インバータホイスト

HITACHI
Inspire the Next

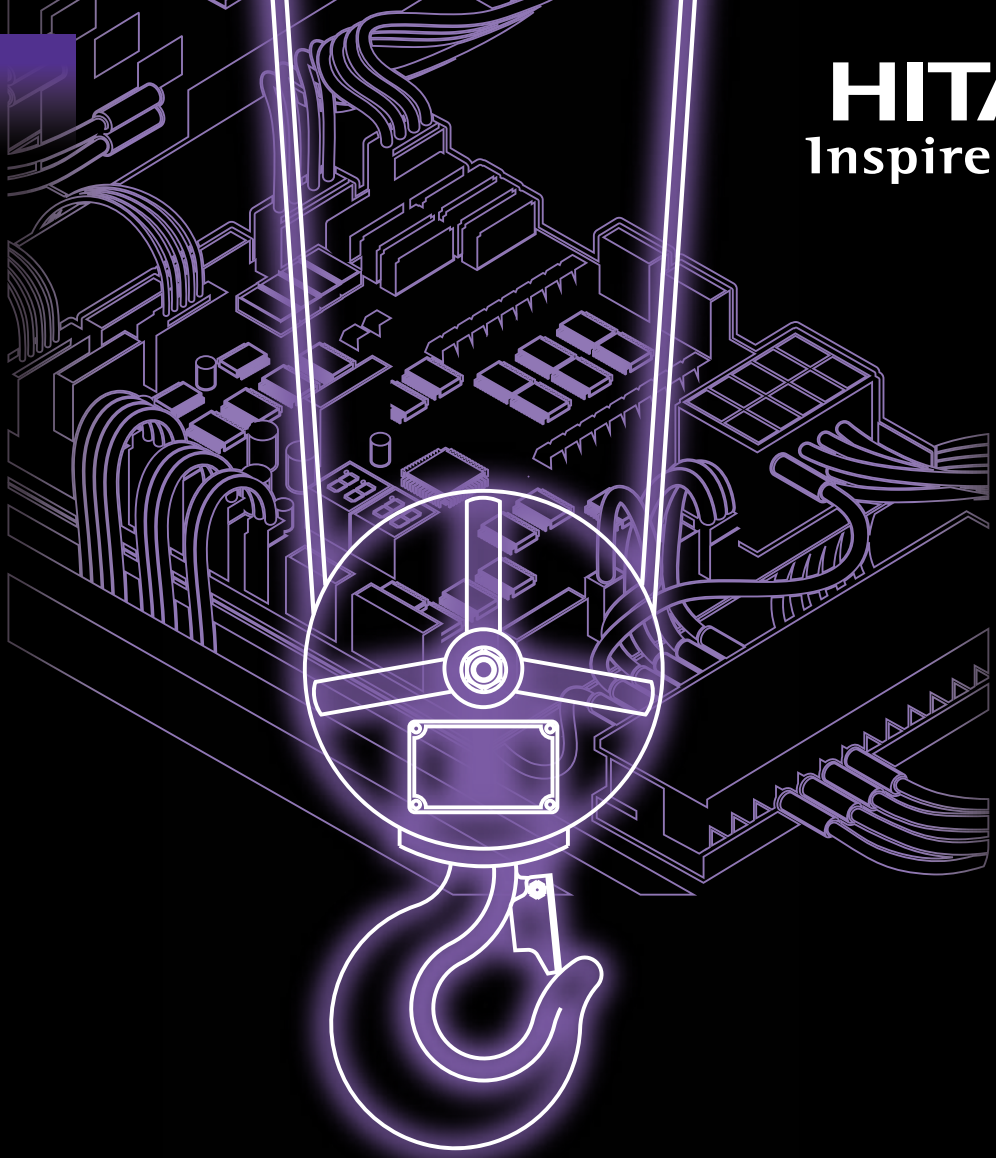

日立インバータホイストカタログ

Hitachi Inverter Rope HOIST

Super V series（4 形）

回生インバータホイスト　《定格荷重 7.5 ～ 30t》
インバータホイスト　《定格荷重 1 ～ 30t》

K series

回生インバータホイスト　《定格荷重 15 ～ 60t　巻上高速形》

日立　ロープホイスト

より良い社会と、未来のために。

私たちは、製品の高性能化のみならず、さまざまな環境性能の向上に努めてきました。
そして新たに、環境に配慮した次世代のホイストとして、
消費電力の低減が可能な回生コンバータを搭載した「回生インバータホイスト」を開発し、
環境負荷の軽減に取り組んでまいりました。
より良い社会、大切な地球の未来のため、さらには、
持続可能な開発目標（SDGs）の達成に向けて、
私たちはこれからも、環境と省エネに貢献し続けます。

日立ホイストがめざすSDGs

8 働きがいも経済成長も

少子高齢化による社会構造の変化やライフスタイルの多様化に対応し、従業員一人ひとりがやりがい・働きがいをもって仕事に取り組むとともに育児や介護等との両立を実現できるよう、働き方の改革や各種休暇制度の整備を進めています。

9 産業と技術革新の基盤をつくろう

荷振れ抑制機能、荷振れ抑制急停止機能、ワイヤロープ点検補助機能などを標準搭載し、落下・挟まれ事故などの労働災害の低減に貢献します。産業と技術の革新で安全・安心に操作できる環境を提供します。

12 つくる責任 つかう責任

部品交換やオーバーホールなどの定期的なメンテナンスで製品を長くお使いいただけるよう、消耗部品・オーバーホール用部品のパッケージ化を推進しています。

13 気候変動に具体的な対策を

回生コンバータの搭載を進め、今まで放電抵抗器で熱として捨てられていた電力を工場内の電源ラインに還元し、エネルギーを他の設備で有効に活用することで、荷重5t以上ではCO_2排出量を約60%削減できます。

17 パートナーシップで目標を達成しよう

企業や地域社会の皆さまと協業しながら、低炭素社会・高度循環社会・自然共生社会をめざしていきます。

SUSTAINABLE DEVELOPMENT GOALS

今、回生インバータホイストという選択

＼**駆動発電。**で、CO_2排出量の削減に貢献します／

従来、インバータホイストの巻下げ時に発生する回生電力は、抵抗器を通して熱エネルギーとして消費していましたが、回生電力を電源ラインに戻すことができる「回生インバータホイスト※」では回生電力を他の設備で活用することによりCO_2の排出を抑制できます。回生コンバータは、定格荷重7.5t以上のインバータホイストに搭載が可能です。なお、既設ホイストには、制御盤リニューアルによる改造が可能です。

※回生インバータ：インバータ＋回生コンバータ

巻上げ時の消費分および巻下げ時の回生分は、荷重にほぼ比例しており、荷重5t以上・揚程3mにおいては、CO_2排出量を約60%削減できます。

回生インバータホイストは、つり荷重と揚程によって電力還元率が変化するため、揚程3mを超える長さでご使用の場合は、さらなるCO_2排出量の削減が可能です。

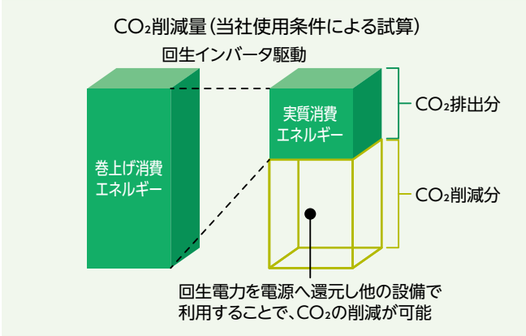

Point 高頻度仕様や特別高揚程仕様は抵抗焼損防止のため抵抗の容量アップが必要でしたが、回生インバータホイストなら焼損の心配なく、より多くの回生電力が得られます。

巻下げおよび巻上げ時の CO_2排出量

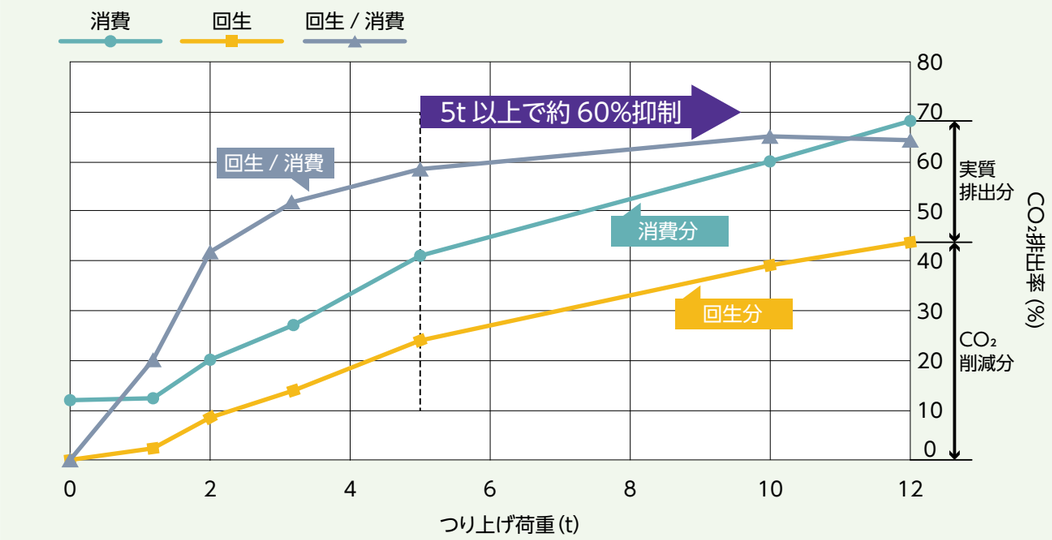

［ご注意］
●当社環境下、定格荷重15t・ダブルレール形・揚程3mにおける実負荷による測定結果であり、保証値ではありません。

■ 年間CO_2排出量試算

年間CO_2排出量試算条件
吊上荷重率：63%
稼働率：40%（運転時間のうち実際に通電する時間の割合）
運転時揚程：3m
年間運転時間：2,400時間（8時間／日、300日）
CO_2排出係数：日本国内電気事業者代替値0.000453（t-CO_2/kWh）（2020年度実績値、2022年7月14日公表）

往路のみ負荷あり／復路負荷なし

単位：tCO_2

年間CO_2排出量試算例（電圧200V）			
シリーズ	定格荷重	CO_2排出量（実質排出分）	CO_2削減量
Super V シリーズ（4形）	7.5t	0.32	0.48
	10t	0.37	0.55
Kシリーズ	15t	1.09	1.63
	20t	1.16	1.73
	30t	1.19	1.78

年間CO_2排出量試算をご希望の場合は、別途お問い合わせください。

豊富なラインアップで
作業に適したホイストを導入いただけます

1 回生インバータホイスト（定格荷重：7.5～60t）

日立インバータホイスト従来の機能はそのままに、巻下げ時に発生する回生電力を電源ラインに戻すことができ、回生電力を他の設備で活用することでCO_2の排出を抑制できます。

(1) Super Vシリーズ（4形）：普通形ホイスト、ダブルレール形ホイスト

日立インバータホイストに回生コンバータを搭載したホイストです。
つり荷軽負荷時※の巻上速度は定格速度の1.5倍まで設定が可能です。

(2) Kシリーズ（巻上高速形）：ダブルレール形ホイスト

巻上速度高速化に特化したホイストで、Super Vシリーズ（4形）に対して巻上高速が2倍速のホイストです。
つり荷軽負荷時※の巻上速度は定格速度の2倍まで設定が可能です。

シリーズ	定格荷重（t）	7.5	10	15	20	30	40	50	60
Super V シリーズ（4形）	巻上速度（m/s）	0.012～0.12 [0.72～7.2]	0.01～0.10 [0.6～6.6]	0.01～0.10 [0.6～6.6]	0.008～0.083 [0.5～5.0]	0.006～0.055 [0.33～3.3]	–	–	–
	軽負荷時	0.18[10.8]	0.15[9.0]	0.15[9.0]	0.125[7.5]	0.083[5.0]	–	–	–
Kシリーズ	巻上速度（m/s）	–	–	0.020～0.20 [1.2～12]	0.017～0.167 [1.0～10]	0.011～0.11 [0.66～6.6]	0.008～0.083 [0.5～5]	0.006～0.055 [0.33～3.3]	0.006～0.055 [0.33～3.3]
	軽負荷時	–	–	0.40[24]	0.333[20]	0.22[13.2]	0.166[10]	0.11[6.6]	0.11[6.6]

[ご注意]
●速度の[ ]内はm/min換算値を示します。

2 インバータホイスト（定格荷重：1～30t）

日立インバータホイストは、普通形ホイスト、ダブルレール形ホイスト、ローヘッド形ホイストをラインアップしており、幅広い作業場で活用いただけます。
つり荷軽負荷時※の巻上速度は定格速度の1.5倍まで設定が可能です。

シリーズ	定格荷重（t）	1	2	2.8, 3	5	7.5	10	15	20	30
Super V シリーズ（4形）	巻上速度（m/s）	0.022～0.217 [1.3～13]	0.017～0.167 [1.0～10]	0.015～0.15 [0.9～9.0]	0.013～0.133 [0.8～8.0]	0.012～0.12 [0.72～7.2]	0.01～0.10 [0.6～6.6]	0.01～0.10 [0.6～6.6]	0.008～0.083 [0.5～5.0]	0.006～0.055 [0.33～3.3]
	軽負荷時	0.325[19.5]	0.25[15]	0.225[13.5]	0.2[12]	0.18[10.8]	0.15[9.0]	0.15[9.0]	0.125[7.5]	0.083[5.0]

[ご注意]
●速度の[ ]内はm/min換算値を示します。

※ 定格荷重に対して、荷重の負荷率が30％以下のとき

回生コンバータ	機種構成			定格荷重（t）	揚程（m） 低揚程	揚程（m） 高揚程	巻上速度（m/min） ※（）内は軽負荷時速度	ページ
標準搭載	回生インバータホイスト	SuperV シリーズ（4形）	普通形	7.5	8	12	0.72~7.2（10.8）	8~12
				10	8	12	0.6~6.0（9.0）	
				15	8	12	0.6~6.0（9.0）	
				20	–	12	0.5~5.0（7.5）	
			ダブルレール形	7.5	8	12	0.72~7.2（10.8）	
				10	8	12	0.6~6.0（9.0）	
				15	8	12	0.6~6.0（9.0）	
				20	–	12	0.5~5.0（7.5）	
				30	–	12	0.33~3.3（5.0）	
		Kシリーズ（巻上高速形）	ダブルレール形	15	–	12	1.2~12（24）	13~18
				20	–	12	1.0~10（20）	
				30	–	12	0.66~6.6（13.2）	
				40	–	12	0.5~5（10）	
				50	–	12	0.33~3.3（6.6）	
				60	–	12	0.33~3.3（6.6）	
不付き	インバータホイスト	SuperV シリーズ（4形）	普通形	1	6	12	1.3~13（19.5）	19~25
				2	6	12	1.0~10（15）	
				2.8	6	12	0.9~9.0（13.5）	
				3	6	12	0.9~9.0（13.5）	
				5	8	12	0.8~8.0（12）	
				7.5	8	12	0.72~7.2（10.8）	
				10	8	12	0.6~6.0（9.0）	
				15	8	12	0.6~6.0（9.0）	
				20	–	12	0.5~5.0（7.5）	
			ダブルレール形	2	–	12	1.0~10（15）	
				2.8	6	12	0.9~9.0（13.5）	
				3	6	12	0.9~9.0（13.5）	
				5	8	12	0.8~8.0（12）	
				7.5	8	12	0.72~7.2（10.8）	
				10	8	12	0.6~6.0（9.0）	
				15	8	12	0.6~6.0（9.0）	
				20	–	12	0.5~5.0（7.5）	
				30	–	12	0.33~3.3（5.0）	
			ローヘッド形	1	6	12	1.3~13（19.5）	
				2	6	12	1.0~10（15）	
				2.8	6	12	0.9~9.0（13.5）	
				3	6	12	0.9~9.0（13.5）	
				5	6	11	0.8~8.0（12）	

日立インバータホイストが使いやすい５つの理由

毎日の運転をラクに、「ご安全に」

01/ 荷振れ抑制機能 NEW

自動追いノッチ操作でラクラク運転

従来のインバータ駆動によるクッションスタート・ストップに加え日立独自の「荷振れ抑制機能」により、停止時の荷振れを抑制するため搬送時に自動で追いノッチ操作※を行います。本機能により、追いノッチ操作未習熟者でも荷振れを抑えて運転できますので、素早く目的の場所へつり荷を搬送することができます（当社インバータホイスト比　荷振れ量1/4以下）。

※ 追いノッチ操作 ： 慣性により、停止時に発生するつり荷の荷振れを、荷の振れ方に応じて操作者が後追いの操作を実施することで荷振れを抑制する手動操作のこと

荷振れ抑制機能って？

新機能「荷振れ抑制機能」による自動追いノッチ操作を動画でご覧いただけます。

動画はこちら▶

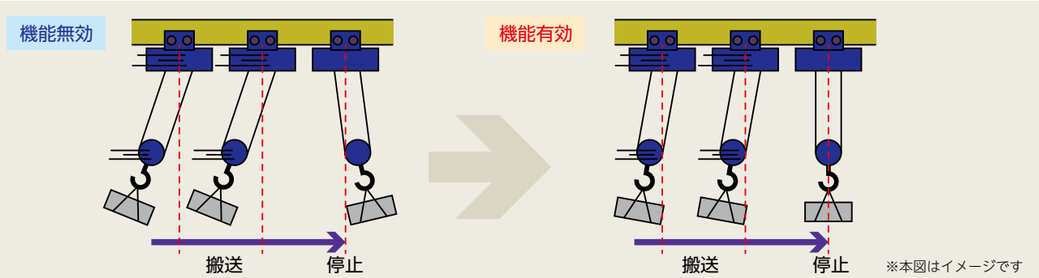

02/ 荷振れ抑制急停止機能 NEW

危ない！！もしも、の時でも素早く停止、荷振れも抑制！

荷振れを抑えながら素早く停止できる日立独自の「荷振れ抑制急停止機能」により、万が一つり荷が障害物等へ衝突しそうになった場合でも、急停止とともに停止時の荷振れを抑制するため自動で追いノッチ操作※を行います。本機能により、とっさの時にも自動で確実な追いノッチ操作が実施され、荷振れによってつり荷が障害物等へ衝突するリスクを低減することで、安全性が向上します。

※荷振れの抑制量は荷振れ抑制機能と同等ですが、停止制御開始後の停止距離を荷振れ抑制機能よりも短縮しました。

荷振れ抑制急停止機能って？

新機能「荷振れ抑制急停止機能」による急停止時の自動追いノッチ操作を動画でご覧いただけます。

動画はこちら▶

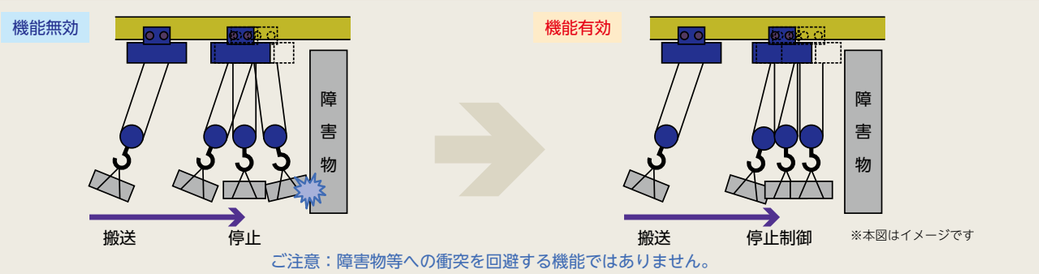

［ご注意］
《共通事項》
●本機能は、工場出荷時無効設定です。ご使用になる場合は取扱説明書を参照し、有効設定にしてください。●本機能は、荷振れが無い状態で搬送を開始する必要があります。荷振れがある状態で搬送を開始すると、本機能の効果が出ない場合があります。●走行（サドル）方向への搬送にも本機能を適用したい場合は、当社のサドル用インバータユニット（2017年10月生産以降のN-1C4/N-5C4または、N-1054）をご使用ください。●１段目（低速）操作時は、本機能が無効になり、通常のクッションスタート・ストップ動作をします。●本機能有効時、自動的に横行（走行）ブラッギング機能が有効になります。●共吊でご使用になる場合は本機能は使用できません。本機能を無効設定にしてご使用ください。●補巻付仕様での荷振れ抑制機能は受注対応になります。
《荷振れ抑制機能》
●本機能有効時、荷振れを抑えるため、操作OFF後の減速停止中に一旦加速する場合がありますので、つり荷の移動方向には、人や設備、部品などの物がないことを確認のうえ、、運転操作をしてください。
《荷振れ抑制急停止機能》
●本機能有効時、荷振れ抑制機能に比べ減速開始から停止までの距離が短くなりますが、つり荷の移動方向には、人や設備、部品などの物がないことを確認のうえ、運転操作してください。●横行（走行）運転中に電源遮断や異常を検出すると、本機能が働かずに急停止します。●本機能をご使用いただくと、荷振れ抑制機能に比べ停止までの距離が短くなりますが、停止時にロードブロック近辺で揺動が発生します。●本機能により急停止制御開始してからブレーキ制動する間は、同一方向への運転操作は入力を受け付けません（逆方向への運転操作は可能）。

03/ USBメモリ に運転情報取り込み可能 NEW

あると嬉しい、便利な機能。運転情報ダウンロードであなたの保守管理をかしこくサポート

始動回数、運転時間、異常発生情報や各種設定情報などの運転情報をUSBメモリに保存可能です。USBメモリに保存したデータは、PCで確認可能ですので、稼働状況の管理などにご使用いただけます。

［ご注意］
●運転情報データはテキスト形式で出力します。●USBメモリは付属しておりません。

04/ ワイヤロープ点検補助機能 NEW

教えて！ロープのどこが切れやすい？

ワイヤロープをフックブロックを起点に、長さ1mごとに区分け（位置区分）し、**①各位置区分の総屈曲回数　②荷重別の屈曲回数　③総屈曲回数上位５箇所の位置区分**　を表示します。屈曲回数が多い場所を重点的に点検いただけるため、ワイヤロープ保守における安全性と効率化にお役立ていただけます。また、USBメモリに屈曲回数情報を取り込み、取り込んだデータからグラフ化すれば、ワイヤロープの重点点検箇所の可視化が可能です。

例

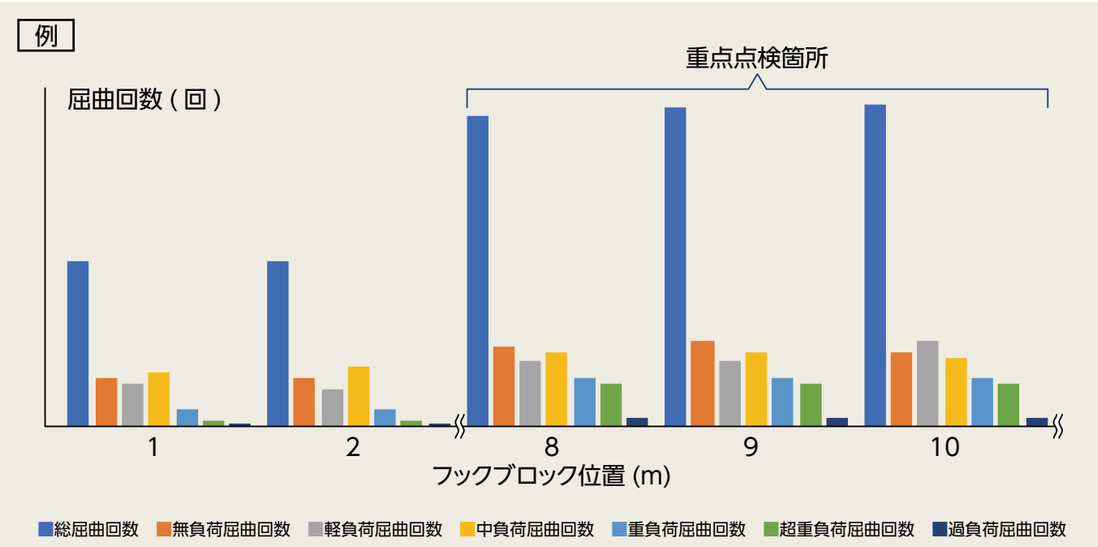

［ご注意］
●荷重は6区分で測定･表示しますが、運転周波数、電源電圧、モータ温度により、実荷重に対し荷重区分にずれが生じる場合があります。
6区分：①無負荷：0～10%　②軽負荷：11～25%　③中負荷：26～50%　④重負荷：51～75%　超重負荷：76～100%　過負荷：101%以上

05/ 軽負荷高速機能

軽いは速い。軽負荷時、巻上速度が1.5倍

軽負荷（0～30%荷重）時、荷重を自動で判別し、巻上速度を1.5倍速で運転します。
USBメモリに保存したデータは、PCで確認可能ですので、稼働状況の管理などにご使用いただけます。

［ご注意］
●軽負荷と判断する最大荷重は運転周波数、電源電圧、モータ温度により、定格荷重の30～40%で変動する場合があります。●特別高揚程では、軽負荷高速を装備できない機種がありますので、別途お問い合わせください。●共吊でご使用になる場合は軽負荷高速機能は使用できません。本機能を無効設定にしてご使用ください。

インバータ駆動のメリットいろいろ

① 機械部分への衝撃緩和

モータの回転数が低いときにブレーキ制動するため、ブレーキホイールの摩耗が少なく、ワイヤロープ、歯車、カップリング、シーブなど機械部分へ与える衝撃が少なく、長寿命化が図れます。

② 荷振れが小さい

クッションスタート・ストップにより、加速・減速が滑らかになることで、つり荷の振れが小さくなり、クレーンガーダや建物へのショックが軽減できます。

③ 押ボタンは、低速/高速の２段モーション

金型の合わせ作業などの精密作業にも対応できるよう、押ボタン１段目は低速、２段目は高速の速度設定となります。低速/高速ともに１～1/10速の間で無段階に任意速度に設定できます。

④過負荷防止機能

定格を超える負荷の場合、巻上げを停止します。(過負荷検出は運転周波数、電源電圧、モータ温度により、定格負荷の100～125%で変動する場合があります)

⑤荷重別運転情報表示機能

荷重別の運転時間と始動回数、さらに電源投入時の過去最大の荷重率(K)を測定・表示しますので、メンテナンス計画などにお役立ていただけます。

⑥電子式リミットスイッチ機能

フック位置を検出し、巻上げ/巻下げ運転を設定した位置で自動的にクッションストップします。ご使用に合わせて、上限・下限の設定が容易に行えます。(出荷時は未設定です)

⑦地切り操作補助機能

地切り状態を検出すると、自動的に巻上げ動作を一旦停止させる機能です。停止時につり荷の安定と玉掛け状態の確認を促すことができるので、安全性向上につながります。

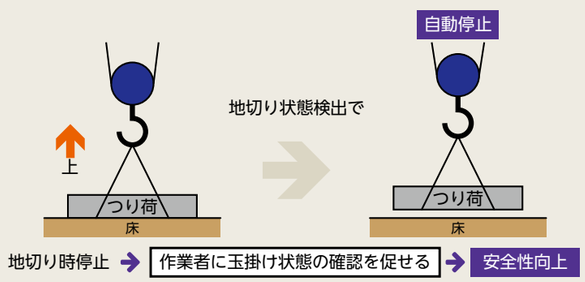

玉掛け作業の基本(巻上げ)

①玉掛け用具の選定・確認
②荷に玉掛け用具を掛ける
③玉掛け用具をフックに掛ける
④徐々に巻き上げ、玉掛け用ワイヤロープが緊張したら一旦停止し、玉掛け状態を確認

本機能により補助

⑤徐々に巻き上げ、荷の状態を見ながら地切りし床上10～20cm以下の位置で一旦停止

⑥再度、玉掛け用ワイヤロープの均等な張り具合、当て物の状態に異常がないか、つり荷が水平かなどを確認し、つり荷がブレーキで保持されているか確認
⑦安全な高さまで巻上げ、移動開始

[ご注意]
●本機能は、工場出荷時無効設定です。ご使用になる場合は取扱説明書を参照し、有効設定にしてください。●地切り状態を判別できる荷重は、定格荷重の10%以上ですが、電源電圧、モータ温度により、誤差が生じる場合があります。荷重が軽い場合などにより地切り状態が判別できない場合は、通常の運転モードに切り替わります。●本機能有効時、地切り状態判別中は強制的に低速運転になります。
●地切り判別した位置を記憶し、記憶した位置以下にならないと、地切り状態の再検出は実行しません。

回生インバータホイスト
《定格荷重 7.5～30t》

Super V series（4形）

駆動発電。

回生エネルギーを電源に還元する次世代ホイスト

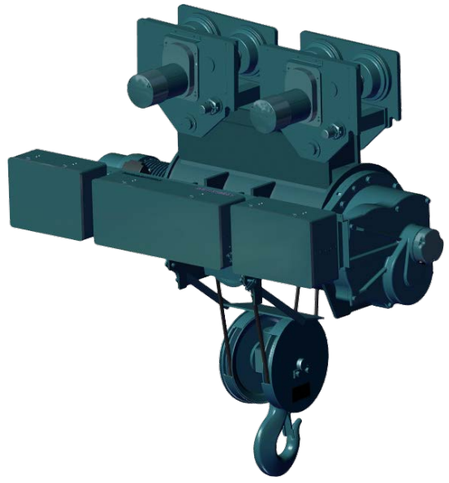

▶ エネルギーの有効活用を実現

今まで放電抵抗器で熱として捨てられていた電力(回生エネルギー)を電源に還元するための“回生コンバータ”を搭載しました。巻下げ時に発生する回生エネルギーを電子回路で工場内の電源ラインに還元することで、エネルギーを他の設備で有効に活用できます。

▶ ホイスト専用の回生コンバータ搭載

従来のインバータホイストの放電抵抗器に替え、ホイスト専用にカスタマイズした回生コンバータを搭載しています。

▶ 高調波対策不要

電源協調リアクトル標準搭載により、高調波対策が不要です。

▶ 既設ホイストへの改造対応

定格荷重7.5t以上の既設ホイストには、制御盤リニューアルによる改造が可能です。

▶ その他

(1)荷振れ抑制機能標準搭載
　従来のクッションスタート・ストップに加え、追いノッチ操作を自動的に行うことで、荷振れを軽減します。
(2)外部入力機能標準搭載（標準:5点）
　動作制御や横行リミットなどの入力機能を標準搭載しました。
(3)外部出力機能標準搭載（標準:3点）
(4)USBメモリへの稼働データ保存機能標準搭載
　負荷別始動回数や運転時間、エラー履歴などの稼働データをUSBメモリに保存し、パソコンなどで確認ができます。

巻下げの力を活用して、電力を還元！

[ご注意]
●運転情報データはテキスト形式で出力します。
●USBメモリは付属しておりません。

■ホイスト仕様表

定格荷重				t	7.5		10		15		20	30
つり上げ荷重				t	7.65		10.2		15.2		20.3	30.4
揚程				m	8	12	8	12	8	12	12	12
形式	普通形			—	7.5M-T_{55}-WR_4	7.5HM-T_{55}-WR_4	10M-T_{55}-WR_4	10HM-T_{55}-WR_4	15M-T_{88}-WR_4	15HM-T_{88}-WR_4	20HM-T_{88}-WR_4	—
	ダブルレール形				7.5D-T_{55}-WR_4	7.5HD-T_{55}-WR_4	10D-T_{55}-WR_4	10HD-T_{55}-WR_4	15D-T_{88}-WR_4	15HD-T_{88}-WR_4	20HD-T_{88}-WR_4	30HD-T_{88}-WR_4
概略質量	普通形			kg	980	1,040	1,290	1,350	2,150	2,400	2,760	—
	ダブルレール形				1,120	1,180	1,320	1,410	1,960	2,110	2,270	4,210
レールゲージ（ダブルレール形）				mm	1,000	1,150	1,000	1,150	1,000	1,200	1,300	2,000
つり上げ装置等の等級				—	D		D		D		D	D
巻上	速度			m/s	0.012~0.12（0.18）		0.01~0.10（0.15）		0.01~0.10（0.15）		0.008~0.083（0.125）	0.006~0.055（0.083）
	（ ）内は軽負荷時速度			m/min	0.72~7.2（10.8）		0.6~6.0（9.0）		0.6~6.0（9.0）		0.5~5.0（7.5）	0.33~3.3（5.0）
	モータ出力			kW	9.5		10.5		16		18	18
	定格電流	200V級	200V50Hz	A	46		54		70		78	82
			200V60Hz		43		51		69		77	81
			220V60Hz		40		46		63		71	73
		400V級	400V50Hz	A	24		25		34		38	41
			400V60Hz		22		25		34.5		37	40
			440V60Hz		22		22		32		36	36
	モータ極数			—	4		4		4		4	4
横行	速度			m/s	0.028~0.283		0.028~0.283		0.028~0.283		0.028~0.283	0.028~0.283
	（ ）内は軽負荷時速度			m/min	1.7~17		1.7~17		1.7~17		1.7~17	1.7~17
	普通形	モータ出力（B種）		kW	0.56×2		0.56×2		0.84×2		0.84×2	—
		定格電流	200V級 200V50Hz	A	2.2×2		2.2×2		1.8×2		1.8×2	—
			200V60Hz		2.1×2		2.1×2		1.7×2		1.7×2	—
			220V60Hz		2.1×2		2.1×2		1.7×2		1.7×2	—
			400V級 400V50Hz	A	1.0×2		1.1×2		1.1×2		1.2×2	—
			400V60Hz		1.0×2		1.1×2		1.1×2		1.1×2	—
			440V60Hz		1.0×2		1.1×2		1.1×2		1.1×2	—
		モータ極数		—	6		6		4		4	—
		横行レール（適用I形鋼寸法）		mm	300×150×11.5		300×150×11.5		—		—	—
					450×175×11		450×175×11		450×175×11		450×175×11	—
					600×190×13		600×190×13		600×190×13		600×190×13	—
	ダブルレール形	モータ出力		kW	0.55×2		0.55×2		0.55×2		0.55×2	0.84×2
		定格電流	200V級 200V50Hz	A	1.7×2		1.7×2		1.7×2		2.2×2	3.3×2
			200V60Hz		1.5×2		1.5×2		1.5×2		1.8×2	2.7×2
			220V60Hz		1.4×2		1.4×2		1.4×2		1.8×2	2.7×2
			400V級 400V50Hz	A	1.0×2		1.1×2		1.1×2		1.2×2	1.4×2
			400V60Hz		1.0×2		1.1×2		1.1×2		1.1×2	1.3×2
			440V60Hz		1.0×2		1.1×2		1.1×2		1.1×2	1.1×2
		モータ極数		—	4		4		4		4	4
		横行レール		—	44角鋼または15kgレール		44角鋼または15kgレール		55角鋼または22kgレール		55角鋼または22kgレール	65角鋼または37kgレール
ワイヤロープ			掛数	—	4		4		4		4	8
			構成	—	6×Fi（29）-B		6×Fi（29）-B		6×Fi（29）-B		6×Fi（29）-B	6×Fi（29）-B
			直径	mm	φ14		φ16		φ20		φ22.4	φ20
その他共通事項	電源（三相）			200V級	AC200V50Hz、AC200V60Hz、AC220V60Hz							
				400V級	AC400V50Hz、AC400V60Hz、AC440V60Hz							
	操作方式		ペンダント式（標準品）		ペンダント式押ボタン操作・床上8点押ボタン（入、切、上、下、東、西、南、北） ［ご注意］上、下、東、西、南、北は2段モーションの押ボタンです。							
			無線式（注文品）		無線式押ボタン操作（日本国内のみ）・10点送信機（入／警、切、上、下、東、西、南、北、空白、照明） ［ご注意］上、下、東、西、南、北は2段モーションの押ボタンです。							
	操作電圧			200V級	AC200VまたはAC220V（電源電圧による）							
				400V級	AC200V（内蔵ダウントランスによる）							
	反復定格（荷重率≦0.63）	巻上		始動頻度	400回／時							
				負荷時間率	40%ED							
		横行		始動頻度	400回／時							
				負荷時間率	40%ED							
	給電方式				ケーブル給電（コレクタ、バスダクトなどの接触式集電子の場合は、必ずダブルトロリにしてください）							
	保護構造				IP44（JIS C4034-5：1999〈電動機〉、JIS C0920：2003〈制御盤〉） ［ご注意］1.屋外で使用の際にはホイストに雨がかからないよう屋根のついた待避所を設けてください。 2.IP表示は電動機および制御盤に適用します。							
	周囲温度				-10℃～40℃（凍結なきこと）							
	湿度				90%以下（結露なきこと）							
	塗装色				マンセル 2.5B 2.5/1							
	準拠規格				クレーン構造規格							

■日本産業規格（JIS規格）相違点

相違点	JIS規格番号	JIS規格名称	相違内容
反復定格	JIS C9620：2012	電気ホイスト	項4.6（電動機の定格）に規定されている値（40%ED、240回／時）よりも始動頻度が400回／時と多いため適合しておりません。
周囲温度	JIS C9620：2012	電気ホイスト	項4.8（標準仕様状態）に規定されている値（-5℃～40℃）よりも下限値が-10℃と低いため適合しておりません。
湿度	JIS C9620：2012	電気ホイスト	項4.8（標準仕様状態）に規定されている値（45%RH～85%RH）よりも上限値が90%と高いため適合しておりません。

■ホイスト寸法図

●普通形ホイスト

定格荷重7.5t、10t

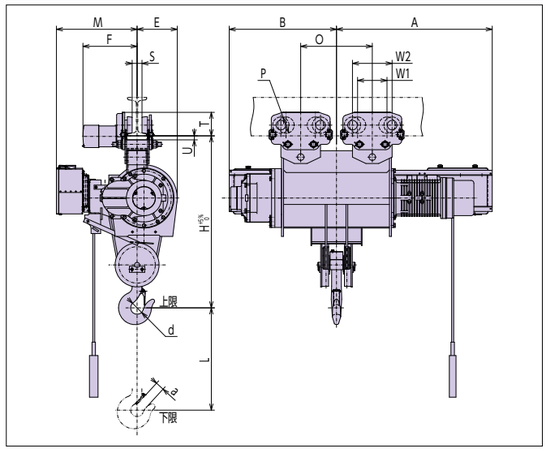

定格荷重15t

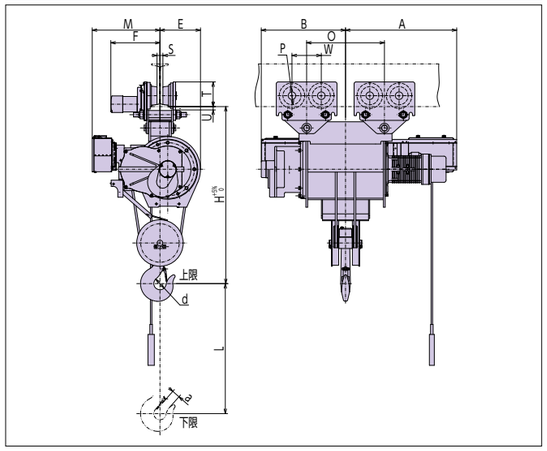

定格荷重20t

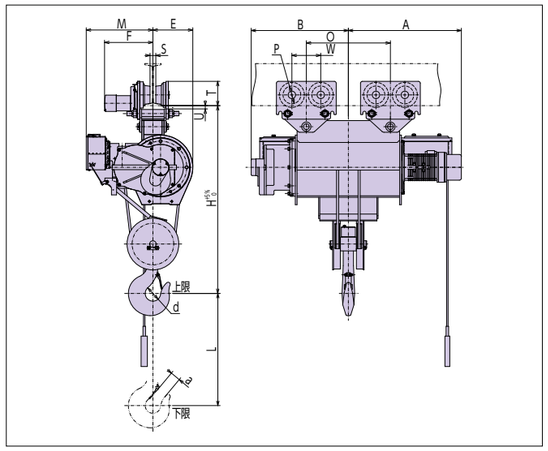

●ダブルレール形

定格荷重7.5t、10t

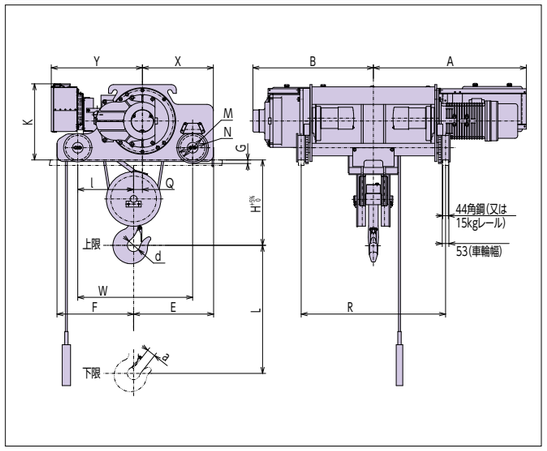

定格荷重15t、20t

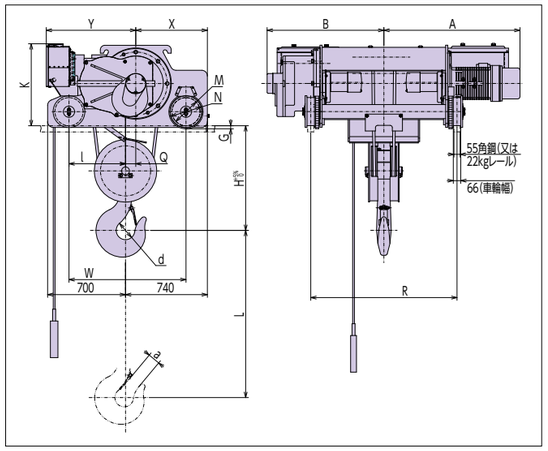

定格荷重30t

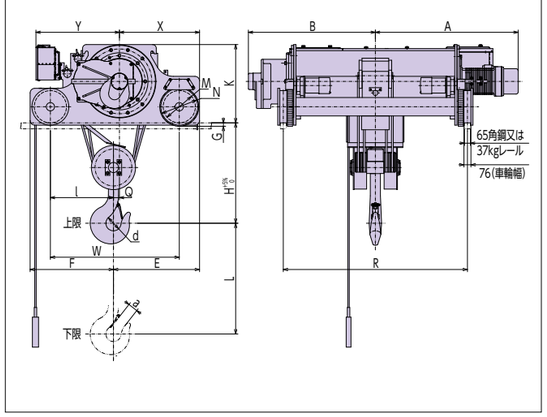

形式		7.5M-T_{55}-WR_4		7.5HM-T_{55}-WR_4		10M-T_{55}-WR_4		10HM-T_{55}-WR_4		15M-T_{88}-WR_4		15HM-T_{88}-WR_4		20HM-T_{88}-WR_4			
概略寸法 (mm)	L	8,000		12,000		8,000		12,000		8,000		12,000		12,000			
	H	1,345				1,515				1,865				2,010			
	A	1,220				1,220				1,175				1,210			
	B	840		905		885		960		890		990		1,040			
	M	635				670				715				715			
	E	315				355				427				427			
	W	230/310				250/330				309/309				309/309			
	O	560		760		650		786		820				900			
	ϕd	100				100				130				165			
	ϕP	128/128				156/140				190/190				190/190			
	a	69				69				86				108			
最小屈曲半径 (m)		直線				直線				直線				直線			
概略質量 (kg)		980		1,040		1,290		1,350		2,150		2,400		2,760			
適用I形鋼との隙間 (mm)		S	T	U	F	S	T	U	F	S	T	U	F	S	T	U	F
300×150×11.5		77	186	28	440	77	225	30	450	—	—	—	—	—	—	—	—
450×175×11		102	184	30	453	102	225	30	460	62	280	30	524	62	280	30	524
600×190×13		117	189	25	461	117	230	25	468	77	285	25	532	77	285	25	532

[ご注意]
●本表は 200V 級、400V 級共通です。●W、P 寸法は [駆動側 / 従動側] を示します。●U寸法は [低揚程 / 高揚程] を示します。(20t の場合は高揚程を示します)
●特にご指定がない場合は、450 × 175 × 11 mmのI 形鋼寸法に合わせて納入します。●電子部品を搭載していますので、横行用・走行用ストッパには必ず緩衝材を取り付けるか緩衝機構を設けてください。

形式		7.5D-T_{55}-WR_4		7.5HD-T_{55}-WR_4		10D-T_{55}-WR_4		10HD-T_{55}-WR_4		15D-T_{88}-WR_4		15HD-T_{88}-WR_4		20HD-T_{88}-WR_4	30HD-T_{88}-WR_4
概略寸法 (mm)	L	8,000		12,000		8,000		12,000		8,000		12,000		12,000	12,000
	H	515				680				785				930	1,090
	K	610				610				730				730	850
	R	1,000		1,150		1,000		1,150		1,000		1,200		1,300	2,000
	E	615				650				740				740	935
	F	605				615				700				700	905
	W	865				915				1,040				1,040	1,400
	X	548				580				651				649	870
	Y	730				735				800				800	910
	A	1,220				1,220				1,175				1,210	1,560
	B	840		905		885		960		890		990		1,040	1,390
	ϕd	100				100				130				165	165
	Q	67				70				89				91	65
	l	433				445				505				505	685
	ϕM	195				195				250				250	350
	ϕN	225				225				282				282	400
	G	29				29				28				28	38
	a	69				69				86				108	108
概略質量 (kg)		1,120		1,180		1,320		1,410		1,960		2,110		2,270	4,210

[ご注意]
●本表は 200V 級、400V 級共通です。●電子部品を搭載していますので、横行用・走行用ストッパには必ず緩衝材を取り付けるか緩衝機構を設けてください。

よりメンテナンスしやすく、より便利になった巻上高速形ホイストがデリケートな搬送と荷役作業の効率化に大きく貢献します！

01/ 巻上機能高速化

巻上速度は、金型の合わせ作業などの精密作業にも対応できるよう、低速/高速の2段モーションを標準採用。巻上げ低速/高速、横行速度ともに、1～1/10速の間で無段階コントロールが可能です。さらに、2つの減速機モータをドラムに直結する“Dual Drive”方式の採用により、つり荷軽負荷時※の巻上速度は定格速度の2倍まで設定が可能になりました。

※ 定格荷重に対して、荷重の負荷率が 30%以下のとき

定格荷重(t)		15	20	30	40	50	60
巻上速度(m/s)		0.020~0.20 [1.2~12]	0.017~0.167 [1.0~10]	0.011~0.11 [0.66~6.6]	0.008~0.083 [0.5~5]	0.006~0.055 [0.33~3.3]	0.006~0.055 [0.33~3.3]
	軽負荷時	0.40[24]	0.333[20]	0.22[13.2]	0.166[10]	0.11[6.6]	0.11[6.6]
揚程(m)		12、20、30			12、16	12、15	

[ご注意]
●速度の[ ]内はm/min換算値を示します。

02/ 回生コンバータ標準搭載

今まで放電抵抗器で熱として捨てられていた電力(回生エネルギー)を電源に還元するための“回生コンバータ”を標準搭載。巻下げ時に発生する回生エネルギーを電子回路で工場内の電源ラインに還元することで、エネルギーを他の設備で有効に活用できます。

03/ 専用対応品

項目	内容
特殊電源	400V級
操作回路電圧特殊	100V(トランス追加)
外部接点出力	6、12、18接点
外部入力5点追加(多段速含む)	標準搭載5点+追加5点　合計10点
特殊横行速度	低速:インバータ速度設定変更
	高速:モータ高出力品に変更
防雨形	防雨カバー付き
無線操作	無線受信機制御盤内蔵
その他	据置形
	商用バックアップ(40%ED,240回/時)
	インバータバックアップ(配線替え方式)
	制御盤別置き(エンコーダケーブルのみ付属)
	高頻度形 50%ED,500回/h(ブロワ追加)
	横行モータF種絶縁(巻上モータはF種絶縁標準装備)
	制御盤IP55
	補巻付
	多点吊
	共吊同調機能(動作/位置)
	防食塗装
	塗装色特殊
	容量変更

部品構造を見直しました

よりメンテナンスしやすく、より便利になった巻上高速形ホイストが生産ラインの合理化・省力化・効率化に大きく貢献します。

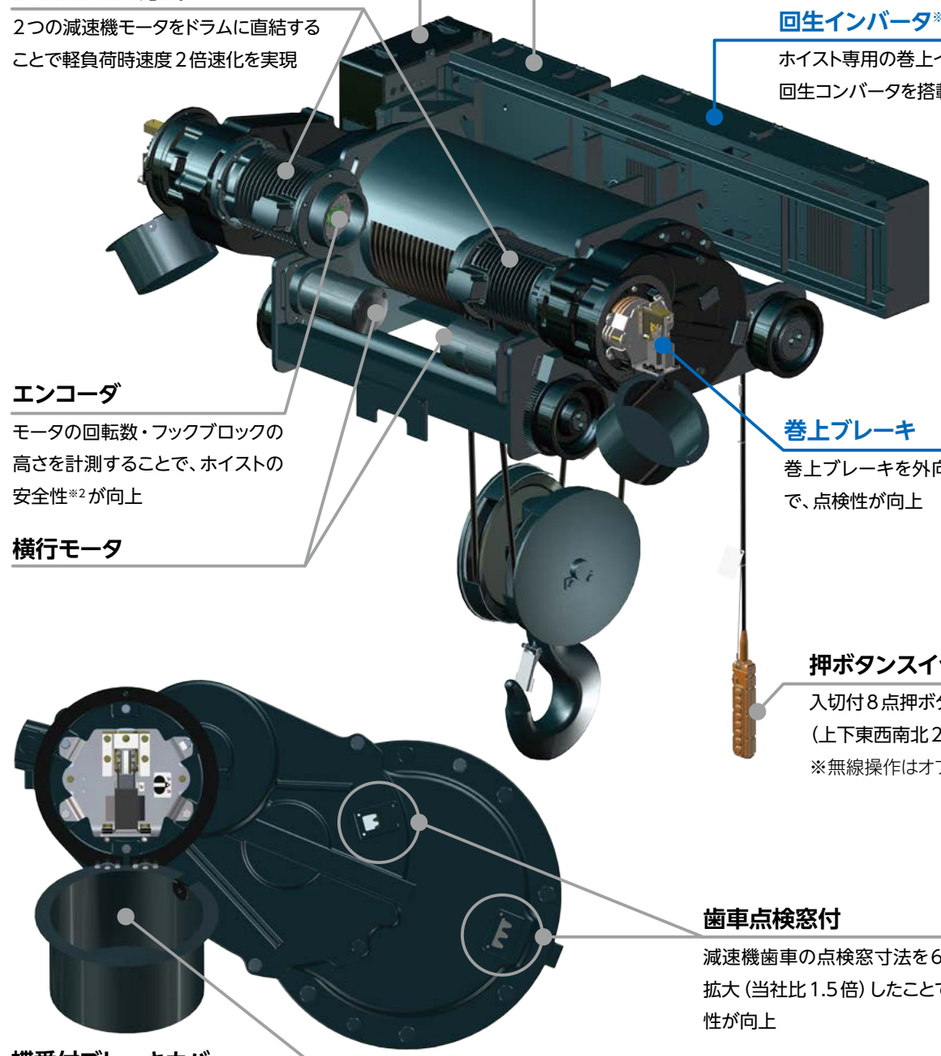

※1 回生インバータ:インバータ+回生コンバータ
※2 荷振れ抑制、異常検出、電子リミットなど

■ ホイスト仕様表

定格荷重			t	15			20			30			40		50		60	
つり上げ荷重			t	15.2			20.3			30.35			40.6		51.2		61.2	
揚程			m	12	20	30	12	20	30	12	20	30	12	16	12	15	12	15
形式	ダブルレール形		—	15KHD-T11-WR4	15KDU-T11-WR4		20KHD-T11-WR4	20KDU-T11-WR4		30KHD-T11-WR4	30KDU-T11-WR4		40KHD-T11-WR4	40KDU-T11-WR4	50YKHD-T11-WR4	50YKDU-T11-WR4	60KHD-T11-WR4	60KDU-T11-WR4
	据置形			15KHDW1-VR4	15KDUW1-VR4		20KHDW1-VR4	20KDUW1-VR4		30KHDW1-VR4	30KDUW1-VR4		40KHDW1-VR4	40KDUW1-VR4	50YKHDW1-VR4	50YKDUW1-VR4	60KHDW1-VR4	60KDUW1-VR4
概略質量			kg	2,850			3,000			3,750			5,600		9,350		9,350	
レールゲージ(ダブルレール形)			mm	1,200	1,800	1,400	1,300	1,950	2,600	1,400	2,000	2,700	2,500	3,000	2,800	3,180	2,800	3,180
つり上げ装置等の等級			—	D			D			D			C		C		C	
巻上	速度		m/s	0.020~0.20(0.40)			0.017~0.167(0.333)			0.011~0.11(0.22)			0.008~0.083(0.166)		0.006~0.055(0.11)		0.006~0.055(0.11)	
	( )内は軽負荷時速度		m/min	1.2~12(24)			1.0~10(20)			0.66~6.6(13.2)			0.5~5(10)		0.33~3.3(6.6)		0.33~3.3(6.6)	
	モータ出力		kW	16×2			18×2			18×2			18×2		18×2		18×2	
	定格電流	200V級 200V50Hz	A	70×2			78×2			82×2			78×2		69×2		82×2	
		200V級 200V60Hz		69×2			77×2			81×2			77×2		68×2		81×2	
		220V60Hz		63×2			71×2			73×2			71×2		61×2		73×2	
		400V級※2 400V50Hz	A	34×2			38×2			41×2			—		—		—	
		400V60Hz		34.5×2			37×2			40×2			—		—		—	
		440V60Hz		32×2			36×2			36×2			—		—		—	
	モータ極数		—	4			4			4			4		4		4	
横行	速度		m/s	0.028~0.283			0.028~0.283			0.028~0.283			0.028~0.283		0.02~0.2		0.02~0.2	
	( )内は軽負荷時速度		m/min	1.7~17			1.7~17			1.7~17			1.7~17		1.2~12		1.2~12	
	モータ出力		kW	0.55×2			0.55×2			0.84×2			1.5×2		2.9×2		2.9×2	
	定格電流	200V級 200V50Hz	A	1.7×2			2.2×2			3.3×2			2.4×2		2.7		2.7	
		200V級 200V60Hz		1.5×2			1.8×2			2.7×2			2.1×2		2.5		2.5	
		220V60Hz		1.4×2			1.8×2			2.7×2			1.9×2		2.5		2.5	
		400V級※2 400V50Hz	A	1.1×2			1.2×2			1.4×2			—		—		—	
		400V60Hz		1.1×2			1.1×2			1.3×2			—		—		—	
		440V60Hz		1.1×2			1.1×2			1.1×2			—		—		—	
	モータ極数		—	4			4			4			4		4		4	
横行レール			—	55角鋼または22kgレール			55角鋼または22kgレール			65角鋼または37kgレール			65角鋼または37kgレール		75角鋼		75角鋼	
ワイヤロープ	掛数		—	4			4			4			8		8		8	
	構成		—	6×Fi(29)-B			6×Fi(29)-B			IWRC 6×Fi(29)-B※1			6×Fi(29)-B		IWRC 6×Fi(29)-B※1		IWRC 6×Fi(29)-B※1	
	直径		mm	φ20			φ22.4			φ25			φ22.4		φ25		φ25	
その他共通事項	電源(三相)		200V級	AC200V50Hz、AC200V60Hz、AC220V60Hz														
			400V級	AC400V50Hz、AC400V60Hz、AC440V60Hz														
	操作方式	ペンダント式(標準品)		ペンダント式押ボタン操作・床上8点押ボタン(入、切、上、下、東、西、南、北) [ご注意]上、下、東、西、南、北は2段モーションの押ボタンです。														
		無線式(注文品)		無線式押ボタン操作 (日本国内のみ)・10点送信機(入/警、切、上、下、東、西、南、北、空白、照明) [ご注意]上、下、東、西、南、北は2段モーションの押ボタンです。														
	操作電圧		200V級	AC200VまたはAC220V(電源電圧による)														
			400V級	AC200V(内蔵ダウントランスによる)														
	反復定格(荷重率≦0.63)	巻上	始動頻度	400回/時														
			負荷時間率	40%ED														
		横行	始動頻度	400回/時														
			負荷時間率	40%ED														
	給電方式			ケーブル給電(コレクタ、バスダクトなどの接触式集電子の場合は、必ずダブルトロリにしてください)														
	保護構造			IP44(JIS C4034-5:1999〈電動機〉、JIS C0920:2003〈制御盤〉) [ご注意]1.屋外で使用の際にはホイストに雨がかからないよう屋根のついた待避所を設けてください。 2.IP表示は電動機および制御盤に適用します。														
	周囲温度			-10℃~40℃(凍結なきこと)														
	湿度			90%以下(結露なきこと)														
	塗装色			マンセル 2.5B 2.5/1														
	準拠規格			クレーン構造規格														

※1:麻芯ワイヤロープ6×Fi(29)-Bへの変更は、専用品(つり上げ装置などの等級C)にて対応します。
※2:定格荷重40t以上は特注品のため、個別に定格電流を銘板に記載します。

■ 日本産業規格(JIS規格)相違点

相違点	JIS規格番号	JIS規格名称	相違内容
定格荷重60t	JIS C9620:2012	電気ホイスト	項4.1(定格荷重)およびJIS B8832:2001(巻上機-定格荷重)に値が規定されていないため適合しておりません。
特別高揚程(揚程20m、30m)	JIS C9620:2012	電気ホイスト	項4.2(揚程)に規定されている値(6m、8m、12m)よりも揚程が20m、30mと長いため適合しておりません。
巻上速度	JIS C9620:2012	電気ホイスト	項4.7(定格速度)に規定されている値(定格荷重10~20t:6m/min以下、定格荷重25~30t:4m/min以下)を超えているため適合しておりません。
反復定格	JIS C9620:2012	電気ホイスト	項4.6(電動機の定格)に規定されている値(40%ED、240回/時)よりも始動頻度が400回/時と多いため適合しておりません。
周囲温度	JIS C9620:2012	電気ホイスト	項4.8(標準仕様状態)に規定されている値(-5℃~40℃)よりも下限値が-10℃と低いため適合しておりません。
湿度	JIS C9620:2012	電気ホイスト	項4.8(標準仕様状態)に規定されている値(45%RH~85%RH)よりも上限値が90%と高いため適合しておりません。

■ホイスト寸法図

●定格荷重15t/巻上速度1.2～12(24)m/min　〈形式:15KHD-T11-WR4〉

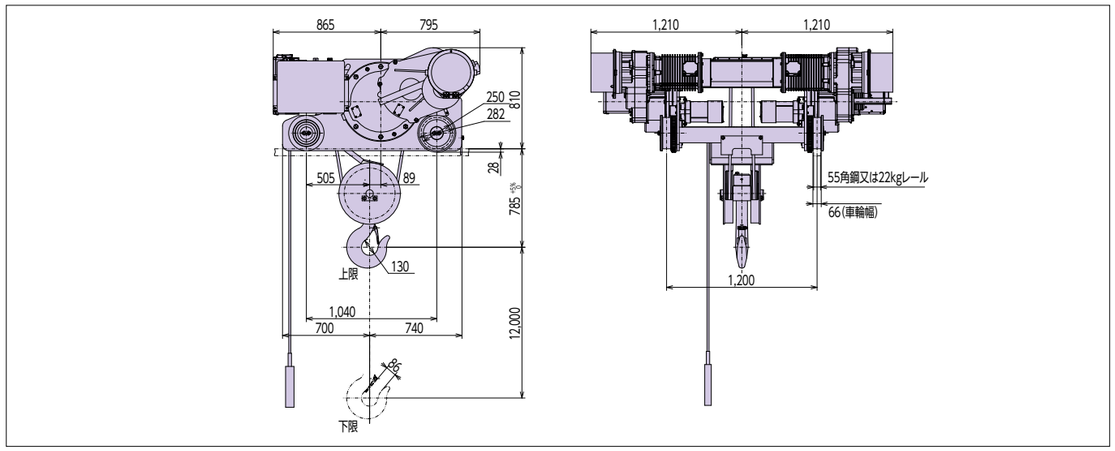

●定格荷重20t/巻上速度1.0～10(20)m/min　〈形式:20KHD-T11-WR4〉

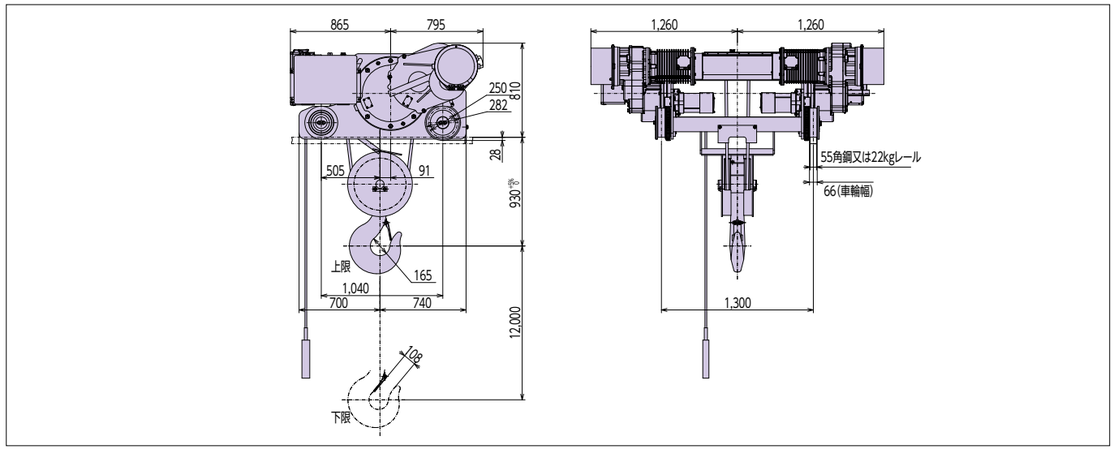

●定格荷重30t/巻上速度0.66～6.6(13.2)m/min　〈形式:30KHD-T11-WR4〉

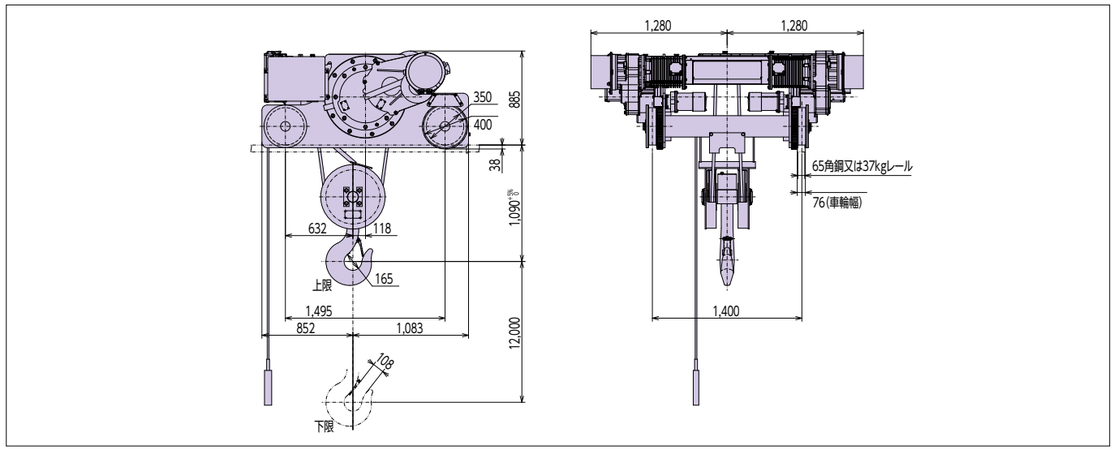

●定格荷重40t/巻上速度0.5～5(10)m/min　〈形式:40KHD-T11-WR4〉

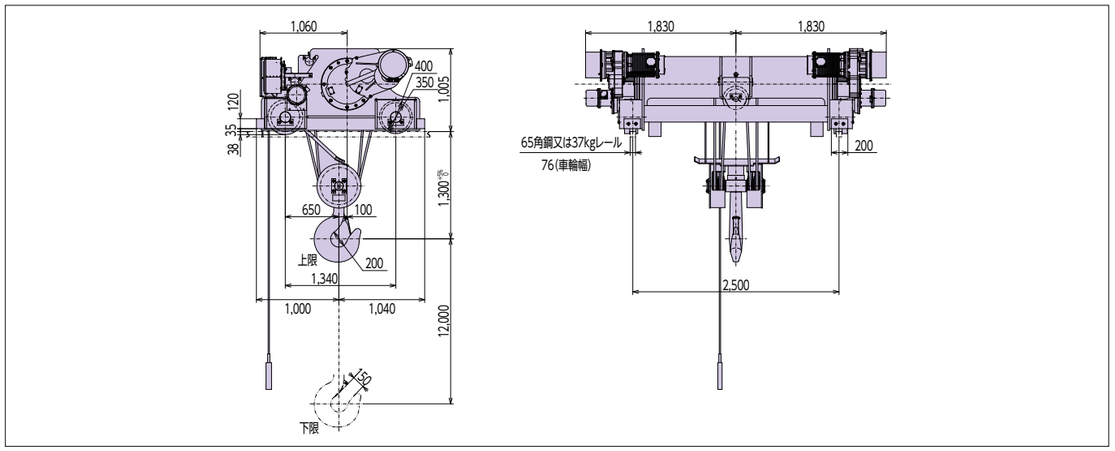

●定格荷重50t/巻上速度0.33～3.3(6.6)m/min　〈形式:50KHD-T11-WR4〉

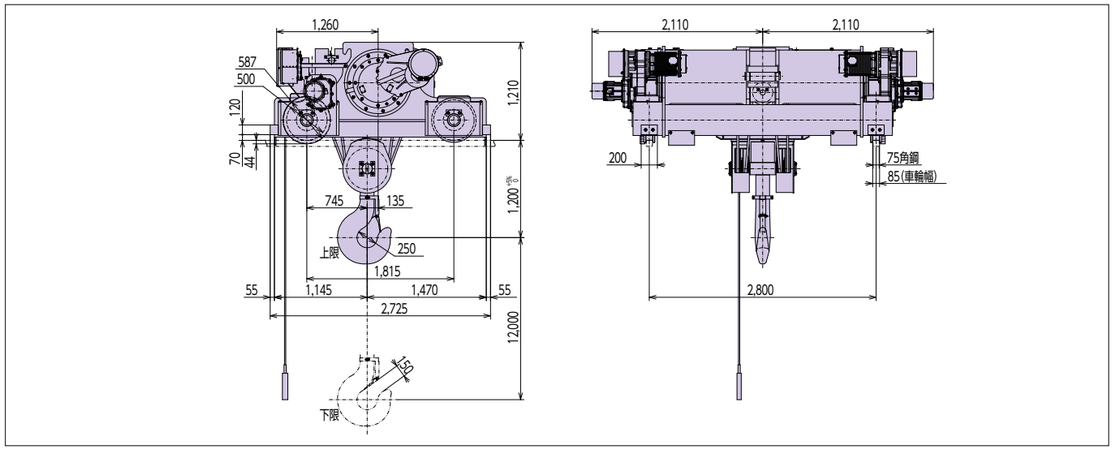

●定格荷重60t/巻上速度0.33～3.3(6.6)m/min　〈形式:60KHD-T11-WR4〉

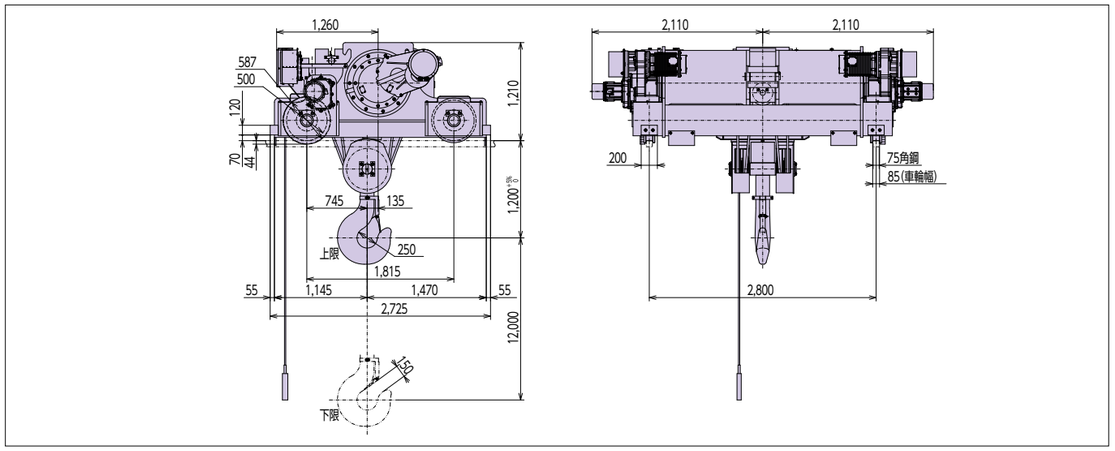

■ホイスト仕様表

定格荷重				t	1	2	2.8	3	5	7.5	10	15	20	30
つり上げ荷重				t	1.01	2.02	2.83	3.03	5.07	7.65	10.2	15.2	20.3	30.4
揚程（低揚程/高揚程）	普通形			m	6/12	6/12	6/12	6/12	8/12	8/12	8/12	8/12	—/12	—
	ローヘッド形			m	6/12	6/12	6/12	6/12	6/11	—	—	—	—	—
	ダブルレール形			m	—	—/12	6/12	6/12	8/12	8/12	8/12	8/12	—/12	—/12
つり上げ装置等の等級				—	D	D	D	D	D	D	D	D	D	D
巻上 インバータ 速度（ ）内は軽負荷時速度	2速形			m/s	0.022~0.217(0.325)	0.017~0.167(0.25)	0.015~0.15(0.225)	0.015~0.15(0.225)	0.013~0.133(0.2)	0.012~0.12(0.18)	0.01~0.10(0.15)	0.01~0.10(0.15)	0.008~0.083(0.125)	0.006~0.055(0.083)
				m/min	1.3~13(19.5)	1.0~10(15)	0.9~9.0(13.5)	0.9~9.0(13.5)	0.8~8.0(12)	0.72~7.2(10.8)	0.6~6.0(9.0)	0.6~6.0(9.0)	0.5~5.0(7.5)	0.33~3.3(5.0)
	1速形			m/s	—	—	—	—	—	—	—	0.10(0.15)	0.083(0.125)	0.055(0.083)
				m/min	—	—	—	—	—	—	—	6.0(9.0)	5.0(7.5)	3.3(5.0)
	モータ出力			kW	2.3	3.5	4.8	5.0	7.0	9.5	10.5	16	18	18
	定格電流	200V50Hz/200V60Hz/220V60Hz		A	14.0/13.5/12.5	20.0/18.0/16.0	25.0/23.0/21.0	26.0/24.0/22.0	35.0/34.0/30.0	46.0/43.0/40.0	54.0/51.0/46.0	70.0/69.0/63.0	78.0/77.0/71.0	82.0/81.0/73.0
		400V50Hz/400V60Hz/440V60Hz※		A	8.0/7.0/7.0	10.5/9.5/9.5	13.5/12.5/11.5	14.0/13.0/12.0	19.0/17.0/16.0	24.0/22.0/22.0	25.0/25.0/22.0	34.0/34.5/32.0	38.0/37.0/36.0	41.0/40.0/36.0
	モータ極数			—	4	4	4	4	4	4	4	4	4	4
横行 インバータ 速度（ ）内は軽負荷時速度	2速形			m/s	0.042~0.417	0.042~0.417	0.042~0.417	0.042~0.417	0.042~0.417	0.028~0.283	0.028~0.283	0.028~0.283	0.028~0.283	0.028~0.283
				m/min	2.5~25	2.5~25	2.5~25	2.5~25	2.5~25	1.7~17	1.7~17	1.7~17	1.7~17	1.7~17
	1速形			m/s	—	—	—	—	—	—	—	0.283	0.283	0.283
				m/min	—	—	—	—	—	—	—	17	17	17
	普通形 ローヘッド形	モータ出力		kW	0.36	0.36	0.55	0.55	0.75	0.56×2	0.56×2	0.84×2	0.84×2	—
		定格電流※	200V50Hz/200V60Hz/220V60Hz	A	1.6/1.6/1.6	1.6/1.6/1.6	2.5/2.5/2.5	2.5/2.5/2.5	2.8/2.8/2.8	2.2×2/2.1×2/2.1×2	2.2×2/2.1×2/2.1×2	1.8×2/1.7×2/1.7×2	1.8×2/1.7×2/1.7×2	—
			400V50Hz/400V60Hz/440V60Hz※	A	0.8/0.8/0.8	0.8/0.8/0.8	1.2/1.2/1.2	1.2/1.2/1.2	1.6/1.6/1.6	1.0×2/1.0×2/1.0×2	1.1×2/1.1×2/1.1×2	1.1×2/1.1×2/1.1×2	1.2×2/1.1×2/1.1×2	—
	ダブルレール形	モータ出力		kW	—	0.36	0.55	0.55	0.55	0.55×2	0.55×2	0.55×2	0.55×2	0.84×2
		定格電流※	200V50Hz/200V60Hz/220V60Hz	A	—	1.6/1.6/1.6	2.5/2.5/2.5	2.5/2.5/2.5	2.6/2.8/2.8	1.7×2/1.5×2/1.4×2	1.7×2/1.5×2/1.4×2	1.7×2/1.5×2/1.4×2	2.2×2/1.8×2/1.8×2	3.3×2/2.7×2/2.7×2
			400V50Hz/400V60Hz/440V60Hz※	A	—	0.8/0.8/0.8	1.2/1.2/1.2	1.2/1.2/1.2	1.5/1.5/1.5	1.0×2/1.0×2/1.0×2	1.1×2/1.1×2/1.1×2	1.1×2/1.1×2/1.1×2	1.2×2/1.1×2/1.1×2	1.4×2/1.3×2/1.1×2
商用	速度（50Hz/60Hz）			m/s	0.35/0.417	0.35/0.417	0.35/0.417	0.35/0.417	0.35/0.417	0.233/0.283	0.233/0.283	—	—	—
				m/min	21/25	21/25	21/25	21/25	21/25	14/17	14/17	—	—	—
	普通形 ローヘッド形	モータ出力（50Hz/60Hz）		kW	0.30/0.36	0.30/0.36	0.45/0.55	0.45/0.55	0.63/0.75	0.47×2/0.56×2	0.47×2/0.56×2	—	—	—
		定格電流※	200V50Hz/200V60Hz/220V60Hz	A	2.0/1.6/1.8	2.0/1.6/1.8	2.7/2.0/2.3	2.7/2.0/2.3	3.0/2.3/2.6	3.7×2/2.6×2/3.0×2	3.7×2/2.6×2/3.0×2	—	—	—
			400V50Hz/400V60Hz/440V60Hz※	A	1.1/1.0/1.0	1.1/1.0/1.0	1.4/1.1/1.2	1.4/1.1/1.2	1.6/1.3/1.4	2.1×2/1.7×2/1.7×2	2.1×2/1.7×2/1.7×2	—	—	—
	ダブルレール形	モータ出力（50Hz/60Hz）		kW	—	0.30/0.36	0.45/0.55	0.45/0.55	0.45/0.55	0.45×2/0.55×2	0.45×2/0.55×2	—	—	—
		定格電流※	200V50Hz/200V60Hz/220V60Hz	A	—	2.0/1.6/1.8	2.7/2.0/2.3	2.7/2.0/2.3	2.9/2.2/2.4	2.7×2/2.0×2/2.3×2	2.7×2/2.0×2/2.3×2	—	—	—
			400V50Hz/400V60Hz/440V60Hz※	A	—	1.1/1.0/1.0	1.4/1.1/1.2	1.4/1.1/1.2	1.5/1.2/1.3	1.4×2/1.0×2/1.2×2	1.4×2/1.0×2/1.2×2	—	—	—
	モータ極数	普通形		—	4	4	4	4	4	6	6	4	4	—
		ローヘッド形		—	4	4	4	4	4	—	—	—	—	—
		ダブルレール形		—	—	4	4	4	4	4	4	4	4	4
ワイヤロープ	普通形		掛数	—	2	2	2	2	4	4	4	4	4	—
			構成	—	6×Fi(29)-B	6×Fi(29)-B	6×Fi(29)-B	6×Fi(29)-B	6×Fi(29)-B	6×Fi(29)-B	6×Fi(29)-B	6×Fi(29)-B	6×Fi(29)-B	—
			直径	mm	φ8	φ11.2	φ14	φ14	φ12.5	φ14	φ16	φ20	φ22.4	—
	ローヘッド形		掛数	—	4	4	4	4	4	—	—	—	—	—
			構成	—	6×W(19)-B	6×Fi(29)-B	6×Fi(29)-B	6×Fi(29)-B	6×Fi(29)-B	—	—	—	—	—
			直径	mm	φ6.3	φ8	φ10	φ10	φ12.5	—	—	—	—	—
	ダブルレール形		掛数	—	—	4	4	4	4	4	4	4	4	8
			構成	—	—	6×Fi(29)-B	6×Fi(29)-B	6×Fi(29)-B	6×Fi(29)-B	6×Fi(29)-B	6×Fi(29)-B	6×Fi(29)-B	6×Fi(29)-B	6×Fi(29)-B
			直径	mm	—	φ8	φ10	φ10	φ12.5	φ14	φ16	φ20	φ22.4	φ20

その他共通事項	電源（三相）	200V級	AC200V50Hz、AC200V60Hz、AC220V60Hz
		400V級	AC380V50Hz、AC400V50Hz、AC415V50Hz、AC380V60Hz、AC400V60Hz、AC440V60Hz、AC460V60Hz、AC480V60Hz
	操作方式	ペンダント式（標準品）	ペンダント式押ボタン操作・床上8点押ボタン（入、切、上、下、東、西、南、北） ［ご注意］2段モーションの押ボタンは下記になります。 巻上・横行インバータ（2速形）：上、下、東、西、南、北 巻上のみインバータ：上、下（SuperVシリーズのみ適用） 横行のみインバータ：東、西（SuperVシリーズのみ適用） ※巻上・横行インバータ（1速形）は、1段モーションのみ
		無線式（注文品）	無線式押ボタン操作（日本国内のみ）・ 10点送信機（入/警、切、上、下、東、西、南、北、空白、照明） ［ご注意］上、下、東、西、南、北は2段モーションの押ボタンです。
	操作電圧	200V級	AC200VまたはAC220V（電源電圧による）
		400V級	AC200V（内蔵ダウントランスによる）
	反復定格（荷重率≦0.63）	巻上 始動頻度	400回/時
		巻上 負荷時間率	40%ED
		横行 始動頻度	400回/時
		横行 負荷時間率	40%ED
	給電方式		ケーブル給電（コレクタ、バスダクトなどの接触式集電子の場合は、必ずダブルトロリにしてください）
	保護構造		IP44（JIS C4034-5:1999〈電動機〉、JIS C0920:2003〈制御盤〉） ［ご注意］1.屋外で使用の際にはホイストに雨がかからないよう屋根のついた待避所を設けてください。　2.IP表示は電動機および制御盤に適用します。
	周囲温度		-10℃~40℃（凍結なきこと）
	湿度		90%以下（結露なきこと）
	塗装色		マンセル 2.5B 2.5/1
	準拠規格		クレーン構造規格

■日本産業規格（JIS規格）相違点

相違点	JIS規格番号	JIS規格名称	相違内容
反復定格	JIS C9620:2012	電気ホイスト	項4.6（電動機の定格）に規定されている値（40%ED、240回／時）よりも始動頻度が400回／時と多いため適合しておりません。
周囲温度	JIS C9620:2012	電気ホイスト	項4.8（標準仕様状態）に規定されている値（-5℃～40℃）よりも下限値が-10℃と低いため適合しておりません。
湿度	JIS C9620:2012	電気ホイスト	項4.8（標準仕様状態）に規定されている値（45%RH～85%RH）よりも上限値が90%と高いため適合しておりません。

※ 記載以外の電源電圧は特注品のため、個別に定格電流を銘板に記載します。

［ご注意］

- 下記のような特殊環境の場合は標準仕様では使用できませんので別途お問い合わせください。
  1.酸・アルカリ・塩分・腐食性ガスなどの雰囲気で使用する場合
  2.周囲温度が40℃を超える場合
  3.粉じんが多い場所で使用する場合
  4.水のかかる場所で使用する場合
  5.有機溶剤や揮発性粉じんなど、引火爆発などの危険性がある環境で使用する場合
  6.高頻度使用がある場合
- 電源ノイズの多い場所では急停止などの誤動作が起きる場合がありますので、ノイズフィルタの設置をお勧めします。
- インバータホイストは押ボタンをOFFにしてもすぐには停止しません。クッションストップするため、運転速度に比例した停止距離が必要ですので、停止距離を考慮して運転してください。特に軽負荷時で定格速度を超えた高速運転をしている場合は十分な停止距離をとってください。
- 最低速で1分以上の連続運転を行った場合、インバータの過熱保護が動作し停止する場合があります。このような場合はインバータが冷めるまで停止させてからご使用ください（目安は5分以上）

■ホイスト寸法図

●普通形ホイスト

1t

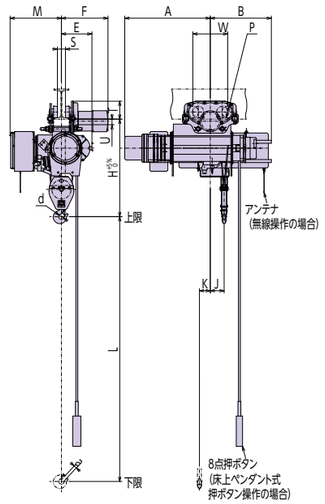

2t～3t

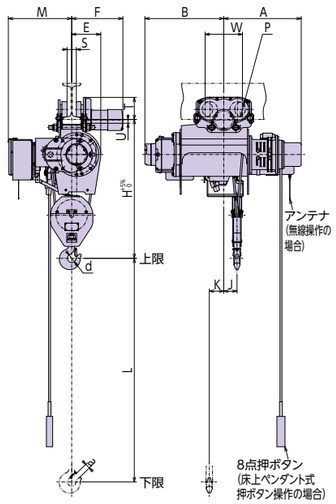

5t

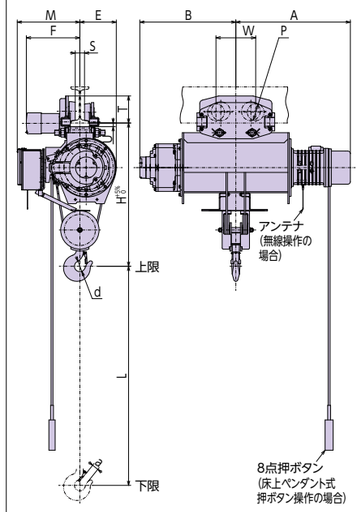

7.5t、10t

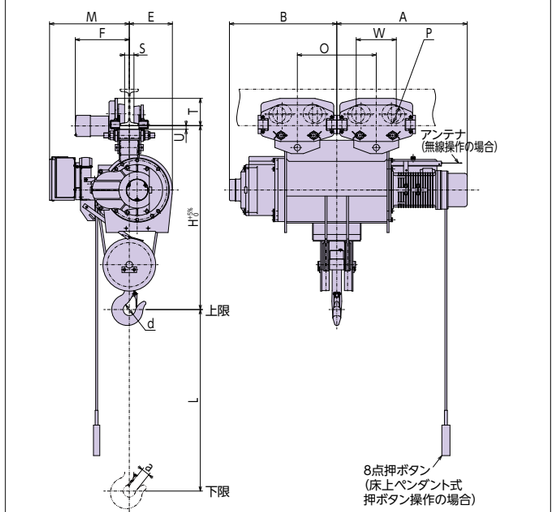

15t、20t

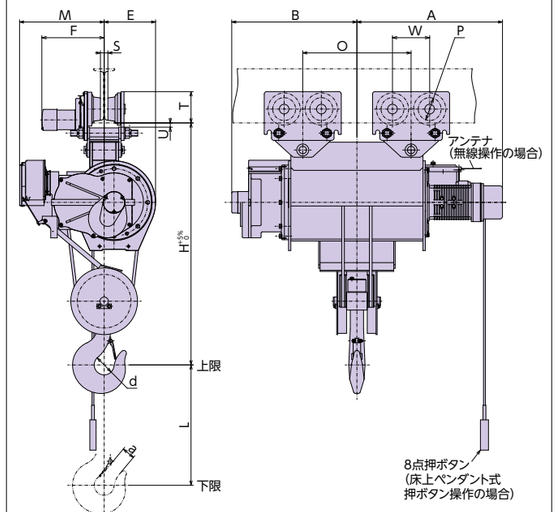

シリーズ			SuperVシリーズ(4形)																												V8シリーズ(4形)							
形式	巻上・横行インバータ(2速形)	ペンダント式押ボタン操作	1M-T65-W4		1HM-T65-W4		2M-T75-W4		2HM-T75-W4		2.8M-T65-W4		2.8HM-T65-W4		3M-T65-W4		3HM-T65-W4		5M-T55-W4		5HM-T55-W4		7.5M-T55-W4		7.5HM-T55-W4		10M-T55-W4		10HM-T55-W4		15M-T88-W4		15HM-T88-W4		20HM-T88-W4			
		無線操作	1M-T65-WM44		1HM-T65-WM44		2M-T75-WM44		2HM-T75-WM44		2.8M-T65-WM44		2.8HM-T65-WM44		3M-T65-WM44		3HM-T65-WM44		5M-T55-WM44		5HM-T55-WM44		7.5M-T55-WM44		7.5HM-T55-WM44		10M-T55-WM44		10HM-T55-WM44		15M-T88-WM44		15HM-T88-WM44		20HM-T88-WM44			
	巻上・横行インバータ(1速形)	ペンダント式押ボタン操作	–		–		–		–		–		–		–		–		–		–		–		–		–		–		15M-T88-4		15HM-T88-4		20HM-T88-4			
		無線操作	–		–		–		–		–		–		–		–		–		–		–		–		–		–		–		–		–			
	巻上のみインバータ	ペンダント式押ボタン操作	1M-T65-V4		1HM-T65-V4		2M-T75-V4		2HM-T75-V4		2.8M-T65-V4		2.8HM-T65-V4		3M-T65-V4		3HM-T65-V4		5M-T55-V4		5HM-T55-V4		7.5M-T55-V4		7.5HM-T55-V4		10M-T55-V4		10HM-T55-V4		–		–		–			
		無線操作	1M-T65-VM44		1HM-T65-VM44		2M-T75-VM44		2HM-T75-VM44		2.8M-T65-VM44		2.8HM-T65-VM44		3M-T65-VM44		3HM-T65-VM44		5M-T55-VM44		5HM-T55-VM44		7.5M-T55-VM44		7.5HM-T55-VM44		10M-T55-VM44		10HM-T55-VM44		–		–		–			
定格荷重(t)			1				2				2.8				3				5				7.5				10				15				20			
概略寸法(mm)		L	6,000		12,000		6,000		12,000		6,000		12,000		6,000		12,000		8,000		12,000		8,000		12,000		8,000		12,000		8,000		12,000		12,000			
		H	790				985				1,115				1,115				1,190				1,345				1,515				1,865				2,010			
		A	545		715		620		630		610		645		610		645		845		955		1,075		1,150		1,075		1,150		1,060		1,160		1,210			
		B	475		510		435		615		510		660		510		665		690		800		830		905		885		960		950		990		1,040			
		M	430				485				530				530				525				640				670				705				705			
		E	255				220				245				245				305				315				355				427				427			
		W	200/290				200/290				230/310				230/310				250/330				230/310				250/330				309/309				309/309			
		G	–				–				–				–				–				560		760		650		786		820				900			
		K	20		90		30		110		35		120		35		120		–				–				–				–				–			
		J	85		115		75		100		80		110		80		110		–				–				–				–				–			
		φd	45				56				71				71				90				100				100				130				165			
		φP	96/96				96/96				128/128				128/128				156/140				128/128				156/140				190/190				190/190			
		a	23				36				42				42				58				69				69				86				108			
最小屈曲半径(m)			3.5/1.5				4.5/1.8				5.0/2.0				5.0/2.0				直線/3.0				直線/直線				直線/直線				直線/直線				直線/直線			
使用I形鋼との隙間(mm)			F	S	T	U	F	S	T	U	F	S	T	U	F	S	T	U	F	S	T	U	F	S	T	U	F	S	T	U	F	S	T	U	F	S	T	U
200×100×7			374	42	148	47/42	378	42	148	42/42																												
250×125×7.5			387	67	151	44/39	391	67	151	39/39	417	52	177	38/38	417	52	177	38/38																				
300×150×11.5			400	92	160	35/30	404	92	160	30/30	430	77	187	28/28	430	77	187	28/28	450	77	225	30/30	440	77	186	28/28	450	77	225	30/30								
450×175×11											443	102	185	30/30	443	102	185	30/30	463	102	223	32/32	453	102	184	30/30	460	102	225	30/30	524	62	280	30/30	524	62	280	30
600×190×13																							461	117	189	25/25	468	117	230	25/25	532	77	285	25/25	532	77	285	25
概略質量(kg)			200		220		295		345		405		435		405		435		710		775		970		1,030		1,280		1,340		2,140		2,390		2,740			

[ご注意] 1. 本表は200V級、400V級共通です。
2. W、P寸法は[駆動側/従動側]を示します。
3. U寸法は[低揚程/高揚程]を示します。(20tの場合は高揚程を示します)
4. 最小屈曲半径は[横行インバータ/横行商用]を示します。(15t、20tの場合は[2速形/1速形]を示します)
5. 特にご指定がない場合は、□のI形鋼寸法に合わせて納入します。
6. 電子部品を搭載していますので、横行用・走行用ストッパには必ず緩衝材を取り付けるか緩衝機構を設けてください。

■ホイスト寸法図

●ダブルレール形ホイスト

2t～5t

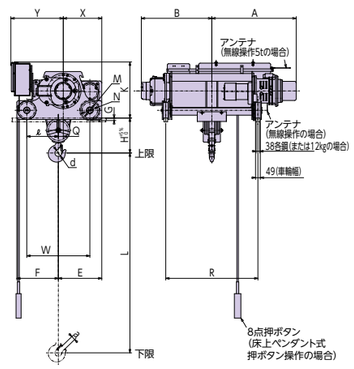

7.5t、10t

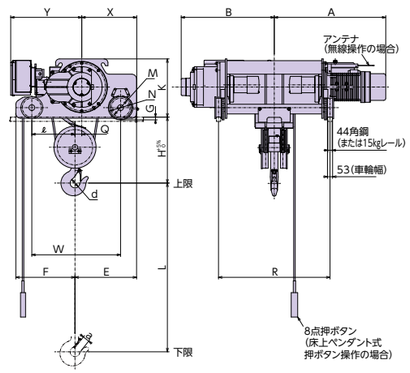

15t、20t

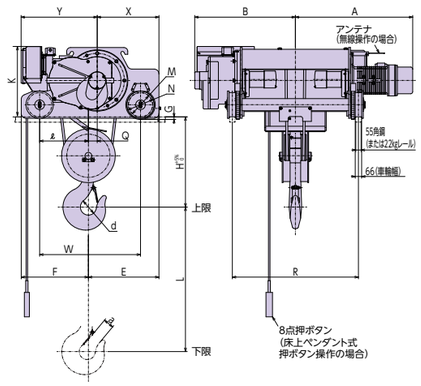

30t

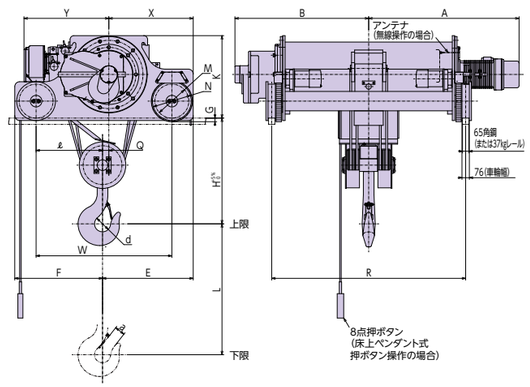

シリーズ			SuperV シリーズ（4 形）												V8 シリーズ（4 形）			
形式	巻上・横行インバータ（2 速形）	ペンダント式押ボタン操作	2HD-T55-W4	2.8D-T55-W4	2.8HD-T55-W4	3D-T55-W4	3HD-T55-W4	5D-T55-W4	5HD-T55-W4		7.5D-T55-W4	7.5HD-T55-W4	10D-T55-W4	10HD-T55-W4	15D-T88-W4	15HD-T88-W4	20HD-T88-W4	30HD-T88-W4
		無線操作	2HD-T55-WM44	2.8D-T55-WM44	2.8HD-T55-WM44	3D-T55-WM44	3HD-T55-WM44	5D-T55-WM44	5HD-T55-WM44		7.5D-T55-WM44	7.5HD-T55-WM44	10D-T55-WM44	10HD-T55-WM44	15D-T88-WM44	15HD-T88-WM44	20HD-T88-WM44	30HD-T88-WM44
	巻上・横行インバータ（1 速形）	ペンダント式押ボタン操作	–	–	–	–	–	–	–		–	–	–	–	15D-T88-4	15HD-T88-4	20HD-T88-4	30HD-T88-4
		無線操作	–	–	–	–	–	–	–		–	–	–	–	–	–	–	–
	巻上のみインバータ	ペンダント式押ボタン操作	2HD-T55-V4	2.8D-T55-V4	2.8HD-T55-V4	3D-T55-V4	3HD-T55-V4	5D-T55-V4	5HD-T55-V4		7.5D-T55-V4	7.5HD-T55-V4	10D-T55-V4	10HD-T55-V4	–	–	–	–
		無線操作	2HD-T55-VM44	2.8D-T55-VM44	2.8HD-T55-VM44	3D-T55-VM44	3HD-T55-VM44	5D-T55-VM44	5HD-T55-VM44		7.5D-T55-VM44	7.5HD-T55-VM44	10D-T55-VM44	10HD-T55-VM44	–	–	–	–
定格荷重（t）			2	2.8		3		5			7.5		10		15		20	30
概略寸法（mm）		L	12,000	6,000	12,000	6,000	12,000	8,000	12,000		8,000	12,000	8,000	12,000	8,000	12,000	12,000	12,000
		H	310	360		360		560			515		680		785		930	1,090
		K	520	580		580		590			600		600		730		730	850
		R	900	650	950	650	950	900	1,150		1,000	1,150	1,000	1,150	1,000	1,200	1,300	2,000
		E	425	450		450		550			615		650		740		740	935
		F	455	430		430		530			605		615		700		700	905
		W	650	650		650		850			865		915		1,040		1,040	1,400
		X	385	399		399		495			548		580		640		640	870
		Y	515	545		545		605			730		735		780		780	875
		A	835	710	870	710	870	845	955		1,075	1,150	1,075	1,150	1,060	1,160	1,210	1,560
		B	675	570	730	570	730	690	800		830	905	885	960	960	990	1,040	1,390
		φd	56	71		71		90			100		100		130		165	165
		Q	40	51		51		55			67		70		89		91	65
		ℓ	350	325		325		425			433		445		505		505	685
		φM	160	160		160		160			195		195		250		250	350
		φN	190	190		190		190			225		225		282		282	400
		G	26	26		26		26			29		29		28		28	38
		a	36	42		42		58			69		69		86		108	108
使用レール			38 角鋼または 12kg レール								44 角鋼または 15kg レール				55 角鋼または 22kg レール			65 角鋼または 37kg レール
車輪幅（mm）			49								53				66			76
概略質量（kg）			400	440	510	440	510	695	765		1,100	1,170	1,310	1,400	1,950	2,100	2,250	4,200

[ご注意] 1. 本表は 200V 級、400V 級共通です。
2. 電子部品を搭載していますので、横行用・走行用ストッパには必ず緩衝材を取り付けるか緩衝機構を設けてください。

■ホイスト寸法図

●ローヘッド形ホイスト

1t（揚程 6m）

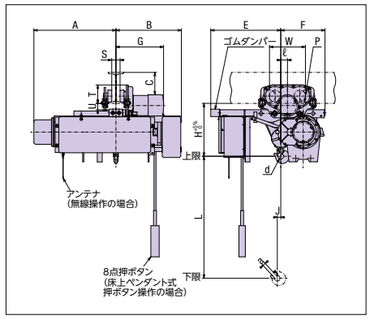

1t（揚程 12m）

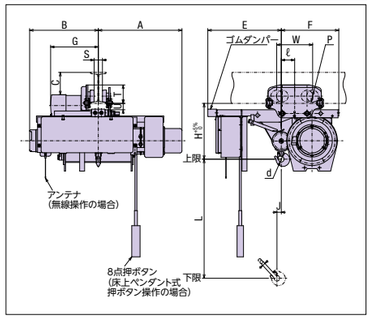

2t ～ 5t

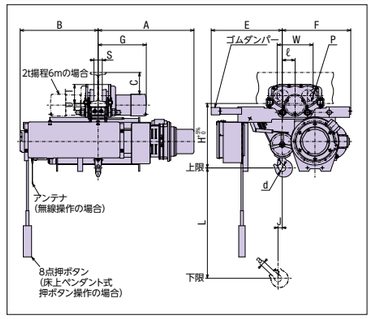

シリーズ			SuperV シリーズ（4形）									
形式	巻上・横行インバータ	ペンダント式押ボタン操作	1L-T$_{55}$-W$_4$	1HL-T$_{55}$-W$_4$	2L-T$_{55}$-W$_4$	2HL-T$_{55}$-W$_4$	2.8L-T$_{55}$-W$_4$	2.8HL-T$_{55}$-W$_4$	3L-T$_{55}$-W$_4$	3HL-T$_{55}$-W$_4$	5L-T$_{55}$-W$_4$	5HL-T$_{55}$-W$_4$
		無線操作	1L-T$_{55}$-WM$_{44}$	1HL-T$_{55}$-WM$_{44}$	2L-T$_{55}$-WM$_{44}$	2HL-T$_{55}$-WM$_{44}$	2.8L-T$_{55}$-WM$_{44}$	2.8HL-T$_{55}$-WM$_{44}$	3L-T$_{55}$-WM$_{44}$	3HL-T$_{55}$-WM$_{44}$	5L-T$_{55}$-WM$_{44}$	5HL-T$_{55}$-WM$_{44}$
	巻上のみインバータ	ペンダント式押ボタン操作	1L-T$_{55}$-V$_4$	1HL-T$_{55}$-V$_4$	2L-T$_{55}$-V$_4$	2HL-T$_{55}$-V$_4$	2.8L-T$_{55}$-V$_4$	2.8HL-T$_{55}$-V$_4$	3L-T$_{55}$-V$_4$	3HL-T$_{55}$-V$_4$	5L-T$_{55}$-V$_4$	5HL-T$_{55}$-V$_4$
		無線操作	1L-T$_{55}$-VM$_{44}$	1HL-T$_{55}$-VM$_{44}$	2L-T$_{55}$-VM$_{44}$	2HL-T$_{55}$-VM$_{44}$	2.8L-T$_{55}$-VM$_{44}$	2.8HL-T$_{55}$-VM$_{44}$	3L-T$_{55}$-VM$_{44}$	3HL-T$_{55}$-VM$_{44}$	5L-T$_{55}$-VM$_{44}$	5HL-T$_{55}$-VM$_{44}$
定格荷重（t）			1		2		2.8		3		5	
概略寸法（mm）		L	6,000	12,000	6,000	12,000	6,000	12,000	6,000	12,000	6,000	11,000
		H	425	450	515	520	600	650	600	650	810	
		A	665	675	705	775	750	795	750	795	845	955
		B	530	560	605	635	620	700	620	700	690	800
		E	565	595	595	575	635	675	635	675	705	
		F	360	465	480	560	575	660	575	660	675	
		W	200/290		200/290		230/310	230/410	230/310	230/410	250/330	
		J	28	35	42	34	46	50	46	50	35	
		φd	45		56		71		71		90	
		φP	96/96		96/96		128/128		128/128		156/140	
		a	23		36		42		42		58	
		ℓ	54	108	85	104	100	99	100	99	89	
最小屈曲半径（m）			3.5/1.5		4.5/1.8		5.0/2.0	直線/3.5	5.0/2.0	直線/3.5	直線/3.0	

使用I形鋼との隙間（mm）	G	S	T	U	G	S	T	U	G	S	T	U	G	S	T	U	G	S	T	U
200×100×7	374	42	148	52	378	42	148	32												
250×125×7.5	387	67	151	49	391	67	151	29	417	52	177	28	417	52	177	28				
300×150×11.5	400	92	160	40	404	92	160	20	430	77	187	18	430	77	187	18	450	77	225	23
450×175×11									443	102	185	20	443	102	185	20	463	102	223	25
概略質量（kg）	235		315		330		460		455		620		455		620		765		835	

［ご注意］1. 本表は200V級、400V級共通です。
2. W、P 寸法は［駆動側／従動側］を示します。
3. 最小屈曲半径は［横行インバータ／横行商用］を示します。
4. 特にご指定がない場合は、□の I形鋼寸法に合わせて納入します。
5. 電子部品を搭載していますので、横行用・走行用ストッパには必ず緩衝材を取り付けるか緩衝機構を設けてください。
6. 制御盤取付面にゴムダンパーを標準装備しています。

サドル用インバータユニット　N-1C$_4$、N-5C$_4$、N-10S$_4$、N-10C$_4$、N-30S$_4$、N-30C$_4$

※ N-10C$_4$、N-30S$_4$、N-30C$_4$ に関しては、日立ホイスト周辺機器総合カタログをご覧ください。

荷振れ抑制機能を搭載し、更に安全性が向上します。

●荷振れ抑制機能標準搭載

当社インバータホイスト（SuperV4、V8（4形））と組み合わせることで、荷振れ抑制機能がご使用いただけます。
（荷振れ抑制機能に関してはP5をご参照ください）

N-1C$_4$、N-5C$_4$ の場合、2017 年 10 月以降生産分より荷振れ抑制機能を標準搭載しています。搭載されているかは、制御盤表面の飾り銘板でご確認いただけます。

荷振れ抑制機能無し

荷振れ抑制機能搭載

2017 年以降生産分より

●取り付け・配線だけで工事完了

遮断器・主電源開閉器を標準装備しているので共用保護盤は不要です。※N-10S$_4$は装備しておりません。お客さまにてご準備ください。

●取り付けが容易なコンパクトタイプ

全部品盤内収納で取り付けが容易です。

●衝撃・荷振れを大きく軽減

クッションスタート・ストップで加速や減速がスムーズ、衝撃・荷振れを軽減します。

●速度切り替えで効率的な作業を実現

走行速度は２段速、定格速度の10:1の範囲で設定可能です。
ライン作業に適した速度に対応できます。
一部サドルにおいては1.5倍速、２倍速設定が可能です。

●メンテナンス性向上

衝撃低減でサドル機械部分のショックを低減、消耗部品を長寿命化できます。
始動回数などがひと目でわかる８桁７セグメント LED 表示器搭載。
USBメモリに製品の運転情報データを取り込み可能。
・運転情報データはテキスト形式で出力します。
・USBメモリは付属しておりません。

●クレーンシステムへの取り付けが容易

動作状態などを出力するリレー搭載
・N-1C$_4$/N-5C$_4$:1 系統　N-10S$_4$:3 系統
操作入力以外に外部入力回路搭載
・N-1C$_4$/N-5C$_4$:2 系統　N-10S$_4$:5 系統

下記のような特殊な環境の場合は、標準仕様では使用できません。別途お問い合わせください。
■酸・アルカリ・塩分・腐食性ガスなどの雰囲気で使用する場合
■周囲温度 40℃を超える場合
■粉じんが多い場合
■有機溶剤や揮発性粉じんなど、引火爆発などの危険性のある環境で使用する場合
■電源ノイズの多い場所では、インバータホイストが誤動作する場合がありますので、ノイズフィルタの設置をおすすめします。

■仕様表

形式	N-1C$_4$	N-5C$_4$	N-10S$_4$（受注品）
適用ホイスト	1t以下	2～5t	7.5～10t
適用サドル形式（日立クレーンサドル以外には使用できません）※5	●TH$_5$-10※1 ○TLM$_5$-10	●TH$_5$-10　●TH$_5$-28　●TH$_5$-30　●TH$_5$-56　○THL$_6$-56 ●THL$_6$-30 ○TLM$_6$-28　○TLM$_6$-45※2 ○TLM$_6$-30 TLU$_5$-28※3　TLU$_5$-56※4	●TH$_6$-75 ●TH$_6$-100 ●TLM$_6$-100
●:2倍速 ○:1.5倍速	SL$_5$-10　SLM$_5$-10	SL$_6$-28　SL$_5$-30　SLM$_5$-28　SL$_5$-56	GU-45　GU$_5$-56　GU$_5$-75
遮断器	S-50EB（20A）（内蔵）	S-50EB（50A）（内蔵）	不付
主電源開閉器	HS50（50A）（内蔵）		不付
電源	200V級：三相、AC200V 50/60Hz または AC220V 60Hz 400V級：三相、AC380V 50Hz、400V 50/60Hz、415V 50Hz、440V 60Hz		
給電方式	ケーブル給電（コレクタ・バスダクトなど接触式集電子の場合は、必ずダブルトロリにしてください）		
速度範囲	TH$_6$-100以外：0.0417～0.417m/s（2.5～25m/min）　TH$_6$-100：0.05～0.5m/s（3.0～30m/min）（工場出荷時は、最低速（6Hz）と最高速（60Hz）に設定してあります）		
反復定格	負荷時間率　25%ED、始動頻度250回/h ２倍速で使用する場合は25%ED、110回/h　1.5倍速で使用する場合は25%ED、150回/h		
操作方式	２段モーション式床上押ボタン（1段目：低速、２段目：高速）対応（押ボタン不付き）		
保護構造	JIS C0920　IP44（ご注文によりIP55が選択可能）　［ご注意］屋外で使用の際には、ユニットに屋根等を設けてください。		
周囲温度	−10℃～40℃（凍結なきこと）		
湿度	90%以下（結露なきこと）		
塗装色	マンセル2.5B　2.5/1		
その他	警報・照明用電磁接触器取付可能、運転状態検出および異常検出機能、コンデンサ寿命予告搭載		
概略質量	17kg		33kg
架設方式	取付穴（4-10）を利用して、クレーンにネジ止めしてください。		

※1. TH$_5$-10を使用し、ホイストの定格荷重が2tの場合は、N-5C$_4$をご使用ください。
※2. TLM$_6$-45で使用される場合は25%ED、150回/hとなります。
※3. 1tホイストを使用の場合は、N-1C$_4$をご使用ください。
※4. 5t以下のホイストでご使用ください。
※5. SL-6には使用できません。

■電気配線概略図

N-1C$_4$、N-5C$_4$の場合

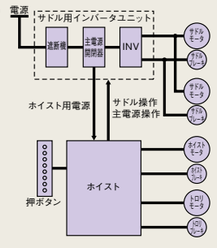

N-10S$_4$の場合

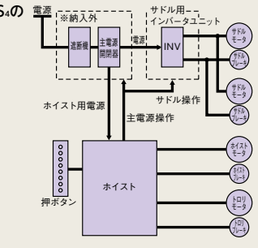

［ご注意］●主電源開閉器は、緊急の電源遮断を兼ねております。
操作部には「入」「切」ボタン付きを使用し、主電源開閉器の操作を行える様に配線してください。

■寸法図

［ご注意］●取り付け方向は、図示Ⓐを上側に、Ⓑを下側にしてください。

N-1C$_4$、N-5C$_4$

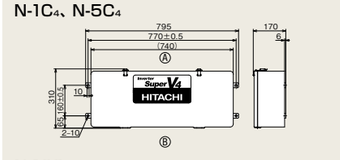

N-10S$_4$

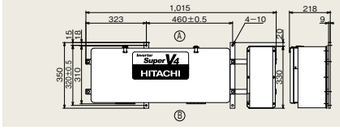

■ 使い勝手向上

●外部出力（3点）標準搭載

動作状態などを出力するリレーを標準搭載しました（3系統）。
クレーンシステム構成にご活用いただけます。
（当社無線操作仕様の場合は標準搭載ではありません。使用する場合は、オプションの外部出力機能をご用命ください。）

●外部入力（5点）標準搭載

横行リミットの入力による制御などに使用できる入力端子を標準搭載しました（5系統）。
クレーンシステム構成にご活用いただけます。

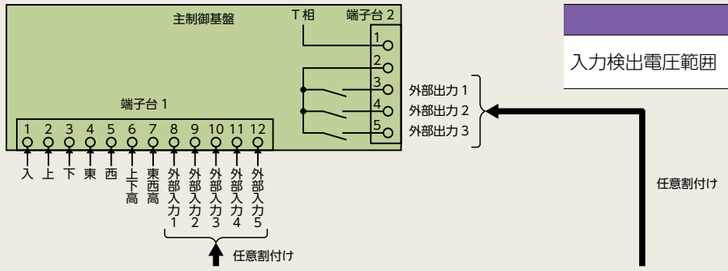

外部入力電圧仕様	
入力検出電圧範囲	AC200V 50Hz AC200 ～ AC220V 60Hz

［ご注意］1. 誘導負荷は接続しないでください。
2. 操作電圧と同位相を入力してください。

外部入力に割付け可能な信号一覧

No.	入力信号名	入力による制御概要	
1	巻上操作入力	高速（2速目）運転実施	
2	横行操作入力		
3	巻上動作制御	運転禁止または、高速（2速目）運転禁止	
4	横行動作制御	（設定によりどちらか一方を選択）	
5	軽負荷高速禁止	軽負荷高速運転を禁止	
6	電子リミット禁止	電子リミット機能の上下限停止を無効	
7	変速点禁止	変速点機能の上下変速点動作を無効	
8	巻上速度増速	入力時間により、運転速度を無段階に可変	
9	巻上速度減速		
10	横行速度増速		
11	横行速度減速		
12	速度増減速初期化	No.8～11で可変した速度を初期値に戻す	
13	横行リミット	横行リミット状態による動作制御	
14	基準点位置設定	入力状態により、基準点位置を再設定	
15	南操作入力	「南」信号の入力	走行稼動状態表示が可能
16	北操作入力	「北」信号の入力	
17	南北高操作入力	「南北高」信号の入力	
18	PB/無線操作選択	ペンダント押ボタン操作/無線操作を選択	
19	荷振れ抑制機能禁止	荷振れ抑制機能の制御を禁止	
20	地切り操作補助機能禁止	地切り操作補助機能の制御を禁止	

外部出力に割付け可能な信号一覧

No.	出力信号名	信号出力タイミング
1	巻上動作可能状態	巻上動作可能時
2	巻上異常検出	巻上関係の異常検出時
3	巻上動作中	巻上インバータ周波数出力中
4	巻上軽負荷高速選択	軽負荷高速運転中
5	巻上過負荷防止	巻上過負荷検出時
6	電子リミット上限停止	電子リミット上限停止点到達時
7	電子リミット下限停止	電子リミット下限停止点到達時
8	上方向変速点	上方向変速点到達時
9	下方向変速点	下方向変速点到達時
10	メカリミット1段目動作	メカリミット1段目動作検出時
11	メカリミット2段目動作	メカリミット2段目動作検出時
12	横行動作可能状態	横行動作可能時
13	横行異常検出	横行関係の異常検出時
14	横行動作中	横行インバータ　周波数出力中
15	横行リミット動作	横行リミット動作検出時
16	操作状態	操作入力検出時
17	フック位置出力	巻上位置が設定位置に到達時
18	メンテナンスアラーム出力	メンテナンスアラーム出力時

［ご注意］1. 外部入力/出力ともに、工場出荷時は「未設定」の設定です。
2. 外部出力はノーマルクローズ/オープンを選択できます。
ノーマルクローズを選択の場合、入信号OFF時はオープン状態になります。

●外部入力機能　横行リミット（外部入力に割付け可能な信号一覧 No.13）

外部入力信号によって、横行リミットの運転制御を実施します。
横行リミットは2段階の設定が可能です。
1段目の横行リミットが動作した場合の運転制御パターンは、下記より選択可能です。
2段目の横行リミットが動作した場合は、急停止を行います。

運転制御パターン	横行リミット動作時の走行運転制御		備考
	リミット動作方向	リミット動作逆方向	
設定なし	通常動作	通常動作	初期値
1	1段目速度	通常動作	
2	1段目速度	1段目速度	
3	減速停止	通常動作	
4	減速停止	1段目速度	
5	急停止	通常動作	
6	急停止	1段目速度	
7	荷振れ抑制急停止	荷振れ抑制動作	荷振れ抑制機能有効時のみ選択可能
8	荷振れ抑制急停止	1段目速度	

■ 注文品対応

●共吊同調機能

2台のインバータホイストを1つの操作ボタンで同時運転します。共吊同調機能には、基本機能の動作同調と高機能の位置同調があります。

- 動作同調：基本機能を備えたベーシック機能です。
- 位置同調：動作同調に自動フック位置調整機能が追加されます。また、位置同調には水平保持制御と位置保持制御があります。

項目	動作同調	位置同調
起動停止の2台同時運転	○	○
トリップ発生時の2台同時停止	○	○
過負荷検出時の2台同時停止	○	○
軽負荷高速判断の2台同期運転	○	○
アンバランス負荷時の運転速度補正	○	○
つり荷の自動位置調整運転	×	○

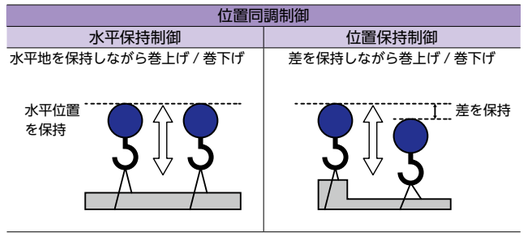

［ご注意］1. 基準点を同一位置に設定調整してください。高い精度が要求される場合、つり荷の水平を出して基準位置の設定を行ってください。定期的に再設定を行うことで性能が維持されます。
2. 偏荷重で生じるワイヤロープ伸びの差は自動補正できません。偏荷重によるモータスリップの違いは自動補正しますがワイヤロープの伸びの差は調整できません。バランスの良い玉掛けが必要です。
3. ホイスト間のデータ通信ケーブル長さに制限があります。位置同調はホイスト間をデータ通信で結び位置情報を交換します。信号用ケーブルを使用し、40m以内で配線してください。

■ 連動/単動切替:連動/単動動作の切り替えが可能です。ご注文時にご指示ください。

押ボタン構成	選択ボタン		巻上	横行
連 単	（連）		2台連動動作	2台連動動作
	（単）		押ボタンつり下げ側のみ動作	押ボタンつり下げ側のみ動作
連 単 単1 単2	（連）		2台連動動作	2台連動動作
	（単）	（単1）	押ボタンつり下げ側のみ動作	押ボタンつり下げ側のみ動作
		（単2）	上記以外のホイスト動作	上記以外のホイスト動作

［ご注意］1. 特にご指定が無い場合は連/単となります。
2. 共吊同調機能はペンダント押ボタン、無線押ボタン双方に対応しております。
3. 2台のホイストを連結して使用される場合はお問い合わせください。

●制御盤IP55対応可能

標準仕様で制御盤保護構造はIP44ですが、ご注文により制御盤保護構造IP55が選択可能です。

［ご注意］●制御盤のみIP55です。モータ部など他の電気部品はIP44になります。
爆発性の雰囲気や鉄粉が多い雰囲気では使用しないでください。

●外部出力機能6点、12点、18点

ペンダント押ボタン操作時、標準で3点搭載している外部出力機能を6点、12点、18点いずれかに拡張することができます（無線操作時も同様に選択可能です）。

選択速度	多段速信号入力				軽負荷高速入力
	4	3	2	1	
多段速1	OFF	OFF	OFF	OFF	OFF
多段速2	OFF	OFF	OFF	ON	OFF
多段速3	OFF	OFF	ON	OFF	OFF
多段速4	OFF	OFF	ON	ON	OFF
多段速5	OFF	ON	OFF	OFF	OFF
多段速6	OFF	ON	OFF	ON	OFF
多段速7	OFF	ON	ON	OFF	OFF
多段速8	OFF	ON	ON	ON	OFF
多段速9	ON	OFF	OFF	OFF	OFF
多段速10	ON	OFF	OFF	ON	OFF
多段速11	ON	OFF	ON	OFF	OFF
多段速12	ON	OFF	ON	ON	OFF
多段速13	ON	ON	OFF	OFF	OFF
多段速14	ON	ON	OFF	ON	OFF
多段速15	ON	ON	ON	OFF	OFF
多段速16	ON	ON	ON	ON	OFF
軽負荷高速	－				ON

［ご注意］1. 操作機器はお客さまにてご準備ください。
また制御機器に応じ、リレーなどで入力回路を構成してください。
2. 上または下操作と、軽負荷高速の入力ONの場合、多段速信号入力状態に関わらず、軽負荷高速判断のための速度で運転し、軽負荷と判断した場合は、軽負荷高速速度で運転します。
軽負荷ではないと判断した場合は定格速度で運転します。

●多段速（巻上：最大16段速＋軽負荷高速、横行：最大8段速）

巻上は上/下入力と4つの速度切替入力の組み合わせで16段速、横行は東/西入力と3つの速度切替入力の組み合わせで8段速まで速度選択が可能です。

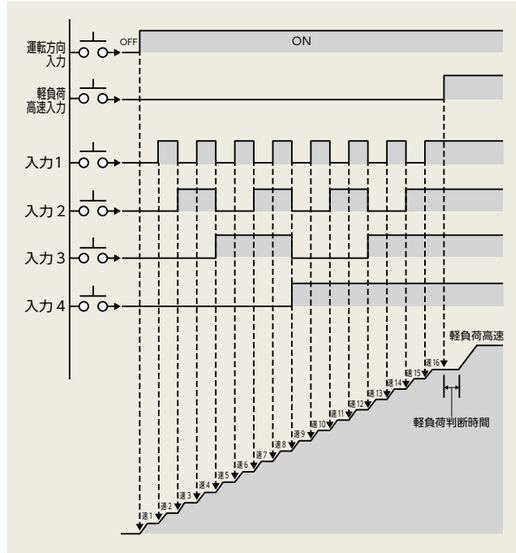

■無線操作

インバータホイストと一体化した無線操作シリーズ

4大メリット

1 使い勝手の向上

ケーブルレスなので行動が制限されません。

2 プロテクタ付

プロテクタ付で万が一の落下から送信機を保護。

［ご注意］
● 送信機は精密機器ですので取り扱いには十分注意してください。

3 メンテナンスが容易

インバータおよび無線装置は、制御盤一体型のため、1か所でメンテナンスができます。

4 20時間の連続使用が可能

充電式を採用し、充電器にのせるだけで容易に充電できます。ニッケル水素電池で約500回の充電が可能です。

（充電時間約2時間）

無線操作シリーズ

無線操作シリーズホイストの使い勝手がさらに向上しました。

- 安定した操作が可能な特定小電力無線局
- プロテクタ付を採用し、万が一の落下から送信機を保護
- 送信機の電源に充電式を採用
  （充電器にのせるだけで容易に充電可能）
- 充電池は環境に配慮したニッケル水素電池を採用し約500回の充電が可能
- 約2時間の充電で20時間以上の連続使用が可能
- 上、下、東、西、南、北ボタンに2段モーション式を採用

■機　能

マニュアルシフト	送信機側でチャンネルを切り替えられます。同一チャンネル（周波数）の使用機器がある場合の混信停止が回避できます。 例）離れている無線操作の2台のホイストが、自動チャンネル選択で同一チャンネルを選択して、その状態で近づくことにより、チャンネルが混信する場合。	
CMS機能	マニュアルシフトで切り替えたチャンネルを記憶し、「切」操作後もリセットせず記憶します。 次の「入」操作時は前回シフトしたチャンネルで送受信します。	
タイムアップ	送信機の電源を入れたまま無操作状態が約10分続くと、送信機のタイムアップ機能が働き電源が自動的に切れ、電池の消耗を防ぎます。	
誤動作防止	相反インターロック	横並びの操作スイッチが同時に押された場合に、動作を停止します。
	電源入時の操作入力チェック	操作ボタンを押したままでは電源が入りません。
	切信号優先	切ボタンを優先し、操作ボタンを押している状態でも、電源が切れ、非常時に素早く停止操作が行えます。
	混信防止	パリティ検定、反転2連送照合、アドレス照合、ビット検定、多重アドレス検定により混信による誤動作を防止します。
設定データ転送	送信機入れ替え、予備送信機追加の初期設定は、送信機を受信機にハーネスで接続し設定データを転送して行います。	
チャンネル選択	標準の4チャンネル自動選択以外に、チャンネル固定、40チャンネル自動選択なども対応いたします。	

■仕様

No.	項目	内容
1	受信機取付位置	ホイスト制御盤内蔵形
2	無線局	特定小電力無線局
3	無線周波数	429.2500～429.7375MHz内の1波
4	チャンネル数	40チャンネル
5	送信電力	1mW
6	操作距離	約100m
7	操作ボタン	10点（入／警、切、上、下、東、西、南、北、空白、照明） ［ご注意］1. 上、下、東、西、南、北は2段モーション（1段目:低速、2段目:高速） 2. 「空白」ボタンは、補巻付仕様の場合「補／主」、共吊同調仕様の場合「単／連」になります。
8	送信機電源	充電式（充電器付属）
9	充電時間	約2時間
10	連続使用時間	約20時間
11	送信機保護構造	IP67相当
12	送信機質量	約380g

［ご注意］●日本国内のみご使用可能です。

■無線受信機配置

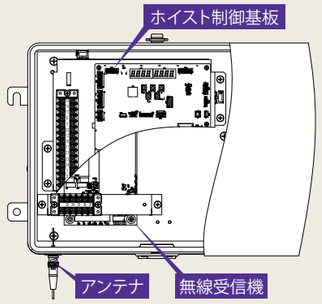

■送信機

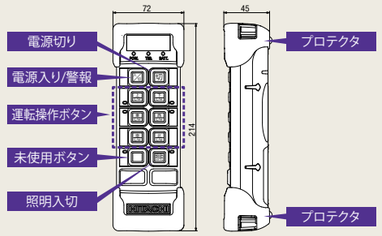

［ご注意］1. プロテクタは万が一の落下から送信機を保護するものです。送信機は精密機器ですので衝撃が加わらないよう取り扱いには十分注意してください。
2. 送信機の推奨交換時期は3年です。定期的に交換をお願いします。
3. 未使用ボタンは補巻付仕様時「補／主」、共吊同調仕様時「単／連」になります。

■付属品

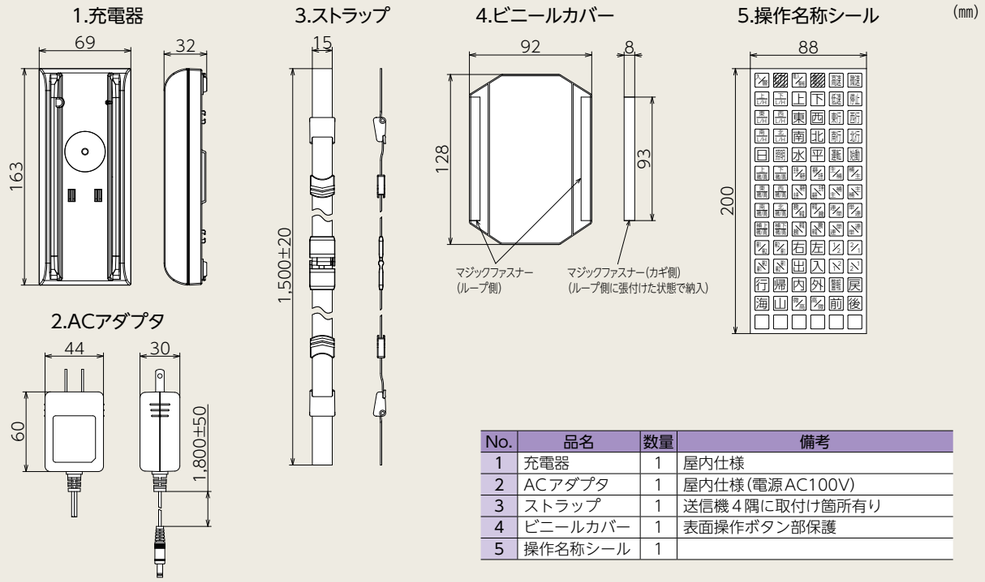

No.	品名	数量	備考
1	充電器	1	屋内仕様
2	ACアダプタ	1	屋内仕様（電源AC100V）
3	ストラップ	1	送信機4隅に取付け箇所有り
4	ビニールカバー	1	表面操作ボタン部保護
5	操作名称シール	1	

■インバータホイスト配線に関する注意事項

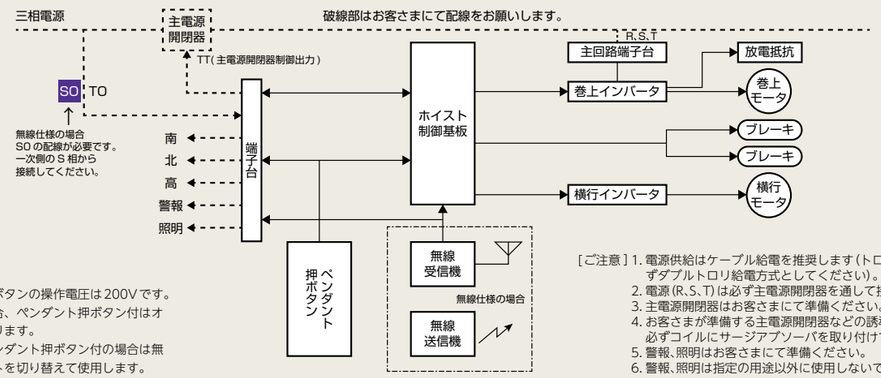

● ペンダント押ボタンの操作電圧は200Vです。
● 無線仕様の場合、ペンダント押ボタン付はオプションになります。
● 無線仕様でペンダント押ボタン付の場合は無線とペンダントを切り替えて使用します。

［ご注意］1. 電源供給はケーブル給電を推奨します（トロリ給電の場合は必ずダブルトロリ給電方式としてください）。
2. 電源（R、S、T）は必ず主電源開閉器を通して接続してください。
3. 主電源開閉器はお客さまにて準備ください。
4. お客さまが準備する主電源開閉器などの誘導負荷には、必ずコイルにサージアブソーバを取り付けてください。
5. 警報、照明はお客さまにて準備ください。
6. 警報、照明は指定の用途以外に使用しないでください。

電気工事は、電気設備技術基準および内線規程に従って行ってください。

(1) 電源は必ず配電盤(主電源開閉器)を通してホイストへ接続してください。

※ご使用になる主電源開閉器は製品には付属しておりません。

(2) 必ず漏電遮断機を電路に取り付けてください。

※ご使用になる漏電遮断機は製品には付属しておりません。

① 漏電遮断器はインバータ用(時延形)をご使用ください。

② 漏電遮断器は電源電圧200V 級の場合は、感度電流100mA 以上、電源電圧400V 級の場合は、感度電流200mA 以上、の機種をご使用ください。

③ 漏電遮断器はクレーンシステムに応じた適切なものを選定してください。

(3) インバータホイストの電源環境が下記いずれかの場合は、インバータが破損する恐れがありますので、交流リアクトルを電源一次側に設置してください。

① 電源電圧の不平衡が3%以上である。

② 電源容量が500kVA 以上である。

③ 急激な電源電圧変動が生じる環境である。

(4) 必ずアース工事を行ってください。

① アースは、電源電圧により、下記を参照し実施してください。

200V 級:D 種接地工事を行ってください。(接地抵抗100Ω以下としてください)

400V 級:C 種接地工事を行ってください。(接地抵抗10Ω以下としてください)

② アース接続は、制御盤内のアース用端子から電線接続をお勧めします。

(5) 電源供給は、ケーブル給電をお勧めします。

※トロリ給電の場合は、瞬時停電が起こりやすく、インバータトリップが発生しやすくなりますので、必ずダブルトロリ給電方式を採用してください。

※ケーブル給電の場合、許容長さは下表を参照してください。

(6) 一次側の電源を溶接機などと同一配線にすると、ノイズにより誤作動が生じる恐れがあります。

※インバータホイストを他のノイズの影響を受けやすい機器と同一電源で配線すると、他の機器を誤作動させる恐れがあります。電源を別系統にするか、またはノイズフィルタを設置してください。

(7) 回生インバータホイストを自家発電に使われる発電機で運転すると、高調波電流により発電機の出力電圧波形がひずんだり、発電機が異常加熱することがあります。高調波電流を抑制するため、リアクトルをホイストに内蔵していますが、異常加熱を抑制するため、発電機容量230kVA 以上の発電機をご使用ください。

■ 200V 級インバータホイストの給電ケーブル許容長さ

シリーズ	ホイスト定格荷重(t)	電源環境	キャブタイヤケーブルの許容長さ (m) [3芯線の場合] 導体の公称断面積 (mm²)																
			1.25	2	3.5	5.5	8	14	22	30	38	22×2	30×2	60	38×2	80	50×2	100	125
SuperV (4形)	1	200V50Hz	50	80	140	219	300	525	–	–	–	–	–	–	–	–	–	–	–
		200V60Hz	58	92	162	254	350	612	–	–	–	–	–	–	–	–	–	–	–
		220V60Hz	54	86	150	238	326	570	–	–	–	–	–	–	–	–	–	–	–
	2	200V50Hz	–	44	76	120	175	306	481	–	–	–	–	–	–	–	–	–	–
		200V60Hz	–	49	85	134	195	341	536	–	–	–	–	–	–	–	–	–	–
		220V60Hz	–	44	78	122	177	310	487	–	–	–	–	–	–	–	–	–	–
	2.8, 3	200V50Hz	–	–	67	105	152	266	419	–	–	–	–	–	–	–	–	–	–
		200V60Hz	–	–	77	121	176	307	483	–	–	–	–	–	–	–	–	–	–
		220V60Hz	–	–	71	111	161	283	444	–	–	–	–	–	–	–	–	–	–
	4.8, 5	200V50Hz	–	–	–	–	106	185	291	396	502	–	–	–	–	–	–	–	–
		200V60Hz	–	–	–	–	116	202	318	433	549	–	–	–	–	–	–	–	–
		220V60Hz	–	–	–	–	109	191	299	408	517	–	–	–	–	–	–	–	–
	7.5	200V50Hz	–	–	–	–	–	112	176	239	303	–	–	–	–	–	–	–	–
		200V60Hz	–	–	–	–	–	127	200	272	345	–	–	–	–	–	–	–	–
		220V60Hz	–	–	–	–	–	117	184	251	318	–	–	–	–	–	–	–	–
	10	200V50Hz	–	–	–	–	–	112	124	239	303	–	–	–	–	–	–	–	–
		200V60Hz	–	–	–	–	–	127	148	272	345	–	–	–	–	–	–	–	–
		220V60Hz	–	–	–	–	–	117	128	251	318	–	–	–	–	–	–	–	–
V8 (4形)	15	200V50Hz	–	–	–	–	–	–	124	169	214	–	–	–	–	–	–	–	–
		200V60Hz	–	–	–	–	–	–	148	202	256	–	–	–	–	–	–	–	–
		220V60Hz	–	–	–	–	–	–	128	175	221	–	–	–	–	–	–	–	–
	20	200V50Hz	–	–	–	–	–	–	124	169	214	–	–	–	–	–	–	–	–
		200V60Hz	–	–	–	–	–	–	148	202	256	–	–	–	–	–	–	–	–
		220V60Hz	–	–	–	–	–	–	128	175	221	–	–	–	–	–	–	–	–
	30	200V50Hz	–	–	–	–	–	–	123	168	213	–	–	–	–	–	–	–	–
		200V60Hz	–	–	–	–	–	–	146	199	252	–	–	–	–	–	–	–	–
		220V60Hz	–	–	–	–	–	–	127	173	219	–	–	–	–	–	–	–	–
K	15	200V50Hz	–	–	–	–	–	–	–	–	–	100	137	140	174	191	229	253	300
		200V60Hz	–	–	–	–	–	–	–	–	–	101	138	141	175	229	231	303	359
		220V60Hz	–	–	–	–	–	–	–	–	–	111	152	155	193	198	254	261	310
	20	200V50Hz	–	–	–	–	–	–	–	–	–	100	137	140	174	191	229	253	300
		200V60Hz	–	–	–	–	–	–	–	–	–	101	138	141	175	229	231	303	359
		220V60Hz	–	–	–	–	–	–	–	–	–	111	152	155	193	198	254	261	310
	30	200V50Hz	–	–	–	–	–	–	–	–	–	100	137	140	174	191	229	253	300
		200V60Hz	–	–	–	–	–	–	–	–	–	101	138	141	175	229	231	303	359
		220V60Hz	–	–	–	–	–	–	–	–	–	111	152	155	193	198	254	261	310

※ 本表のケーブル長さは、ホイスト始動時の電源の電圧が公称値に対し100%以上保持できることを前提とし、電圧降下はケーブルのみで発生するものとして算出しています。

■ 400V 級インバータホイストの給電ケーブル許容長さ

シリーズ	ホイスト定格荷重(t)	電源環境	キャブタイヤケーブルの許容長さ (m) [3芯線の場合] 導体の公称断面積 (mm²)										
			0.75	1.25	2	3.5	5.5	8	14	8×2	22	14×2	30	38
SuperV (4形)	1	380-415V50Hz	122	204	326	–	–	–	–	–	–	–	–	–
		400V 60Hz	123	205	329	–	–	–	–	–	–	–	–	–
		440V 60Hz	123	205	329	–	–	–	–	–	–	–	–	–
	2	380-415V50Hz	–	115	184	321	–	–	–	–	–	–	–	–
		400V 60Hz	–	115	184	323	–	–	–	–	–	–	–	–
		440V 60Hz	–	119	191	334	–	–	–	–	–	–	–	–
	2.8, 3	380-415V50Hz	–	–	143	250	392	–	–	–	–	–	–	–
		400V 60Hz	–	–	133	233	367	–	–	–	–	–	–	–
		440V 60Hz	–	–	145	253	397	–	–	–	–	–	–	–
	4.8, 5	380-415V50Hz	–	–	105	184	290	421	–	–	–	–	–	–
		400V 60Hz	–	–	103	181	285	414	–	–	–	–	–	–
		440V 60Hz	–	–	107	187	293	426	–	–	–	–	–	–
	7.5	380-415V50Hz	–	–	–	107	168	245	428	–	–	–	–	–
		400V 60Hz	–	–	–	111	174	253	443	–	–	–	–	–
		440V 60Hz	–	–	–	113	177	258	451	–	–	–	–	–
	10	380-415V50Hz	–	–	–	103	161	235	411	–	–	–	–	–
		400V 60Hz	–	–	–	102	160	233	408	–	–	–	–	–
		440V 60Hz	–	–	–	108	170	247	432	–	–	–	–	–
V8 (4形)	15	380-415V50Hz	–	–	–	–	123	178	312	–	–	–	–	–
		400V 60Hz	–	–	–	–	124	180	315	–	–	–	–	–
		440V 60Hz	–	–	–	–	123	179	314	–	–	–	–	–
	20	380-415V50Hz	–	–	–	–	111	161	282	–	–	–	–	–
		400V 60Hz	–	–	–	–	112	162	284	–	–	–	–	–
		440V 60Hz	–	–	–	–	114	166	290	–	–	–	–	–
	30	380-415V50Hz	–	–	–	–	111	161	282	–	–	–	–	–
		400V 60Hz	–	–	–	–	112	162	284	–	–	–	–	–
		440V 60Hz	–	–	–	–	114	166	290	–	–	–	–	–
K	15	380-415V50Hz	–	–	–	–	–	–	–	148	207	259	282	358
		400V 60Hz	–	–	–	–	–	–	–	148	207	259	282	358
		440V 60Hz	–	–	–	–	–	–	–	162	228	284	311	394
	20	380-415V50Hz	–	–	–	–	–	–	–	148	207	259	282	358
		400V 60Hz	–	–	–	–	–	–	–	148	207	259	282	358
		440V 60Hz	–	–	–	–	–	–	–	162	228	284	311	394
	30	380-415V50Hz	–	–	–	–	–	–	–	148	207	259	282	358
		400V 60Hz	–	–	–	–	–	–	–	148	207	259	282	358
		440V 60Hz	–	–	–	–	–	–	–	162	228	284	311	394

⚠ 安全に関するご注意

- 以下にご購入時およびご使用時の注意事項を示しますので必ずお守りください。なお、ご使用の前には、製品に付属の取扱説明書をよくお読みのうえ正しくお使いください。
- このカタログは、日本国内でのみご使用になる製品について記載しております。
  準拠規格:クレーン構造規格(労働安全衛生法)
  日本以外で販売、ご使用になる場合は、各国の法規などに従ってください。

規制を受ける法令について

ホイストクレーンの製造、設置、運転などを行う場合、所轄の労働基準監督署長(製造許可の場合は労働局長)への届け出および資格がクレーン等安全規則により義務付けられています。

■ クレーン等安全規則

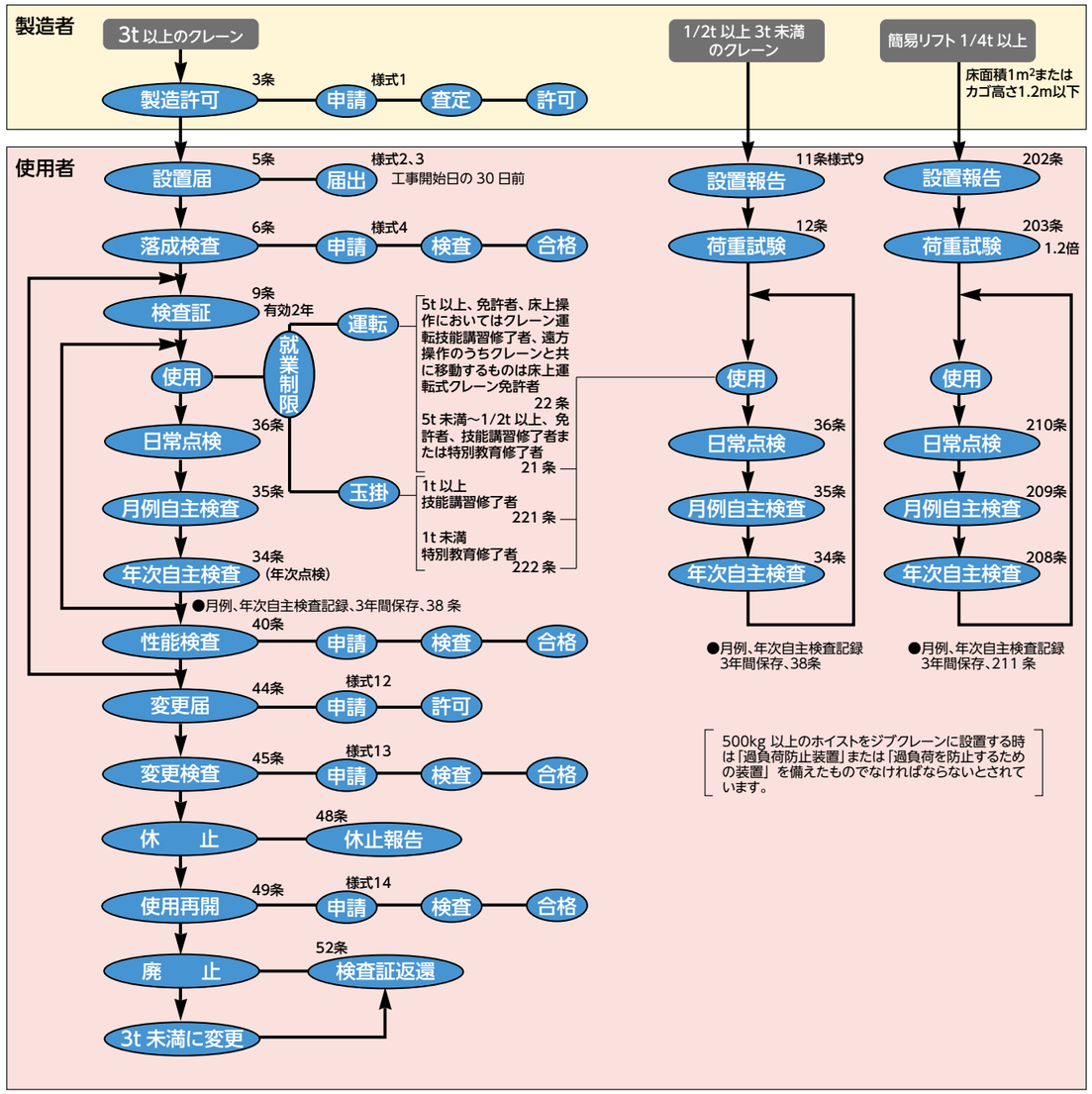

使用する場合の法的義務について

- **運転資格のない人、特別教育※を受けていない人、玉掛け技能講習を受けていない人はクレーン操作、玉掛け業務を行わないでください。**(管理者は、資格のない人、教育を受けていない人に業務を行わせてはいけません)

※特別教育とは、「クレーン等安全規則第 21 条」に定められているもので、クレーンに関する知識、電動機および電気に関する知識、関係法令などを一定の時間受ける教育をいいます。

■ 運転操作資格者の条件

	つり上げ荷重		
	0.5t 未満	0.5t 以上 5t 未満	5t 以上
(A)床上操作	一般の者 ㊖ ㊙ ㊗ ㊘	㊖ ㊙ ㊗ ㊘	㊙ ㊗ ㊘
(B)跨線テルハ			㊖ ㊙ ㊗ ㊘
(C)遠方操作 (クレーンと共に移動しないもの)または運転室(台)付き			㊗
(D)床上操作 (クレーンと共に移動するもので押ボタンスイッチがメッセンジャー式あるいはクレーンガーダの一部と固定)			㊘ ㊗
適用条文 (クレーン等安全規則)	第 21、22 条		

㊖…就業時事業者よりクレーンおよび玉掛けに関する特別の教育を受けた者
㊙…職業能力開発促進法にて訓練を受けた者
㊗…玉掛け技能講習修了者
㊘…クレーン・デリック運転士免許[クレーン限定]の所持者
㊙…床上操作式クレーン運転技能講習修了者
㊗…クレーン・デリック運転士免許[床上運転式クレーン限定]の所持者
(クレーン等安全規則改正による、平成 10 年 3 月 31 日より施行)

[ご注意]
- 無線操作は、遠方操作に該当するので、5t以上のクレーンを運転する場合はクレーン運転士免許が必要です。
  また床上操作であっても、操作者が荷の移動と共に移動しない場合は、左表の(C)の適用を受けます。
  (例:押ボタンスイッチを、壁などに固定して使用する場合)

■ 玉掛け業務資格者の条件

	つり上げ荷重		
	0.5t 未満	0.5t 以上 1t 未満	1t 以上
玉掛け	一般の者	㊖ ㊙ ㊗	㊙ ㊗
適用条文 (クレーン等安全規則)	第 221、222 条		

法的構造の規制について

- ホイストは、エレベーターの巻き上げ機に使用することができません。
  また、人が荷の上に乗ったり、乗って作業する用途には使用できません。
- 簡易リフトとして使用される場合は、法定設置方法を必ず守ってください。

機種仕様の選定について

- 機種の選定に際しては、カタログに記載された仕様を確認のうえ行ってください。
  記載された仕様と異なる場合にはご相談ください。また、記載された仕様以外では、使用しないでください。

改造の禁止について

- 使い方に合わせて、ホイスト本体や付属品を改造することは絶対にしないでください。特にリミットスイッチおよび回路の変更は絶対に行わないでください。

据え付け、取り付けについて

- 据え付けは、専門業者、専門知識のある人以外は、絶対行わないでください。
- 雨や水がかかるなどカタログに記載した仕様以外の環境には据え付けしないでください。
- 必ず、アース工事を行ってください。また、アースの他に漏電遮断器を取り付けてください。
- 横行および走行レール端には、必ずストッパーを取り付けてください。
- ホイストを設置する場所に十分な強度があることを確認してください。

使用上の規制について

ご使用にあたって下記事項を必ずお守りください。
- 定格荷重を超える荷は絶対に吊らないでください。
- 吊った荷に人は乗らないでください。
- 荷を吊ったまま放置しないでください。また、常時、荷を吊ったままにはしないでください。
- つり荷の下に入らないでください。
- 使用に際しては、取扱説明書に基づき試運転を行ってください。ここに示した注意事項は、ほんの一部です。詳しくは、製品に付属の取扱説明書に記載された注意事項を必ずお守りください。なお、ホイストは容量、使用形態によりクレーンに該当しない場合もありますが、「クレーン等安全規則」などのクレーン関係法令を背景にご使用方法を定めております。

点検の法的義務について

ホイストを使用する場合は、次の定期自主検査の実施と、検査記録の保存が義務付けられています。
- 日常の点検、月例、年次の自主検査:
  月例、年次自主検査記録の 3 年保存
  保守点検で異常個所があったときは、そのまま使用せず直ちに補修してください。

取扱説明書の必読

製品に付属の取扱説明書の内容を熟読し、理解したうえで、ご使用ください。

日立ホイスト 日立モートルブロック 登録制度

日立産機システムでは、日立ホイスト、日立モートルブロックをお買い求めいただいたお客さまから所在地・担当部門などを登録していただく「設置登録制度」をスタートしております。お客さまより返信されたハガキをもとにコンピューターへ登録し、ユーザーファイルを作成するとともに、今後のアフターサービスの貴重なデータとして活用させていただく予定ですので、よろしくご協力の程、お願い申し上げます。

株式会社 日立産機システム

詳細はWebへ

https://www.hitachi-ies.co.jp

日立産機　お問い合わせ

●このカタログに掲載した内容は、予告なく変更することがありますのでご了承ください。

SH-243T　2022.12

Printed in Japan(H)