HITACHI
Inspire the Next

# 日立ヒューズフリー遮断器・漏電遮断器

Simple
&
Secure




2024年3月現在

# 日立ヒューズフリー遮断器･漏電遮断器


**1 シリーズ構成･機種一覧表** ・・・・・・・・・・ 7

**2 ご注文に際してのご注意** ・・・・・・・・・・ 9

**3 安全上のご注意** ・・・・・・・・・・・・・・ 11

**4 自己適合宣言書** ・・・・・・・・・・・・・・ 12

**5 仕様一覧表**

(1) ヒューズフリー遮断器

● Sシリーズ (経済形)・・・・・・・・・・ 13

● Fシリーズ (標準形)・・・・・・・・・・ 15

● Lシリーズ (高遮断形)・・・・・・・・・・ 21

(2) 漏電遮断器

● Eシリーズ (標準形)・・・・・・・・・・ 22

● Rシリーズ (高遮断形)・・・・・・・・・・ 24

(3) 漏電警報付ヒューズフリー遮断器 ・・・・・ 27

(4) 単相3線中性線欠相保護付遮断器

● SBN、SXKN、SNシリーズ (ヒューズフリー遮断器) 29

● EBN、EXKN、EXNシリーズ (漏電遮断器) 30

(5) ZCT内蔵ヒューズフリー遮断器 ・・・・・ 31

(6) モータブレーカ／モータ保護用漏電遮断器

● MSシリーズ (モータブレーカ)・・・・・ 33

● MEシリーズ (モータ保護用漏電遮断器)・・ 33

(7) 高瞬時形漏電遮断器 ・・・・・・・・・・ 34

(8) 分電盤用ヒューズフリー遮断器 ・・・・・ 35

(9) 分電盤用漏電遮断器 ・・・・・・・・・・ 36

(10) 漏電リレー ・・・・・・・・・・・・・・ 37

(11) 一次導体付零相変流器 ・・・・・・・・・ 38

(12) 零相変流器 (ZCT) ・・・・・・・・・・ 38

**6 構造**

(1) ヒューズフリー遮断器の構造 ・・・・・・ 39

(2) 漏電遮断器の構造 ・・・・・・・・・・・ 41

(3) 展開機種一覧表 ・・・・・・・・・・・・ 42

**7 特性と性能** ・・・・・・・・・・・・・・・・ 43

**8 選定**

(1) ヒューズフリー遮断器の選定 ・・・・・・ 49

● 電灯･電熱回路用 遮断器の選定・・・・・ 50

● 電動機分岐回路用遮断器の選定 ・・・・ 51

● モータブレーカの選定 ・・・・・・・・ 52

● 電動機主幹回路用遮断器の選定 ・・・・ 53

● スポット溶接機回路用遮断器の選定 ・・ 54

● 変圧器一次側用遮断器の選定 ・・・・・ 54

● コンデンサ回路用遮断器の選定 ・・・・ 54

● カスケード (バックアップ) 遮断方式 ・・ 55

● 選択遮断協調・・・・・・・・・・・・・ 56

(2) 漏電遮断器の選定

●設置義務・・・・・・・・・・・・・・・・ 57

●定格感度電流及び動作時間の選定・・・・ 58

●電灯･電熱回路用 遮断器の選定・・・・・ 59

●電動機分岐回路用遮断器の選定・・・・・ 60

●電動機主幹回路用遮断器の選定・・・・・ 62

●モータ保護用漏電遮断器の選定・・・・・ 62

●漏電リレーの使用例・・・・・・・・・・ 63

**9 特殊用途遮断器**

(1) マグオンリー ・・・・・・・・・・・・・ 65

(2) ノーリレー ・・・・・・・・・・・・・・ 65

(3) DC用遮断器 ・・・・・・・・・・・・・ 66

(4) 逆接続可能形ヒューズフリー遮断器 ・・・ 66

(5) 太陽光発電システム用漏電遮断器 ・・・・ 67

(6) 特殊環境用遮断器 ・・・・・・・・・・ 67

(7) 耐熱形ヒューズフリー遮断器 ・・・・・・ 68

**10 取付と接続**

(1) 接続方式 ・・・・・・・・・・・・・・・ 73

(2) 圧着端子 ・・・・・・・・・・・・・・・ 75

(3) 遮断器の接続電線 ・・・・・・・・・・ 75

(4) 端子ねじの締付けトルク ・・・・・・・・ 76

(5) 取付け角度 ・・・・・・・・・・・・・・ 76

(6) IEC35mmレール ・・・・・・・・・・・ 76

(7) 電源, 負荷の接続・・・・・・・・・・・ 76

(8) 電源側の絶縁距離 ・・・・・・・・・・ 77

(9) つなぎ導体付, Wターミナル付遮断器寸法表・・ 77

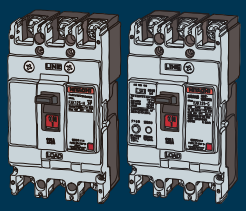


**11 付属装置**

(1)内部付属装置

- 警報開閉器 (AL)・・・・・・・・・・・・・ 78
- 補助開閉器(AUX) ・・・・・・・・・・・・ 78
- 電圧引外し装置(SHT) ・・・・・・・・・・ 79
- 不足電圧引外し装置(UVT) ・・・・・・・・ 80
- テストリード線(TBL)・・・・・・・・・・・ 80
- 内部付属装置端子台(TBA) ・・・・・・・・ 81
- JIS協約形 縦形端子台(TB2)・・・・・・・・ 82

(2)外部付属装置

- 丸スタッド(STB)・・・・・・・・・・・・・・82
- バースタッド(BSD) ・・・・・・・・・・・・82
- フラッシュプレート(GK, GKW)・・・・・・・・82
- プラグイン接続器(PK)・・・・・・・・・・・82
- 機械的インターロック(MIW) ・・・・・・・・83
- 外部操作装置 [レバー形ハンドル(HA)、丸形ハンドル(HM)] 83
- 電動操作式(MMK-S, MMK-C, MMK) ・・・83
- 引出形(PDK) ・・・・・・・・・・・・・・・83
- ロックカバー(LC) ・・・・・・・・・・・・・84
- ハンドルロック(HL) ・・・・・・・・・・・・84
- 表面形端子カバー(TMC) ・・・・・・・・・85
- 裏面形端子カバー(BTC)・・・・・・・・・・85
- 機械的インターロック(MIW)詳細 ・・・・・86
- レバー形ハンドル(HA)詳細 ・・・・・・・・89
- 丸形ハンドル(HM-S, HM)詳細 ・・・・・・93
- 電動操作式(MMK-C, MMK)詳細 ・・・・・95

**12 特性と外形**

(1) ヒューズフリー遮断器、モータブレーカ・・・ 111
(2) 漏電遮断器、モータ保護用漏電遮断器 ・・・ 183
(3) 漏電警報付ヒューズフリー遮断器 ・・・・・ 221
(4) 単相3線中性線欠相保護付遮断器 ・・・・・ 239
(5) ZCT内蔵ヒューズフリー遮断器 ・・・・・・ 247
(6) 高瞬時特性漏電遮断器 ・・・・・・・・・・ 261
(7) 分電盤用遮断器 ・・・・・・・・・・・・・ 267
(8) 漏電リレー・ZCT ・・・・・・・・・・・・・ 273

**13 付録**

(1) 製品年譜 ・・・・・・・・・・・・・・・・・ 287
(2) 遮断器細部寸法 ・・・・・・・・・・・・・・ 289
(3) 取付けねじ一覧表 ・・・・・・・・・・・・・ 292
(4) 製品質量一覧表 ・・・・・・・・・・・・・・ 293
(5) 推定短絡電流の計算法

- 三相回路に対する計算 ・・・・・・・・・・・ 295
- 三相回路に対する早見表 ・・・・・・・・・・ 301
- トランス容量から見た遮断器の適用(三相回路)・・ 305
- 単相3線式回路に対する計算 ・・・・・・・・ 307
- 単相3線式回路に対する早見表 ・・・・・・・ 308
- トランス容量から見た遮断器の適用(単相3線式回路)・・ 310

**14 取り扱いと保守点検**

(1) 安全上のご注意 ・・・・・・・・・・・・・・ 311
(2) 設定電流, 短限時引はずし電流の設定方法 ・・ 313
(3) 内部付属装置の取付け方法 ・・・・・・・・ 314
(4) 初期点検と定期点検・・・・・・・・・・・・ 316
(5) 取り扱い・・・・・・・・・・・・・・・・・・ 317

**15 生産廃止機種**

(1) シリーズ構成・機種一覧表 ・・・・・・・・・ 319
(2) 仕様一覧表 ・・・・・・・・・・・・・・・・・ 320
(3) 特性と外形 ヒューズフリー遮断器 ・・・・・ 323
(4) 特性と外形 漏電遮断器 ・・・・・・・・・・ 333
(5) 特性と外形 ZCT内蔵ヒューズフリー遮断器・・ 339
(6) 特性と外形 抵抗溶接機用漏電遮断器・・・・ 345

**16 ご発注の方法** ・・・・・・・・・・・・・・・・ 349



## 使いやすい製品構造

視認性の良い白を基調とした
デザインを採用。

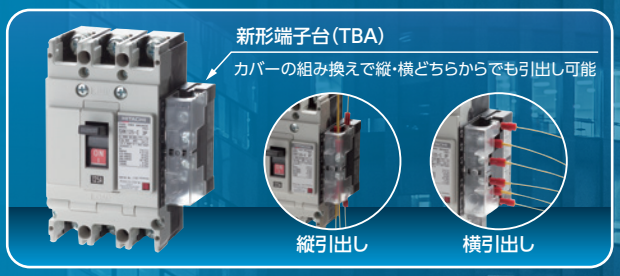


カセット付属装置や引出し方向が
縦横自在の端子台（TBA※）を採用。
※TBA：Terminal Block Advance



## シンプルな機種選定

遮断性能の向上、AC/DC共用化により
一台で幅広い回路の保護に対応。
使用回路に応じた選定の煩わしさを
解消します。




## 確かな信頼性

高インスト特性を採用※。
一般負荷からトップランナーモータまで
高い信頼性で電力を供給します。
※瞬時引外し電流1200%以上の機種




## 更新もスピーディ

旧形遮断器の取付け・配線位置との
寸法互換性を保持した遮断器を製作。
盤加工なしで更新ができます。
※ 完全互換品を製作できない場合も、
施工時間を短縮するご提案いたします。

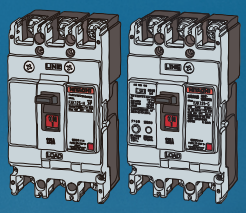

# Simple & Secure

シンプルだから選びやすい。

シンプルだから確実。

# シリーズ構成

## ヒューズフリー遮断器（FFB）

### Sシリーズ
経　済　形



小形・安価で
設備費の節約が可能

**30〜800A フレーム**

一覧表 … P13, 14

### Fシリーズ
標　準　形



機種が豊富で
広範囲に使用できる

**50〜3200A フレーム**

一覧表 … P15〜20

### Lシリーズ
高 遮 断 形



高遮断容量機種

**100〜1200A フレーム**

一覧表 … P21

## 漏電遮断器（ELB）

### Eシリーズ
標　準　形



小形・安価で
設備費の節約が可能

**30〜800A フレーム**

一覧表 … P22, 23

### Rシリーズ
高 遮 断 形



機種が豊富で
広範囲に使用できる

**60〜1200A フレーム**

一覧表 … P24〜26

## 特殊用途遮断器

- マグオンリー遮断器
- ノーリレー遮断器
- DC用遮断器
- 逆接続可能形遮断器
- 太陽光発電システム用漏電遮断器
- 特殊環境用遮断器

詳細 … P65〜67

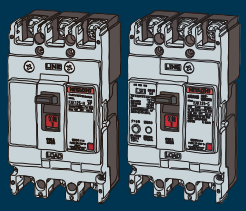

## 用途別遮断器

### 漏電警報付 ヒューズフリー遮断器



ヒューズフリー遮断器と
漏電リレーの機能を
兼ね備えた遮断器

一覧表 … P27, 28

### 単相3線中性線欠相保護付 ヒューズフリー遮断器



単相3線式回路の
欠相保護を目的とした
遮断器

一覧表 … P29, 30

### ZCT内蔵 ヒューズフリー遮断器



絶縁監視や漏電リレーに
使用できるZCTを内蔵した
遮断器

一覧表 … P31, 32

### モータブレーカ モータ保護用漏電遮断器



電動機と配線を
保護する遮断器

一覧表 … P33

### 高瞬時形 漏電遮断器



標準機種よりも瞬時動作電
流が高設定な漏電遮断器

一覧表 … P34

### 分電盤用 ヒューズフリー遮断器



分電盤用漏電遮断器

一覧表 … P35, 36

### 耐熱形 ヒューズフリー遮断器



非常電源用遮断器
(一種・二種耐熱形)

詳細 … P68～72

## 内部付属装置

- 警報開閉器 (AL)
- 補助開閉器 (AUX)
- 電圧引外し装置 (SHT)
- 不足電圧引外し装置 (UVT)

詳細 … P78～80

## 外部付属装置

- 裏面接続スタッド
- フラッシュプレート
- プラグイン接続器
- 機械的インターロック
- 外部操作装置
- 電動操作式
- ロックカバー
- ハンドルロック
- 端子カバー

詳細 … P82～85

## 漏電リレー

### 漏電リレー



詳細 … P273～279

### 集合形漏電リレー



詳細 … P281～286

# 1. シリーズ構成・機種一覧表

## ■ ヒューズフリー遮断器（FFB）・漏電遮断器（ELB）

| 区分 ＼ フレームサイズ | | | 30 | 50,60 | | 100,125 | | 225,250 | |
|---|---|---|---|---|---|---|---|---|---|
| 分電盤 | ヒューズフリー遮断器 | | | B-50E<br>BX50<br>BX50W | | B-100E | | | |
| | 漏電遮断器 | | | EBX50<br>EBX50W | | | | | |
| JIS互換性形 | 漏電遮断器 | | ET-30E<br>ET-30TB | | | | | | |
| JIS協約形 | ヒューズフリー遮断器 | | S-30E | S-50EB | | S-100EC | | | |
| | モータブレーカ | | MS-30E | MS-50EB | | | | | |
| | 漏電遮断器 | | EB-30E | EB-50E | | EB-100E | | | |
| | モータ保護用漏電遮断器 | | | MEB-50E | | | | | |
| | 漏電警報付ヒューズフリー遮断器 | | | GS-50E | | GS-100E | | | |
| | 単相3線中性線欠相保護付ヒューズフリー遮断器 | | | SBN50B | | SBN100B | | | |
| | 単相3線中性線欠相保護付漏電遮断器 | | | EBN50B | | EBN100B | | | |
| 一般用 | ヒューズフリー遮断器 | 経済形 | | | SXK60-C | | SXK125-C | SXK225 | |
| | | 標準形 | | FXK50-HU | FXK60-S<br>FXK60-H | | FXK125-SA<br>FXK125-S<br>FXK125-H | FXE225-S<br>FXE225-H | FXK250-S<br>FXK250-H |
| | | 高遮断形 | | | | | LXK125 | L-225E | |
| | 漏電遮断器 | 標準形 | | | EXK60-C | | EXK125-C | EXK225 | |
| | | 高遮断形 | | | RXK60-S | | RXK125-SA<br>RXK125-S<br>RXK125-H | | RXK250-S<br>RXK250-H |
| 用途別遮断器 | 漏電警報付ヒューズフリー遮断器 | 経済形 | | | | | GSXK125-C | GS-225C | |
| | | 標準形 | | | | | GFXK125-H | | GFXK250-H |
| | 単相3線中性線欠相保護付ヒューズフリー遮断器 | | | | | | SXKN125-C | SN225 | |
| | 単相3線中性線欠相保護付漏電遮断器 | | | | | | EXKN125-C | EXN225 | |
| | 高瞬時形漏電遮断器 | | | | | | | EX225K | |
| | 4極専用 ヒューズフリー遮断器 | | | | FXK60-HQ | | FXK125-HQ | | FXK250-HQ |
| | 4極専用 漏電遮断器 | | | | | | RXK125-HQ | | RXK250-HQ |
| | ZCT内蔵ヒューズフリー遮断器 | 3極 | | | | | ZFXK125-H | | ZFXK250-H |
| | | 4極 | | | | | | | |
| | 耐熱形ヒューズフリー遮断器 | 1種 | | TS-50S | | TS-100S | | | |
| | | 2種 | | | TSXK60 | | TSXK125 | | TSXK250 |

| 区分 | カバー色 |
|---|---|
| | アイボリー |
| | 黒 |



| | 400 | 600 | 800 | 1000 | 1200 | 1600 | 2000 | 2500 | 3200 |
|---|---|---|---|---|---|---|---|---|---|
| | | | | | | | | | |
| | | | | | | | | | |
| | | | | | | | | | |
| | | | | | | | | | |
| | S-400S<br>SX400 | S-600S<br>SX600 | S-800S<br>SX800 | | | | | | |
| | F-400FB<br>FX400 | F-600F<br>FX600 | F-800F<br>FX800<br>F-800KB | F-1000K<br>FX1000 | F-1200K<br>FX1200 | F-1600CB<br>F-1600B<br>F-1600EB<br>F-1600ED | F-2000E<br>F-2000ED<br>F-2000C | F-2500E<br>F-2500ED<br>F-2500C | F-3200CB<br>F-3200EB |
| | L-400E | L-600E | L-800E | L-1000B | L-1200B | | | | |
| | EX400<br>EX400B | EX600B | EX800B | | | | | | |
| | RX400<br>RX400B | RX600B | RX800B | RF-1000CBN | RF-1200CBN | | | | |
| | GS-400C | GSX600 | GSX800 | | | | | | |
| | GF-400C | GFX600 | GFX800 | | | | | | |
| | SN400 | | | | | | | | |
| | EXN400 | | | | | | | | |
| | EX400BK | EX600BK | | | | | | | |
| | | | | | | | | | |
| | RXE400-HQ | RF-600FN | RF-800KN | RF-1000KN | RF-1200KN | | | | |
| | ZFX400B | ZFX600B | ZFX800B | | | | | | |
| | | ZF-600B | ZF-800B | | | | | | |
| | | | | | | | | | |
| | | | | | | | | | |

# 2. ご注文に際してのご注意

ご注文にあたり、見積書、契約書、仕様書などに特記事項のない場合には、製品保証は以下の通りとなりますので内容をご確認いただきますよう、よろしくお願いいたします。

1. 無償保証期間と保証範囲

1－1　無償保証期間

(1) 製品の無償保証期間は、お客様にてご購入後1年間とさせていただきます。

(2) 使用環境、使用条件や開閉回数などにより、製品に影響を及ぼす場合は、この保証期間が適用されない場合があります。

1－2　保証範囲

(1) 上記無償保証期間中に当社の責任により故障を生じた場合は、その商品の故障部分の交換または修理を製品のご購入場所あるいは納入場所において無償で行わせていただきます。

(2) 無償保証期間中にあっても、以下の場合は有償修理とさせていただきます。

① カタログ、取扱説明書、仕様書や製品本体の注意ラベルに記載されている以外の不適当な条件、環境、取扱い、使用方法に起因した故障。

② 施工上の不備に起因した故障。

③ お客様における不適切な保管や取扱い、不注意、過失、仕様上の誤りなどによる故障。

④ お客様の装置またはソフトウェアの設計内容に起因した故障。

⑤ 当社の了解なく当社以外にて改造、修理などの手を加えたことに起因する故障。

⑥ 取扱説明書などに記載されている保守・点検などが正しくされなかったことに起因する故障。

⑦ 製品本来の使い方以外に起因する故障。

⑧ 火災・異常電圧などの不可抗力による外部要因、および地震、風水害などの自然災害による故障。

⑨ 当社出荷時の科学技術水準では予見することのできない事由に起因する故障。

(3) ここでいう保証とは納入品単位での保証を意味するもので、納入品の故障により誘発される損害などは、当社の保証外とさせていただきます。

1－3　故障診断

一次故障診断は、原則としてお客様において実施をお願いいたします。ただし、お客様の要請により当社がこの業務を代行することができます。この場合は当社の料金規定により、お客様にご負担をお願いいたします。

2. 更新の推奨

当社ヒューズフリー遮断器・漏電遮断器には、接点や機構部品などに開閉回数による磨耗寿命があり、コイル電線、電子部品や絶縁物には使用環境・使用条件による経年劣化寿命があります。

当社ヒューズフリー遮断器・漏電遮断器のご使用に際しては、本カタログおよび取扱説明書などに記載されている規定回数、または日本電機工業会（JEMA）作成の「低圧機器の更新推奨時期に関する調査」報告書に記載されている標準使用条件において15年を目安に更新することを推奨させていただきます。

3. 機会損失、二次損失などへの補償責務の除外

無償保証期間の内外を問わず、当社製品の故障に起因するお客様での機会損失、逸失利益、当社の予見の有無を問わず特別の事情から生じた損害、二次損害、事故補償、当社製品以外への損傷およびその他の業務に対する補償、ならびに当社の責に帰すことができない事由から生じた損害については、当社の補償外とさせていただきます。

4. 製品の適用範囲

(1) カタログに記載した製品内容は機種選定のためのものです。実際のご使用に際しては、ご使用前に「取扱説明書」をよくお読みの上、正しくご使用ください。
機種選定に不都合の生じない外観、仕様は予告なしに変更することがありますので、予めご了承ください。

(2) 本カタログに記載された製品をご使用頂くにあたりましては、万一、製品に故障・不具合などが発生した場合でも重大な事故に至らない用途であること、および故障・不具合発生時にはバックアップやフェールセーフ機能が機器外部でシステム的に実施されていることをご使用の条件とさせていただきます。

(3) 本カタログに記載された製品は、一般工業などへの用途を対象として設計・製作されています。
原子力発電所およびその他各電力会社殿の発電所向けなど公共への影響が大きい用途や、鉄道各社殿および官公庁殿向け用途などで、特別品質保証体制をご要求になる用途には、本カタログに記載された製品の適用を除外させていただきます。
ただし、これらの用途であっても、用途を限定して特別な品質をご要求されないことをお客様にご了承いただいた場合には適用可能とさせていただきます。
また、航空、医療、鉄道、燃焼・燃料装置、有人搬送装置、娯楽機械、安全機械など人体の安全や財産に大きな影響が予測され、安全面や制御システムに特に信頼性が要求される用途へのご使用を検討いただいている場合には、当社窓口へご相談いただき、必要な仕様書の取交しなどをさせていただきます。

# 3. 安全上のご注意

本資料は当社機器をご選定、ご購入頂く際の参考情報を提供することを目的としております。

本資料掲載の製品の取付け、配線工事、操作および保守・点検を行う際には「取扱説明書」などを熟読し、正しくご使用ください。機器の知識、安全の情報および注意事項の全てについて習熟してからご使用ください。

## 使用上の注意

### ⚠ 危険

・取付け、取外し、配線作業および保守・点検は必ず電源を切って行ってください。また、通電中は端子などの充電部に触れないでください。
感電および短絡による火傷、死亡・重傷事故につながるおそれがあります。

・漏電遮断器は行きの電流と帰りの電流との差が規定以上になった時に動作する仕組みとなっており、図の場合には漏電検出しません。
よって2ヶ所の裸充電部に絶対に触れないようにしてください。
感電時に動作しません。

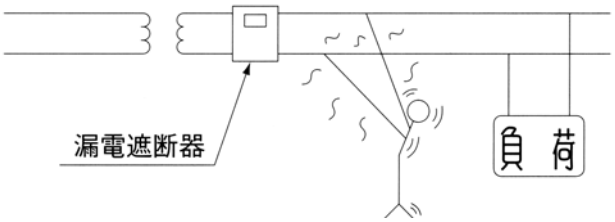


### ⚠ 注意

・電気機器のアース端子は必ず接地してください。

・自動的に遮断した場合は，原因を取り除いてからハンドルをONにしてください。
感電,火災のおそれがあります。

・月に1回程度テストボタンを押して動作確認を行ってください。漏電遮断器が『OFF』にならない場合は故障です。
すぐに漏電遮断器をOFFし，電気工事店へ連絡してください。

・保守・点検は，専門知識を有する人が上位遮断器をOFFし，電気がきていないことを確認して行ってください。
感電のおそれがあります。

## 施工上の注意

### ⚠ 注意

・電気工事は，有資格者(電気工事士)が行ってください。

・配線作業は，上位遮断器を切(OFF)にし，電気がきていないことを確認して行ってください。
感電のおそれがあります。

・単相3線式専用，三相4線式専用の機種は，中性線を必ず中性相に接続してください。
欠相又は過電流で動作せずに火災の原因となります。

・本体の定格にあった電源に接続してください。
不動作及び故障の原因となります。

・欠相リード線は，負荷側の中性線に確実に締付けてください。
接続しないと中性線欠相の検出ができません。

・中性極の端子ねじが2本ある製品は,ねじを交互に締付けてください。
ねじが緩み，火災のおそれがあります。

・高温,多湿,じんあい，腐食性ガス，振動衝撃など異常環境に設置しないでください。
感電,火災,動作しないおそれがあります。

・ゴミ，コンクリート粉，鉄粉等の異物及び雨水等が遮断器内部に入らないように施工してください。
火災，動作しないおそれがあります。

・電線接続の際,端子ねじは，取扱説明書等に記載されたトルクで締付けてください。
火災の原因になります。

・添付の端子ねじを使用してください。それ以外のねじでは火災のおそれがあります。

# 4. 自己適合宣言書



## JIS Q 1000 に基づく自己適合宣言書

【発行者の名称】 株式会社 日立産機システム 受変電・配電システム事業本部
配電システム事業部

【発行者の住所】 新潟県胎内市富岡46番地1

【宣言の対象】 ヒューズフリー遮断器、漏電遮断器、低圧気中遮断器

上記の宣言の対象は、次の JIS の要求事項に適合している

| 対象製品 | 当該規格 | | |
|---|---|---|---|
| | JIS 番号 | 規格名称 | 発行年月日 |
| ヒューズフリー遮断器<br>低圧気中遮断器 | JIS<br>C 8201-2-1 | 低圧開閉装置及び制御装置<br>第 2-1 部：回路遮断器（配線用遮断器及びその他の遮断器） | 2011年9月20日 |
| 漏電遮断器 | JIS<br>C 8201-2-2 | 低圧開閉装置及び制御装置<br>第 2-2 部：漏電遮断器 | 2011年9月20日 |

【追加情報】

弊事業所は国際標準化機構の環境規格(ISO14001)、品質規格(ISO9001)認証を取得し、高品質の製造・サービスの提供につとめています。

支援文章として試験成績書を用意しております。必要に応じて最寄りの営業所または特約店へご請求ください。

【問合せ先】 株式会社 日立産機システム 受変電電・配電システム事業本部 戦略企画部
TEL 03(6271)7001
ホームページアドレス http://www.hitachi-ies.co.jp/

（発行日） 2023年2月14日

（発行場所） 株式会社 日立産機システム 受変電・配電システム事業本部 戦略企画部

（役職名） 受変電・配電システム事業本部 戦略企画部部長

◆◆この文章は、JIS Q 1000 に基づき作成された自己適合宣言書である◆◆

株式会社 日立産機システム

# 5. 仕様一覧表

## ヒューズフリー遮断器（経済形）

| アンペアフレーム | | | | 30AF | | 50AF | | 100AF | 50AF | | 60AF | | 100AF | | 125AF | |
|---|---|---|---|---|---|---|---|---|---|---|---|---|---|---|---|---|
| 形式 | | | | S-30E | | S-50EB | | S-100EC | SXK60-C | | | | SXK125-C | | | |
| 外観 | | | |  | |  | |  |  | | | |  | | | |
| 極数 | | | | 2 | 3 | 2 | 3 | 3 | 2 | 3 | 2 | 3 | 2 | 3 | 2 | 3 |
| 定格電流（A）（基準周囲温度 40℃） | | | | 3 5 10 15 20 30 | | (5) 10 15 20 30 40 50 | | 60 75 100 | 5 10 15 20 30 40 50 | | 60 | | (15) (20) (30) (40) 50 60 75 100 | | 125 | |
| 定格絶縁電圧 Ui（V） | | | | 500 | | 500 | | 500 | 690 | | 690 | | 690 | | 690 | |
| 定格インパルス耐電圧 Uimp（kV） | | | | 4 | | 4 | | 4 | 6 | | 6 | | 6 | | 6 | |
| 短限時検出電流（定格電流に対する %） | | | | – | | – | | – | – | | – | | – | | – | |
| 定格遮断容量（kA） | JIS C 8201-2-1 Ann2（Icu/Ics） | AC | 690V | – | | – | | – | – | | – | | – | | – | |
| | | | 500V | – | | – | | – | 1.5 / 1 | | 1.5 / 1 | | 2.5 / 1 | | 2.5 / 1 | |
| | | | 440V | – | | – | | – | 7.5 / 4 | | 7.5 / 4 | | 10 / 5 | | 10 / 5 | |
| | | | 415V | 1.5 / 1 | | 1.5 / 1 | | – | 7.5 / 4 | | 7.5 / 4 | | 10 / 5 | | 10 / 5 | |
| | | | 400V | 1.5 / 1 | | 1.5 / 1 | | – | 7.5 / 4 | | 7.5 / 4 | | 10 / 5 | | 10 / 5 | |
| | | | 380V | – | | – | | – | 7.5 / 4 | | 7.5 / 4 | | 10 / 5 | | 10 / 5 | |
| | | | 240V | 5 / 2（230V） | | 5 / 2（230V） | | 5 / 2（230V） | 15 / 8 | | 15 / 8 | | 35 / 18 | | 35 / 18 | |
| | | | 200V | 5 / 2 | | 5 / 2 | | 5 / 2 | 15 / 8 | | 15 / 8 | | 35 / 18 | | 35 / 18 | |
| | | DC | 250V | – | | – | | – | 2.5 / 2 | | 2.5 / 2 | | 5 / 3 | | 5 / 3 | |
| | | | 125V | – | | – | | – | 5 / 3 | | 5 / 3 | | 7.5 / 4 | | 7.5 / 4 | |
| 外形寸法（mm） | 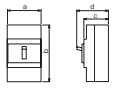 | | a | 50 | 75 | 50 | 75 | 75 | 52 | 75 | 52 | 75 | 52 | 75 | 52 | 75 |
| | | | b | 96 | | 96 | | 97.5 | 130 | | 130 | | 130 | | 130 | |
| | | | c | 60 | | 60 | | 60 | 60 | | 60 | | 60 | | 60 | |
| | | | d | 76 | | 76 | | 76 | 86 | | 86 | | 86 | | 86 | |
| 製品質量（kg） | | | | 0.25 | 0.37 | 0.25 | 0.37 | 0.51 | 0.42 | 0.58 | 0.47 | 0.65 | 0.47 | 0.65 | 0.47 | 0.65 |
| 標準品端子構造 | | | | 線押え | | 線押え | | 圧着端子用 | 線押え | | 圧着端子用 | | 圧着端子用（50A 以下 線押え） | | 圧着端子用 | |
| 電源側相間バリア（※2） | | | | – | | – | | – | ◎ | | ◎ | | ◎ | | ◎ | |
| 内部付属装置 | 警報開閉器 | | AL | ○ | | ○ | | ○ | ○（※3） | | ○（※3） | | ○（※3） | | ○（※3） | |
| | 補助開閉器 | | AUX | ○ | | ○ | | ○ | ○（※3） | | ○（※3） | | ○（※3） | | ○（※3） | |
| | 電圧引外し装置 | | SHT | ○ | | ○ | | ○ | ○（※3） | | ○（※3） | | ○（※3） | | ○（※3） | |
| | 不足電圧引外し装置 | | UVT | – | | – | | – | – | | – | | – | | – | |
| | 端子台 | 縦・横引出し | TBA | – | | – | | – | ○ | | ○ | | ○ | | ○ | |
| | | 縦引出し | TB2 | ○ | | ○ | | ○ | – | | – | | – | | – | |
| 外部付属装置 | 裏面接続スタッド | 丸スタッド | STB | – | | – | | – | STB-2R | | STB-3R | | STB-3R（50A 以下 STB-2R） | | STB-3R | |
| | | バースタッド | BSD | – | | – | | – | – | | – | | – | | – | |
| | フラッシュプレート | 丸スタッド | GKW（STB） | – | | – | | – | ○ | | ○ | | ○ | | ○ | |
| | | バースタッド | GK・GKW（BSD） | – | | – | | – | – | | – | | – | | – | |
| | プラグイン接続器 | | PK | – | | – | | – | – | | – | | – | | – | |
| | プラグイン接続器引出し形 | | PDK | – | | – | | – | – | | – | | – | | – | |
| | 機械的インターロック | | MIW | – | | – | | – | MIW-2E | | MIW-2E | | MIW-2E | | MIW-2E | |
| | 電動操作式 | | MMK-S | – | | – | | – | – | | – | | – | | – | |
| | | | MMK-C | – | | – | | – | – | | – | | – | | – | |
| | ロックカバー | | LC | LC-03 | | LC-03 | | LC-03 | LC-4J | | LC-4J | | LC-4J | | LC-4J | |
| | ハンドルロック | | HL | – | | – | | – | HL-4J | | HL-4J | | HL-4J | | HL-4J | |
| | 外部操作装置 | | レバー形 | – | | – | | – | – | | – | | – | | – | |
| | | | 丸形 | – | | – | | – | – | HM-S14 | – | HM-S14 | – | HM-S14 | – | HM-S14 |
| | 端子カバー | 表面形 TMC | 標準 | TMC-0G | | TMC-0G | | TMC-0H | TMC-1 | | TMC-1 | | TMC-1 | | TMC-1 | |
| | | | ショートタイプ | – | | – | | – | TMC-1S | | TMC-1S | | TMC-1S | | TMC-1S | |
| | | | ロングタイプ | – | | – | | – | TMC-2D | | TMC-2D | | TMC-2D | | TMC-2D | |
| | | 裏面形 | BTC | – | | – | | – | BTC-1 | | BTC-1 | | BTC-1 | | BTC-1 | |
| | IEC 35mmレール取付け用アダプタ | | | ◎ | | ◎ | | ◎ | RA-1 | | RA-1 | | RA-1 | | RA-1 | |
| 特殊品 | マグオンリー | | | – | | – | | – | – | | – | | – | | – | |
| | ノーリレー | | | – | | – | | – | ○ | | – | | – | | ○ | |
| | 逆接続 | | | – | | – | | – | ○ | | ○ | | ○ | | ○ | |
| 電気用品安全法 | | | | 適合 | | 適合 | | 適合 | 適合 | | 適合 | | 適合 | | – | |
| 過電流引はずし方式 | | | | 完全電磁 | | 完全電磁 | | 完全電磁 | 熱動－電磁 | | 熱動－電磁 | | 熱動－電磁 | | 熱動－電磁 | |
| トリップボタン | | | | – | | – | | – | 付 | | 付 | | 付 | | 付 | |
| 標準価格（表面形本体）（税別） | | | | ¥7,050 | ¥9,950 | ¥10,700 | ¥13,800 | ¥28,700 | ¥13,300 | ¥17,400 | ¥16,600 | ¥21,700 | ¥28,400 | ¥34,800 | ¥44,700 | ¥54,800 |
| 特性，外形掲載ページ | | | | 111 | | 111 | | 121 | 115 | | | | 123 | | | |

（注意）
1. （※1）極数の２極は３極品の中央極を外したものです。
2. （　）内の定格電流はご要求により製作します。
3. 250Aフレーム以下およびSX400のフラッシュプレートはワンタッチ取付けのGKW、400Aフレーム以上（SX400は除く）はGKとなります。
4. 機械的インターロック（MIW）は遮断器本体の極数も併せてご指定ください。
5. （※2）◎の機種の電源側相間バリアは、400V級において必ずご使用ください。
6. S-30E,S-50EB,S-100ECのトリップボタンは警報開閉器（AL）付の場合のみに付属します。
7. S-30E,S-50EB,S-100ECはIECレール（35mm）取付けが標準となります。（取付けねじ、取付金具は同梱されていません。）
8. （※3）の付属装置はカセットタイプのためお客様での取付けも可能です。
9. 特殊品の逆接続可能機種については、注文時に「逆接続可能形」と指示願います。
10. （※4）ご要求により、短限時検出電流可調整品も製作します。

| 記号 | 区分 |
|---|---|
| ◎ | 標準品に同梱 |
| 形式のあるもの | 別売品（ユーザで取付け可） |
| ○ | ご要求により取付けて出荷 |
| ― | 取付け不可 |



| 225AF | 400AF | | 600AF | | 800AF | | アンペアフレーム | | | |
|---|---|---|---|---|---|---|---|---|---|---|
| SXK225 | S-400S | SX400 | S-600S | SX600 | S-800S | SX800 | 形式 | | | |
|  |  |  |  |  |  |  | 外観 | | | |
| 2（※1） 3 | 2（※1） 3 | 2（※1） 3 | 2（※1） 3 | 3 | 3 | 3 | 極数 | | | |
| 125 150 175 200 225 | 250 300 350 400 | 200 / 225 / 250 300 / 350 / 400 可調整 | 500 600 | 300 / 350 / 400 500 / 600 可調整 | 700 800 | 400 / 450 / 500 600 / 700 / 800 可調整 | 定格電流（A）（基準周囲温度 40℃） | | | |
| 600 | 600 | 600 | 600 | 600 | 600 | 600 | 定格絶縁電圧 Ui（V） | | | |
| 6 | 8 | 8 | 8 | 8 | 8 | 8 | 定格インパルス耐電圧 Uimp（kV） | | | |
| ― | ― | 1000 固定（※4） | ― | 1000 固定（※4） | ― | 1000 固定（※4） | 短限時検出電流（定格電流に対する %） | | | |
| ― | ― | ― | ― | ― | ― | ― | 690V | AC | JIS C 8201-2-1 Ann2（Icu/Ics） | 定格遮断容量（kA） |
| 5 / 3 | 10 / 5 | 10 / 5 | 18 / 9 | 18 / 9 | 18 / 9 | 18 / 9 | 500V | AC | JIS C 8201-2-1 Ann2（Icu/Ics） | 定格遮断容量（kA） |
| 15 / 8 | 36 / 18 | 36 / 18 | 36 / 18 | 36 / 18 | 36 / 18 | 36 / 18 | 440V | AC | JIS C 8201-2-1 Ann2（Icu/Ics） | 定格遮断容量（kA） |
| 15 / 8 | 36 / 18 | 36 / 18 | 36 / 18 | 36 / 18 | 36 / 18 | 36 / 18 | 415V | AC | JIS C 8201-2-1 Ann2（Icu/Ics） | 定格遮断容量（kA） |
| 15 / 8 | 36 / 18 | 36 / 18 | 36 / 18 | 36 / 18 | 36 / 18 | 36 / 18 | 400V | AC | JIS C 8201-2-1 Ann2（Icu/Ics） | 定格遮断容量（kA） |
| 15 / 8 | 36 / 18 | 36 / 18 | 36 / 18 | 36 / 18 | 36 / 18 | 36 / 18 | 380V | AC | JIS C 8201-2-1 Ann2（Icu/Ics） | 定格遮断容量（kA） |
| 35 / 18 | 50 / 25 | 50 / 25 | 50 / 25 | 50 / 25 | 85 / 43 | 85 / 43 | 240V | AC | JIS C 8201-2-1 Ann2（Icu/Ics） | 定格遮断容量（kA） |
| 35 / 18 | 50 / 25 | 50 / 25 | 50 / 25 | 50 / 25 | 85 / 43 | 85 / 43 | 200V | AC | JIS C 8201-2-1 Ann2（Icu/Ics） | 定格遮断容量（kA） |
| 10 / 5 | 25 / 13 | ― | 40 / 20 | ― | 40 / 20 | ― | 250V | DC | JIS C 8201-2-1 Ann2（Icu/Ics） | 定格遮断容量（kA） |
| 15 / 8 | 25 / 13 | ― | 40 / 20 | ― | 40 / 20 | ― | 125V | DC | JIS C 8201-2-1 Ann2（Icu/Ics） | 定格遮断容量（kA） |
| 105 | 140 | 140 | 210 | 210 | 210 | 210 | a | 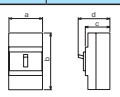 | | 外形寸法（mm） |
| 165 | 257 | 257 | 274 | 274 | 274 | 274 | b | | | |
| 68 | 103 | 103 | 103 | 103 | 103 | 103 | c | | | |
| 93 | 133 | 133 | 141 | 141 | 141 | 141 | d | | | |
| 1.6 | 4.9 5.6 | 4.7 5.4 | 9 | 9 | 10 | 10 | 製品質量（kg） | | | |
| 圧着端子用 | 表面バー端子 | 表面バー端子 | 表面バー端子 | 表面バー端子 | 表面バー端子 | 表面バー端子 | 標準品端子構造 | | | |
| ◎ | ◎ | ◎ | ◎ | ◎ | ◎ | ◎ | 電源側相間バリア（※2） | | | |
| ○（※3） | ○ | ○（※3） | ○ | ○（※3） | ○ | ○（※3） | AL | 警報開閉器 | | 内部付属装置 |
| ○（※3） | ○ | ○（※3） | ○ | ○（※3） | ○ | ○（※3） | AUX | 補助開閉器 | | 内部付属装置 |
| ○（※3） | ○ | ○（※3） | ○ | ○（※3） | ○ | ○（※3） | SHT | 電圧引外し装置 | | 内部付属装置 |
| ― | ○ | ○ | ― | ― | ― | ― | UVT | 不足電圧引外し装置 | | 内部付属装置 |
| ○ | ○ | ○ | ○ | ○ | ○ | ○ | TBA | 縦・横引出し | 端子台 | 内部付属装置 |
| ― | ― | ― | ― | ― | ― | ― | TB2 | 縦引出し | 端子台 | 内部付属装置 |
| ― | ― | ― | ― | ― | ― | ― | STB | 丸スタッド | 裏面接続スタッド | 外部付属装置 |
| ○ | ○ | ○ | ○ | ○ | ○ | ○ | BSD | バースタッド | 裏面接続スタッド | 外部付属装置 |
| ― | ― | ― | ― | ― | ― | ― | GKW（STB） | 丸スタッド | フラッシュプレート | 外部付属装置 |
| ○ | ○（GK） | ○ | ○（GK） | ○（GK） | ○（GK） | ○（GK） | GK・GKW（BSD） | バースタッド | フラッシュプレート | 外部付属装置 |
| ― | ○ | ○ | ○ | ○ | ○ | ○ | PK | プラグイン接続器 | | 外部付属装置 |
| ― | ― | ― | ― | ― | ― | ― | PDK | プラグイン接続器引出し形 | | 外部付属装置 |
| MIW-4L | MIW-5D | MIW-5F | MIW-5 | MIW-5G | MIW-5 | MIW-5G | MIW | 機械的インターロック | | 外部付属装置 |
| ― | ― | ― | ― | ― | ― | ― | MMK-S | 電動操作式 | | 外部付属装置 |
| ― | ○ | ○ | ○ | ○ | ○ | ○ | MMK-C | 電動操作式 | | 外部付属装置 |
| LC-2F | ― | ― | ― | ― | ― | ― | LC | ロックカバー | | 外部付属装置 |
| HL-2F | HL-5 | HL-5 | HL-6B | HL-6B | HL-6B | HL-6B | HL | ハンドルロック | | 外部付属装置 |
| HA-209 | HA-405 | ― | HA-402 | HA-402 | HA-402 | HA-402 | レバー形 | 外部操作装置 | | 外部付属装置 |
| HM-S23 | HM-405 | ― | HM-402 | ― | HM-402 | ― | 丸形 | 外部操作装置 | | 外部付属装置 |
| TMC-4J | TMC-5C | TMC-5C | TMC-5D | TMC-5D | TMC-5D | TMC-5D | 標準 | 表面形TMC | 端子カバー | 外部付属装置 |
| TMC-4JS | ― | ― | ― | ― | ― | ― | ショートタイプ | 表面形TMC | 端子カバー | 外部付属装置 |
| ― | ― | ― | ― | ― | ― | ― | ロングタイプ | 表面形TMC | 端子カバー | 外部付属装置 |
| BTC-4J | BTC-5B | BTC-5B | ― | ― | ― | ― | BTC | 裏面形 | 端子カバー | 外部付属装置 |
| ― | ― | ― | ― | ― | ― | ― | IEC 35mmレール取付け用アダプタ | | | 外部付属装置 |
| ○ | ○ | ― | ○ | ― | ○ | ― | マグオンリー | | | 特殊品 |
| ○ | ○ | ― | ○ | ― | ○ | ― | ノーリレー | | | 特殊品 |
| ○ | ○ | ― | ○ | ― | ○ | ― | 逆接続 | | | 特殊品 |
| ― | ― | ― | ― | ― | ― | ― | 電気用品安全法 | | | |
| 熱動ー電磁 | 熱動ー電磁 | 電子式可調整 | 熱動ー可調整電磁 | 電子式可調整 | 熱動ー可調整電磁 | 電子式可調整 | 過電流引はずし方式 | | | |
| 付 | 付 | 付 | 付 | 付 | 付 | 付 | トリップボタン | | | |
| ¥58,600 ¥68,300 | ¥146,000 ¥177,000 | ¥195,000 | ¥300,000 ¥347,000 | ¥383,000 | ¥544,000 | ¥599,000 | 標準価格（表面形本体）（税別） | | | |
| 131 | 141 | 143 | 145 | 147 | 149 | 151 | 特性，外形掲載ページ | | | |

# ヒューズフリー遮断器（標準形）

| アンペアフレーム | | | | 50AF | 50AF | | 60AF | | 50AF | | 60AF | | 50AF | | 60AF | | 100AF | | 125AF | |
|---|---|---|---|---|---|---|---|---|---|---|---|---|---|---|---|---|---|---|---|---|
| 形式 | | | | FXK50-HU | FXK60-S | | | | FXK60-H | | | | FXK60-HQ | | | | FXK125-SA | | | |
| 外観 | | | |  |  | | | |  | | | |  | | | |  | | | |
| 極数 | | | | 2 | 3 | 2 | 3 | 2 | 3 | 2 | 3 | 2 | 3 | 4 | 4 | 2 | 3 | 2 | 3 |
| 定格電流（A）（基準周囲温度 40℃） | | | | (3) 5 10 | | 5 10 15 20 30 40 50 | | 60 | | 15 20 30 (40) 50 | | 60 | | 10 15 20 30 40 50 | 60 | 15 20 30 (40) 50 60 75 100 | | 125 | |
| 定格絶縁電圧 Ui（V） | | | | 690 | | 690 | | 690 | | 690 | | 690 | | 690 | 690 | 690 | | 690 | |
| 定格インパルス耐電圧 Uimp（kV） | | | | 8 | | 6 | | 6 | | 8 | | 8 | | 8 | 8 | 8 | | 8 | |
| 短限時検出電流（定格電流に対する %） | | | | — | | — | | — | | — | | — | | — | — | — | | — | |
| 定格遮断容量（kA） | JIS C 8201-2-1 Ann2（Icu/Ics） | AC | 690V | 5 / 3 | | — | | — | | 5 / 3 | | 5 / 3 | | 2.5/2.5 | 2.5/2.5 | — | | — | |
| | | | 500V | 25 / 13 | | 2.5 / 1 | | 2.5 / 1 | | 25 / 13 | | 25 / 13 | | 7.5/7.5 | 7.5/7.5 | 10 / 5 | | 10 / 5 | |
| | | | 440V | 50 / 25 | | 10 / 5 | | 10 / 5 | | 50 / 25 | | 50 / 25 | | 10/8 | 10/8 | 25 / 13 | | 25 / 13 | |
| | | | 415V | 50 / 25 | | 10 / 5 | | 10 / 5 | | 50 / 25 | | 50 / 25 | | 10/8 | 10/8 | 25 / 13 | | 25 / 13 | |
| | | | 400V | 50 / 25 | | 10 / 5 | | 10 / 5 | | 50 / 25 | | 50 / 25 | | 10/8 | 10/8 | 25 / 13 | | 25 / 13 | |
| | | | 380V | 50 / 25 | | 10 / 5 | | 10 / 5 | | 50 / 25 | | 50 / 25 | | 10/8 | 10/8 | 25 / 13 | | 25 / 13 | |
| | | | 240V | 100 / 50 | | 35 / 18 | | 35 / 18 | | 100 / 50 | | 100 / 50 | | 25/19 (230V) | 25/19 (230V) | 50 / 25 | | 50 / 25 | |
| | | | 200V | 100 / 50 | | 35 / 18 | | 35 / 18 | | 100 / 50 | | 100 / 50 | | 25/19 | 25/19 | 50 / 25 | | 50 / 25 | |
| | | DC | 250V | — | | 5 / 3 | | 5 / 3 | | 40 / 20 | | 40 / 20 | | 7.5/7.5 | 7.5/7.5 | 25 / 13 | | 25 / 13 | |
| | | | 125V | — | | 7.5 / 4 | | 7.5 / 4 | | 40 / 20 | | 40 / 20 | | — | — | 25 / 13 | | 25 / 13 | |
| 外形寸法（mm） | 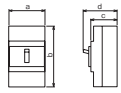 | | a | 60 | 90 | 52 | 75 | 52 | 75 | 60 | 90 | 60 | 90 | 100 | 100 | 52 | 75 | 52 | 75 |
| | | | b | 150 | | 130 | | 130 | | 150 | | 150 | | 130 | 130 | 130 | | 130 | |
| | | | c | 68 | | 60 | | 60 | | 68 | | 68 | | 68 | 68 | 60 | | 60 | |
| | | | d | 94 | | 86 | | 86 | | 94 | | 94 | | 90 | 90 | 86 | | 86 | |
| 製品質量（kg） | | | | 0.8 | 1.1 | 0.42 | 0.58 | 0.47 | 0.65 | 0.8 | 1.1 | 0.8 | 1.1 | 1.0 | 1.0 | 0.47 | 0.65 | 0.47 | 0.65 |
| 標準品端子構造 | | | | 線押え | | 線押え | | 圧着端子用 | | 線押え | | 圧着端子用 | | 線押え | 圧着端子用 | 圧着端子用（50A以下線押え） | | 圧着端子用 | |
| 電源側相間バリア（※1） | | | | ◎ | | ◎ | | ◎ | | ◎ | | ◎ | | ◎ | ◎ | ◎ | | ◎ | |
| 内部付属装置 | 警報開閉器 | | AL | ○（※2） | | ○（※2） | | ○（※2） | | ○（※2） | | ○（※2） | | ○ | ○ | ○（※2） | | ○（※2） | |
| | 補助開閉器 | | AUX | ○（※2） | | ○（※2） | | ○（※2） | | ○（※2） | | ○（※2） | | ○ | ○ | ○（※2） | | ○（※2） | |
| | 電圧引外し装置 | | SHT | ○（※2） | | ○（※2） | | ○（※2） | | ○（※2） | | ○（※2） | | ○ | ○ | ○（※2） | | ○（※2） | |
| | 不足電圧引外し装置 | | UVT | — | | — | | — | | — | | — | | ○ | ○ | — | | — | |
| | 端子台 | 縦・横引出し | TBA | ○ | | ○ | | ○ | | ○ | | ○ | | — | — | ○ | | ○ | |
| | | 縦引出し | TB2 | — | | — | | — | | — | | — | | ○ | ○ | — | | — | |
| 外部付属装置 | 裏面接続スタッド | 丸スタッド | STB | STB-2S | | STB-2R | | STB-3R | | STB-2S | | — | | ○ | ○ | STB-3R（50A以下STB-2R） | | STB-3R | |
| | | バースタッド | BSD | — | | — | | — | | — | | BSD-3S | | — | — | — | | — | |
| | フラッシュプレート | 丸スタッド | GKW（STB） | ○ | | ○ | | ○ | | ○ | | — | | ○ | ○ | ○ | | ○ | |
| | | バースタッド | GK・GKW（BSD） | — | | — | | — | | — | | ○ | | — | — | — | | — | |
| | プラグイン接続器 | | PK | ○ | | — | | — | | ○ | | ○ | | ○ | ○ | — | | — | |
| | プラグイン接続器引出し形 | | PDK | — | | — | | — | | — | | — | | — | — | — | | — | |
| | 機械的インターロック | | MIW | MIW-3H | | MIW-2E | | MIW-2E | | MIW-3H | | MIW-3H | | ○ | ○ | MIW-2E | | MIW-2E | |
| | 電動操作式 | | MMK-C | — | | — | | — | | — | | — | | — | — | — | | — | |
| | | | MMK | — | | — | | — | | — | | — | | — | — | — | | — | |
| | ロックカバー | | LC | LC-4J | | LC-4J | | LC-4J | | LC-4J | | LC-4J | | ○ | ○ | LC-4J | | LC-4J | |
| | ハンドルロック | | HL | HL-4J | | HL-4J | | HL-4J | | HL-4J | | HL-4J | | ○ | ○ | HL-4J | | HL-4J | |
| | 外部操作装置 | | レバー形 | — | | — | | — | | — | | — | | ○ | ○ | — | | — | |
| | | | 丸形 | — | HM-S13 | — | HM-S14 | — | HM-S14 | — | HM-S13 | — | HM-S13 | ○ | ○ | — | HM-S14 | — | HM-S14 |
| | 端子カバー | 表面形TMC | 標準 | TMC-2C | | TMC-1 | | TMC-1 | | TMC-2C | | TMC-2C | | ○ | ○ | TMC-1 | | TMC-1 | |
| | | | ショートタイプ | — | | TMC-1S | | TMC-1S | | — | | — | | — | — | TMC-1S | | TMC-1S | |
| | | | ロングタイプ | — | | TMC-2D | | TMC-2D | | — | | — | | — | — | TMC-2D | | TMC-2D | |
| | | 裏面形 | BTC | BTC-2C | | BTC-1 | | BTC-1 | | BTC-2C | | BTC-2C | | ○ | ○ | BTC-1 | | BTC-1 | |
| | IEC 35mm レール取付け用アダプタ | | | — | | RA-1 | | RA-1 | | — | | — | | — | — | RA-1 | | RA-1 | |
| 特殊品 | マグオンリー | | | ○ | | — | | — | | ○ | | ○ | | — | — | — | | — | |
| | ノーリレー | | | — | | ○ | | — | | ○ | | — | | — | ○ | — | | ○ | |
| | 逆接続 | | | — | | ○ | | ○ | | ○ | | ○ | | ○ | ○ | ○ | | ○ | |
| 電気用品安全法 | | | | 適合 | | 適合 | | 適合 | | 適合 | | — | | 適合 | 適合 | 適合 | | — | |
| 過電流引はずし方式 | | | | 完全電磁 | | 熱動－電磁 | | 熱動－電磁 | | 熱動－電磁 | | 熱動－電磁 | | 熱動－電磁 | 熱動－電磁 | 熱動－電磁 | | 熱動－電磁 | |
| トリップボタン | | | | 付 | | 付 | | 付 | | 付 | | 付 | | 付 | 付 | 付 | | 付 | |
| 標準価格（表面形本体）（税別） | | | | ¥37,600 | ¥47,700 | ¥19,100 | ¥25,100 | ¥24,200 | ¥31,500 | ¥37,600 | ¥47,700 | ¥47,100 | ¥59,700 | ¥39,500 | ¥48,800 | ¥42,400 | ¥50,900 | ¥64,800 | ¥76,500 |
| 特性，外形掲載ページ | | | | 113 | | 115 | | | | 117 | | | | 119 | | 123 | | | |

（注意）1.（　）内の定格電流はご要求により製作します。
2. 機械的インターロック（MIW）は遮断器本体の極数も併せてご指定ください。
3. （※1）◎の機種の電源側相間バリアは、400V級において必ずご使用ください。
4. （※2）の付属装置はカセットタイプのためお客様での取付けも可能です。
5. 特殊品の逆接続可能機種については、注文時に「逆接続可能形」と指示願います。
FXK60-HQ、FXK125-HQは標準品で逆接続可能です。

| 記号 | 区分 |
|---|---|
| ◎ | 標準品に同梱 |
| 形式のあるもの | 別売品（ユーザで取付け可） |
| ○ | ご要求により取付けて出荷 |
| ― | 取付け不可 |

| 100AF | | 125AF | | 100AF | | 125AF | | 100AF | 125AF | 225AF | | アンペアフレーム | | | |
|---|---|---|---|---|---|---|---|---|---|---|---|---|---|---|---|
| FXK125-S | | | | FXK125-H | | | | FXK125-HQ | | FXE225-S | FXE225-H | 形式 | | | |
|  | | | |  | | | |  | |  |  | 外観 | | | |
| 2 | 3 | 2 | 3 | 2 | 3 | 2 | 3 | 4 | 4 | 3 | 3 | 極数 | | | |
| 15 20 30 50 60 75 100 | | 125 | | 15 20 30 50 60 75 100 | | 125 | | 15 20 30 40 50 60 75 100 | 125 | 125 / 150 / 175 200 / 225 可調整 | 125 / 150 / 175 200 / 225 可調整 | 定格電流（A）（基準周囲温度 40℃） | | | |
| 690 | | 690 | | 690 | | 690 | | 690 | 690 | 690 | 690 | 定格絶縁電圧 Ui（V） | | | |
| 8 | | 8 | | 8 | | 8 | | 8 | 8 | 8 | 8 | 定格インパルス耐電圧 Uimp（kV） | | | |
| ― | | ― | | ― | | ― | | ― | ― | 200 / 500 / 750 / 1000 可調整 | 200 / 500 / 750 / 1000 可調整 | 短時検出電流（定格電流に対する %） | | | |
| ― | | ― | | 5 / 3 | | 5 / 3 | | 10/8 | 10/8 | ― | 5 / 3 | 690V | AC | JIS C 8201-2-1 Ann2（Icu/Ics） | 定格遮断容量（kA） |
| 10 / 5 | | 10 / 5 | | 25 / 13 | | 25 / 13 | | 30/23 | 30/23 | 10 / 5 | 25 / 7 | 500V | AC | JIS C 8201-2-1 Ann2（Icu/Ics） | 定格遮断容量（kA） |
| 30 / 15 | | 30 / 15 | | 50 / 25 | | 50 / 25 | | 50/38 | 50/38 | 30 / 15 | 50 / 13 | 440V | AC | JIS C 8201-2-1 Ann2（Icu/Ics） | 定格遮断容量（kA） |
| 30 / 15 | | 30 / 15 | | 50 / 25 | | 50 / 25 | | 50/38 | 50/38 | 30 / 15 | 50 / 13 | 415V | AC | JIS C 8201-2-1 Ann2（Icu/Ics） | 定格遮断容量（kA） |
| 30 / 15 | | 30 / 15 | | 50 / 25 | | 50 / 25 | | 50/38 | 50/38 | 30 / 15 | 50 / 13 | 400V | AC | JIS C 8201-2-1 Ann2（Icu/Ics） | 定格遮断容量（kA） |
| 30 / 15 | | 30 / 15 | | 50 / 25 | | 50 / 25 | | 50/38 | 50/38 | 30 / 15 | 50 / 13 | 380V | AC | JIS C 8201-2-1 Ann2（Icu/Ics） | 定格遮断容量（kA） |
| 50 / 25 | | 50 / 25 | | 100 / 50 | | 100 / 50 | | 100/75（230V） | 100/75（230V） | 50 / 25 | 100 / 25 | 240V | AC | JIS C 8201-2-1 Ann2（Icu/Ics） | 定格遮断容量（kA） |
| 50 / 25 | | 50 / 25 | | 100 / 50 | | 100 / 50 | | 100/75 | 100/75 | 50 / 25 | 100 / 25 | 200V | AC | JIS C 8201-2-1 Ann2（Icu/Ics） | 定格遮断容量（kA） |
| 25 / 13 | | 25 / 13 | | 40 / 20 | | 40 / 20 | | 40 / 40 | 40/40 | ― | ― | 250V | DC | JIS C 8201-2-1 Ann2（Icu/Ics） | 定格遮断容量（kA） |
| 25 / 13 | | 25 / 13 | | 40 / 20 | | 40 / 20 | | ― | ― | ― | ― | 125V | DC | JIS C 8201-2-1 Ann2（Icu/Ics） | 定格遮断容量（kA） |
| 60 | 90 | 60 | 90 | 60 | 90 | 60 | 90 | 120 | 120 | 105 | 105 | a |  | | 外形寸法（mm） |
| 150 | | 150 | | 150 | | 150 | | 130 | 130 | 165 | 165 | b |  | | 外形寸法（mm） |
| 68 | | 68 | | 68 | | 68 | | 68 | 68 | 68 | 68 | c |  | | 外形寸法（mm） |
| 94 | | 94 | | 94 | | 94 | | 90 | 90 | 94 | 94 | d |  | | 外形寸法（mm） |
| 0.8 | 1.1 | 0.8 | 1.1 | 0.8 | 1.1 | 0.8 | 1.1 | 1.3 | 1.3 | 1.6 | 1.6 | 製品質量（kg） | | | |
| 圧着端子用（50A以下線押え） | | 圧着端子用 | | 圧着端子用（50A以下線押え） | | 圧着端子用 | | 圧着端子用 | 圧着端子用 | 圧着端子用 | 圧着端子用 | 標準品端子構造 | | | |
| ◎ | | ◎ | | ◎ | | ◎ | | ◎ | ◎ | ◎ | ◎ | 電源側相間バリア（※1） | | | |
| ○（※2） | | ○（※2） | | ○（※2） | | ○（※2） | | ○ | ○ | ○（※2） | ○（※2） | AL | 警報開閉器 | | 内部付属装置 |
| ○（※2） | | ○（※2） | | ○（※2） | | ○（※2） | | ○ | ○ | ○（※2） | ○（※2） | AUX | 補助開閉器 | | 内部付属装置 |
| ○（※2） | | ○（※2） | | ○（※2） | | ○（※2） | | ○ | ○ | ○（※2） | ○（※2） | SHT | 電圧引外し装置 | | 内部付属装置 |
| ― | | ― | | ― | | ― | | ○ | ○ | ― | ― | UVT | 不足電圧引外し装置 | | 内部付属装置 |
| ○ | | ○ | | ○ | | ○ | | ― | ― | ○ | ○ | TBA | 縦・横引出し | 端子台 | 内部付属装置 |
| ― | | ― | | ― | | ― | | ○ | ○ | ― | ― | TB2 | 縦引出し | 端子台 | 内部付属装置 |
| STB-2S（50A 以下） | | ― | | STB-2S（50A 以下） | | ― | | ― | ― | ― | ― | STB | 丸スタッド | 裏面接続スタッド | 外部付属装置 |
| BSD-3S（60A 以上） | | BSD-3S | | BSD-3S（60A 以上） | | BSD-3S | | ○ | ○ | ○ | ○ | BSD | バースタッド | 裏面接続スタッド | 外部付属装置 |
| ○（50A 以下） | | ― | | ○（50A 以下） | | ― | | ― | ― | ― | ― | GKW（STB） | 丸スタッド | フラッシュプレート | 外部付属装置 |
| ○（60A 以上） | | ○ | | ○（60A 以上） | | ○ | | ○ | ○ | ○ | ○ | GK・GKW（BSD） | バースタッド | フラッシュプレート | 外部付属装置 |
| ○ | | ○ | | ○ | | ○ | | ○ | ○ | ○ | ○ | PK | プラグイン接続器 | | 外部付属装置 |
| ― | | ― | | ― | | ― | | ― | ― | ― | ― | PDK | プラグイン接続器引出し形 | | 外部付属装置 |
| MIW-3H | | MIW-3H | | MIW-3H | | MIW-3H | | ○ | ○ | MIW-4M | MIW-4M | MIW | 機械的インターロック | | 外部付属装置 |
| ― | | ― | | ― | | ― | | ― | ― | ― | ― | MMK-C | 電動操作式 | | 外部付属装置 |
| ― | | ― | | ― | | ― | | ○ | ○ | ― | ― | MMK | 電動操作式 | | 外部付属装置 |
| LC-4J | | LC-4J | | LC-4J | | LC-4J | | ○ | ○ | LC-4J | LC-4J | LC | ロックカバー | | 外部付属装置 |
| HL-4J | | HL-4J | | HL-4J | | HL-4J | | ○ | ○ | HL-4J | HL-4J | HL | ハンドルロック | | 外部付属装置 |
| ― | | ― | | ― | | ― | | ○ | ○ | HA-210 | HA-210 | レバー形 | 外部操作装置 | | 外部付属装置 |
| ― | HM-S13 | ― | HM-S13 | ― | HM-S13 | ― | HM-S13 | ○ | ○ | HM-S25 | HM-S25 | 丸形 | 外部操作装置 | | 外部付属装置 |
| TMC-2C | | TMC-2C | | TMC-2C | | TMC-2C | | ○ | ○ | TMC-4J | TMC-4J | 標準 | 表面形TMC | 端子カバー | 外部付属装置 |
| ― | | ― | | ― | | ― | | ― | ― | TMC-4JS | TMC-4JS | ショートタイプ | 表面形TMC | 端子カバー | 外部付属装置 |
| ― | | ― | | ― | | ― | | ― | ― | ― | ― | ロングタイプ | 表面形TMC | 端子カバー | 外部付属装置 |
| BTC-2C | | BTC-2C | | BTC-2C | | BTC-2C | | ○ | ○ | BTC-4J | BTC-4J | BTC | 裏面形 | | 外部付属装置 |
| ― | | ― | | ― | | ― | | ― | ― | ― | ― | IEC 35mmレール取付け用アダプタ | | | 外部付属装置 |
| ○ | | ○ | | ○ | | ○ | | ― | ― | ― | ― | マグオンリー | | | 特殊品 |
| ― | | ○ | | ― | | ○ | | ― | ○ | ― | ― | ノーリレー | | | 特殊品 |
| ○ | | ○ | | ○ | | ○ | | ○ | ○ | ― | ― | 逆接続 | | | 特殊品 |
| 適合 | | ― | | 適合 | | ― | | 適合 | ― | ― | ― | 電気用品安全法 | | | |
| 熱動－電磁 | | 熱動－電磁 | | 熱動－電磁 | | 熱動－電磁 | | 熱動－電磁 | 熱動－電磁 | 電子式可調整 | 電子式可調整 | 過電流引はずし方式 | | | |
| 付 | | 付 | | 付 | | 付 | | 付 | 付 | 付 | 付 | トリップボタン | | | |
| ¥43,500 | ¥53,600 | ¥68,400 | ¥80,400 | ¥59,900 | ¥75,600 | ¥76,800 | ¥91,200 | ¥115,000 | ¥136,000 | ¥114,000 | ¥123,000 | 標準価格（表面形本体）（税別） | | | |
| 125 | | | | 125 | | | | 127 | | 133 | 133 | 特性，外形掲載ページ | | | |

# ヒューズフリー遮断器（標準形）

| アンペアフレーム | | | | 225AF | 250AF | 225AF | 250AF | 225AF | 250AF | 400AF | | | | |
|---|---|---|---|---|---|---|---|---|---|---|---|---|---|---|
| 形式 | | | | FXK250-S | | FXK250-H | | FXK250-HQ | | F-400FB | | | FX400 | |
| 外観 | | | |  | |  | |  | |  | | |  | |
| 極数 | | | | 2(※1) 3 | 2(※1) 3 | 2(※1) 3 | 2(※1) 3 | 4 | 4 | 2(※1) 3 | 4 | | 2(※1) 3 | |
| 定格電流（A）（基準周囲温度 40℃） | | | | 125 150 175 200 225 | 250 | 125 150 175 200 225 | 250 | 125 150 175 200 225 | 250 | 250 300 350 400 | | | 200 / 225 / 250 300 / 350 / 400 可調整 | |
| 定格絶縁電圧 Ui（V） | | | | 690 | 690 | 690 | 690 | 690 | 690 | 600 | | | 600 | |
| 定格インパルス耐電圧 Uimp（kV） | | | | 8 | 8 | 8 | 8 | 8 | 8 | 8 | | | 8 | |
| 短限時検出電流（定格電流に対する %） | | | | – | – | – | – | – | – | – | | | 1000 固定（※4） | |
| 定格遮断容量（kA） | JIS C 8201-2-1 Ann2（Icu/Ics） | AC | 690V | – | – | 5 / 3 | 5 / 3 | 10/8 | 10/8 | – | | | – | |
| | | | 500V | 10 / 5 | 10 / 5 | 25 / 7 | 25 / 7 | 50/38 | 50/38 | 25 / 25 | | | 25 / 25 | |
| | | | 440V | 30 / 15 | 30 / 15 | 50 / 13 | 50 / 13 | 65/65 | 65/65 | 50 / 50 | | | 50 / 50 | |
| | | | 415V | 30 / 15 | 30 / 15 | 50 / 13 | 50 / 13 | 70/70 | 70/70 | 50 / 50 | | | 50 / 50 | |
| | | | 400V | 30 / 15 | 30 / 15 | 50 / 13 | 50 / 13 | 75/75 | 75/75 | 50 / 50 | | | 50 / 50 | |
| | | | 380V | 30 / 15 | 30 / 15 | 50 / 13 | 50 / 13 | 75/75 | 75/75 | 50 / 50 | | | 50 / 50 | |
| | | | 240V | 50 / 25 | 50 / 25 | 100 / 25 | 100 / 25 | 100/100 (230V) | 100/100 (230V) | 100 / 100 | | | 100 / 100 | |
| | | | 200V | 50 / 25 | 50 / 25 | 100 / 25 | 100 / 25 | 100/100 | 100/100 | 100 / 100 | | | 100 / 100 | |
| | | DC | 250V | 25 / 13 | 25 / 13 | 40 / 20 | 40 / 20 | 40/40 (300V) | 40/40 (300V) | 40 / 40 | – | | – | |
| | | | 125V | 25 / 13 | 25 / 13 | 40 / 20 | 40 / 20 | – | – | 40 / 40 | – | | – | |
| 外形寸法（mm） | 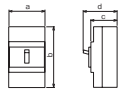 | | a | 105 | 105 | 105 | 105 | 140 | 140 | 140 | 185 | | 140 | |
| | | | b | 165 | 165 | 165 | 165 | 165 | 165 | 257 | | | 257 | |
| | | | c | 68 | 68 | 68 | 68 | 68 | 68 | 103 | | | 103 | |
| | | | d | 94 | 94 | 94 | 94 | 92 | 92 | 133 | | | 133 | |
| 製品質量（kg） | | | | 1.6 | 1.6 | 1.6 | 1.6 | 2 | 2 | 4.9 | 5.6 | 8.2 | 4.7 | 5.4 |
| 標準品端子構造 | | | | 圧着端子用 | 圧着端子用 | 圧着端子用 | 圧着端子用 | 圧着端子用 | 圧着端子用 | 表面バー端子 | | | 表面バー端子 | |
| 電源側相間バリア（※2） | | | | ◎ | ◎ | ◎ | ◎ | ◎ | ◎ | ◎ | | | ◎ | |
| 内部付属装置 | 警報開閉器 | | AL | ○（※3） | ○（※3） | ○（※3） | ○（※3） | ○ | ○ | ○ | | | ○（※3） | |
| | 補助開閉器 | | AUX | ○（※3） | ○（※3） | ○（※3） | ○（※3） | ○ | ○ | ○ | | | ○（※3） | |
| | 電圧引外し装置 | | SHT | ○（※3） | ○（※3） | ○（※3） | ○（※3） | ○ | ○ | ○ | | | ○（※3） | |
| | 不足電圧引外し装置 | | UVT | – | – | – | – | ○ | ○ | ○ | | | ○ | |
| | 端子台 | 縦・横引出し | TBA | ○ | ○ | ○ | ○ | – | – | ○ | | | ○ | |
| | | 縦引出し | TB2 | – | – | – | – | ○ | ○ | – | | | – | |
| 外部付属装置 | 裏面接続スタッド | 丸スタッド | STB | – | – | – | – | – | – | – | | | – | |
| | | バースタッド | BSD | ○ | ○ | ○ | ○ | ○ | ○ | ○ | | | ○ | |
| | フラッシュプレート | 丸スタッド | GKW（STB） | – | – | – | – | – | – | – | | | – | |
| | | バースタッド | GK・GKW（BSD） | ○ | ○ | ○ | ○ | ○ | ○ | ○（GK） | | | ○ | |
| | プラグイン接続器 | | PK | ○ | ○ | ○ | ○ | ○ | ○ | ○ | | | ○ | |
| | プラグイン接続器引出し形 | | PDK | – | – | – | – | – | – | – | | | – | |
| | 機械的インターロック | | MIW | MIW-4M | MIW-4M | MIW-4M | MIW-4M | ○ | ○ | MIW-5D | | | MIW-5F | |
| | 電動操作式 | | MMK-C | – | – | – | – | – | – | ○ | | | ○ | |
| | | | MMK | – | – | – | – | ○ | ○ | – | | | – | |
| | ロックカバー | | LC | LC-4J | LC-4J | LC-4J | LC-4J | ○ | ○ | – | | | – | |
| | ハンドルロック | | HL | HL-4J | HL-4J | HL-4J | HL-4J | ○ | ○ | HL-5 | | | HL-5 | |
| | 外部操作装置 | | レバー形 | HA-210 | HA-210 | HA-210 | HA-210 | ○ | ○ | HA-405 | | | – | |
| | | | 丸形 | HM-S25 | HM-S25 | HM-S25 | HM-S25 | ○ | ○ | HM-405 | | | – | |
| | 端子カバー | 表面形TMC | 標準 | TMC-4J | TMC-4J | TMC-4J | TMC-4J | ○ | ○ | TMC-5C | TMC-5B | | TMC-5C | |
| | | | ショートタイプ | TMC-4JS | TMC-4JS | TMC-4JS | TMC-4JS | – | – | – | | | – | |
| | | | ロングタイプ | – | – | – | – | – | – | – | | | – | |
| | | 裏面形 | BTC | BTC-4J | BTC-4J | BTC-4J | BTC-4J | ○ | ○ | BTC-5B | | | BTC-5B | |
| | IEC 35mm レール取付け用アダプタ | | | – | – | – | – | – | – | – | | | – | |
| 特殊品 | マグオンリー | | | ○ | ○ | ○ | ○ | – | – | ○ | | | – | |
| | ノーリレー | | | – | ○ | – | ○ | – | ○ | ○ | | | – | |
| | 逆接続 | | | ○ | ○ | ○ | ○ | ○ | ○ | ○ | | | – | |
| 電気用品安全法 | | | | – | – | – | – | – | - | – | | | – | |
| 過電流引はずし方式 | | | | 熱動－電磁 | 熱動－電磁 | 熱動－電磁 | 熱動－電磁 | 熱動－電磁 | 熱動－電磁 | 熱動－電磁 | | | 電子式可調整 | |
| トリップボタン | | | | 付 | 付 | 付 | 付 | 付 | 付 | 付 | | | 付 | |
| 標準価格（表面形本体）（税別） | | | | ¥78,300 ¥94,600 | ¥131,000 ¥159,000 | ¥98,900 ¥102,000 | ¥141,000 ¥162,000 | ¥154,000 | ¥250,000 | ¥176,000 | ¥203,000 | ¥304,000 | ¥224,000 | ¥224,000 |
| 特性，外形掲載ページ | | | | 137 | | 137 | | 139 | | 141 | | | 143 | |

（注意）
1. （※1）極数の2極は3極品の中央極を外したものです。
2. 250Aフレーム以下およびFX400のフラッシュプレートはワンタッチ取付けのGKW、400Aフレーム以上（FX400は除く）はGKとなります。
3. 機械的インターロック（MIW）は遮断器本体の極数も併せてご指定ください。
4. （※2）◎の機種の電源側相間バリアは、400V級において必ずご使用ください。
5. F-1000K,F-1200Kは引き外し装置が誘導加熱方式となっておりますので必ず周波数（50Hzまたは60Hz）をご指定ください。
   DC用の場合は瞬時遮断式遮断器（マグオンリー）となります。
6. （※3）の付属装置はカセットタイプのためお客様での取付けも可能です。
7. 特殊品の逆接続可能機種については、注文時に「逆接続可能形」と指示願います。
   FXK250-HQは標準品で逆接続可能です。
8. （※4）ご要求により、短限時検出電流可調整品も製作します。

| 記号 | 区分 |
|---|---|
| ◎ | 標準品に同梱 |
| 形式のあるもの | 別売品（ユーザで取付け可） |
| ○ | ご要求により取付けて出荷 |
| ― | 取付け不可 |

| | 600AF | 600AF | 800AF | | | 1000AF | | 1200AF | | アンペアフレーム | | | |
|---|---|---|---|---|---|---|---|---|---|---|---|---|---|
| | F-600F | FX600 | F-800F | FX800 | F-800KB | F-1000K | FX1000 | F-1200K | FX1200 | 形式 | | | |
| |  |  |  |  |  |  |  |  |  | 外観 | | | |
| | 2(※1) 3 4 | 3 | 3 4 | 3 | 3 4 | 3 4 | 3 | 3 4 | 3 | 極数 | | | |
| | 500 600 | 300 / 350 / 400 500 / 600 可調整 | 700 800 | 400 / 450 / 500 600 / 700 / 800 可調整 | 700 800 | 1000 | 500 / 600 / 700 800 / 900 / 1000 可調整 | 1200 | 600 / 700 / 800 1000 / 1200 可調整 | 定格電流（A）（基準周囲温度 40℃） | | | |
| | 600 | 600 | 600 | 600 | 600 | 600 | 600 | 600 | 600 | 定格絶縁電圧 Ui（V） | | | |
| | 8 | 8 | 8 | 8 | 8 | 8 | 8 | 8 | 8 | 定格インパルス耐電圧 Uimp（kV） | | | |
| | ― | 1000 固定（※4） | ― | 1000 固定（※4） | ― | ― | 1000 固定（※4） | ― | 1000 固定（※4） | 短限時検出電流（定格電流に対する %） | | | |
| | ― | ― | ― | ― | ― | ― | ― | ― | ― | 690V | AC | JIS C 8201-2-1 Ann2（Icu/Ics） | 定格遮断容量（kA） |
| | 25 / 25 | 25 / 25 | 25 / 25 | 25 / 25 | 42 / 21 | 42 / 11 | 42 / 42 | 42 / 11 | 42 / 42 | 500V | | | |
| | 50 / 50 | 50 / 50 | 50 / 50 | 50 / 50 | 85 / 43 | 85 / 22 | 85 / 85 | 85 / 22 | 85 / 85 | 440V | | | |
| | 50 / 50 | 50 / 50 | 50 / 50 | 50 / 50 | 85 / 43 | 85 / 22 | 85 / 85 | 85 / 22 | 85 / 85 | 415V | | | |
| | 50 / 50 | 50 / 50 | 50 / 50 | 50 / 50 | 85 / 43 | 85 / 22 | 85 / 85 | 85 / 22 | 85 / 85 | 400V | | | |
| | 50 / 50 | 50 / 50 | 50 / 50 | 50 / 50 | 85 / 43 | 85 / 22 | 85 / 85 | 85 / 22 | 85 / 85 | 380V | | | |
| | 100 / 100 | 100 / 100 | 100 / 100 | 100 / 100 | 125 / 63 | 125 / 32 | 125 / 125 | 125 / 32 | 125 / 125 | 240V | | | |
| | 100 / 100 | 100 / 100 | 100 / 100 | 100 / 100 | 125 / 63 | 125 / 32 | 125 / 125 | 125 / 32 | 125 / 125 | 200V | | | |
| | 40 / 40 ― | ― | 40 / 40 ― | ― | 40 / 40 ― | 40 / 10 ― | ― | 40 / 10 ― | ― | 250V | DC | | |
| | 40 / 40 ― | ― | 40 / 40 ― | ― | 40 / 40 ― | 40 / 10 ― | ― | 40 / 10 ― | ― | 125V | | | |
| | 210 280 | 210 | 210 280 | 210 | 210 280 | 210 280 | 210 | 210 280 | 210 | a | 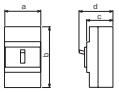 | | 外形寸法（mm） |
| | 274 | 274 | 274 | 274 | 274 | 410 | 410 | 410 | 410 | b | | | |
| | 103 | 103 | 103 | 103 | 103 | 150 | 150 | 150 | 150 | c | | | |
| | 141 | 141 | 141 | 141 | 141 | 190 | 190 | 190 | 190 | d | | | |
| | 9 13 | 9 | 10 14.0 | 10 | 10 13.5 | 26 33 | 26 | 26 33 | 26 | 製品質量（kg） | | | |
| | 表面バー端子 | 表面バー端子 | 表面バー端子 | 表面バー端子 | 表面バー端子 | 表面バー端子 | 表面バー端子 | 表面バー端子 | 表面バー端子 | 標準品端子構造 | | | |
| | ◎ | ◎ | ◎ | ◎ | ◎ | ◎ | ◎ | ◎ | ◎ | 電源側相間バリア（※2） | | | |
| | ○ | ○（※3） | ○ | ○（※3） | ○ | ○ | ○（※3） | ○ | ○（※3） | AL | 警報開閉器 | | 内部付属装置 |
| | ○ | ○（※3） | ○ | ○（※3） | ○ | ○ | ○（※3） | ○ | ○（※3） | AUX | 補助開閉器 | | |
| | ○ | ○（※3） | ○ | ○（※3） | ○ | ○ | ○（※3） | ○ | ○（※3） | SHT | 電圧引外し装置 | | |
| | ― | ― | ― | ― | ― | ― | ― | ― | ― | UVT | 不足電圧引外し装置 | | |
| | ○ | ○ | ○ | ○ | ○ | ○ | ○ | ○ | ○ | TBA | 縦・横引出し | 端子台 | |
| | ― | ― | ― | ― | ― | ― | ― | ― | ― | TB2 | 縦引出し | | |
| | ― | ― | ― | ― | ― | ― | ― | ― | ― | STB | 丸スタッド | 裏面接続スタッド | 外部付属装置 |
| | ○ | ○ | ○ | ○ | ○ | ○ | ○ | ○ | ○ | BSD | バースタッド | | |
| | ― | ― | ― | ― | ― | ― | ― | ― | ― | GKW（STB） | 丸スタッド | フラッシュプレート | |
| | ○（GK） | ○（GK） | ○（GK） | ○（GK） | ○（GK） | ○（GK） | ○（GK） | ○（GK） | ○（GK） | GK・GKW（BSD） | バースタッド | | |
| | ○ | ○ | ○ | ○ | ○ | ○ | ○ | ○ | ○ | PK | プラグイン接続器 | | |
| | ― | ― | ― | ― | ― | ― | ― | ― | ― | PDK | プラグイン接続器引出し形 | | |
| | MIW-5 | MIW-5G | MIW-5 | MIW-5G | MIW-5 | MIW-8 | MIW-8 | MIW-8 | MIW-8 | MIW | 機械的インターロック | | |
| | ○ | ○ | ○ | ○ | ○ | ○ | ○ | ○ | ○ | MMK-C | 電動操作式 | | |
| | ― | ― | ― | ― | ― | ― | ― | ― | ― | MMK | | | |
| | ― | ― | ― | ― | ― | ― | ― | ― | ― | LC | ロックカバー | | |
| | HL-6B | HL-6B | HL-6B | HL-6B | HL-6B | HL-6B | HL-6B | HL-6B | HL-6B | HL | ハンドルロック | | |
| | HA-402 | HA-402 | HA-402 | HA-402 | HA-402 | HA-801 | HA-801 | HA-801 | HA-801 | レバー形 | 外部操作装置 | | |
| | HM-402 | HM-407 | HM-402 | HM-407 | HM-402 | ― | ― | ― | ― | 丸形 | | | |
| | TMC-5D | TMC-5D | TMC-5D | TMC-5D | TMC-5D | TMC-6 | TMC-6B | TMC-6 | TMC-6B | 標準 | 表面形TMC | 端子カバー | |
| | ― | ― | ― | ― | ― | ― | ― | ― | ― | ショートタイプ | | | |
| | ― | ― | ― | ― | ― | ― | ― | ― | ― | ロングタイプ | | | |
| | ― | ― | ― | ― | ― | ― | ― | ― | ― | BTC | 裏面形 | | |
| | ― | ― | ― | ― | ― | ― | ― | ― | ― | IEC 35mmレール取付け用アダプタ | | | |
| | ○ | ― | ○ | ― | ○ | ○ | ― | ○ | ― | マグオンリー | | | 特殊品 |
| | ○ | ― | ○ | ― | ○ | ○ | ― | ○ | ― | ノーリレー | | | |
| | ○ | ― | ○ | ― | ○ | ○ | ― | ○ | ― | 逆接続 | | | |
| | ― | ― | ― | ― | ― | ― | ― | ― | ― | 電気用品安全法 | | | |
| | 熱動－可調整電磁 | 電子式可調整 | 熱動－可調整電磁 | 電子式可調整 | 熱動－可調整電磁 | 熱動－可調整電磁 | 電子式可調整 | 熱動－可調整電磁 | 電子式可調整 | 過電流引はずし方式 | | | |
| | 付 | 付 | 付 | 付 | 付 | 付 | 付 | 付 | 付 | トリップボタン | | | |
| | ¥344,000 ¥422,000 ¥632,000 | ¥464,000 | ¥700,000 ¥1,070,000 | ¥771,000 | ¥746,000 ¥1,140,000 | ¥1,060,000 ¥1,600,000 | ¥1,060,000 | ¥1,200,000 ¥1,780,000 | ¥1,200,000 | 標準価格（表面形本体）（税別） | | | |
| | 145 | 147 | 149 | 151 | 149 | 153 | 155 | 153 | 155 | 特性，外形掲載ページ | | | |

# ヒューズフリー遮断器（標準形）

| アンペアフレーム | | | | 1600AF | | | | 2000AF | | |
|---|---|---|---|---|---|---|---|---|---|---|
| 形式 | | | | F-1600EB | F-1600ED | F-1600CB | F-1600B | F-2000E | F-2000ED | F-2000C |
| 外観 | | | |  |  |  |  |  |  |  |
| 極数 | | | | 3 / 4 | 2（※1） | 3 / 4 | 3 / 4 | 3 / 4 | 2（※1） | 3 / 4 |
| 定格電流（A）（基準周囲温度 40℃） | | | | 700 / 800 / 900 / 1000 / 1200 / 1400 / 1500 / 1600 可調整 | 1600 | 800 / 900 / 1000 / 1200 / 1400 / 1600 可調整 | （1000）（1200）1400 1600 | 1000 / 1200 / 1400 / 1600 / 1800 / 2000 可調整 | 2000 | 1000 / 1200 / 1400 / 1600 / 1800 / 2000 可調整 |
| 定格絶縁電圧 Ui（V） | | | | 690 | 690 | 600 | 600 | 690 | 690 | 600 |
| 定格インパルス耐電圧 Uimp（kV） | | | | 8 | 8 | 8 | 8 | 8 | 8 | 8 |
| 短限時検出電流（定格電流に対する %） | | | | 250 / 500 / 1000 可調整 | – | 200 / 400 / 600 / 800 可調整 | – | 200 / 400 / 600 / 800 / 1000 可調整 | – | 200 / 300 / 500 / 700 可調整 |
| 定格遮断容量（kA） | JIS C 8201-2-1 Ann2（Icu/Ics） | AC | 690V | 45 / 34 | – | – | – | 45 / 42 | – | – |
| | | | 500V | 65 / 50 | – | 42 / 11 | 42 / 11 | 65 / 50 | – | 70 / 18 |
| | | | 440V | 85 / 65 | – | 85 / 22 | 85 / 22 | 85 / 65 | – | 85 / 22 |
| | | | 415V | 85 / 65 | – | 85 / 22 | 85 / 22 | 85 / 65 | – | 85 / 22 |
| | | | 400V | 100 / 75 | – | 85 / 22 | 85 / 22 | 100 / 75 | – | 85 / 22 |
| | | | 380V | 100 / 75 | – | 85 / 22 | 85 / 22 | 100 / 75 | – | 85 / 22 |
| | | | 240V | 125 / 94 | – | 125 / 32 | 125 / 32 | 125 / 94 | – | 125 / 32 |
| | | | 200V | 125 / 94 | – | 125 / 32 | 125 / 32 | 125 / 94 | – | 125 / 32 |
| | | DC | 250V | – | 50 / 30 | – | 40 / 10 – | – | 50 / 30 | – |
| | | | 125V | – | 50 / 30 | – | 40 / 10 – | – | 50 / 30 | – |
| 外形寸法（mm） | 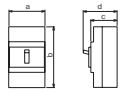 | | a | 210 / 280 | 210 | 210 / 280 | 210 / 280 | 320 / 429 | 320 | 310 / 415 |
| | | | b | 370 | 370 | 410 | 410 | 450 | 450 | 560 |
| | | | c | 140 | 140 | 150 | 150 | 185 | 185 | 226 |
| | | | d | 191 | 191 | 190 | 190 | 245 | 245 | 299 |
| 製品質量（kg） | | | | 27 / 35 | 24 | 37 / 49 | 37 / 49 | 54 / 67 | 50 | 68 / 85 |
| 標準品端子構造 | | | | 表面バー端子 | 表面バー端子 | 表面バー端子 | 表面バー端子 | 裏面バースタッド | 裏面バースタッド | 裏面バースタッド |
| 電源側相間バリア（※2） | | | | – | – | ◎ | ◎ | – | – | – |
| 内部付属装置 | 警報開閉器 | | AL | ○ | ○ | ○ | ○ | ○ | ○ | ○ |
| | 補助開閉器 | | AUX | ○ | ○ | ○ | ○ | ○ | ○ | ○ |
| | 電圧引外し装置 | | SHT | ○ | ○ | ○ | ○ | ○ | ○ | ○ |
| | 不足電圧引外し装置 | | UVT | ○ | ○ | – | – | ○ | ○ | – |
| | 端子台 | 縦・横引出し | TBA | – | – | ○ | ○ | – | – | – |
| | | 横引出し | TB | ○ | ○ | – | – | ○ | ○ | ○ |
| 外部付属装置 | 裏面接続スタッド | 丸スタッド | STB | – | – | – | – | – | – | – |
| | | バースタッド | BSD | ○ | ○ | ○ | ○ | ◎ | ◎ | ◎ |
| | フラッシュプレート | 丸スタッド | GKW（STB） | – | – | – | – | – | – | – |
| | | バースタッド | GK・GKW（BSD） | ○（GK） | – | ○（GK） | ○（GK） | ○（GK） | – | ○（GK） |
| | プラグイン接続器 | | PK | – | – | – | – | – | – | – |
| | プラグイン接続器引出し形 | | PDK | ○ | ○ | – | – | ○ | ○ | – |
| | 機械的インターロック | | MIW | ○ | ○ | MIW-8D | MIW-8D | ○ | ○ | MIW-16 |
| | 電動操作式 | | MMK-S | – | – | – | – | – | – | – |
| | | | MMK-C | – | – | ○ | ○ | – | – | – |
| | | | MMK | ○ | ○ | – | – | ○ | ○ | ○ |
| | ロックカバー | | LC | – | – | – | – | – | – | – |
| | ハンドルロック | | HL | ○ | ○ | HL-6B | HL-6B | ○ | ○ | ○ |
| | 外部操作装置 | | レバー形 | ○ | ○ | HA-801 | HA-801 | ○ | ○ | HA-1601 |
| | | | 丸形 | – | – | – | – | – | – | – |
| | 端子カバー | 表面形TMC | 標準 | – | – | TMC-6 | TMC-6 | – | – | – |
| | | | ショートタイプ | – | – | – | – | – | – | – |
| | | | ロングタイプ | – | – | – | – | – | – | – |
| | | 裏面形 | BTC | – | – | – | – | – | – | – |
| | IEC 35mm レール取付け用アダプタ | | | – | – | – | – | – | – | – |
| 特殊品 | マグオンリー | | | – | – | – | – | – | – | – |
| | ノーリレー | | | – | – | – | – | – | – | – |
| | 逆接続 | | | ○ | – | ○ | ○ | ○ | – | – |
| 電気用品安全法 | | | | – | – | – | – | – | – | – |
| 過電流引はずし方式 | | | | 電子式可調整 | マグオンリー | 電子式可調整 | マグオンリー | 電子式可調整 | マグオンリー | 電子式可調整 |
| トリップボタン | | | | 付 | 付 | 付 | 付 | 付 | 付 | 付 |
| 標準価格（表面形本体）（税別） | | | | ¥1,580,000 ¥2,340,000 | ¥1,580,000 | ¥1,580,000 ¥2,340,000 | ¥1,580,000 ¥2,340,000 | ¥1,790,000 ¥2,700,000 | ¥1,790,000 | ¥1,790,000 ¥2,700,000 |
| 特性，外形掲載ページ | | | | 159 | 161 | 163 | 165 | 167 | 169 | 171 |

（注意） 1. （※1）極数の2極は3極品の中央極を外したものです。
2. （　）内の定格電流はご要求により製作します。
3. 250Aフレーム以下およびFX400のフラッシュプレートはワンタッチ取付けのGKW、400Aフレーム以上（FX400は除く）はGKとなります。
4. 機械的インターロック（MIW）は遮断器本体の極数も併せてご指定ください。
5. （※2）◎の機種の電源側相間バリアは、400V級において必ずご使用ください。
6. 特殊品の逆接続可能機種については、注文時に「逆接続可能形」と指示願います。
F-1600EB、F-2000E、F-2500E、F-3200EBは標準品で逆接続可能です。

| 記号 | 区分 |
|---|---|
| ◎ | 標準品に同梱 |
| 形式のあるもの | 別売品（ユーザで取付け可） |
| ○ | ご要求により取付けて出荷 |
| － | 取付け不可 |



| 2500AF | | | | 3200AF | | アンペアフレーム | | | |
|---|---|---|---|---|---|---|---|---|---|
| F-2500E | | F-2500ED | F-2500C | F-3200EB | F-3200CB | 形式 | | | |
|  | |  |  |  |  | 外観 | | | |
| 3 | 4 | 2(※1) | 3 | 4 | 3 | 3 | 極数 | | |
| 1200 / 1400 / 1600 / 2000 / 2500 可調整 | | 2500 | 1200 / 1400 / 1600 / 1800 / 2000 / 2500 可調整 | | 1600 / 2000 / 2500 / 2800 / 3200 可調整 | 2000 / 2500 / 2800 / 3000 / 3200 可調整 | 定格電流（A）（基準周囲温度 40℃） | | |
| 690 | | 690 | 600 | | 690 | 600 | 定格絶縁電圧 Ui（V） | | |
| 8 | | 8 | 8 | | 8 | 8 | 定格インパルス耐電圧 Uimp（kV） | | |
| 200 / 400 / 600 / 800 / 1000 可調整 | | － | 200 / 300 / 400 可調整 | | 200 / 400 / 600 / 800 / 1000 可調整 | 200 / 300 / 400 可調整 | 短限時検出電流（定格電流に対する %） | | |
| 45 / 42 | | － | － | | 45/42 | － | 690V | AC | JIS C 8201-2-1 Ann2 (Icu/Ics) | 定格遮断容量（kA） |
| 65 / 50 | | － | 70 / 18 | | 65/50 | 70 / 18 | 500V | | | |
| 85 / 65 | | － | 85 / 22 | | 85/65 | 85 / 22 | 440V | | | |
| 85 / 65 | | － | 85 / 22 | | 85/65 | 85 / 22 | 415V | | | |
| 100 / 75 | | － | 85 / 22 | | 100/75 | 85 / 22 | 400V | | | |
| 100 / 75 | | － | 85 / 22 | | 100/75 | 85 / 22 | 380V | | | |
| 125 / 94 | | － | 125 / 32 | | 125/94 | 125 / 32 | 240V | | | |
| 125 / 94 | | － | 125 / 32 | | 125/94 | 125 / 32 | 200V | | | |
| － | | 50 / 30 | － | | － | － | 250V | DC | | |
| － | | 50 / 30 | － | | － | － | 125V | | | |
| 320 | 429 | 320 | 310 | 415 | 320 | 310 | a |  | | 外形寸法（mm） |
| 450 | | 450 | 560 | | 450 | 560 | b | | | |
| 185 | | 185 | 226 | | 185 | 229 | c | | | |
| 245 | | 245 | 299 | | 245 | 301 | d | | | |
| 54 | 67 | 56 | 84 | 92 | 65 | 90 | 製品質量（kg） | | | |
| 裏面バースタッド | | 裏面バースタッド | 裏面バースタッド | | 裏面バースタッド | 裏面バースタッド | 標準品端子構造 | | | |
| － | | － | － | | － | － | 電源側相間バリア（※2） | | | |
| ○ | | ○ | ○ | | ○ | ○ | AL | 警報開閉器 | | 内部付属装置 |
| ○ | | ○ | ○ | | ○ | ○ | AUX | 補助開閉器 | | |
| ○ | | ○ | ○ | | ○ | ○ | SHT | 電圧引外し装置 | | |
| ○ | | ○ | － | | ○ | － | UVT | 不足電圧引外し装置 | | |
| － | | － | － | | － | － | TBA | 縦・横引出し | 端子台 | |
| ○ | | ○ | ○ | | ○ | ○ | TB | 横引出し | | |
| － | | － | － | | － | － | STB | 丸スタッド | 裏面接続スタッド | 外部付属装置 |
| ◎ | | ◎ | ◎ | | ◎ | ◎ | BSD | バースタッド | | |
| － | | － | － | | － | － | GKW(STB) | 丸スタッド | フラッシュプレート | |
| ○(GK) | | － | ○(GK) | | ○(GK) | ○(GK) | GK・GKW(BSD) | バースタッド | | |
| － | | － | － | | － | － | PK | プラグイン接続器 | | |
| － | | － | － | | － | － | PDK | プラグイン接続器引出し形 | | |
| ○ | | ○ | MIW-16 | | ○ | MIW-16 | MIW | 機械的インターロック | | |
| － | | － | － | | － | － | MMK-S | 電動操作式 | | |
| － | | － | － | | － | － | MMK-C | | | |
| ○ | | ○ | ○ | | ○ | ○ | MMK | | | |
| － | | － | － | | － | － | LC | ロックカバー | | |
| ○ | | ○ | ○ | | ○ | ○ | HL | ハンドルロック | | |
| ○ | | ○ | HA-1601 | | ○ | HA-1601 | レバー形 | 外部操作装置 | | |
| － | | － | － | | － | － | 丸形 | | | |
| － | | － | － | | － | － | 標準 | 表面形TMC | 端子カバー | |
| － | | － | － | | － | － | ショートタイプ | | | |
| － | | － | － | | － | － | ロングタイプ | | | |
| － | | － | － | | － | － | BTC | 裏面形 | | |
| － | | － | － | | － | － | IEC 35mmレール取付け用アダプタ | | | |
| － | | － | － | | － | － | マグオンリー | | | 特殊品 |
| － | | － | － | | － | － | ノーリレー | | | |
| ○ | | － | － | | ○ | － | 逆接続 | | | |
| － | | － | － | | － | － | 電気用品安全法 | | | |
| 電子式可調整 | | マグオンリー | 電子式可調整 | | 電子式可調整 | 電子式可調整 | 過電流引はずし方式 | | | |
| 付 | | 付 | 付 | | 付 | 付 | トリップボタン | | | |
| ¥2,220,000 | ¥3,340,000 | ¥2,220,000 | ¥2,220,000 | ¥3,340,000 | ¥3,370,000 | ¥3,370,000 | 標準価格（表面形本体）（税別） | | | |
| 173 | | 175 | 177 | | 179 | 181 | 特性，外形掲載ページ | | | |

# ヒューズフリー遮断器（高遮断形）

| アンペアフレーム | | | | 50AF | 100AF | 125AF | 225AF | 400AF | 600AF | 800AF | 1000AF | 1200AF |
|---|---|---|---|---|---|---|---|---|---|---|---|---|
| 形式 | | | | LXK125 | | | L-225E | L-400E | L-600E | L-800E | L-1000B | L-1200B |
| 外観 | | | |  | | |  |  |  |  |  |  |
| 極数 | | | | 3 4 | 3 4 | 3 4 | 3 4 | 3 4 | 3 4 | 3 4 | 3 4 | 3 4 |
| 定格電流（A）（基準周囲温度 40℃） | | | | 15 20 30 40 50 | 60 75 100 | 125 | 125 150 175 200 225 | 250 300 350 400 | 500 600 | 700 800 | 500 / 600 / 700 / 800 / 900 / 1000 可調整 | 600 / 700 / 800 / 1000 / 1200 可調整 |
| 定格絶縁電圧 Ui（V） | | | | 690 | | | 600 | 600 | 600 | 600 | 690 | 690 |
| 定格インパルス耐電圧 Uimp（kV） | | | | 8 | | | 8 | 8 | 8 | 8 | 8 | 8 |
| 短限時検出電流（定格電流に対する %） | | | | – | | | – | – | – | – | 200 / 400 / 600 / 800 / 1000 可調整 | 200 / 400 / 600 / 800 / 1000 可調整 |
| 定格遮断容量（kA） | JIS C 8201-2-1 Ann2（Icu/Ics） | AC | 690V | 10/10 | 10/10 | 10/10 | – | – | – | – | 45 / 34 | 45 / 34 |
| | | | 500V | 200/200 | 200/200 | 200/200 | 42 / 11 | 42 / 11 | 42 / 11 | 42 / 11 | 75 / 57 | 75 / 57 |
| | | | 440V | 200/200 | 200/200 | 200/200 | 125 / 32 | 125 / 32 | 125 / 32 | 125 / 32 | 125 / 65 | 125 / 65 |
| | | | 415V | 200/200 | 200/200 | 200/200 | 125 / 32 | 125 / 32 | 125 / 32 | 125 / 32 | 125 / 65 | 125 / 65 |
| | | | 400V | 200/200 | 200/200 | 200/200 | 125 / 32 | 125 / 32 | 125 / 32 | 125 / 32 | 125 / 65 | 125 / 65 |
| | | | 380V | 200/200 | 200/200 | 200/200 | 125 / 32 | 125 / 32 | 125 / 32 | 125 / 32 | 125 / 65 | 125 / 65 |
| | | | 240V | 200/200（230V） | 200/200（230V） | 200/200（230V） | 175 / 88 | 175 / 88 | 175 / 88 | 175 / 88 | 150 / 113 | 150 / 113 |
| | | | 200V | 200/200 | 200/200 | 200/200 | 175 / 88 | 175 / 88 | 175 / 88 | 175 / 88 | 150 / 113 | 150 / 113 |
| | | DC | 250V | – | – | – | – | – | – | – | – | – |
| | | | 125V | – | – | – | – | – | – | – | – | – |
| 外形寸法（mm） | 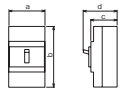 | | a | 90 120 | 90 120 | 90 120 | 140 185 | 140 185 | 210 280 | 210 280 | 210 280 | 210 280 |
| | | | b | 191 | 191 | 191 | 257 | 257 | 274 | 274 | 370 | 370 |
| | | | c | 68 | 68 | 68 | 103 | 103 | 103 | 103 | 140 | 140 |
| | | | d | 90 | 90 | 90 | 133 | 133 | 141 | 141 | 191 | 191 |
| 製品質量（kg） | | | | 1.5 1.9 | 1.5 1.9 | 1.5 1.9 | 5.2 7.0 | 5.6 8.2 | 9 13.0 | 10 14.0 | 26 34 | 26 34 |
| 標準品端子構造 | | | | 圧着端子用 | 圧着端子用 | 圧着端子用 | 圧着端子用 | 表面バー端子 | 表面バー端子 | 表面バー端子 | 表面バー端子 | 表面バー端子 |
| 電源側相間バリア（※1） | | | | – | – | – | ◎ | ◎ | ◎ | ◎ | ◎ | ◎ |
| 内部付属装置 | 警報開閉器 | | AL | ○ | ○ | ○ | ○ | ○ | ○ | ○ | ○ | ○ |
| | 補助開閉器 | | AUX | ○ | ○ | ○ | ○ | ○ | ○ | ○ | ○ | ○ |
| | 電圧引外し装置 | | SHT | ○ | ○ | ○ | ○ | ○ | ○ | ○ | ○ | ○ |
| | 不足電圧引外し装置 | | UVT | ○ | ○ | ○ | ○ | ○ | – | – | ○ | ○ |
| | 端子台 | 縦・横引出し | TBA | – | – | – | ○ | ○ | ○ | ○ | – | – |
| | | 横引出し | TB | – | – | – | – | – | – | – | ○ | ○ |
| | | 縦引出し | TB2 | ○ | ○ | ○ | – | – | – | – | – | – |
| 外部付属装置 | 裏面接続スタッド | 丸スタッド | STB | – | – | – | – | – | – | – | – | – |
| | | バースタッド | BSD | ○ | ○ | ○ | ○ | ○ | ○ | ○ | ○ | ○ |
| | フラッシュプレート | 丸スタッド | GKW（STB） | – | – | – | – | – | – | – | – | – |
| | | バースタッド | GK・GKW（BSD） | ○ | ○ | ○ | ○（GK） | ○（GK） | ○（GK） | ○（GK） | ○（GK） | ○（GK） |
| | プラグイン接続器 | | PK | ○ – | ○ – | ○ – | ○ | ○ | ○ | ○ | ○ | ○ |
| | プラグイン接続器引出し形 | | PDK | – | – | – | – | – | – | – | – | – |
| | 機械的インターロック | | MIW | ○ | ○ | ○ | MIW-5D | MIW-5D | MIW-5 | MIW-5 | ○ | ○ |
| | 電動操作式 | | MMK-C | – | – | – | ○ | ○ | ○ | ○ | – | – |
| | | | MMK | ○ | ○ | ○ | – | – | – | – | ○ | ○ |
| | ロックカバー | | LC | ○ | ○ | ○ | – | – | – | – | – | – |
| | ハンドルロック | | HL | ○ | ○ | ○ | HL-5 | HL-5 | HL-6B | HL-6B | ○ | ○ |
| | 外部操作装置 | | レバー形 | ○ | ○ | ○ | HA-405 | HA-405 | HA-402 | HA-402 | ○ | ○ |
| | | | 丸形 | ○ | ○ | ○ | HM-405 | HM-405 | HM-402 | HM-402 | – | – |
| | 端子カバー | 表面形 | 標準 | ○ | ○ | ○ | TMC-5C TMC-5B | TMC-5C TMC-5B | TMC-5D | TMC-5D | – | – |
| | | 裏面形 | BTC | ○ | ○ | ○ | BTC-5B – | BTC-5B – | – | – | – | – |
| 特殊品 | マグオンリー | | | – | – | – | ○ | ○ | ○ | ○ | – | – |
| | ノーリレー | | | – | – | – | – | – | – | – | – | – |
| | 逆接続 | | | ○ | ○ | ○ | – | – | – | – | – | – |
| 電気用品安全法 | | | | 適合 | 適合 | – | – | – | – | – | – | – |
| 過電流引はずし方式 | | | | 熱動－電磁 | 熱動－電磁 | 熱動－電磁 | 熱動－電磁 | 熱動－電磁 | 熱動－可調整電磁 | 熱動－可調整電磁 | 電子式可調整 | 電子式可調整 |
| トリップボタン | | | | 付 | 付 | 付 | 付 | 付 | 付 | 付 | 付 | 付 |
| 標準価格（表面形本体）（税別） | | | | ¥117,000 ¥177,000 | ¥117,000 ¥177,000 | ¥168,000 ¥250,000 | ¥167,000 ¥250,000 | ¥368,000 ¥513,000 | ¥666,000 ¥1,030,000 | ¥1,150,000 ¥1,760,000 | ¥1,700,000 ¥2,540,000 | ¥1,890,000 ¥2,820,000 |
| 特性，外形掲載ページ | | | | 129 | | | 135 | 141 | 145 | 149 | 157 | 157 |

（注意） 1. 125Aフレーム以下のフラッシュプレートはワンタッチ取付けのGKW、225Aフレーム以上はGKとなります。
2. 機械的インターロック（MIW）は遮断器本体の極数も併せてご指定ください。
3. （※1）◎の機種の電源側相間バリアは、400V級において必ずご使用ください。

# 漏電遮断器（標準形）

| 記号 | 区分 |
|---|---|
| ◎ | 標準品に同梱 |
| 形式のあるもの | 別売品（ユーザで取付け可） |
| ○ | ご要求により取付けて出荷 |
| ー | 取付け不可 |

| アンペアフレーム | | | 30AF | | | 50AF | | 100AF | 50AF | 60AF |
|---|---|---|---|---|---|---|---|---|---|---|
| 形式 | | | ET-30E | ET-30TB | EB-30E | EB-50E | | EB-100E | EXK60-C | |
| 外観 | | |  |  |  |  | |  |  | |
| 相線式 | | | 1φ2W, 1φ3W | 1φ2W | 3φ3W, 1φ3W, 1φ2W | 1φ2W | 3φ3W, 1φ3W, 1φ2W | 3φ3W, 1φ3W, 1φ2W | 3φ3W, 1φ3W, 1φ2W | 3φ3W, 1φ3W, 1φ2W |
| 極数 | | | 2 | 2 | 3 | 2 | 3 | 3 | 3 | 3 |
| 定格使用電圧 Ue（AC V） | | | 100-100 / 200 -200 両用 | 100-200 両用 | 100-200 両用 | 100-200 両用 | | 100-200 両用 | 100-440 | 100-440 |
| 定格電流（A）（基準周囲温度 40℃） | | | 15 20 30（基準周囲温度 25℃） | 30（基準周囲温度 25℃） | 5 10 15 20 30 | （5）10 15 20 30 40 50 | | 60 75 100 | 15 20 30 40 50 | 60 |
| 定格インパルス耐電圧 Uimp（kV） | | | ー | ー | 4 | 4 | | 4 | 6 | 6 |
| 短限時検出電流（定格電流に対する %） | | | ー | ー | ー | ー | | ー | ー | ー |
| 高速 | 定格感度電流（mA） | | （15）30 | （15）30 | （15）30（100） | （15）30（100） | | 30 100 | （15）30 100・200・500 | （15）30 100・200・500 |
| 高速 | 動作時間（s以内） | | 0.1 | 0.1 | 0.1 | 0.1 | | 0.1 | 0.1 | 0.1 |
| 時延 | 定格感度電流（mA） | | ー | ー | ー | ー | | ー | ー | ー |
| 時延 | 動作時間（s） | | ー | ー | ー | ー | | ー | ー | ー |
| 時延 | 慣性不動作時間（s以上） | | ー | ー | ー | ー | | ー | ー | ー |
| 漏電表示方式 | | | 機械式（ボタン） | 無 | 機械式（ボタン） | 機械式（ボタン） | | 機械式（ボタン） | 機械式（ボタン） | 機械式（ボタン） |
| 定格遮断容量（kA） | JIS C 8201-2-2 Ann2（Icu/Ics）（※1）JIS C 8222 Ann2（Icn）（※2）JIS C 8221 Ann2（Im）/（I△m） | AC 440V | ー | ー | ー | ー | | ー | 7.5 / 4 | 7.5 / 4 |
| | | AC 415V | ー | ー | ー | ー | | ー | 7.5 / 4 | 7.5 / 4 |
| | | AC 400V | ー | ー | ー | ー | | ー | 7.5 / 4 | 7.5 / 4 |
| | | AC 240V | ー | ー | ー | ー | | ー | 15 / 8 | 15 / 8 |
| | | AC 200V | 1 / ー（※1） | 0.5 / 0.5（※2） | 5 / 2 | 5 / 2 | | 5 / 2 | 15 / 8 | 15 / 8 |
| | | AC 100V | 1.5 / ー（※1） | 0.5 / 0.5（※2） | 5 / 2 | 5 / 2 | | 5 / 2 | 35 / 18 | 35 / 18 |
| 外形寸法（mm） | 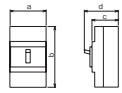 | a | 68 | 68 | 75 | 50 | 75 | 75 | 75 | 75 |
| | | b | 70 | 70 | 96 | 96 | | 97.5 | 130 | 130 |
| | | c | 40 | 40 | 60 | 60 | | 60 | 60 | 60 |
| | | d | 57 | 57 | 76 | 76 | | 76 | 86 | 86 |
| 製品質量（kg） | | | 0.2 | 0.2 | 0.4 | 0.3 | 0.4 | 0.6 | 0.66 | 0.74 |
| 標準品端子構造 | | | ソルダレス | ソルダレス | 線押え | 線押え | | 圧着端子用 | 線押え | 圧着端子用 |
| 電源側相間バリア（※3） | | | ー | ー | ー | ー | | ー | ◎ | ◎ |
| 内部付属装置 | テストリード線 | TBL | ー | ー | ○ | ○ | | ○ | ○ | ○ |
| 内部付属装置 | 警報開閉器 | AL | ー | ー | ○ | ○ | | ○ | ○（※4） | ○（※4） |
| 内部付属装置 | 補助開閉器 | AUX | ー | ー | ○ | ○ | | ○ | ○（※4） | ○（※4） |
| 内部付属装置 | 電圧引外し装置 | SHT | ー | ー | ー | ー | | ー | ○（※4）（※5） | ○（※4）（※5） |
| 内部付属装置 | 端子台 縦・横引出し | TBA | ー | ー | ー | ー | | ー | ○ | ○ |
| 内部付属装置 | 端子台 縦引出し | TB2 | ー | ー | ○ | ○ | | ○ | ー | ー |
| 外部付属装置 | 裏面接続スタッド 丸スタッド | STB | ー | ー | ー | ー | | ー | STB-2R | STB-3R |
| 外部付属装置 | 裏面接続スタッド バースタッド | BSD | ー | ー | ー | ー | | ー | ー | ー |
| 外部付属装置 | フラッシュプレート 丸スタッド | GKW（STB） | ー | ー | ー | ー | | ー | ○ | ○ |
| 外部付属装置 | フラッシュプレート バースタッド | GK・GKW（BSD） | ー | ー | ー | ー | | ー | ー | ー |
| 外部付属装置 | プラグイン接続器 | PK | ー | ー | ー | ー | | ー | ー | ー |
| 外部付属装置 | 機械的インターロック | MIW | ー | ー | ー | ー | | ー | MIW-2E | MIW-2E |
| 外部付属装置 | 電動操作式 | MMK-S | ー | ー | ー | ー | | ー | ー | ー |
| 外部付属装置 | 電動操作式 | MMK-C | ー | ー | ー | ー | | ー | ー | ー |
| 外部付属装置 | ロックカバー | LC | ー | ー | LC-03 | LC-03 | | LC-03 | LC-4J | LC-4J |
| 外部付属装置 | ハンドルロック | HL | ー | ー | ー | ー | | ー | HL-4J | HL-4J |
| 外部付属装置 | 外部操作装置 レバー形 | | ー | ー | ー | ー | | ー | ー | ー |
| 外部付属装置 | 外部操作装置 丸形 | | ー | ー | ー | ー | | ー | HM-S14 | HM-S14 |
| 外部付属装置 | 端子カバー 表面形TMC | 標準 | ◎ | ◎ | TMC-0G | TMC-0G | | TMC-0H | TMC-1 | TMC-1 |
| 外部付属装置 | 端子カバー 表面形TMC | ショートタイプ | ー | ー | ー | ー | | ー | TMC-1S | TMC-1S |
| 外部付属装置 | 端子カバー 表面形TMC | ロングタイプ | ー | ー | ー | ー | | ー | TMC-2D | TMC-2D |
| 外部付属装置 | 端子カバー 裏面形 | BTC | ー | ー | ー | ー | | ー | BTC-1 | BTC-1 |
| 外部付属装置 | IEC 35mmレール取付け用アダプタ | | ー | ー | ◎ | ◎ | | ◎ | RA-1 | RA-1 |
| 電気用品安全法 | | | 適合 | 適合 | 適合 | 適合 | | 適合 | 適合 | 適合 |
| 過電流引はずし方式 | | | 熱動 | ー | 完全電磁 | 完全電磁 | | 完全電磁 | 熱動ー電磁 | 熱動ー電磁 |
| トリップボタン | | | ー | ー | ー | ー | | ー | 付 | 付 |
| 標準価格（表面形本体）（税別） | | 高速形 | ¥12,300 | ¥10,800 | ¥26,000 | ¥14,700 | ¥26,000 | ¥41,100 | ¥38,600 | ¥41,600 |
| 標準価格（表面形本体）（税別） | | 時延形 | ー | ー | ー | ー | ー | ー | ー | ー |
| 特性，外形掲載ページ | | | 183 | 183 | 185 | 185 | | 187 | 189 | |

（注意）
1. （　）内の仕様はご要求により製作します。
2. 1φ2W200V回路に3極200V定格の漏電遮断器を使用の場合は中央極を使用せず左右極（R,T相）をご使用ください。
   また、1φ3W100 / 200V回路に3極200V定格の漏電遮断器を使用の場合は中性線を中央極に接続してください。
3. 機械的インターロック（MIW）は遮断器本体の極数も併せてご指定ください。
4. （※1）ET-30Eの適用規格はJIS C 8222 Ann2となります。
5. （※2）ET-30TBの適用規格はJIS C 8221 Ann2となります。
6. （※3）◎の機種の電源側相間バリアは、400V級において必ずご使用ください。
7. EB-30E, EB-50E, EB-100EはIECレール（35mm）取付けが標準となります。
   （取付けねじ、取付金具は同梱されていません。）
8. 定格電圧に対する適用可能電圧範囲

| 定格電圧 | 適用回路電圧 | 回路電圧変動の許容範囲 |
|---|---|---|
| 100V | 100・110V | 80 ～ 121V |
| 100–200V | 100・110・200・220V | 80 ～ 242V |
| 200V | 200・220V | 160 ～ 242V |
| 100–440V | 100・110・200・220・240・380・400・415・440V | 80 ～ 484V |

9. （※4）の付属装置はカセットタイプのためお客様での取付けも可能です。
10. （※5）SHTとAL, AUXは併用できません。

# 漏電遮断器（標準形）

| アンペアフレーム | | | | 100AF | 125AF | 225AF | 400AF | | 600AF | 800AF |
|---|---|---|---|---|---|---|---|---|---|---|
| 形式 | | | | EXK125-C | | EXK225 | EX400 | EX400B | EX600B | EX800B |
| 外観 | | | |  | |  |  |  |  |  |
| 相線式 | | | | 3φ3W,<br>1φ3W,<br>1φ2W | 3φ3W,<br>1φ3W,<br>1φ2W | 3φ3W,<br>1φ3W,<br>1φ2W | 3φ3W,<br>1φ3W,<br>1φ2W | 3φ3W,<br>1φ3W,<br>1φ2W | 3φ3W,<br>1φ3W,<br>1φ2W | 3φ3W,<br>1φ3W,<br>1φ2W |
| 極数 | | | | 3 | 3 | 3 | 3 | 3 | 3 | 3 |
| 定格使用電圧 Ue（AC V） | | | | 100-440 | 100-440 | 200-440<br>(100-200) | 200-440<br>(100-200) | 200-440<br>(100-200) | 200-440 | 200-440 |
| 定格電流（A）<br>（基準周囲温度 40℃） | | | | 60 75 100 | 125 | 125 150 175<br>200 225 | 250 300<br>350 400 | 200 / 225 / 250/ 300 /<br>350 / 400 可調整 | 300 / 350 / 400 /<br>500 / 600 可調整 | 400 / 450 / 500 /<br>600 / 700 / 800 可調整 |
| 定格インパルス耐電圧 Uimp（kV） | | | | 6 | 6 | 6 | 8 | 8 | 8 | 8 |
| 短限時検出電流<br>（定格電流に対する %） | | | | – | – | – | – | 1000固定（※3） | 1000固定（※3） | 1000固定（※3） |
| 高速 | 定格感度電流（mA） | | | 30<br>100·200·500 | 30<br>100·200·500 | 30<br>100·200·500 | (30)<br>100·200·500 | (30)<br>100·200·500 | 100·200·500 | 100·200·500 |
| 高速 | 動作時間（s以内） | | | 0.1 | 0.1 | 0.1 | 0.1 | 0.1 | 0.1 | 0.1 |
| 時延 | 定格感度電流（mA） | | | (100·200·500) | (100·200·500) | (100·200·500) | (100·200·500) | (100·200·500) | (100·200·500) | (100·200·500) |
| 時延 | 動作時間（s） | | | (0.3) | (0.3) | (0.3·0.6·1.2) | (0.3·0.6·1.2) | (0.3·0.6·1.2) | (0.3·0.6·1.2) | (0.3·0.6·1.2) |
| 時延 | 慣性不動作時間（s以上） | | | (0.1) | (0.1) | (0.1·0.2·0.5) | (0.1·0.2·0.5) | (0.1·0.2·0.5) | (0.1·0.2·0.5) | (0.1·0.2·0.5) |
| 漏電表示方式 | | | | 機械式（ボタン） | 機械式（ボタン） | 機械式（ボタン） | 機械式（ボタン） | 機械式（ボタン） | 機械式（ボタン） | 機械式（ボタン） |
| 定格遮断容量（kA） | JIS C 8201-2-2 Ann2（Icu/Ics） | AC | 440V | 10 / 5 | 10 / 5 | 15 / 8 | 36 / 18 | 36 / 18 | 36 / 18 | 36 / 18 |
| | | | 415V | 10 / 5 | 10 / 5 | 15 / 8 | 36 / 18 | 36 / 18 | 36 / 18 | 36 / 18 |
| | | | 400V | 10 / 5 | 10 / 5 | 15 / 8 | 36 / 18 | 36 / 18 | 36 / 18 | 36 / 18 |
| | | | 240V | 35 / 18 | 35 / 18 | 35 / 18 | 50 / 25 | 50 / 25 | 50 / 25 | 50 / 25 |
| | | | 200V | 35 / 18 | 35 / 18 | 35 / 18 | 50 / 25 | 50 / 25 | 50 / 25 | 50 / 25 |
| | | | 100V | 35 / 18 | 35 / 18 | – | – | – | – | – |
| 外形寸法（mm） | 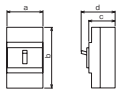 | | a | 75 | 75 | 105 | 140 | 140 | 210 | 210 |
| | | | b | 130 | 130 | 165 | 257 | 257 | 274 | 274 |
| | | | c | 60 | 60 | 68 | 103 | 103 | 103 | 103 |
| | | | d | 86 | 86 | 93 | 133 | 133 | 141 | 141 |
| 製品質量（kg） | | | | 0.74 | 0.74 | 2.2 | 6.1 | 6.0 | 10 | 12 |
| 標準品端子構造 | | | | 圧着端子用 | 圧着端子用 | 圧着端子用 | 表面バー端子 | 表面バー端子 | 表面バー端子 | 表面バー端子 |
| 電源側相間バリア（※1） | | | | ◎ | ◎ | ◎ | ◎ | ◎ | ◎ | ◎ |
| 内部付属装置 | テストリード線 | | TBL | ○ | ○ | ○ | ○ | ○ | ○ | ○ |
| 内部付属装置 | 警報開閉器 | | AL | ○（※2） | ○（※2） | ○（※2） | ○ | ○（※2） | ○（※2） | ○（※2） |
| 内部付属装置 | 補助開閉器 | | AUX | ○（※2） | ○（※2） | ○（※2） | ○ | ○（※2） | ○（※2） | ○（※2） |
| 内部付属装置 | 電圧引外し装置 | | SHT | ○（※2）(※6) | ○（※2）(※6) | – | – | – | – | – |
| 内部付属装置 | 不足電圧引外し装置 | | UVT | – | – | – | – | – | – | – |
| 内部付属装置 | 端子台 | 縦·横引出し | TBA | ○ | ○ | ○ | ○ | ○ | ○ | ○ |
| 内部付属装置 | 端子台 | 縦引出し | TB2 | – | – | – | – | – | – | – |
| 外部付属装置 | 裏面接続スタッド | 丸スタッド | STB | STB-3R | STB-3R | – | – | – | – | – |
| 外部付属装置 | 裏面接続スタッド | バースタッド | BSD | – | – | ○ | ○ | ○ | ○ | ○ |
| 外部付属装置 | フラッシュプレート | 丸スタッド | GKW（STB） | ○ | ○ | – | – | – | – | – |
| 外部付属装置 | フラッシュプレート | バースタッド | GK·GKW（BSD） | – | – | ○ | ○ | ○ | ○（GK） | ○（GK） |
| 外部付属装置 | プラグイン接続器 | | PK | – | – | – | – | – | – | – |
| 外部付属装置 | 機械的インターロック | | MIW | MIW-2E | MIW-2E | MIW-4L | ○ | MIW-5F | MIW-5G | MIW-5G |
| 外部付属装置 | 電動操作式 | | MMK-C | – | – | – | – | – | – | – |
| 外部付属装置 | 電動操作式 | | MMK | – | – | – | – | – | – | – |
| 外部付属装置 | ロックカバー | | LC | LC-4J | LC-4J | LC-2F | – | – | – | – |
| 外部付属装置 | ハンドルロック | | HL | HL-4J | HL-4J | HL-2F | HL-5 | HL-5 | HL-6B | HL-6B |
| 外部付属装置 | 外部操作装置 | レバー形 | | – | – | HA-209 | HA-405 | – | HA-402 | HA-402 |
| 外部付属装置 | 外部操作装置 | 丸形 | | HM-S14 | HM-S14 | HM-S23 | – | – | – | – |
| 外部付属装置 | 端子カバー | 表面形TMC | 標準 | TMC-1 | TMC-1 | TMC-4J | TMC-5C | TMC-5C | TMC-5D | TMC-5D |
| 外部付属装置 | 端子カバー | 表面形TMC | ショートタイプ | TMC-1S | TMC-1S | TMC-4JS | – | – | – | – |
| 外部付属装置 | 端子カバー | 表面形TMC | ロングタイプ | TMC-2D | TMC-2D | – | – | – | – | – |
| 外部付属装置 | 端子カバー | 裏面形 | BTC | BTC-1 | BTC-1 | BTC-4J | BTC-5B | BTC-5B | – | – |
| 外部付属装置 | IEC 35mm レール取付け用アダプタ | | | RA-1 | RA-1 | – | – | – | – | – |
| 電気用品安全法 | | | | 適合 | – | – | – | – | – | – |
| 過電流引はずし方式 | | | | 熱動－電磁 | 熱動－電磁 | 熱動－電磁 | 熱動－電磁 | 電子式可調整 | 電子式可調整 | 電子式可調整 |
| トリップボタン | | | | 付 | 付 | 付 | – | 付 | 付 | 付 |
| 標準価格（表面形本体）（税別） | | | 高速形 | ¥64,500 | ¥74,200 | ¥84,300 | ¥214,000 | ¥268,000 | ¥462,000 | ¥617,000 |
| 標準価格（表面形本体）（税別） | | | 時延形 | ¥67,700 | ¥77,900 | ¥88,400 | ¥225,000 | ¥282,000 | ¥484,000 | ¥648,000 |
| 特性，外形掲載ページ | | | | 191 | | 197 | 203 | 205 | 209 | 213 |

（注意） 1. （　）内の仕様はご要求により製作します。
2. 1φ2W200V回路に3極200V定格の漏電遮断器を使用の場合は中央極を使用せず左右極（R,T相）をご使用ください。
また、1φ3W100 / 200V回路に3極200V定格の漏電遮断器を使用の場合は中性線を中央極に接続してください。
3. 400Aフレーム以下(EX400は除く)のフラッシュプレートはワンタッチ取付けのGKW、EX400および600Aフレーム以上はGKとなります。
4. 機械的インターロック（MIW）は遮断器本体の極数も併せてご指定ください。
5. （※1）◎の機種の電源側相間バリアは、400V級において必ずご使用ください。

# 漏電遮断器（高遮断形）

| 記号 | 区分 |
|---|---|
| ◎ | 標準品に同梱 |
| 形式のあるもの | 別売品（ユーザで取付け可） |
| ○ | ご要求により取付けて出荷 |
| ー | 取付け不可 |

| 50AF | 60AF | 100AF | 125AF | 100AF | 125AF | 100AF | 125AF | 100AF | 125AF | アンペアフレーム | | |
|---|---|---|---|---|---|---|---|---|---|---|---|---|
| RXK60-S | | RXK125-SA | | RXK125-S | | RXK125-H | | RXK125-HQ | | 形式 | | |
|  | |  | |  | |  | |  | | 外観 | | |
| 3φ3W,<br>1φ3W,<br>1φ2W | 3φ3W,<br>1φ3W,<br>1φ2W | 3φ3W,<br>1φ3W,<br>1φ2W | 3φ3W,<br>1φ3W,<br>1φ2W | 3φ3W,<br>1φ3W,<br>1φ2W | 3φ3W,<br>1φ3W,<br>1φ2W | 3φ3W,<br>1φ3W,<br>1φ2W | 3φ3W,<br>1φ3W,<br>1φ2W | 3φ4W | 3φ4W | 相線式 | | |
| 3 | 3 | 3 | 3 | 3 | 3 | 3 | 3 | 4 | 4 | 極数 | | |
| 100-440 | 100-440 | 100-440 | 100-440 | 200-440 | 200-440 | 200-440 | 200-440 | 200-440 | 200-440 | 定格使用電圧 Ue（AC V） | | |
| 15 20 30<br>40 50 | 60 | 15 20 30 (40)<br>50 60 75 100 | 125 | 15 20 30 (40)<br>50 60 75 100 | 125 | 15 20 30 (40)<br>50 60 75 100 | 125 | 15 20 30 40 50<br>60 75 100(※5) | 125 | 定格電流（A）<br>（基準周囲温度 40℃） | | |
| 6 | 6 | 8 | 8 | 8 | 8 | 8 | 8 | 6 | 6 | 定格インパルス耐電圧 Uimp（kV） | | |
| ー | ー | ー | ー | ー | ー | ー | ー | ー | ー | 短限時検出電流<br>（定格電流に対する %） | | |
| 30<br>100·200·500 | 30<br>100·200·500 | 30<br>100·200·500 | 30<br>100·200·500 | 30<br>100·200·500 | 30<br>100·200·500 | 30<br>100·200·500 | 30<br>100·200·500 | 30<br>100·200·500 | 30<br>100·200·500 | 定格感度電流（mA） | 高速 | |
| 0.1 | 0.1 | 0.1 | 0.1 | 0.1 | 0.1 | 0.1 | 0.1 | 0.1 | 0.1 | 動作時間（s以内） | | |
| (100·200·500) | (100·200·500) | (100·200·500) | (100·200·500) | (100·200·500) | (100·200·500) | (100·200·500) | (100·200·500) | (100·200·500) | (100·200·500) | 定格感度電流（mA） | 時延 | |
| (0.3) | (0.3) | (0.3) | (0.3) | (0.3·0.6·1.2) | (0.3·0.6·1.2) | (0.3·0.6·1.2) | (0.3·0.6·1.2) | (0.45·1.0·2.0)(※4) | (0.45·1.0·2.0)(※4) | 動作時間（s） | | |
| (0.1) | (0.1) | (0.1) | (0.1) | (0.1·0.2·0.5) | (0.1·0.2·0.5) | (0.1·0.2·0.5) | (0.1·0.2·0.5) | (0.1·0.5·1.0) | (0.1·0.5·1.0) | 慣性不動作時間（s以上） | | |
| 機械式（ボタン） | 機械式（ボタン） | 機械式（ボタン） | 機械式（ボタン） | 機械式（ボタン） | 機械式（ボタン） | 機械式（ボタン） | 機械式（ボタン） | 機械式（ボタン） | 機械式（ボタン） | 漏電表示方式 | | |
| 10 / 5 | 10 / 5 | 25 / 13 | 25 / 13 | 30 / 15 | 30 / 15 | 50 / 25 | 50 / 25 | 50/38 | 50/38 | 440V | AC | JIS C 8201-2-2 Ann2 (Icu/Ics) |
| 10 / 5 | 10 / 5 | 25 / 13 | 25 / 13 | 30 / 15 | 30 / 15 | 50 / 25 | 50 / 25 | 50/38 | 50/38 | 415V | | |
| 10 / 5 | 10 / 5 | 25 / 13 | 25 / 13 | 30 / 15 | 30 / 15 | 50 / 25 | 50 / 25 | 50/38 | 50/38 | 400V | | |
| 35 / 18 | 35 / 18 | 50 / 25 | 50 / 25 | 50 / 25 | 50 / 25 | 100 / 50 | 100 / 50 | 100/75 (230V) | 100/75 (230V) | 240V | | |
| 35 / 18 | 35 / 18 | 50 / 25 | 50 / 25 | 50 / 25 | 50 / 25 | 100 / 50 | 100 / 50 | 100/75 | 100/75 | 200V | | |
| 35 / 18 | 35 / 18 | 50 / 25 | 50 / 25 | ー | ー | ー | ー | ー | ー | 100V | | |
| 75 | 75 | 75 | 75 | 90 | 90 | 90 | 90 | 120 | 120 | a | 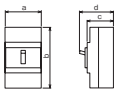 | 外形寸法（mm） |
| 130 | 130 | 130 | 130 | 150 | 150 | 150 | 150 | 130 | 130 | b | | |
| 60 | 60 | 60 | 60 | 68 | 68 | 68 | 68 | 68 | 68 | c | | |
| 86 | 86 | 86 | 86 | 94 | 94 | 94 | 94 | 90 | 90 | d | | |
| 0.66 | 0.74 | 0.74 | 0.74 | 1.2 | 1.2 | 1.2 | 1.2 | 1.4 | 1.4 | 製品質量（kg） | | |
| 線押え | 圧着端子用 | 圧着端子用<br>(50A以下線押え) | 圧着端子用 | 圧着端子用<br>(50A以下線押え) | 圧着端子用 | 圧着端子用<br>(50A以下線押え) | 圧着端子用 | 圧着端子用 | 圧着端子用 | 標準品端子構造 | | |
| ◎ | ◎ | ◎ | ◎ | ◎ | ◎ | ◎ | ◎ | ◎ | ◎ | 電源側相間バリア(※1) | | |
| ○ | ○ | ○ | ○ | ○ | ○ | ○ | ○ | ○ | ○ | TBL | テストリード線 | 内部付属装置 |
| ○(※2) | ○(※2) | ○(※2) | ○(※2) | ○(※2) | ○(※2) | ○(※2) | ○(※2) | ○ | ○ | AL | 警報開閉器 | |
| ○(※2) | ○(※2) | ○(※2) | ○(※2) | ○(※2) | ○(※2) | ○(※2) | ○(※2) | ○ | ○ | AUX | 補助開閉器 | |
| ○(※2)(※6) | ○(※2)(※6) | ○(※2)(※6) | ○(※2)(※6) | ー | ー | ー | ー | ○ | ○ | SHT | 電圧引外し装置 | |
| ー | ー | ー | ー | ー | ー | ー | ー | ○ | ○ | UVT | 不足電圧引外し装置 | |
| ○ | ○ | ○ | ○ | ○ | ○ | ○ | ○ | ー | ー | TBA | 縦·横引出し | 端子台 |
| ー | ー | ー | ー | ー | ー | ー | ー | ○ | ○ | TB2 | 縦引出し | |
| STB-2R | STB-3R | STB-3R<br>(50A以下STB-2R) | STB-3R | STB-2S<br>(50A以下) | ー | STB-2S<br>(50A以下) | ー | ー | ー | STB | 丸スタッド | 裏面接続スタッド |
| ー | ー | ー | ー | BSD-3S<br>(60A以上) | BSD-3S | BSD-3S<br>(60A以上) | BSD-3S | ○ | ○ | BSD | バースタッド | |
| ○ | ○ | ○ | ○ | ○(50A以下) | ー | ○(50A以下) | ー | ー | ー | GKW(STB) | 丸スタッド | フラッシュプレート |
| ー | ー | ー | ー | ○(60A以上) | ○ | ○(60A以上) | ○ | ○ | ○ | GK·GKW(BSD) | バースタッド | |
| ー | ー | ー | ー | ー | ー | ー | ー | ○ | ○ | PK | プラグイン接続器 | 外部付属装置 |
| MIW-2E | MIW-2E | MIW-2E | MIW-2E | MIW-3H | MIW-3H | MIW-3H | MIW-3H | ○ | ○ | MIW | 機械的インターロック | |
| ー | ー | ー | ー | ー | ー | ー | ー | ー | ー | MMK-C | 電動操作式 | |
| ー | ー | ー | ー | ー | ー | ー | ー | ○ | ○ | MMK | | |
| LC-4J | LC-4J | LC-4J | LC-4J | LC-4J | LC-4J | LC-4J | LC-4J | ○ | ○ | LC | ロックカバー | |
| HL-4J | HL-4J | HL-4J | HL-4J | HL-4J | HL-4J | HL-4J | HL-4J | ○ | ○ | HL | ハンドルロック | |
| ー | ー | ー | ー | ー | ー | ー | ー | ○ | ○ | レバー形 | 外部操作装置 | |
| HM-S14 | HM-S14 | HM-S14 | HM-S14 | HM-S13 | HM-S13 | HM-S13 | HM-S13 | ○ | ○ | 丸形 | | |
| TMC-1 | TMC-1 | TMC-1 | TMC-1 | TMC-2C | TMC-2C | TMC-2C | TMC-2C | ○ | ○ | 標準 | 表面形TMC | 端子カバー |
| TMC-1S | TMC-1S | TMC-1S | TMC-1S | ー | ー | ー | ー | ー | ー | ショートタイプ | | |
| TMC-2D | TMC-2D | TMC-2D | TMC-2D | ー | ー | ー | ー | ー | ー | ロングタイプ | | |
| BTC-1 | BTC-1 | BTC-1 | BTC-1 | BTC-2C | BTC-2C | BTC-2C | BTC-2C | ○ | ○ | BTC | 裏面形 | |
| RA-1 | RA-1 | RA-1 | RA-1 | ー | ー | ー | ー | ー | ー | IEC 35mmレール取付け用アダプタ | | |
| 適合 | 適合 | 適合 | ー | 適合 | ー | 適合 | ー | 適合 | ー | 電気用品安全法 | | |
| 熱動ー電磁 | 熱動ー電磁 | 熱動ー電磁 | 熱動ー電磁 | 熱動ー電磁 | 熱動ー電磁 | 熱動ー電磁 | 熱動ー電磁 | 熱動ー電磁 | 熱動ー電磁 | 過電流引はずし方式 | | |
| 付 | 付 | 付 | 付 | 付 | 付 | 付 | 付 | 付 | 付 | トリップボタン | | |
| ¥53,600 | ¥55,700 | ¥135,000 | ¥161,000 | ¥142,000 | ¥170,000 | ¥153,000 | ¥183,000 | ¥222,000 | ¥257,000 | 高速形 | 標準価格（表面形本体）（税別） | |
| ¥56,300 | ¥58,500 | ¥141,000 | ¥170,000 | ¥149,000 | ¥179,000 | ¥160,000 | ¥192,000 | ¥233,000 | ¥269,000 | 時延形 | | |
| 189 | | 191 | | 193 | | 193 | | 195 | | 特性，外形掲載ページ | | |

6. 定格電圧に対する適用可能電圧範囲

| 定格電圧 | 適用回路電圧 | 回路電圧変動の許容範囲 |
|---|---|---|
| 100–200V | 100・110・200・220V | 80 ～ 242V |
| 200–440V | 200・220・240・380・415・440V | 160 ～ 484V |
| 100–440V | 100・110・200・220・240・380・400・415・440V | 80 ～ 484V |

7. （※2）の付属装置はカセットタイプのためお客様での取付けも可能です。
8. （※3）ご要求により、短限時検出電流可調整品も製作します。
9. 時延形の動作時間は0.3sの場合0.15 ～ 0.45s, 0.5sの場合0.25 ～ 0.75s, 0.6sの場合0.3 ～ 0.9s, 1.2sの場合0.6 ～ 1.8sで動作します。
10. （※4）の動作時間は0.45sの場合0.15 ～ 0.45s, 1.0sの場合0.6 ～ 1.0s, 2.0sの場合1.2 ～ 2.0sで動作します。
11. （※5）時延形の場合、定格電流は20A以上になります。
12. （※6）SHTとAL, AUXは併用できません。

# 漏電遮断器（高遮断形）

| アンペアフレーム | | | | 225AF | 250AF | 225AF | 250AF | 225AF | 250AF | 400AF | | |
|---|---|---|---|---|---|---|---|---|---|---|---|---|
| 形式 | | | | RXK250-S | | RXK250-H | | RXK250-HQ | | RX400 | RX400B | RXE400-HQ |
| 外観 | | | |  | |  | |  | |  |  |  |
| 相線式 | | | | 3φ3W, 1φ3W, 1φ2W | 3φ3W, 1φ3W, 1φ2W | 3φ3W, 1φ3W, 1φ2W | 3φ3W, 1φ3W, 1φ2W | 3φ4W | 3φ4W | 3φ3W, 1φ3W, 1φ2W | 3φ3W, 1φ3W, 1φ2W | 3φ4W |
| 極数 | | | | 3 | 3 | 3 | 3 | 4 | 4 | 3 | 3 | 4 |
| 定格使用電圧 Ue（AC V） | | | | 200-440 | 200-440 | 200-440 | 200-440 | 200-440 | 200-440 | 200-440 (100-200) | 200-440 | 100-440（※6） |
| 定格電流（A）（基準周囲温度 40℃） | | | | 125 150 175 200 225 | 250 | 125 150 175 200 225 | 250 | 125 150 175 200 225 | 250 | 250 300 350 400 | 200 / 225 / 250 / 300 / 350 / 400 可調整 | 200/225/250/300/350/400 可調整 |
| 定格インパルス耐電圧 Uimp（kV） | | | | 8 | 8 | 8 | 8 | 6 | 6 | 8 | 8 | 8 |
| 短限時検出電流（定格電流に対する %） | | | | — | — | — | — | — | — | — | 1000 固定（※3） | — |
| 高速 | 定格感度電流（mA） | | | 30 100·200·500 | 30 100·200·500 | 30 100·200·500 | 30 100·200·500 | 30 100·200·500 | 30 100·200·500 | (30) 100·200·500 | (30) 100·200·500 | 30 100·200·500 |
| 高速 | 動作時間（s以内） | | | 0.1 | 0.1 | 0.1 | 0.1 | 0.1 | 0.1 | 0.1 | 0.1 | 0.1 |
| 時延 | 定格感度電流（mA） | | | (100·200·500) | (100·200·500) | (100·200·500) | (100·200·500) | (100·200·500) | (100·200·500) | (100·200·500) | (100·200·500) | (100·200·500) |
| 時延 | 動作時間（s） | | | (0.3·0.6·1.2) | (0.3·0.6·1.2) | (0.3·0.6·1.2) | (0.3·0.6·1.2) | (0.45·1.0·2.0)（※5） | (0.45·1.0·2.0)（※5） | (0.3·0.6·1.2) | (0.3·0.6·1.2) | (0.45·1.0·2.0)（※5） |
| 時延 | 慣性不動作時間（s以上） | | | (0.1·0.2·0.5) | (0.1·0.2·0.5) | (0.1·0.2·0.5) | (0.1·0.2·0.5) | (0.1·0.5·1.0) | (0.1·0.5·1.0) | (0.1·0.2·0.5) | (0.1·0.2·0.5) | (0.1·0.5·1.0) |
| 漏電表示方式 | | | | 機械式（ボタン） | 機械式（ボタン） | 機械式（ボタン） | 機械式（ボタン） | 機械式（ボタン） | 機械式（ボタン） | 機械式（ボタン） | 機械式（ボタン） | 機械式（ボタン） |
| 定格遮断容量（kA） | JIS C 8201-2-2 Ann2 (Icu/Ics) | AC | 440V | 30 / 15 | 30 / 15 | 50 / 13 | 50 / 13 | 65/65 | 65/65 | 50 / 50 | 50 / 50 | 65/65 |
| | | | 415V | 30 / 15 | 30 / 15 | 50 / 13 | 50 / 13 | 70/70 | 70/70 | 50 / 50 | 50 / 50 | 70/70 |
| | | | 400V | 30 / 15 | 30 / 15 | 50 / 13 | 50 / 13 | 75/75 | 75/75 | 50 / 50 | 50 / 50 | 75/75 |
| | | | 240V | 50 / 25 | 50 / 25 | 100 / 25 | 100 / 25 | 100/100(230V) | 100/100(230V) | 100 / 100 | 100 / 100 | 100/100(230V) |
| | | | 200V | 50 / 25 | 50 / 25 | 100 / 25 | 100 / 25 | 100/100 | 100/100 | 100 / 100 | 100 / 100 | 100/100 |
| | | | 100V | — | — | — | — | — | — | — | — | 100/100 |
| 外形寸法（mm） | 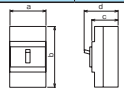 | | a | 105 | 105 | 105 | 105 | 140 | 140 | 140 | 140 | 185 |
| | | | b | 165 | 165 | 165 | 165 | 165 | 165 | 257 | 257 | 257 |
| | | | c | 68 | 68 | 68 | 68 | 68 | 68 | 103 | 103 | 103 |
| | | | d | 94 | 94 | 94 | 94 | 92 | 92 | 133 | 133 | 155 |
| 製品質量（kg） | | | | 2.0 | 2.0 | 2.0 | 2.0 | 1.4 | 1.4 | 6.1 | 6.0 | 8.2 |
| 標準品端子構造 | | | | 圧着端子用 | 圧着端子用 | 圧着端子用 | 圧着端子用 | 圧着端子用 | 圧着端子用 | 表面バー端子 | 表面バー端子 | 表面端子バー |
| 電源側相間バリア（※1） | | | | ◎ | ◎ | ◎ | ◎ | ◎ | ◎ | ◎ | ◎ | ◎ |
| 内部付属装置 | テストリード線 | | TBL | ○ | ○ | ○ | ○ | ○ | ○ | ○ | ○ | ○ |
| 内部付属装置 | 警報開閉器 | | AL | ○（※2） | ○（※2） | ○（※2） | ○（※2） | ○ | ○ | ○ | ○（※2） | ○ |
| 内部付属装置 | 補助開閉器 | | AUX | ○（※2） | ○（※2） | ○（※2） | ○（※2） | ○ | ○ | ○ | ○（※2） | ○ |
| 内部付属装置 | 電圧引外し装置 | | SHT | — | — | — | — | ○ | ○ | — | — | ○ |
| 内部付属装置 | 不足電圧引外し装置 | | UVT | — | — | — | — | ○ | ○ | — | — | ○ |
| 内部付属装置 | 端子台 | 縦·横引出し | TBA | ○ | ○ | ○ | ○ | — | — | ○ | ○ | — |
| 内部付属装置 | 端子台 | 横引出し | TB | — | — | — | — | — | — | — | — | — |
| 内部付属装置 | 端子台 | 縦引出し | TB2 | — | — | — | — | ○ | ○ | — | — | ○ |
| 外部付属装置 | 裏面接続スタッド | 丸スタッド | STB | — | — | — | — | — | — | — | — | — |
| 外部付属装置 | 裏面接続スタッド | バースタッド | BSD | ○ | ○ | ○ | ○ | ○ | ○ | ○ | ○ | ○ |
| 外部付属装置 | フラッシュプレート | 丸スタッド | GKW（STB） | — | — | — | — | — | — | — | — | — |
| 外部付属装置 | フラッシュプレート | バースタッド | GK·GKW（BSD） | ○ | ○ | ○ | ○ | ○ | ○ | ○ | ○ | ○ |
| 外部付属装置 | プラグイン接続器 | | PK | — | — | — | — | ○ | ○ | — | — | ○ |
| 外部付属装置 | 機械的インターロック | | MIW | MIW-4M | MIW-4M | MIW-4M | MIW-4M | ○ | ○ | ○ | MIW-5 F | ○ |
| 外部付属装置 | 電動操作式 | | MMK-C | — | — | — | — | — | — | — | — | — |
| 外部付属装置 | 電動操作式 | | MMK | — | — | — | — | ○ | ○ | — | — | ○ |
| 外部付属装置 | ロックカバー | | LC | LC-4J | LC-4J | LC-4J | LC-4J | ○ | ○ | — | — | — |
| 外部付属装置 | ハンドルロック | | HL | HL-4J | HL-4J | HL-4J | HL-4J | ○ | ○ | HL-5 | HL-5 | ○ |
| 外部付属装置 | 外部操作装置 | | レバー形 | HA-210 | HA-210 | HA-210 | HA-210 | ○ | ○ | HA-405 | — | ○ |
| 外部付属装置 | 外部操作装置 | | 丸形 | HM-S25 | HM-S25 | HM-S25 | HM-S25 | ○ | ○ | — | — | ○ |
| 外部付属装置 | 端子カバー | 表面形 TMC | 標準 | TMC-4J | TMC-4J | TMC-4J | TMC-4J | ○ | ○ | TMC-5C | TMC-5C | ○ |
| 外部付属装置 | 端子カバー | 表面形 TMC | ショートタイプ | TMC-4JS | TMC-4JS | TMC-4JS | TMC-4JS | — | — | — | — | — |
| 外部付属装置 | 端子カバー | 表面形 TMC | ロングタイプ | — | — | — | — | — | — | — | — | — |
| 外部付属装置 | 端子カバー | 裏面形 | BTC | BTC-4J | BTC-4J | BTC-4J | BTC-4J | ○ | ○ | BTC-5B | BTC-5B | ○ |
| 外部付属装置 | IEC 35mm レール取付け用アダプタ | | | — | — | — | — | — | — | — | — | — |
| 電気用品安全法 | | | | — | — | — | — | — | — | — | — | — |
| 過電流引はずし方式 | | | | 熱動－電磁 | 熱動－電磁 | 熱動－電磁 | 熱動－電磁 | 熱動－電磁 | 熱動－電磁 | 熱動－電磁 | 電子式可調整 | 電子式可調整 |
| トリップボタン | | | | 付 | 付 | 付 | 付 | 付 | 付 | — | 付 | 付 |
| 標準価格（表面形本体）（税別） | | | 高速形 | ¥200,000 | ¥299,000 | ¥203,000 | ¥304,000 | ¥305,000 | ¥472,000 | ¥324,000 | ¥362,000 | ¥486,000 |
| 標準価格（表面形本体）（税別） | | | 時延形 | ¥209,000 | ¥314,000 | ¥214,000 | ¥320,000 | ¥321,000 | ¥497,000 | ¥341,000 | ¥378,000 | ¥512,000 |
| 特性，外形掲載ページ | | | | 199 | | 199 | | 201 | | 203 | 205 | 207 |

（注意）1. （　）内の仕様はご要求により製作します。
2. 1φ2W200V回路に3極200V定格の漏電遮断器を使用の場合は中央極を使用せず左右極（R,T相）をご使用ください。
また、1φ3W100 / 200V回路に3極200V定格の漏電遮断器を使用の場合は中性線を中央極に接続してください。
3. 400Aフレーム以下(RX400は除く)のフラッシュプレートはワンタッチ取付けのGKW、RX400および600Aフレーム以上はGKとなります。
4. 機械的インターロック（MIW）は遮断器本体の極数も併せてご指定ください。
5. （※1）◎の機種の電源側相間バリアは、400V級において必ずご使用ください。

| 記号 | 区分 |
|---|---|
| ◎ | 標準品に同梱 |
| 形式のあるもの | 別売品（ユーザで取付け可） |
| ○ | ご要求により取付けて出荷 |
| ー | 取付け不可 |

| 600AF | | 800AF | | 1000AF | | 1200AF | | アンペアフレーム | | |
|---|---|---|---|---|---|---|---|---|---|---|
| RX600B | RF-600FN | RX800B | RF-800KN | RF-1000KN | RF-1000CBN | RF-1200KN | RF-1200CBN | 形式 | | |
|  |  |  |  |  |  |  |  | 外観 | | |
| 3φ3W,<br>1φ3W,<br>1φ2W | 3φ4W | 3φ3W,<br>1φ3W,<br>1φ2W | 3φ4W | 3φ4W | 3φ3W,<br>1φ3W,<br>1φ2W | 3φ4W | 3φ3W,<br>1φ3W,<br>1φ2W | 相線式 | | |
| 3 | 4 | 3 | 4 | 4 | 3 | 4 | 3 | 極数 | | |
| 200-440 | 200-440 | 200-440 | 200-440 | 200-440 | 200-440 | 200-440 | 200-440 | 定格使用電圧 Ue（AC V） | | |
| 300 / 350 / 400<br>500 / 600 可調整 | 500 600 | 400 / 450 / 500 / 600 /<br>700 / 800 可調整 | (700) 800 | 1000 | 500 / 600 / 700 / 800 /<br>900 / 1000 可調整 | 1200 | 600 / 700 / 800 /<br>1000 / 1200 可調整 | 定格電流（A）<br>（基準周囲温度 40℃） | | |
| 8 | 8 | 8 | 8 | 8 | 8 | 8 | 8 | 定格インパルス耐電圧 Uimp（kV） | | |
| 1000 固定（※3） | ー | 1000 固定（※3） | ー | ー | 500 固定 | ー | 500 固定 | 短限時検出電流<br>（定格電流に対する %） | | |
| 100·200·500 | 50·100·200<br>500·1000 | 100·200·500 | 50·100·200<br>500·1000 | 50·100·200<br>500·1000 | 50·100·200<br>500·1000 | 50·100·200<br>500·1000 | 50·100·200<br>500·1000 | 定格感度電流（mA） | 高速 | |
| 0.1 | 0.1 | 0.1 | 0.1 | 0.1 | 0.1 | 0.1 | 0.1 | 動作時間（s以内） | | |
| (100·200·500) | (50·100·200·<br>500·1000) | (100·200·500) | (50·100·200·<br>500·1000) | (50·100·200·<br>500·1000) | (50·100·200·<br>500·1000) | (50·100·200·<br>500·1000) | (50·100·200·<br>500·1000) | 定格感度電流（mA） | 時延 | |
| (0.3·0.6·1.2) | (0.6·1.2·2.0)（※4） | (0.3·0.6·1.2) | (0.6·1.2·2.0)（※4） | (0.6·1.2·2.0)（※4） | (0.6·1.2·2.0)（※4） | (0.6·1.2·2.0)（※4） | (0.6·1.2·2.0)（※4） | 動作時間（s） | | |
| (0.1·0.2·0.5) | (0.3·0.6·1.0) | (0.1·0.2·0.5) | (0.3·0.6·1.0) | (0.3·0.6·1.0) | (0.3·0.6·1.0) | (0.3·0.6·1.0) | (0.3·0.6·1.0) | 慣性不動作時間（s以上） | | |
| 機械式（ボタン） | 機械式（ボタン） | 機械式（ボタン） | 機械式（ボタン） | 機械式（ボタン） | 機械式（ボタン） | 機械式（ボタン） | 機械式（ボタン） | 漏電表示方式 | | |
| 50 / 50 | 42 / 21 | 50 / 50 | 85 / 22 | 85 / 22 | 85 / 22 | 85 / 22 | 85 / 22 | 440V | AC | JIS C 8201-2-2 Ann2（Icu/Ics） |
| 50 / 50 | 42 / 21 | 50 / 50 | 85 / 22 | 85 / 22 | 85 / 22 | 85 / 22 | 85 / 22 | 415V | | |
| 50 / 50 | 42 / 21 | 50 / 50 | 85 / 22 | 85 / 22 | 85 / 22 | 85 / 22 | 85 / 22 | 400V | | |
| 100 / 100 | 85 / 43 | 100 / 100 | 125 / 32 | 125 / 32 | 125 / 32 | 125 / 32 | 125 / 32 | 240V | | |
| 100 / 100 | 85 / 43 | 100 / 100 | 125 / 32 | 125 / 32 | 125 / 32 | 125 / 32 | 125 / 32 | 200V | | |
| ー | ー | ー | ー | ー | ー | ー | ー | 100V | | |
| 210 | 280 | 210 | 280 | 280 | 210 | 280 | 210 | a |  | 外形寸法（mm） |
| 274 | 580 | 274 | 800 | 800 | 800 | 800 | 800 | b | | |
| 103 | 141 | 103 | 185 | 185 | 185 | 185 | 185 | c | | |
| 141 | 179 | 141 | 225 | 225 | 225 | 225 | 225 | d | | |
| 10.0 | 23.0 | 12.0 | 50.0 | 60.0 | 41.0 | 60.0 | 41.0 | 製品質量（kg） | | |
| 表面バー端子 | 表面バー端子 | 表面バー端子 | 表面バー端子 | 表面バー端子 | 表面バー端子 | 表面バー端子 | 表面バー端子 | 標準品端子構造 | | |
| ◎ | ◎ | ◎ | ◎ | ◎ | ◎ | ◎ | ◎ | 電源側相間バリア（※1） | | |
| ○ | ○ | ○ | ○ | ○ | ○ | ○ | ○ | TBL | テストリード線 | 内部付属装置 |
| ○（※2） | ○ | ○（※2） | ○ | ○ | ○（※2） | ○ | ○（※2） | AL | 警報開閉器 | |
| ○（※2） | ○ | ○（※2） | ○ | ○ | ○（※2） | ○ | ○（※2） | AUX | 補助開閉器 | |
| ー | ー | ー | ー | ー | ー | ー | ー | SHT | 電圧引外し装置 | |
| ー | ー | ー | ー | ー | ー | ー | ー | UVT | 不足電圧引外し装置 | |
| ○ | ○ | ○ | ○ | ○ | ○ | ○ | ○ | TBA | 縦·横引出し | 端子台 |
| ー | ー | ー | ー | ー | ー | ー | ー | TB | 横引出し | |
| ー | ー | ー | ー | ー | ー | ー | ー | TB2 | 縦引出し | |
| ー | ー | ー | ー | ー | ー | ー | ー | STB | 丸スタッド | 裏面接続スタッド |
| ○ | ○ | ○ | ○ | ○ | ○ | ○ | ○ | BSD | バースタッド | |
| ー | ー | ー | ー | ー | ー | ー | ー | GKW（STB） | 丸スタッド | フラッシュプレート |
| ○（GK） | ○（GK） | ○（GK） | ○（GK） | ○（GK） | ○（GK） | ○（GK） | ○（GK） | GK·GKW（BSD） | バースタッド | |
| ー | ー | ー | ー | ー | ー | ー | ー | PK | プラグイン接続器 | 外部付属装置 |
| MIW-5G | ○ | MIW-5G | ○ | ○ | ○ | ○ | ○ | MIW | 機械的インターロック | |
| ー | ー | ー | ー | ー | ー | ー | ー | MMK-C | 電動操作式 | |
| ー | ー | ー | ー | ー | ー | ー | ー | MMK | | |
| ー | ー | ー | ー | ー | ー | ー | ー | LC | ロックカバー | |
| HL-6B | HL-6B | HL-6B | HL-6B | HL-6B | HL-6B | HL-6B | HL-6B | HL | ハンドルロック | |
| HA-402 | HA-402 | HA-402 | HA-801 | HA-801 | HA-801 | HA-801 | HA-801 | レバー形 | 外部操作装置 | |
| ー | ー | ー | ー | ー | ー | ー | ー | 丸形 | | |
| TMC-5D | TMC-5D<br>（電源側のみ） | TMC-5D | TMC-6<br>（電源側のみ） | TMC-6<br>（電源側のみ） | TMC-6B<br>（電源側のみ） | TMC-6<br>（電源側のみ） | TMC-6B<br>（電源側のみ） | 標準 | 表面形TMC | 端子カバー |
| ー | ー | ー | ー | ー | ー | ー | ー | ショートタイプ | | |
| ー | ー | ー | ー | ー | ー | ー | ー | ロングタイプ | | |
| ー | ー | ー | ー | ー | ー | ー | ー | BTC | 裏面形 | |
| ー | ー | ー | ー | ー | ー | ー | ー | IEC 35mmレール取付け用アダプタ | | |
| ー | ー | ー | ー | ー | ー | ー | ー | 電気用品安全法 | | |
| 電子式可調整 | 熱動ー可調整電磁 | 電子式可調整 | 熱動ー可調整電磁 | 熱動ー可調整電磁 | 電子式可調整 | 熱動ー可調整電磁 | 電子式可調整 | 過電流引はずし方式 | | |
| 付 | 付 | 付 | 付 | 付 | 付 | 付 | 付 | トリップボタン | | |
| ¥533,000 | ¥771,000 | ¥758,000 | ¥1,110,000 | ¥2,780,000 | ¥1,910,000 | ¥3,140,000 | ¥2,100,000 | 高速形 | 標準価格（表面形本体）（税別） | |
| ¥638,000 | ¥809,000 | ¥795,000 | ¥1,160,000 | ¥2,930,000 | ¥2,010,000 | ¥3,300,000 | ¥2,200,000 | 時延形 | | |
| 209 | 211 | 213 | 215 | 217 | 219 | 217 | 219 | 特性，外形掲載ページ | | |

6. 定格電圧に対する適用可能電圧範囲

| 定格電圧 | 適用回路電圧 | 回路電圧変動の許容範囲 |
|---|---|---|
| 100–200V | 100・110・200・220V | 80 ～ 242V |
| 200V | 200・220V | 160 ～ 242V |
| 440V | 400・415・440V | 320 ～ 484V |
| 200–440V | 200・220・240・380・400・415・440V | 160 ～ 484V |

7. RF-800KN,RF-1000KN, RF-1200KNは周波数（50Hzまたは60Hz）をご指定ください。
8. （※2）の付属装置はカセットタイプのためお客様での取付けも可能です。
9. （※3）ご要求により、短限時検出電流可調整品も製作します。
10. 時延形の動作時間は0.3sの場合0.15 ～ 0.45s, 0.5sの場合0.25 ～ 0.75s,
11. （※4）の時延形の動作時間は0.6sの場合0.36 ～ 0.6s, 1.2sの場合0.72 ～ 1.2s, 2.0sの場合1.2 ～ 2.0sで動作します。
12. （※5）の動作時間は0.45sの場合0.15 ～ 0.45s, 1.0sの場合0.6 ～ 1.0s, 2.0sの場合1.2 ～ 2.0sで動作します。
13. （※6）時延形の場合、定格使用電圧はAC200-440Vになります。

# 漏電警報付ヒューズフリー遮断器

| アンペアフレーム | | | | 50AF | | 100AF | 100AF | 125AF | 225AF | 400AF | 600AF |
|---|---|---|---|---|---|---|---|---|---|---|---|
| 形式 | | | | GS-50E | | GS-100E | GSXK125-C | | GS-225C | GS-400C | GSX600 |
| 外観 | | | |  | |  |  | |  |  |  |
| 相線式 | | | | 1φ2W | 3φ3W, 1φ3W, 1φ2W | 3φ3W, 1φ3W, 1φ2W | 3φ3W, 1φ3W, 1φ2W | 3φ3W, 1φ3W, 1φ2W | 3φ3W, 1φ3W, 1φ2W | 3φ3W, 1φ3W, 1φ2W | 3φ3W, 1φ3W, 1φ2W |
| 極数 | | | | 2 | 3 | 3 | 3 | 3 | 3 | 3 | 3 |
| 定格電流(A)（基準周囲温度 40℃） | | | | 15 20 30 40 50 | | 60 75 100 | 15 20 30 (40) 50 60 75 100 | 125 | 125 150 175 200 225 | (250) 300 (350) 400 | 300 / 350 / 400 500 / 600 可調整 |
| 定格絶縁電圧 Ui (V) | | | | 250 | | 250 | 500 | 500 | 500 | 500 | 500 |
| 定格使用電圧 Ue (AC V) | | | | 100-200 | | 100-200 | 200-440 | 100-440 | 100-440 | 100-440 | 100-440 |
| 定格インパルス耐電圧 Uimp (kV) | | | | 4 | | 4 | 6 | 6 | 6 | 8 | 8 |
| 短限時検出電流可調整範囲（定格電流に対する %） | | | | — | | — | — | — | — | — | 1000固定 (※3) |
| 定格感度電流 (mA) | | | | 30 100 | | 30 100 | 100・200・500 | 100・200・500 | 100・200・500 | 100・200・500 | 100・200・500 |
| 動作時間 (s) | | | | 0.1以内 | | 0.1以内 | 0.1以内・0.3・1.2 | 0.1以内・0.3・1.2 | 0.1以内・0.3・1.2 | 0.1以内・0.3・1.2 | 0.1以内・0.3・1.2 |
| 慣性不動作時間 (s以上) | | | | — | | — | — ・0.1・0.5 | — ・0.1・0.5 | — ・0.1・0.5 | — ・0.1・0.5 | — ・0.1・0.5 |
| 漏電警報接点仕様 | 接点構成 | | | 1a | | 1a | 2a | 2a | 2a | 2a | 2a |
| | 出力引外し方式 | | | リード線 | | リード線 | 端子台 | 端子台 | 端子台 | 端子台 | 端子台 |
| | リセット方式 | | | 内蔵リセットボタン | | | 内蔵リセットボタン（外部リセット：オプション） | | | | |
| 本体漏電表示 | | | | LED | | LED | LED | LED | LED | LED | LED |
| 定格遮断容量 (kA) | JIS C 8201-2-1 Ann2 (Icu/Ics) | AC | 440V | — | | — | 10 / 5 | 10 / 5 | 15 / 8 | 36 / 18 | 36 / 18 |
| | | | 415V | — | | — | 10 / 5 | 10 / 5 | 15 / 8 | 36 / 18 | 36 / 18 |
| | | | 400V | — | | — | 10 / 5 | 10 / 5 | 15 / 8 | 36 / 18 | 36 / 18 |
| | | | 240V | — | | — | 35 / 18 | 35 / 18 | 35 / 18 | 50 / 25 | 50 / 25 |
| | | | 200V | 5 / 2 | | 5 / 2 | 35 / 18 | 35 / 18 | 35 / 18 | 50 / 25 | 50 / 25 |
| | | | 100V | 5 / 2 | | 5 / 2 | — | 35 / 18 | 35 / 18 | 50 / 25 | 50 / 25 |
| 外形寸法 (mm) | 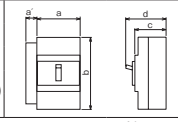 | | a | 50 | 75 | 75 | 75 | 75 | 105 | 140 | 210 |
| | | | á | — | | — | 25 | 25 | 25 | 25 | 25 |
| | | | b | 96 | | 97.5 | 130 | 130 | 165 | 257 | 274 |
| | | | c | 60 | | 60 | 60 | 60 | 60 | 103 | 103 |
| | | | d | 76 | | 76 | 86 | 86 | 85 | 133 | 141 |
| 製品質量 (kg) | | | | 0.3 | 0.43 | 0.57 | 0.84 | 0.84 | 2.3 | 6.2 | 10 |
| 標準品端子構造 | | | | 線押え | | 圧着端子用 | 圧着端子用（50A 以下線押え） | 圧着端子用 | 圧着端子用 | 表面バー端子 | 表面バー端子 |
| 電源側相間バリア (※1) | | | | — | | — | ◎ | ◎ | ◎ | ◎ | ◎ |
| 内部付属装置 | 警報開閉器 | | AL | ○ | | ○ | ○ (※2) | ○ (※2) | ○ | ○ | ○ (※2) |
| | 補助開閉器 | | AUX | ○ | | ○ | ○ (※2) | ○ (※2) | ○ | ○ | ○ (※2) |
| | 電圧引外し装置 (※4) | | SHT | — | | — | ○ | ○ | ○ | ○ | ○ |
| | 外部リセット(b接点) (※4) | | | — | | — | ○ | ○ | ○ | ○ | ○ |
| | 端子台 | 縦・横引出し | TBA | — | | — | ○ | ○ | ○ | ○ | ○ |
| | | 縦引出し | TB2 | ○ | | ○ | — | — | — | — | — |
| 外部付属装置 | 裏面接続スタッド | 丸スタッド | STB | — | | — | STB-3R (50A 以下 STB-2R) | STB-3R | — | — | — |
| | | バースタッド | BSD | — | | — | — | — | ○ | ○ | ○ |
| | フラッシュプレート | 丸スタッド | GKW (STB) | — | | — | ○ | ○ | — | — | — |
| | | バースタッド | GK・GKW (BSD) | — | | — | — | — | ○ | ○ | ○ (GK) |
| | プラグイン接続器 | | PK | — | | — | — | — | — | — | — |
| | 機械的インターロック | | MIW | — | | — | ○ | ○ | ○ | ○ | ○ |
| | ロックカバー | | LC | LC-03 | | LC-03 | LC-4J | LC-4J | LC-4E | — | — |
| | ハンドルロック | | HL | — | | — | HL-4J | HL-4J | HL-4E | HL-5 | HL-6B |
| | 外部操作装置 | | レバー形 | — | | — | — | — | HA-207 | HA-405 | HA-402 |
| | | | 丸形 | — | | — | HM-S14 | HM-S14 | HM-S22 | HM-405 | — |
| | 端子カバー | 表面形 TMC | 標準 | TMC-0G | | TMC-0H | TMC-1 | TMC-1 | TMC-4J | TMC-5C | TMC-5D |
| | | | ショートタイプ | — | | — | TMC-1S | TMC-1S | TMC-4JS | — | — |
| | | | ロングタイプ | — | | — | TMC-2D | TMC-2D | — | — | — |
| | | 裏面形 | BTC | — | | — | BTC-1 | BTC-1 | BTC-4J | BTC-5B | — |
| | IEC 35mm レール取付け用アダプタ | | | ◎ | | ◎ | — | — | — | — | — |
| 電気用品安全法 | | | | 適合 | | 適合 | 適合 | — | — | — | — |
| 過電流引はずし方式 | | | | 完全電磁 | | 完全電磁 | 熱動ー電磁 | 熱動ー電磁 | 熱動ー電磁 | 熱動ー電磁 | 電子式可調整 |
| トリップボタン | | | | 付 | | 付 | 付 | 付 | 付 | 付 | 付 |
| 標準価格（表面形本体）（税別） | | | | ¥41,700 | ¥44,600 | ¥72,800 | ¥74,600 | ¥97,400 | ¥92,700 | ¥214,000 | ¥549,000 |
| 特性，外形掲載ページ | | | | 221 | | 223 | 225 | | 229 | 233 | 235 |

（注意）
1. （　）内の定格電流はご要求により製作します。
2. 400Aフレーム以下のフラッシュプレートはワンタッチ取付けのGKW、600Aフレーム以上はGKとなります。
3. 機械的インターロック（MIW）は遮断器本体の極数も併せてご指定ください。
4. （※1）◎の機種の電源側相間バリアは、400V級において必ずご使用ください。
5. GS-50E,GS-100Eのトリップボタンは警報開閉器(AL）付の場合のみに付属します。
6. GS-50E,GS-100EはIECレール（35mm）取付けが標準となります。（取付けねじ、取付金具は同梱されていません。）
7. 単相回路に3極の遮断器を使用の場合は左右極（R,T相）をご使用ください。
8. （※2）の付属装置はカセットタイプのためお客様での取付けも可能です。
9. 時延形の動作時間は0.3sの場合0.15～0.45s, 1.2sの場合0.6～1.8sで動作します。
10. 定格電圧に対する適用可能電圧範囲

| 定格電圧 | 適用回路電圧 | 回路電圧変動の許容範囲 |
|---|---|---|
| 100-200V | 100・110・200・220V | 80～242V |
| 200-440V | 200・220・240・380・400・415・440V | 160～484V |
| 100-440V | 100・110・200・220・240・380・400・415・440V | 80～484V |

11. （※3）ご要求により、短限時検出電流可調整品も製作します。
12. （※4）SHTは漏電警報ユニット端子台引出し式のみ製作可能です。（GSXK125-Cは除く）

| 記号 | 区分 |
|---|---|
| ◎ | 標準品に同梱 |
| 形式のあるもの | 別売品（ユーザで取付け可） |
| ○ | ご要求により取付けて出荷 |
| ― | 取付け不可 |

| 800AF | 100AF | 125AF | 225AF | 250AF | 400AF | 600AF | 800AF | アンペアフレーム | | |
|---|---|---|---|---|---|---|---|---|---|---|
| GSX800 | GFXK125-H | | GFXK250-H | | GF-400C | GFX600 | GFX800 | 形式 | | |
|  |  | |  | |  |  |  | 外観 | | |
| 3φ3W,<br>1φ3W,<br>1φ2W | 3φ3W,<br>1φ3W,<br>1φ2W | 3φ3W,<br>1φ3W,<br>1φ2W | 3φ3W,<br>1φ3W,<br>1φ2W | 3φ3W,<br>1φ3W,<br>1φ2W | 3φ3W,<br>1φ3W,<br>1φ2W | 3φ3W,<br>1φ3W,<br>1φ2W | 3φ3W,<br>1φ3W,<br>1φ2W | 相線式 | | |
| 3 | 3 | 3 | 3 | 3 | 3 | 3 | 3 | 極数 | | |
| 400 / 450 / 500<br>600 / 700 / 800<br>可調整 | 15 20 30 (40)<br>50 60 75 100 | 125 | 125 150 175<br>200 225 | 250 | 250 300<br>350 400 | 300 / 350 / 400<br>500 / 600<br>可調整 | 400 / 450 / 500<br>600 / 700 / 800<br>可調整 | 定格電流（A）<br>（基準周囲温度 40℃） | | |
| 500 | 500 | 500 | 500 | 500 | 500 | 500 | 500 | 定格絶縁電圧 Ui（V） | | |
| 100-440 | 200-440 | 100-440 | 100-440 | 100-440 | 100-440 | 100-440 | 100-440 | 定格使用電圧 Ue（AC V） | | |
| 8 | 8 | 8 | 8 | 8 | 8 | 8 | 8 | 定格インパルス耐電圧 Uimp（kV） | | |
| 1000固定（※3） | ― | ― | ― | ― | ― | 1000固定（※3） | 1000固定（※3） | 短限時検出電流<br>（定格電流に対する %） | | |
| 100・200・500 | 100・200・500 | 100・200・500 | 100・200・500 | 100・200・500 | 100・200・500 | 100・200・500 | 100・200・500 | 定格感度電流（mA） | | |
| 0.1以内・0.3・1.2 | 0.1以内・0.3・1.2 | 0.1以内・0.3・1.2 | 0.1以内・0.3・1.2 | 0.1以内・0.3・1.2 | 0.1以内・0.3・1.2 | 0.1以内・0.3・1.2 | 0.1以内・0.3・1.2 | 動作時間（s） | | |
| ―・0.1・0.5 | ―・0.1・0.5 | ―・0.1・0.5 | ―・0.1・0.5 | ―・0.1・0.5 | ―・0.1・0.5 | ―・0.1・0.5 | ―・0.1・0.5 | 慣性不動作時間（s以上） | | |
| 2a | 2a | 2a | 2a | 2a | 2a | 2a | 2a | 接点構成 | 漏電警報接点仕様 | |
| 端子台 | 端子台 | 端子台 | 端子台 | 端子台 | 端子台 | 端子台 | 端子台 | 出力引外し方式 | | |
| 内蔵リセットボタン（外部リセット：オプション） | | | | | | | | リセット方式 | | |
| LED | LED | LED | LED | LED | LED | LED | LED | 本体漏電表示 | | |
| 36 / 18 | 50 / 25 | 50 / 25 | 50 / 13 | 50 / 13 | 50 / 50 | 50 / 50 | 50 / 50 | 440V | AC | JIS C 8201-2-1 Ann2（Icu/Ics） |
| 36 / 18 | 50 / 25 | 50 / 25 | 50 / 13 | 50 / 13 | 50 / 50 | 50 / 50 | 50 / 50 | 415V | | |
| 36 / 18 | 50 / 25 | 50 / 25 | 50 / 13 | 50 / 13 | 50 / 50 | 50 / 50 | 50 / 50 | 400V | | |
| 50 / 25 | 100 / 50 | 100 / 50 | 100 / 25 | 100 / 25 | 100 / 100 | 100 / 100 | 100 / 100 | 240V | | |
| 50 / 25 | 100 / 50 | 100 / 50 | 100 / 25 | 100 / 25 | 100 / 100 | 100 / 100 | 100 / 100 | 200V | | |
| 50 / 25 | ― | 100 / 50 | 100 / 25 | 100 / 25 | 100 / 100 | 100 / 100 | 100 / 100 | 100V | | |
| 210 | 90 | 90 | 105 | 105 | 140 | 210 | 210 | a | 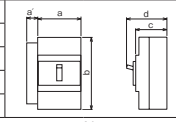 | 外形寸法（mm） |
| 25 | 25 | 25 | 25 | 25 | 25 | 25 | 25 | á | | |
| 274 | 150 | 150 | 165 | 165 | 257 | 274 | 274 | b | | |
| 103 | 68 | 68 | 68 | 68 | 103 | 103 | 103 | c | | |
| 141 | 94 | 94 | 94 | 94 | 133 | 141 | 141 | d | | |
| 12 | 1.8 | 1.8 | 2.1 | 2.1 | 6.2 | 10 | 12 | 製品質量（kg） | | |
| 表面バー端子 | 圧着端子用<br>（50A 以下線押え） | 圧着端子用 | 圧着端子用 | 圧着端子用 | 表面バー端子 | 表面バー端子 | 表面バー端子 | 標準品端子構造 | | |
| ◎ | ◎ | ◎ | ◎ | ◎ | ◎ | ◎ | ◎ | 電源側相間バリア（※1） | | |
| ○（※2） | ○（※2） | ○（※2） | ○（※2） | ○（※2） | ○ | ○（※2） | ○（※2） | AL | 警報開閉器 | 内部付属装置 |
| ○（※2） | ○（※2） | ○（※2） | ○（※2） | ○（※2） | ○ | ○（※2） | ○（※2） | AUX | 補助開閉器 | |
| ○ | ○ | ○ | ○ | ○ | ○ | ○ | ○ | SHT | 電圧引外し装置（※4） | |
| ○ | ○ | ○ | ○ | ○ | ○ | ○ | ○ | | 外部リセット(b接点)（※4） | |
| ○ | ○ | ○ | ○ | ○ | ○ | ○ | ○ | TBA | 縦・横引出し | 端子台 |
| ― | ― | ― | ― | ― | ― | ― | ― | TB2 | 縦引出し | |
| ― | STB-2S<br>（50A以下） | ― | ― | ― | ― | ― | ― | STB | 丸スタッド | 外部付属装置 |
| ○ | BSD-3S<br>（60A以上） | ○ | ○ | ○ | ○ | ○ | ○ | BSD | バースタッド | 裏面接続スタッド |
| ― | ○（50A以下） | ― | ― | ― | ― | ― | ― | GKW（STB） | 丸スタッド | フラッシュプレート |
| ○（GK） | ○（60A以上） | ○ | ○ | ○ | ○ | ○（GK） | ○（GK） | GK・GKW（BSD） | バースタッド | |
| ― | ― | ― | ― | ― | ― | ― | ― | PK | プラグイン接続器 | |
| ○ | ○ | ○ | ○ | ○ | ○ | ○ | ○ | MIW | 機械的インターロック | |
| ― | LC-4J | LC-4J | LC-4J | LC-4J | ― | ― | ― | LC | ロックカバー | |
| HL-6B | HL-4J | HL-4J | HL-4J | HL-4J | HL-5 | HL-6B | HL-6B | HL | ハンドルロック | |
| HA-402 | ― | ― | HA-210 | HA-210 | HA-405 | HA-402 | HA-402 | レバー形 | 外部操作装置 | |
| ― | HM-S13 | HM-S13 | HM-S25 | HM-S25 | HM-405 | ― | ― | 丸形 | | |
| TMC-5D | TMC-2C | TMC-2C | TMC-4J | TMC-4J | TMC-5C | TMC-5D | TMC-5D | 標準 | 表面形TMC | 端子カバー |
| ― | ― | ― | TMC-4JS | TMC-4JS | ― | ― | ― | ショートタイプ | | |
| ― | ― | ― | ― | ― | ― | ― | ― | ロングタイプ | | |
| ― | BTC-2C | BTC-2C | BTC-4J | BTC-4J | BTC-5B | ― | ― | BTC | 裏面形 | |
| ― | ― | ― | ― | ― | ― | ― | ― | IEC 35mmレール取付け用アダプタ | | |
| ― | 適合 | ― | ― | ― | ― | ― | ― | 電気用品安全法 | | |
| 電子式可調整 | 熱動ー電磁 | 熱動ー電磁 | 熱動ー電磁 | 熱動ー電磁 | 熱動ー電磁 | 電子式可調整 | 電子式可調整 | 過電流引はずし方式 | | |
| 付 | 付 | 付 | 付 | 付 | 付 | 付 | 付 | トリップボタン | | |
| ¥735,000 | ¥152,000 | ¥182,000 | ¥213,000 | ¥320,000 | ¥429,000 | ¥678,000 | ¥834,000 | 標準価格（表面形本体）（税別） | | |
| 237 | 227 | | 231 | | 233 | 235 | 237 | 特性，外形掲載ページ | | |

漏電警報付漏電遮断器 漏電警報接点仕様

| 対象機種 | | GS-50E、GS-100E | GSXK125-C、GS-225C、GS-400C、GSX600、GSX800 |
|---|---|---|---|
| | 標準形 | ― | GFXK125-H、GFXK250-H、GF-400C、GFX600、GFX800 |
| 定格感度電流（mA） | | 30　100 | 100・200・500 |
| 動作時間（s） | | 0.1以内 | 0.1 以内・0.3・1.2 |
| 慣性動作時間（s 以上） | | ― | ―・0.1・1.5 |
| 接点構成 | | 1a | 2a |
| 出力引外し | | リード線 | 端子台 |
| リセット方式 | | 内蔵リセットボタン | 内蔵リセットボタン（外部リセット：オプション） |
| 漏電表示 | | 赤色LED | 赤色 LED |
| 接点容量 | | 電圧 / 抵抗負荷 3A / 誘導負荷 2A（cosφ=0.4）；AC125V 3A 2A；DC100V 0.4A 0.3A（L / R=7ms）；DC30V 2A 2A | 電圧 / 抵抗負荷 3A / 誘導負荷 2A（cosφ=0.4）；AC125V 3A 2A；DC100V 0.5A 0.2A（L / R=7ms）；DC30V 3A 2A |

# 単相3線中性線欠相保護付ヒューズフリー遮断器

| アンペアフレーム | | | | 50AF | 100AF | 100AF | 125AF | 225AF | 400AF |
|---|---|---|---|---|---|---|---|---|---|
| 形式 | | | | SBN50B | SBN100B | SXKN125-C | | SN225 | SN400 |
| 外観 | | | |  |  |  | |  |  |
| 相線式 | | | | 1φ3W | 1φ3W | 1φ3W | 1φ3W | 1φ3W | 1φ3W |
| 極数・素子数 | | | | 3P・2E | 3P・2E | 3P・3E | 3P・3E | 3P・3E | 3P・3E |
| 定格電流(A)（基準周囲温度40℃） | | | | 20 30 40 50 | 60 75 100 | 15 20 30 (40) 50 60 75 100 | 125 | 125 150 175 200 225 | 250 300 350 400 |
| 定格使用電圧 Ue (AC V) | | | | 100 / 200 | 100 / 200 | 100 / 200 | 100 / 200 | 100 / 200 | 100 / 200 |
| 定格インパルス耐電圧 Uimp (kV) | | | | 6 | 6 | 6 | 6 | 6 | 8 |
| 定格遮断容量(kA) | JIS C 8201-2-1 Ann2 (Icu/Ics) | AC | 100 / 200V | 5 / 2 | 5 / 2 | 35 / 18 | 35 / 18 | 35 / 18 | 50 / 25 |
| 中性線欠相保護 | 定格動作過電圧 (AC V) | | | 135 | 135 | 135 | 135 | 135 | 135 |
| | 動作時間 (s以内) | | | 1 | 1 | 1 | 1 | 1 | 1 |
| | 定格不動作過電圧 (AC V) | | | 120 | 120 | 120 | 120 | 120 | 120 |
| | 過電圧慣性不動作時間 (s) | | | 0.1 | 0.1 | 0.1 | 0.1 | 0.1 | 0.1 |
| | 過電圧検出リード線長さ(m) | | | 0.5 (白色) | 0.5 (白色) | 0.5 (白色) | 0.5 (白色) | 0.5 (白色) | 0.5 (白色) |
| 過電圧動作表示方式 | | | | 機械式 (ボタン) | 機械式 (ボタン) | 機械式 (ボタン) | 機械式 (ボタン) | 機械式 (ボタン) | 機械式 (ボタン) |
| 外形寸法(mm) | 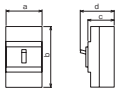 | | a | 75 | 75 | 75 | 75 | 105 | 140 |
| | | | b | 98 | 98 | 130 | 130 | 165 | 257 |
| | | | c | 60 | 60 | 60 | 60 | 60 | 103 |
| | | | d | 79 | 79 | 86 | 86 | 85 | 133 |
| 製品質量 (kg) | | | | 0.42 | 0.58 | 0.74 | 0.74 | 2.2 | 6.1 |
| 電源側相間バリア | | | | — | — | ○ | ○ | ◎ | ◎ |
| 標準品端子構造 | | | | 線押え | 圧着端子用 | 圧着端子用 (50A以下線押え) | 圧着端子用 | 圧着端子用 | 表面バー端子 |
| 内部付属装置 | 警報開閉器 | | AL | ○ | ○ | ○ (※1) | ○ (※1) | ○ | ○ |
| | 補助開閉器 | | AUX | ○ | ○ | ○ (※1) | ○ (※1) | ○ | ○ |
| | 電圧引外し装置 | | SHT | — | — | ○ (※1)(※2) | ○ (※1)(※2) | — | — |
| | 端子台 | 縦・横引出し | TBA | — | — | ○ | ○ | ○ | ○ |
| 外部付属装置 | 裏面接続スタッド | 丸スタッド | STB | — | — | STB-3R (50A 以下 STB-2R) | STB-3R | — | — |
| | | バースタッド | BSD | — | — | — | — | ○ | ○ |
| | フラッシュプレート | 丸スタッド | GKW (STB) | — | — | ○ | ○ | — | — |
| | | バースタッド | GKW (BSD) | — | — | — | — | ○ | ○ |
| | プラグイン接続器 | | PK | — | — | — | — | — | — |
| | プラグイン接続器引出し形 | | PDK | — | — | — | — | — | — |
| | 機械的インターロック | | MIW | — | — | MIW-2E | MIW-2E | MIW-4F | MIW-5D |
| | 電動操作式 | | MMK-S | — | — | — | — | — | — |
| | | | MMK-C | — | — | — | — | — | — |
| | ロックカバー | | LC | — | — | LC-4J | LC-4J | LC-4E | — |
| | ハンドルロック | | HL | — | — | HL-4J | HL-4J | HL-4E | HL-5 |
| | 外部操作装置 | | レバー形 | — | — | — | — | HA-207 | HA-405 |
| | | | 丸形 | — | — | HM-S14 | HM-S14 | HM-S22 | HM-405 |
| | 端子カバー | 表面形TMC | 標準 | ◎ | ◎ | TMC-1 | TMC-1 | TMC-4J | TMC-5C |
| | | | ショートタイプ | — | — | TMC-1S | TMC-1S | TMC-4JS | — |
| | | | ロングタイプ | — | — | TMC-2D | TMC-2D | — | — |
| | | 裏面形 | BTC | — | — | BTC-1 | BTC-1 | BTC-4J | BTC-1 |
| | IEC 35mm レール取付け用アダプタ | | | ○ | ○ | RA-1 | RA-1 | — | — |
| 電気用品安全法 | | | | 適合 | 適合 | 適合 | — | — | — |
| 過電流引はずし方式 | | | | 熱動ー電磁 | 熱動ー電磁 | 熱動ー電磁 | 熱動ー電磁 | 熱動ー電磁 | 熱動ー電磁 |
| トリップボタン | | | | 付 | 付 | 付 | 付 | 付 | 付 |
| 標準価格（表面形本体）(税別) | | | | ¥17,400 | ¥33,400 | ¥80,300 | ¥84,300 | ¥89,400 | ¥236,000 |
| 特性，外形掲載ページ | | | | 239 | 239 | 241 | | 243 | 245 |

（注意） 1. 中央極に中性線を接続してください。
2. （　）内の定格電流はご要求により製作します。
3. (※1) の付属装置はカセットタイプのためお客様での取付けも可能です。
4. (※2) SHTとAL, AUXは併用できません。
5. 定格電圧に対する適用可能電圧範囲

| 定格電圧 | 適用回路電圧 | 回路電圧変動の許容範囲 |
|---|---|---|
| 100V | 100・110V | 80 ～ 121V |
| 200V | 200・220V | 160 ～ 242V |

# 単相3線中性線欠相保護付漏電遮断器

| 記号 | 区分 |
|---|---|
| ◎ | 標準品に同梱 |
| 形式のあるもの | 別売品（ユーザで取付け可） |
| ○ | ご要求により取付けて出荷 |
| ー | 取付け不可 |

| アンペアフレーム | | | | 50AF | 100AF | 100AF | 125AF | 225AF | 400AF |
|---|---|---|---|---|---|---|---|---|---|
| 形式 | | | | EBN50B | EBN100B | EXKN125-C | | EXN225 | EXN400 |
| 外観 | | | |  |  |  | |  |  |
| 相線式 | | | | 1φ3W | 1φ3W | 1φ3W | 1φ3W | 1φ3W | 1φ3W |
| 極数・素子数 | | | | 3P・2E | 3P・2E | 3P・3E | 3P・3E | 3P・3E | 3P・3E |
| 定格電流（A）（基準周囲温度 40℃） | | | | 30 40 50 | 60 75 100 | 15 20 30 (40) 50 60 75 100 | 125 | 125 150 175 200 225 | 250 300 350 400 |
| 定格使用電圧 Ue（AC V） | | | | 100 / 200 | 100 / 200 | 100 / 200 | 100 / 200 | 100 / 200 | 100 / 200 |
| 定格インパルス耐電圧 Uimp（kV） | | | | 6 | 6 | 6 | 6 | 6 | 8 |
| 漏電特性 | 定格感度電流（mA） | | | (15) 30 | (15) 30 | 30<br>100・200・500 | 30<br>100・200・500 | 30<br>100・200・500 | 30<br>100・200・500 |
| 漏電特性 | 動作時間（s以内） | | | 0.1 | 0.1 | 0.1 | 0.1 | 0.1 | 0.1 |
| 定格遮断容量（kA） | JIS C 8201-2-2 Ann2（Icu/Ics） | AC | 100 / 200V | 5 / 2 | 5 / 2 | 35 / 18 | 35 / 18 | 35 / 18 | 50 / 25 |
| 中性線欠相保護 | 定格動作過電圧（AC V） | | | 135 | 135 | 135 | 135 | 135 | 135 |
| 中性線欠相保護 | 動作時間（s以内） | | | 1 | 1 | 1 | 1 | 1 | 1 |
| 中性線欠相保護 | 定格不動作過電圧（AC V） | | | 120 | 120 | 120 | 120 | 120 | 120 |
| 中性線欠相保護 | 過電圧慣性不動作時間（s） | | | 0.1 | 0.1 | 0.1 | 0.1 | 0.1 | 0.1 |
| 中性線欠相保護 | 過電圧検出リード線長さ（m） | | | 0.5（白色） | 0.5（白色） | 0.5（白色） | 0.5（白色） | 0.5（白色） | 0.5（白色） |
| 漏電及び過電圧動作表示方式 | | | | 機械式（ボタン） | 機械式（ボタン） | 機械式（ボタン） | 機械式（ボタン） | 機械式（ボタン） | 機械式（ボタン） |
| 外形寸法（mm） | 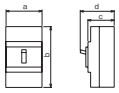 | | a | 75 | 75 | 75 | 75 | 105 | 140 |
| 外形寸法（mm） | | | b | 98 | 98 | 130 | 130 | 165 | 257 |
| 外形寸法（mm） | | | c | 60 | 60 | 60 | 60 | 60 | 103 |
| 外形寸法（mm） | | | d | 80 | 80 | 86 | 86 | 85 | 133 |
| 製品質量（kg） | | | | 0.42 | 0.58 | 0.74 | 0.74 | 2.2 | 6.1 |
| 電源側相間バリア | | | | ー | ー | ○ | ○ | ◎ | ◎ |
| 標準品端子構造 | | | | 線押え | 圧着端子用 | 圧着端子用<br>（50A以下線押え） | 圧着端子用 | 圧着端子用 | 表面バー端子 |
| 内部付属装置 | 警報開閉器 | | AL | ○ | ○ | ○（※1） | ○（※1） | ○ | ○ |
| 内部付属装置 | 補助開閉器 | | AUX | ○ | ○ | ○（※1） | ○（※1） | ○ | ○ |
| 内部付属装置 | 電圧引外し装置 | | SHT | ー | ー | ○（※1）(※2) | ○（※1）(※2) | ー | ー |
| 内部付属装置 | 端子台 | 縦・横引出し | TBA | ー | ー | ○ | ○ | ○ | ○ |
| 外部付属装置 | 裏面接続スタッド | 丸スタッド | STB | ー | ー | STB-3R<br>（50A 以下 STB-2R） | STB-3R | ー | ー |
| 外部付属装置 | 裏面接続スタッド | バースタッド | BSD | ー | ー | ー | ー | ○ | ○ |
| 外部付属装置 | フラッシュプレート | 丸スタッド | GKW（STB） | ー | ー | ○ | ○ | ー | ー |
| 外部付属装置 | フラッシュプレート | バースタッド | GKW（BSD） | ー | ー | ー | ー | ○ | ○ |
| 外部付属装置 | プラグイン接続器 | | PK | ー | ー | ー | ー | ー | ー |
| 外部付属装置 | プラグイン接続器引出し形 | | PDK | ー | ー | ー | ー | ー | ー |
| 外部付属装置 | 機械的インターロック | | MIW | ー | ー | MIW-2E | MIW-2E | MIW-4F | ○ |
| 外部付属装置 | 電動操作式 | | MMK-S | ー | ー | ー | ー | ー | ー |
| 外部付属装置 | 電動操作式 | | MMK-C | ー | ー | ー | ー | ー | ー |
| 外部付属装置 | ロックカバー | | LC | ー | ー | LC-4J | LC-4J | LC-4E | ー |
| 外部付属装置 | ハンドルロック | | HL | ー | ー | HL-4J | HL-4J | HL-4E | HL-5 |
| 外部付属装置 | 外部操作装置 | | レバー形 | ー | ー | ー | ー | HA-207 | HA-405 |
| 外部付属装置 | 外部操作装置 | | 丸形 | ー | ー | HM-S14 | HM-S14 | HM-S22 | ー |
| 外部付属装置 | 端子カバー | 表面形TMC | 標準 | ◎ | ◎ | TMC-1 | TMC-1 | TMC-4J | TMC-5C |
| 外部付属装置 | 端子カバー | 表面形TMC | ショートタイプ | ー | ー | TMC-1S | TMC-1S | TMC-4JS | ー |
| 外部付属装置 | 端子カバー | 表面形TMC | ロングタイプ | ー | ー | TMC-2D | TMC-2D | ー | ー |
| 外部付属装置 | 端子カバー | 裏面形 | BTC | ー | ー | BTC-1 | BTC-1 | BTC-4J | BTC-1 |
| 外部付属装置 | IEC 35mm レール取付け用アダプタ | | | ○ | ○ | RA-1 | RA-1 | ー | ー |
| 電気用品安全法 | | | | 適合 | 適合 | 適合 | ー | ー | ー |
| 過電流引はずし方式 | | | | 熱動ー電磁 | 熱動ー電磁 | 熱動ー電磁 | 熱動ー電磁 | 熱動ー電磁 | 熱動ー電磁 |
| トリップボタン | | | | ー | ー | | 付 | ー | ー |
| 標準価格（表面形本体）（税別） | | | | ¥22,700 | ¥43,500 | ¥102,000 | ¥105,000 | ¥110,000 | ¥256,000 |
| 特性，外形掲載ページ | | | | 239 | 239 | 241 | | 243 | 245 |

（注意）1. 中央極に中性線を接続してください。
2. （　）内の定格電流はご要求により製作します。
3. （※1）の付属装置はカセットタイプのためお客様での取付けも可能です。
4. （※2）SHTとAL, AUXは併用できません。
5. 定格電圧に対する適用可能電圧範囲

| 定格電圧 | 適用回路電圧 | 回路電圧変動の許容範囲 |
|---|---|---|
| 100V | 100・110V | 80 ～ 121V |
| 200V | 200・220V | 160 ～ 242V |

# ZCT内蔵ヒューズフリー遮断器

| アンペアフレーム | | | | 100AF | 125AF | 225AF | 250AF | 400AF | |
|---|---|---|---|---|---|---|---|---|---|
| 形式 | | | | ZFXK125-H | | ZFXK250-H | | ZFX400B | |
| 外観 | | | |  | |  | |  | |
| 極数 | | | | 3 | 3 | 3 | 3 | 3 | |
| 定格電流(A)（基準周囲温度 40℃） | | | | 15 20 30 (40) 50 60 75 100 | 125 | 125 150 175 200 225 | 250 | 200 / 225 / 250 300 / 350 / 400 可調整 | |
| 定格絶縁電圧 Ui (V) | | | | 500 | 500 | 500 | 500 | 500 | |
| 定格インパルス耐電圧 Uimp (kV) | | | | 8 | 8 | 8 | 8 | 8 | |
| 短限時検出電流可調整範囲（定格電流に対する %） | | | | – | – | – | – | 1000 固定 (※3) | |
| 定格遮断容量 (kA) | JIS C 8201-2-1 Ann2 (Icu/Ics) | AC | 690V | – | – | – | – | – | |
| | | | 500V | – | – | – | – | – | |
| | | | 440V | 50 / 25 | 50 / 25 | 50 / 13 | 50 / 13 | 50 / 50 | |
| | | | 415V | 50 / 25 | 50 / 25 | 50 / 13 | 50 / 13 | 50 / 50 | |
| | | | 400V | 50 / 25 | 50 / 25 | 50 / 13 | 50 / 13 | 50 / 50 | |
| | | | 380V | 50 / 25 | 50 / 25 | 50 / 13 | 50 / 13 | 50 / 50 | |
| | | | 240V | 100 / 50 | 100 / 50 | 100 / 25 | 100 / 25 | 100 / 100 | |
| | | | 200V | 100 / 50 | 100 / 50 | 100 / 25 | 100 / 25 | 100 / 100 | |
| 外形寸法 (mm) | 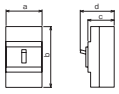 | | a | 90 | 90 | 105 | 105 | 140 | |
| | | | b | 150 | 150 | 165 | 165 | 257 | |
| | | | c | 68 | 68 | 68 | 68 | 103 | |
| | | | d | 94 | 94 | 95 | 95 | 133 | |
| 製品質量 (kg) | | | | 1.7 | 1.7 | 2.0 | 2.0 | 6.1 | |
| 標準品端子構造 | | | | 圧着端子用（50A以下線押え） | 圧着端子用 | 圧着端子用 | 圧着端子用 | 表面バー端子 | |
| ZCTテスト巻線回数 | | | | 1 | 1 | 1 | 1 | 1 | |
| 電源側相間バリア (※1) | | | | ◎ | ◎ | ◎ | ◎ | ◎ | |
| 内部付属装置 | 警報開閉器 | | AL | ○ (※2) | ○ (※2) | ○ (※2) | ○ (※2) | ○ (※2) | |
| | 補助開閉器 | | AUX | ○ (※2) | ○ (※2) | ○ (※2) | ○ (※2) | ○ (※2) | |
| | 電圧引外し装置 | | SHT | ○ (※2) | ○ (※2) | ○ (※2) | ○ (※2) | ○ (※2) | |
| | 端子台 | 縦・横引出し | TBA | ○ | ○ | ○ | ○ | ○ | |
| | | 横引出し | TB | – | – | – | – | – | |
| | | 縦引出し | TB2 | – | – | – | – | – | |
| 外部付属装置 | 裏面接続スタッド | 丸スタッド | STB | STB-2S（50A 以下） | – | – | – | – | |
| | | バースタッド | BSD | BSD-3S（60A 以上） | BSD-3S | ○ | ○ | ○ | |
| | フラッシュプレート | 丸スタッド | GKW (STB) | ○ (50A 以下) | – | – | – | – | |
| | | バースタッド | GK・GKW (BSD) | ○ (60A 以上) | ○ | ○ | ○ | ○ | |
| | プラグイン接続器 | | PK | – | – | – | – | – | |
| | プラグイン接続器引出し形 | | PDK | – | – | – | – | – | |
| | 機械的インターロック | | MIW | MIW-3H | MIW-3H | MIW-4M | MIW-4M | MIW-5F | |
| | 電動操作式 | | MMK-S | – | – | – | – | – | |
| | | | MMK-C | – | – | – | – | – | |
| | ロックカバー | | LC | LC-4J | LC-4J | LC-4J | LC-4J | – | |
| | ハンドルロック | | HL | HL-4J | HL-4J | HL-4J | HL-4J | HL-5 | |
| | 外部操作装置 | | レバー形 | – | – | HA-210 | HA-210 | – | |
| | | | 丸形 | HM-S13 | HM-S13 | HM-S25 | HM-S25 | – | |
| | 端子カバー | 表面形 TMC | 標準 | TMC-2C | TMC-2C | TMC-4J | TMC-4J | TMC-5C | |
| | | | ショートタイプ | – | – | TMC-4JS | TMC-4JS | – | |
| | | | ロングタイプ | – | – | – | – | – | |
| | | 裏面形 | BTC | BTC-2C | BTC-2C | BTC-4J | BTC-4J | BTC-5B | |
| 電気用品安全法 | | | | 適合 | – | – | – | – | |
| 過電流引はずし方式 | | | | 熱動－電磁 | 熱動－電磁 | 熱動－電磁 | 熱動－電磁 | 電子式可調整 | |
| トリップボタン | | | | 付 | 付 | 付 | 付 | 付 | |
| 標準価格（表面形本体）(税別) | | | | ¥185,000 | ¥185,000 | ¥304,000 | ¥304,000 | ¥362,000 | |
| 特性，外形掲載ページ | | | | 247 | | 249 | | 251 | |

（注意）1. （　）内の定格電流はご要求により製作します。
2. 400Aフレーム以下のフラッシュプレートはワンタッチ取付けのGKW、600Aフレーム以上（225Aフレーム以上の4Pも含む）はGKとなります。
3. （※1）◎の機種の電源側相間バリアは、400V級において必ずご使用ください。
4. （※2）の付属装置はカセットタイプのためお客様での取付けも可能です。
5. （※3）ご要求により、短限時検出電流可調整品も製作します。
6. SHTは端子台（TBA）付のみ製作可能です。

| 記号 | 区分 |
|---|---|
| ◎ | 標準品に同梱 |
| 形式のあるもの | 別売品（ユーザで取付け可） |
| ○ | ご要求により取付けて出荷 |
| ー | 取付け不可 |



| 600AF | | 800AF | | アンペアフレーム | | | |
|---|---|---|---|---|---|---|---|
| ZFX600B | ZF-600B | ZFX800B | ZF-800B | 形式 | | | |
|  |  |  |  | 外観 | | | |
| 3 | 4 | 3 | 4 | 極数 | | | |
| 300 / 350 / 400<br>500 / 600 可調整 | 500 600 | 400 / 450 / 500<br>600 / 700 / 800 可調整 | （700）800 | 定格電流（A）<br>（基準周囲温度 40℃） | | | |
| 500 | 500 | 500 | 500 | 定格絶縁電圧 Ui（V） | | | |
| 8 | 8 | 8 | 8 | 定格インパルス耐電圧 Uimp（kV） | | | |
| 1000固定（※3） | ー | 1000固定（※3） | ー | 短限時検出電流可調整範囲<br>（定格電流に対する %） | | | |
| ー | ー | ー | ー | 690V | AC | JIS C 8201-2-1<br>Ann2（Icu/Ics） | 定格遮断容量（kA） |
| ー | ー | ー | ー | 500V | | | |
| 50 / 50 | 42 / 21 | 50 / 50 | 85 / 22 | 440V | | | |
| 50 / 50 | 42 / 21 | 50 / 50 | 85 / 22 | 415V | | | |
| 50 / 50 | 42 / 21 | 50 / 50 | 85 / 22 | 400V | | | |
| 50 / 50 | 42 / 21 | 50 / 50 | 85 / 22 | 380V | | | |
| 100 / 100 | 85 / 43 | 100 / 100 | 125 / 32 | 240V | | | |
| 100 / 100 | 85 / 43 | 100 / 100 | 125 / 32 | 200V | | | |
| 210 | 280 | 210 | 280 | a | 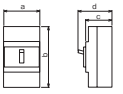 | | 外形寸法（mm） |
| 274 | 580 | 274 | 580 | b | | | |
| 103 | 141 | 103 | 185 | c | | | |
| 141 | 179 | 141 | 225 | d | | | |
| 10 | 23 | 12 | 50 | 製品質量（kg） | | | |
| 表面バー端子 | 表面バー端子 | 表面バー端子 | 表面バー端子 | 標準品端子構造 | | | |
| 1 | 1 | 1 | 1 | ZCTテスト巻線回数 | | | |
| ◎ | ◎ | ◎ | ◎ | 電源側相間バリア（※1） | | | |
| ○（※2） | ○ | ○（※2） | ○ | AL | 警報開閉器 | | 内部付属装置 |
| ○（※2） | ○ | ○（※2） | ○ | AUX | 補助開閉器 | | |
| ○（※2） | ○ | ○（※2） | ○ | SHT | 電圧引外し装置 | | |
| ○ | ○ | ○ | ○ | TBA | 縦・横引出し | 端子台 | |
| ー | ー | ー | ー | TB | 横引出し | | |
| ー | ー | ー | ー | TB2 | 縦引出し | | |
| ー | ー | ー | ー | STB | 丸スタッド | 裏面接続スタッド | 外部付属装置 |
| ○ | ○ | ○ | ○ | BSD | バースタッド | | |
| ー | ー | ー | ー | GKW（STB） | 丸スタッド | フラッシュプレート | |
| ○（GK） | ○（GK） | ○（GK） | ○（GK） | GK・GKW（BSD） | バースタッド | | |
| ー | ー | ー | ー | PK | プラグイン接続器 | | |
| ー | ー | ー | ー | PDK | プラグイン接続器引出し形 | | |
| MIW-5G | ○ | MIW-5G | ○ | MIW | 機械的インターロック | | |
| ー | ー | ー | ー | MMK-S | 電動操作式 | | |
| ー | ー | ー | ー | MMK-C | | | |
| ー | ー | ー | ー | LC | ロックカバー | | |
| HL-6B | HL-6B | HL-6B | ○ | HL | ハンドルロック | | |
| HA-402 | HA-402 | HA-402 | HA-801 | レバー形 | 外部操作装置 | | |
| ー | HM-402 | ー | ー | 丸形 | | | |
| TMC-5D | TMC-5D<br>（電源側のみ） | TMC-5D | TMC-6<br>（電源側のみ） | 標準 | 表面形TMC | 端子カバー | |
| ー | ー | ー | ー | ショートタイプ | | | |
| ー | ー | ー | ー | ロングタイプ | | | |
| ー | ー | ー | ー | BTC | 裏面形 | | |
| ー | ー | ー | ー | 電気用品安全法 | | | |
| 電子式可調整 | 熱動ー電磁 | 電子式可調整 | 熱動ー可調整電磁 | 過電流引はずし方式 | | | |
| 付 | 付 | 付 | 付 | トリップボタン | | | |
| ¥533,000 | ¥771,000 | ¥758,000 | ¥1,110,000 | 標準価格（表面形本体）（税別） | | | |
| 253 | 255 | 257 | 259 | 特性，外形掲載ページ | | | |

# モータブレーカ

| アンペアフレーム | | | | 30AF | 50AF |
|---|---|---|---|---|---|
| 形式 | | | | MS-30E | MS-50EB |
| 外観 | | | |  |  |
| 極数 | | | | 3 | 3 |
| 定格電流（A）（基準周囲温度 40℃） | | | | 0.8 (1.2) 1.4 (2) 2.5 4 (5) 6.3 7.1 (8) 10 (12) 16 25 32 | (10) (12) (16) (25) (32) (40) 45 |
| 定格絶縁電圧 Ui（V） | | | | 500 | 500 |
| 定格インパルス耐電圧 Uimp（kV） | | | | 4 | 4 |
| 定格遮断容量（kA） | JIS C 8201-2-1 Ann2 (Icu/Ics) | AC | 690V | — | — |
| | | | 500V | — | — |
| | | | 440V | — | — |
| | | | 415V | 1.5 / 1 | 1.5 / 1 |
| | | | 400V | 1.5 / 1 | 1.5 / 1 |
| | | | 380V | — | — |
| | | | 240V | 5 / 2 (230V) | 5 / 2 (230V) |
| | | | 200V | 5 / 2 | 5 / 2 |
| 外形寸法（mm） | 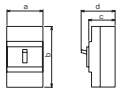 | | a | 75 | 75 |
| | | | b | 96 | 96 |
| | | | c | 60 | 60 |
| | | | d | 76 | 76 |
| 製品質量（kg） | | | | 0.37 | 0.37 |
| 標準品端子構造 | | | | 線押え | 線押え |
| 電源側相間バリア | | | | — | — |
| 内部付属装置 | 警報開閉器 | | AL | ○ | ○ |
| | 補助開閉器 | | AUX | ○ | ○ |
| | 電圧引外し装置 | | SHT | ○ | ○ |
| | 不足電圧引外し装置 | | UVT | — | — |
| | 端子台 | 縦引出し | TB2 | ○ | ○ |
| 外部付属装置 | 裏面接続スタッド | 丸スタッド | STB | — | — |
| | | バースタッド | BSD | — | — |
| | フラッシュプレート | 丸スタッド | GKW (STB) | — | — |
| | | バースタッド | GK·GKW (BSD) | — | — |
| | プラグイン接続器 | | PK | — | — |
| | プラグイン接続器引出し形 | | PDK | — | — |
| | 機械的インターロック | | MIW | — | — |
| | 電動操作式 | | MMK-S | — | — |
| | | | MMK-C | — | — |
| | ロックカバー | | LC | LC-03 | LC-03 |
| | ハンドルロック | | HL | — | — |
| | 外部操作装置 | | レバー形 | — | — |
| | | | 丸形 | — | — |
| | 端子カバー | 表面形 TMC | 標準 | TMC-0G | TMC-0G |
| | | | ショートタイプ | — | — |
| | | | ロングタイプ | — | — |
| | | 裏面形 | BTC | — | — |
| | IEC 35mm レール取付け用アダプタ | | | ◎ | ◎ |
| 電気用品安全法 | | | | 適合 | 適合 |
| 過電流引はずし方式 | | | | 完全電磁 | 完全電磁 |
| トリップボタン | | | | — | — |
| 標準価格（表面形本体）（税別） | | | | ¥9,950 | ¥13,800 |
| 特性，外形掲載ページ | | | | 111 | 111 |

（注意） 1. （　）内の定格電流はご要求により製作します。
2. トリップボタンは警報開閉器（AL）付の場合のみに付属します。
3. IECレール（35mm）取付けが標準となります。（取付けねじ、取付金具は同梱されていません。）

# モータ保護用漏電遮断器

| アンペアフレーム | | | | 50AF |
|---|---|---|---|---|
| 形式 | | | | MEB-50E |
| 外観 | | | |  |
| 相線式 | | | | 3φ3W |
| 極数 | | | | 3 |
| 定格使用電圧 Ue（AC V） | | | | 100-200 |
| 定格電流（A）（基準周囲温度 40℃） | | | | 1.4 2.5 4 7.1 10 16 25 32 45 |
| 定格インパルス耐電圧 Uimp（kV） | | | | 4 |
| 高速 | 定格感度電流（mA） | | | 30（100） |
| | 動作時間（s以内） | | | 0.1 |
| 時延 | 定格感度電流（mA） | | | — |
| | 動作時間（s） | | | — |
| | 慣性不動作時間（s以上） | | | — |
| 漏電表示方式 | | | | 機械式（ボタン） |
| 定格遮断容量（kA） | JIS C 8201-2-2 Ann2 (Icu/Ics) | AC | 440V | — |
| | | | 415V | — |
| | | | 400V | — |
| | | | 240V | — |
| | | | 200V | 5 / 2 |
| | | | 100V | 5 / 2 |
| 外形寸法（mm） | 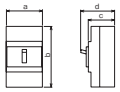 | | a | 75 |
| | | | b | 96 |
| | | | c | 60 |
| | | | d | 76 |
| 製品質量（kg） | | | | 0.43 |
| 標準品端子構造 | | | | 線押え |
| 電源側相間バリア | | | | — |
| 内部付属装置 | テストリード線 | | TBL | ○ |
| | 警報開閉器 | | AL | ○ |
| | 補助開閉器 | | AUX | ○ |
| | 端子台 | 縦引出し | TB2 | ○ |
| 外部付属装置 | 裏面接続スタッド | 丸スタッド | STB | — |
| | | バースタッド | BSD | — |
| | フラッシュプレート | 丸スタッド | GKW (STB) | — |
| | | バースタッド | GK·GKW (BSD) | — |
| | プラグイン接続器 | | PK | — |
| | 機械的インターロック | | MIW | — |
| | 電動操作式 | | MMK-S | — |
| | | | MMK-C | — |
| | ロックカバー | | LC | LC-03 |
| | ハンドルロック | | HL | — |
| | 外部操作装置 | | レバー形 | — |
| | | | 丸形 | — |
| | 端子カバー | 表面形 TMC | 標準 | TMC-0G |
| | | | ショートタイプ | — |
| | | | ロングタイプ | — |
| | | 裏面形 | BTC | — |
| | IEC 35mm レール取付け用アダプタ | | | ◎ |
| 電気用品安全法 | | | | 適合 |
| 過電流引はずし方式 | | | | 完全電磁 |
| トリップボタン | | | | — |
| 標準価格（表面形本体）（税別） | | | 高速形 | ¥26,000 |
| | | | 時延形 | — |
| 特性，外形掲載ページ | | | | 185 |

（注意） 1. 1φ2W200V回路に3極200V定格の漏電遮断器を使用の場合は中央極を使用せず左右極（R,T相）をご使用ください。
2. （　）内の仕様はご要求により製作します。
3. IECレール（35mm）取付けが標準となります。（取付けねじ、取付金具は同梱されていません。）
4. 定格電圧に対する適用可能電圧範囲

| 定格電圧 | 適用回路電圧 | 回路電圧変動の許容範囲 |
|---|---|---|
| 100-200V | 100・110・200・220V | 80～242V |

# 高瞬時形漏電遮断器

| 記号 | 区分 |
|---|---|
| ◎ | 標準品に同梱 |
| 形式のあるもの | 別売品（ユーザで取付け可） |
| ○ | ご要求により取付けて出荷 |
| ― | 取付け不可 |

| アンペアフレーム | | | | 225AF | 400AF | 600AF |
|---|---|---|---|---|---|---|
| 形式 | | | | EX225K | EX400BK | EX600BK |
| 外観 | | | |  |  |  |
| 相線式 | | | | 3φ3W | 3φ3W | 3φ3W |
| 極数 | | | | 3 | 3 | 3 |
| 定格電流（A）（基準周囲温度 40℃） | | | | 125 150 175 200 225 | 200 / 225 / 250<br>300 / 350 / 400<br>可調整 | 300 / 350 / 400<br>500 / 600<br>可調整 |
| 定格使用電圧 Ue（AC V） | | | | 200-440 | 200-440 | 200-440 |
| 定格インパルス耐電圧 Uimp（kV） | | | | 6 | 8 | 8 |
| 短限時検出電流（定格電流に対する %） | | | | ― | 1000固定（※2） | 1000固定（※2） |
| 高速 | 定格感度電流（mA） | | | ― | （30）<br>100·200·500 | 100·200·500 |
| | 動作時間（s以内） | | | ― | 0.1 | 0.1 |
| 時延 | 定格感度電流（mA） | | | 100·200·500 | ― | ― |
| | 動作時間（s） | | | 0.3·0.6·1.2 | ― | ― |
| | 慣性不動作時間（s以上） | | | 0.1·0.2·0.5 | ― | ― |
| 漏電表示方式 | | | | 機械式（ボタン） | 機械式（ボタン） | 機械式（ボタン） |
| 定格遮断容量（kA） | JIS C 8201-2-2 Ann2（Icu/Ics） | AC | 440V | 15 / 8 | 36 / 18 | 36 / 18 |
| | | | 415V | 15 / 8 | 36 / 18 | 36 / 18 |
| | | | 400V | 15 / 8 | 36 / 18 | 36 / 18 |
| | | | 240V | 35 / 18 | 50 / 25 | 50 / 25 |
| | | | 200V | 35 / 18 | 50 / 25 | 50 / 25 |
| | | | 100V | ― | ― | ― |
| 外形寸法（mm） | 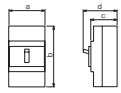 | | a | 105 | 140 | 210 |
| | | | b | 165 | 257 | 274 |
| | | | c | 60 | 103 | 103 |
| | | | d | 85 | 133 | 141 |
| 製品質量（kg） | | | | 2.2 | 6.0 | 10.0 |
| 標準品端子構造 | | | | 圧着端子用 | 表面バー端子 | 表面バー端子 |
| 電源側相間バリア | | | | ◎ | ◎ | ◎ |
| 内部付属装置 | テストリード線 | | TBL | ○ | ○ | ○ |
| | 警報開閉器 | | AL | ○ | ○（※1） | ○（※1） |
| | 補助開閉器 | | AUX | ○ | ○（※1） | ○（※1） |
| | 端子台 | 縦·横引出し | TBA | ○ | ○ | ○ |
| 外部付属装置 | 裏面接続スタッド | 丸スタッド | STB | ― | ― | ― |
| | | バースタッド | BSD | ○ | ○ | ○ |
| | フラッシュプレート | 丸スタッド | GKW（STB） | ― | ― | ― |
| | | バースタッド | GK·GKW（BSD） | ○ | ○ | ○（GK） |
| | プラグイン接続器 | | PK | ― | ― | ― |
| | 機械的インターロック | | MIW | MIW-4F | MIW-5 F | MIW-5G |
| | 電動操作式 | | MMK-S | ― | ― | ― |
| | | | MMK-C | ― | ― | ― |
| | ロックカバー | | LC | LC-4E | ― | ― |
| | ハンドルロック | | HL | HL-4E | HL-5 | HL-6B |
| | 外部操作装置 | | レバー形 | HA-207 | ― | HA-402 |
| | | | 丸形 | HM-S22 | ― | ― |
| | 端子カバー | 表面形 TMC | 標準 | TMC-4J | TMC-5C | TMC-5D |
| | | | ショートタイプ | TMC-4JS | ― | ― |
| | | | ロングタイプ | ― | ― | ― |
| | | 裏面形 | BTC | BTC-4J | BTC-5B | ― |
| | IEC 35mm レール取付け用アダプタ | | | ― | ― | ― |
| 電気用品安全法 | | | | ― | ― | ― |
| 過電流引はずし方式 | | | | 熱動ー電磁 | 電子式可調整 | 電子式可調整 |
| トリップボタン | | | | ― | 付 | 付 |
| 標準価格（表面形本体）（税別） | | | 高速形 | ― | ¥339,000 | ¥581,000 |
| | | | 時延形 | ¥155,000 | ― | ― |
| 特性，外形掲載ページ | | | | 261 | 263 | 265 |

（注意） 1. （※1）の付属装置はカセットタイプのためお客様での取付けも可能です。
2. （※2）ご要求により、短限時検出電流可調整品も製作します。
3. 時延形の動作時間は0.3sの場合0.15 ～ 0.45s, 0.6sの場合0.3 ～ 0.9s, 1.2sの場合0.6 ～ 1.8sで動作します。
4. 定格電圧に対する適用可能電圧範囲

| 定格電圧 | 適用回路電圧 | 回路電圧変動の許容範囲 |
|---|---|---|
| 200-440V | 200・220・240・380・400・415・440V | 160 ～ 484V |

# 分電盤用ヒューズフリー遮断器

| アンペアフレーム | | | | 50AF | | | 100AF | | 50AF | |
|---|---|---|---|---|---|---|---|---|---|---|
| 形式 | | | | B-50E | | | B-100E | | BX50 | BX50W |
| 外観 | | | | 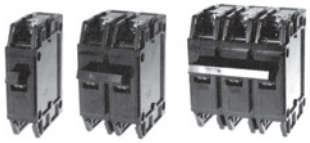 | | | 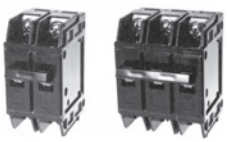 | |  |  |
| 極数・素子数 | | | | 1 | 2 | 3 | 2 | 3 | 2P・1E | 2P・2E |
| 定格電流(A)（基準周囲温度 40℃） | | | | (10) 15 20 30 (40) 50 | | 15 20 30 (40) 50 | 60 75 100 | | 15 20 30 | 15 20 30 |
| 定格絶縁電圧 Ui (V) | | | AC | 300 | 500 | | 500 | | 110 | 300 |
| | | | DC | 125 | | | 125 | | — | — |
| 定格インパルス耐電圧 Uimp (kV) | | | | — | | | — | | — | — |
| 短限時検出電流可調整範囲（定格電流に対する %） | | | | — | | | — | | — | — |
| 定格遮断容量(kA) | JIS C 8201-2-1 Ann2 (Icu/Ics) | AC | 690V | — | | | — | | — | — |
| | | | 500V | — | | | — | | — | — |
| | | | 440V | — | | | — | | — | — |
| | | | 415V | — | 2.5 (—)(※1) | 2.5 | 2.5 | | — | — |
| | | | 400V | — | | | — | | — | — |
| | | | 380V | — | | | — | | — | — |
| | | | 240V | 2.5 | — (2.5)(※1) | — | — | | — | 2.5 / 1 |
| | | | 200V | — | 5 (—)(※1) | 5 | 5 | | — | — |
| | | | 100 / 200V | — | — (5)(※1) | — | — | | — | 5 / 2 |
| | | | 100V | 5 | — | | — | | 5 / 2 | — |
| | | DC | 250V | — | — | | — | | — | — |
| | | | 125V | 1 | 5 | — | 5 | | — | — |
| 外形寸法(mm) | 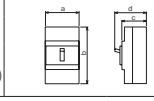 | | a | 25 | 50 | 75 | 50 | 75 | 25 | 25 |
| | | | b | 95 | | | 95 | | 95 | 95 |
| | | | c | 60 | | | 60 | | 60 | 60 |
| | | | d | 77.5 | | | 77.5 | | 78 | 78 |
| 製品質量 (kg) | | | | 0.15 | 0.3 | 0.45 | 0.44 | 0.65 | 0.15 | 0.15 |
| 過電流引はずし方式 | | | | 熱動ー電磁 | | | 熱動ー電磁 | | 熱動ー電磁 | 熱動ー電磁 |
| トリップボタン | | | | — | | | — | | — | — |
| 電源側相間バリア | | | | — | | | — | | — | — |
| 標準品端子構造 | | | | 線押え | | | 圧着端子用 | | 線押え | 線押え |
| 内部付属装置 | 警報開閉器 | | AL | — | | | — | | — | — |
| | 補助開閉器 | | AUX | — | | | — | | — | — |
| | 端子台 | 縦・横引出し | TBA | — | | | — | | — | — |
| 外部付属装置 | 取付け板 | | B-P | B-32P | | | B-32P | | B-32P | B-32P |
| | ロックカバー | | LC | LCBH1 | LCBH2 | LCBH3 | LCBH2 | LCBH3 | LC-BX | LC-BX |
| | ハンドルキャップ | | | BE-CAP | BE-CAP2 | — | BE-CAP2 | — | — | — |
| | 端子カバー | 表面形 | TMC | — | | | — | | — | — |
| | | 裏面形 | BTC | — | | | — | | — | — |
| 電気用品安全法 | | | | 適合 | | | 適合 | | 適合 | 適合 |
| 標準価格(表面形本体)(税別) | | | | ¥2,780 | ¥5,550 | ¥15,600 | ¥16,400 | ¥22,400 | ¥3,880 | ¥5,640 |
| 特性，外形掲載ページ | | | | 267 | | | 268 | | 269 | 269 |

（注意） 1. (※1) B-50Eの( )内は定格電流10Aに適用します。

# 分電盤用漏電遮断器

| 記号 | 区分 |
|---|---|
| ◎ | 標準品に同梱 |
| 形式のあるもの | 別売品（ユーザで取付け可） |
| ○ | ご要求により取付けて出荷 |
| ー | 取付け不可 |

| アンペアフレーム | | | | 50AF | 50AF |
|---|---|---|---|---|---|
| 形式 | | | | EBX50 | EBX50W |
| 外観 | | | |  |  |
| 相線式 | | | | 1φ2W | 1φ3W |
| 極数・素子数 | | | | 2P・1E | 2P・2E |
| 定格電流（A）（基準周囲温度 40℃） | | | | 15 20 30 | 15 20 30 |
| 定格使用電圧 Ue（AC V） | | | | 100 | 100, 100 / 200, 200 |
| 定格インパルス耐電圧 Uimp（kV） | | | | 6 | 6 |
| 定格感度電流（mA） | | | | （15）30 | （15）30 |
| 動作時間（s以内） | | | | 0.1 | 0.1 |
| 漏電表示方式 | | | | 機械式（ボタン） | 機械式（ボタン） |
| 定格遮断容量（kA） | JIS C 8201-2-2 Ann2（Icu/Ics） | AC | 440V | ー | ー |
| | | | 415V | ー | ー |
| | | | 400V | ー | ー |
| | | | 200V | ー | 2.5 / 1 |
| | | | 100 / 200V | ー | 5 / 2 |
| | | | 100V | 5 / 2 | 5 / 2 |
| 外形寸法（mm） | 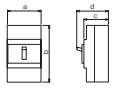 | | a | 25 | 25 |
| | | | b | 95 | 95 |
| | | | c | 60 | 60 |
| | | | d | 78 | 78 |
| 製品質量（kg） | | | | 0.15 | 0.15 |
| 電源側相間バリア | | | | ー | ー |
| 標準品端子構造 | | | | 線押え | 線押え |
| 内部付属装置 | テストリード線 | | TBL | ー | ー |
| | 警報開閉器 | | AL | ー | ー |
| | 補助開閉器 | | AUX | ー | ー |
| | 端子台 | 縦・横引出し | TBA | ー | ー |
| 外部付属装置 | 取付け板 | | B-P | B-32P | B-32P |
| | ロックカバー | | LC | LC-BX | LC-BX |
| | ハンドルキャップ | | | ー | ー |
| | 端子カバー | 表面形 | TMC | ー | ー |
| | | 裏面形 | BTC | ー | ー |
| 電気用品安全法 | | | | 適合 | 適合 |
| 過電流引はずし方式 | | | | 熱動ー電磁 | 熱動ー電磁 |
| トリップボタン | | | | ー | ー |
| 標準価格（表面形本体）（税別） | | | | ¥11,400 | ¥16,000 |
| 特性，外形掲載ページ | | | | 270 | 270 |

（注意） 1. 定格電圧に対する適用可能電圧範囲

| 定格電圧 | 適用回路電圧 | 回路電圧変動の許容範囲 |
|---|---|---|
| 100V | 100・110V | 80 ～ 121V |
| 200V | 200・220V | 160 ～ 242V |

# 漏電リレー

（集合形漏電リレーは281 ～ 286ページを参照ください）

| 記号 | 区分 |
|---|---|
| ○ | ご要求により取付けて出荷 |
| － | 取付け不可 |

| 機種 | | 経済機種 | 標準機種 | | | | 小形標準機種 | |
|---|---|---|---|---|---|---|---|---|
| 種類 | | 汎用形 | 汎用形 | 時延形 | 自動復帰形 | 機械的自己保持形 | 汎用形 | 高速・時延形 |
| 形式 | | R-NZC | R-NZG | R-NZGT | R-NZGK | R-NZGL | R-NZF | R-NZFT |
| 外観 | |  |  |  |  |  |  |  |
| 定格電圧（AC, V） | | 100·200タップ切換式 | 100-440 | 100-440 | 100-440 | 100·200タップ切換式(415) | 100·200タップ切換式 | 100·200タップ切換式 |
| 定格周波数（Hz） | | 50, 60 | 50, 60 | 50, 60 | 50, 60 | 50, 60 | 50, 60 | 50, 60 |
| 高速形 | 定格感度電流（mA） | 100·200タップ切換式(200·500タップ切換式)(30) | 50・100・200・500・1000切換式(30) | － | － | 50・100・200・500・1000切換式(30) | 50・100切換式(100・200切換式)(200・500切換式)(30) | － |
| 高速形 | 動作時間（s以内） | 0.1 | 0.1 | － | － | 0.1 | 0.1 | － |
| 時延形 | 定格感度電流（mA） | － | － | 100・200・500・1000・2000切換式 | 100・200・500・1000・2000切換式 | 100・200・500・1000・2000切換式 | － | 200・500切換式 |
| 時延形 | 動作時間（s） | － | － | 0.3 (0.2·0.5·1·2·4切換式) | 0.3 (0.2·0.5·1·2·4切換式) | 0.3 | － | 0.1・0.3切換式 |
| 漏電表示方式 | | LED | LED | LED | LED | 機械式（ボタン） | LED | LED |
| リセット方法 | | リセットボタンを押す。または制御電源をOFFにする。 | リセットボタンを押す。または制御電源をOFFにする。 | リセットボタンを押す。または制御電源をOFFにする。 | 漏電がなくなれば自動リセットする。または制御電源をOFFにする。 | 制御電源をOFFしてからリセットボタンを押す。 | リセットボタンを押す。または制御電源をOFFにする。 | リセットボタンを押す。または制御電源をOFFにする。 |
| 最大通電電流（A） | | 組合せる零相変流器（ZR-15 ～ 120またはZ-400B ～ 2000B）による | | | | | | |
| 警報接点 | | 1c | 1c＋1a | 1c＋1a | 1c＋1a | 1c＋1a | 1c＋1a | 1c＋1a |
| 消費VA | | 2VA以下 | 2VA以下 | 2VA以下 | 2VA以下 | 2VA以下 | 2VA以下 | 2VA以下 |
| フラッシュプレート | GK | － | ○ | ○ | ○ | ○ | － | － |
| フラッシュプレート | GKB | － | ○ | ○ | ○ | ○ | － | － |
| 製品質量（kg） | | 0.3 | 0.25 | 0.25 | 0.25 | 0.45 | 0.45 | 0.45 |
| 標準価格（税別） | 高速形 | ¥18,200 | ¥19,200 | － | － | ¥32,400 | ¥18,800 | － |
| 標準価格（税別） | 時延形 | － | － | ¥31,600 | ¥35,400 | ¥39,800 | － | ¥26,100 |
| 外形掲載ページ | | 275 | 273 | 273 | 274 | 274 | 276 | 276 |

（注意） 1. （　）内の仕様はご要求により製作します。
2. 組合せる零相変流器はZR-15 ～ 120またはZ-400B ～ 2000Bです。
3. ZCT内蔵ヒューズフリー遮断器もご使用になれます。
4. R-NZCの接続について

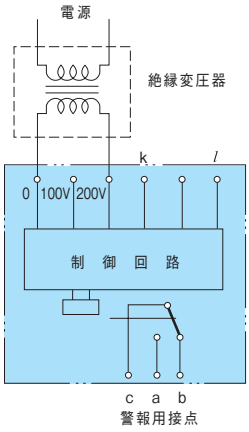


R-NZC の場合

制御電源入力端子（AC100V または AC200V 印加）と ZCT の入力端子は電気的に絶縁されていません。
回路構成上，ZCT の端子に主回路電圧があらわれることが望ましくない場合は，左図に示すように主回路から絶縁された電源を用いるようにしてください。
なお，出力接点端子は制御電源と電気的に絶縁されています。

5. フラッシュプレートにはワンタッチ取付けのできる透明カバー付を用意してあります。GKBとご指定ください。
6. 定格電圧に対する使用可能電圧範囲

| 定格電圧 | 適用回路電圧 | 回路電圧変動の許容範囲 |
|---|---|---|
| 100V | 100・110V | 80 ～ 121V |
| 200V | 200・220V | 160 ～ 242V |
| 100-440V | 100・110・200・220・400・415・440V | 80 ～ 484V |

## 漏電リレーの警報接点仕様

| 負荷の種類 | | 抵抗負荷 cos φ＝1 | 誘導負荷 cos φ＝0.4 |
|---|---|---|---|
| 連続通電電流（A） | | 3 | 3 |
| 定格電流（A） | AC100V | 3 | 2 |
| 定格電流（A） | AC200V | 3 | 1.5 |
| 定格電流（A） | AC415V | 1 | 0.5 |

（注意） 1. R-NZC，R-NZF，R-NZFTは415Vでは使用できません。
2. 最低使用電圧及び電流は48V10mAです。

# 一次導体付零相変流器

| 形式 | Z-400B | | Z-600B | | Z-800B | | Z-1000B | | Z-1200B | | Z-2000B | |
|---|---|---|---|---|---|---|---|---|---|---|---|---|
| 外観 |  | |  | |  | |  | |  | |  | |
| 極数 | 3 | 4 | 3 | 4 | 3 | 4 | 3 | 4 | 3 | 4 | 3 | 4 |
| 最大通電電流（A） | 400 | 400 | 600 | 600 | 800 | 800 | 1000 | 1000 | 1200 | 1200 | 2000 | 2000 |
| 定格電圧（AC, V） | 600 | 600 | 600 | 600 | 600 | 600 | 600 | 600 | 600 | 600 | 600 | 600 |
| 定格短時間電流（kA） | 100（尖頭値） | 100（尖頭値） | 100（尖頭値） | 100（尖頭値） | 100（尖頭値） | 100（尖頭値） | 100（尖頭値） | 100（尖頭値） | 100（尖頭値） | 100（尖頭値） | 150（尖頭値） | 150（尖頭値） |
| 定格感度電流及動作時間 | 組合せる漏電リレーによる。 | | | | | | | | | | | |
| 外形寸法（mm） a | 220 | 315 | 220 | 315 | 240 | 320 | 240 | 320 | 240 | 320 | 310 | 380 |
| 外形寸法（mm） b | 348 | 348 | 348 | 348 | 380 | 380 | 380 | 380 | 380 | 380 | 300 | 300 |
| 外形寸法（mm） $b_1$ | 400 | 400 | 460 | 460 | 480 | 480 | 480 | 480 | 480 | 480 | 600 | 600 |
| 外形寸法（mm） c | 187 | 214 | 187 | 214 | 214 | 239 | 214 | 239 | 214 | 239 | 242 | 284 |
| 製品質量（kg） | 11 | 15 | 11.2 | 16 | 12.3 | 17 | 12.3 | 17 | 13 | 18 | 30 | 42 |
| 標準価格（税別） | ¥225,000 | ¥338,000 | ¥292,000 | ¥440,000 | ¥390,000 | ¥586,000 | ¥408,000 | ¥614,000 | ¥430,000 | ¥645,000 | ¥545,000 | ¥818,000 |
| 外形掲載ページ | 277 | | 277 | | 278 | | 278 | | 278 | | 278 | |

（リレー部別置き）

（注意） 1. 組合せる漏電リレーはR-NZC、R-NZG、R-NZGT、R-NZGK、R-NZGL、R-NZF、R-NZFTおよび集合形漏電リレーです。
2. 定格短時間電流値は0.02秒を2分間隔で2回通電した場合です。

# 零相変流器（ZCT）

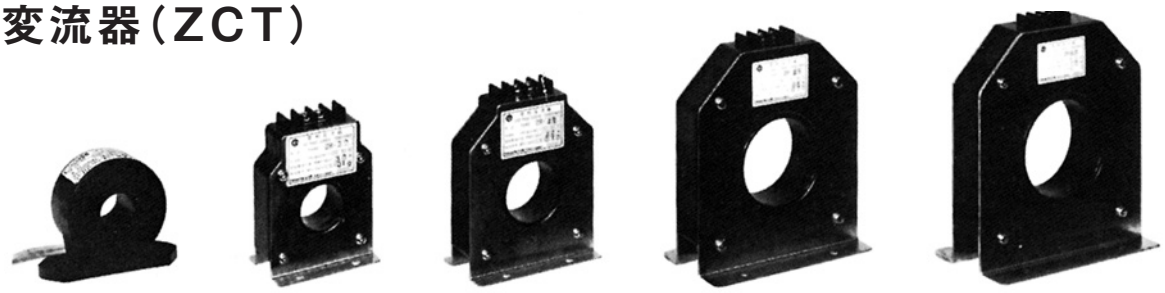

| ZCTの形式 | 貫通穴径（mm） | 貫通しうる電線の公称断面積と許容電流 | | | | | | 標準価格（税別） |
|---|---|---|---|---|---|---|---|---|
| | | 600Vビニル電線（IV） | | | 600V架橋ポリエチレンケーブル単心（CV） | | | |
| | | 2線式 | 3線式 | 4線式 | 2線式 | 3線式 | 4線式 | |
| ZR-15 | φ15 | 14mm²（88A） | 8mm²（61A） | 8mm²（61A） | 2mm²（33A） | 2mm²（33A） | − | ¥7,460 |
| ZR-30B | φ30 | 60mm²（217A） | 50mm²（190A） | 38mm²（162A） | 38mm²（190A） | 22mm²（135A） | 14mm²（105A） | ¥10,200 |
| ZR-58B | φ58 | 250mm²（556A） | 200mm²（469A） | 150mm²（395A） | 200mm²（560A） | 150mm²（480A） | 100mm²（365A） | ¥31,000 |
| ZR-65 | φ65 | 325mm²（650A） | 250mm²（556A） | 200mm²（469A） | 250mm²（655A） | 200mm²（560A） | 150mm²（480A） | ¥51,400 |
| ZR-80 | φ80 | 500mm²（842A） | 500mm²（842A） | 325mm²（650A） | 400mm²（870A） | 325mm²（760A） | 250mm²（655A） | ¥61,800 |
| ZR-100 | φ100 | 500mm² × 4（1,684A） | 400mm² × 6（1,490A） | 500mm²（842A） | 600mm²（1,140A） | 600mm²（1,140A） | 400mm²（870A） | ¥72,600 |
| ZR-120 | φ120 | − | 325mm² × 9（1,950A） | 400mm² × 8（1,490A） | 1000mm²（1,600A） | 800mm²（1,370A） | 600mm²（1,140A） | ¥107,000 |

（注意） 1. 組合せる漏電リレーはR-NZC、R-NZG、R-NZGT、R-NZGK、R-NZGL、R-NZF、R-NZFTおよび集合形漏電リレーです。
2. 電線の太さはメーカーにより若干異なることがありますのでご注意ください。
3. 電線サイズによる許容電流は内線規程によるものでIV線はがいし引，CV線は気中暗きょ布設の場合を示します。
4. 貫通しうる電線の公称断面積は，ZCT貫通穴にまっすぐに通した場合です。
電線の片側を遮断器等に接続しておき，もう片方を固定したZCTに後から通す場合は，遮断器等とZCTの取付け間隔で通せる電線径が変わりますので，上表とは別に考慮が必要です。
5. 外形寸法は279ページを参照ください。

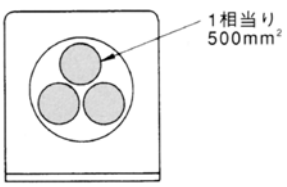


図５－１　ZR-80に600Vビニル電線IV（最大断面積）を３線式として貫通させた例

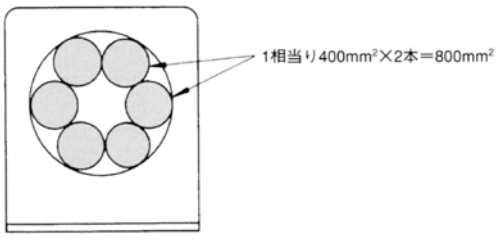


図５－２　ZR-100に600Vビニル電線IV（最大断面積）を３線式として貫通させた例

# 6. 構造

## 1. ヒューズフリー遮断器の構造

### (1)熱動電磁式、完全電磁式

●消弧装置
可動接触子が開くと発生したアークは磁性板に発生する磁束により磁性板の内側に吸引され分割引延ばされるとともに磁性板により冷却・消イオンされて消滅します。なお接点にはこのアークに耐える特殊銀焼結合金を使用しています。

●開閉機構
引はずし自由トグル機構を使った速断機構です。

●ハンドル
〈トリップ表示〉
過負荷,又は短絡などの事故によって,自動遮断したときは,ハンドルの位置はONとOFFの間にあってハンドル下部の白線が見えなくなり,トリップした事が一目でわかります。
〈リセット〉
遮断器がトリップした場合は,事故原因を除去したのち,ハンドルをOFF側に操作することによってふたたびON,OFF操作ができます。
〈トリップフリー〉
ハンドルをON位置に押えていても,過電流が流れるとトリップします。

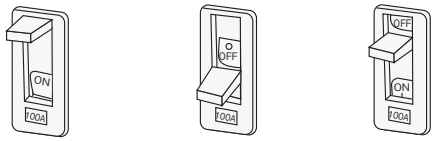

ONの状態　OFFの状態　TRIPの状態
ハンドルの位置

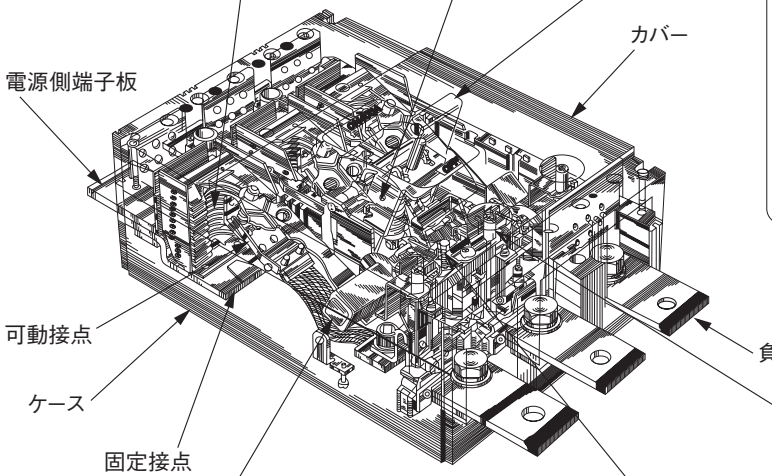

図6-1　内部構造(600Aフレーム)

●電磁可調整つまみ
つまみをマイナスドライバーでまわすだけで,瞬時引はずし電流が調整できます。

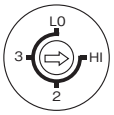


●共通引はずし機構
いずれの極に過電流が流れても全極同時に遮断します。
三相モータの単相運転の心配がありません。

●トリップボタン
遮断器を外部から機械的にトリップさせることができます。
警報スイッチの動作確認ができます。

●熱動電磁式引はずし装置

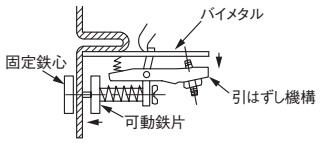

図6-2

〈時延特性〉
過電流による発熱によりバイメタルが矢印方向にわん曲し,引はずし機構を動かし自動遮断します。
〈瞬時特性〉
短絡電流のような大電流が流れると電磁石により固定鉄心に可動鉄片を瞬時に吸引し引はずし機構を動かし自動遮断します。

●完全電磁式引はずし装置

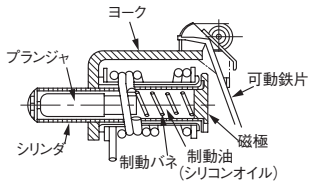

図6-3　定格以下の電流が流れている状態

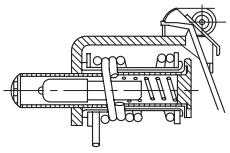
図6-4　過電流が流れプランジャが徐々に磁極片に向って移動する状態

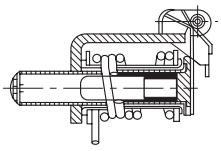
図6-5　プランジャが磁極片に達し可動鉄片が戻しバネの力に打勝って磁極片に吸引された状態

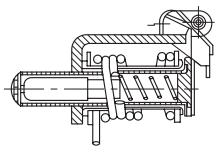
図6-6　短絡時のような大電流が流れた状態

## (2)電子式

電子式遮断器は変流器及び電子式リレーによる過電流引はずし検出を行いますので精度が高く,次のような特長をもっています。

**●三限時特性を標準装備。主幹用遮断器に適しています。**

長限時引はずし機能,瞬時引はずし機能に加えて短限時引はずし機能を搭載。①下位遮断器との選択遮断 ②始動時過渡電流による誤動作防止が可能となり,遮断器同士,あるいは他機器との保護協調性がさらにアップしました。主幹用遮断器に採用することで,電路の連続給電性向上,経済効率の高い電路保護システムづくりができます。

**●定格電流の設定切り替えが可能です。**

定格電流の設定は製品納入後に行えますので,フレーム,極数が決定した時点ですぐにご発注いただけます。大幅な納期短縮が図れ,負荷の変更,追加にも柔軟に対応が可能です。

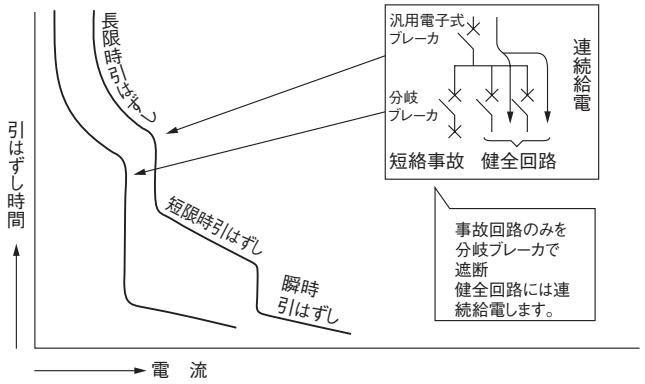


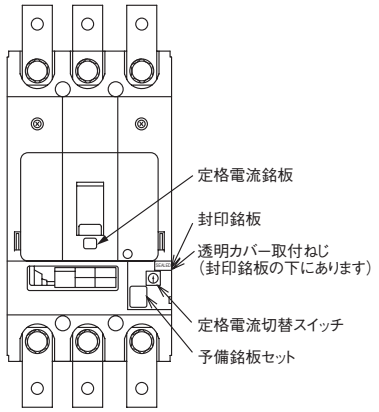


SX400,FX400の例

**電子式遮断器の動作原理**

各極に設置されたC.T.(変流器)により,負荷電流を微少電流に変換し,この電流を過電流検出回路で監視します。
定格電流を越える過電流が流れた場合,その電流の大きさを過電流検出回路制御部にて演算し,所定の遅延時間ののち,トリガ回路により,引はずし装置を付勢し,事故電流を遮断します。
突入電流,短絡電流等の大電流が流れた場合は,瞬時引はずし回路にて高速引はずし動作(遮断)を行います。

**電子式遮断器の構造**

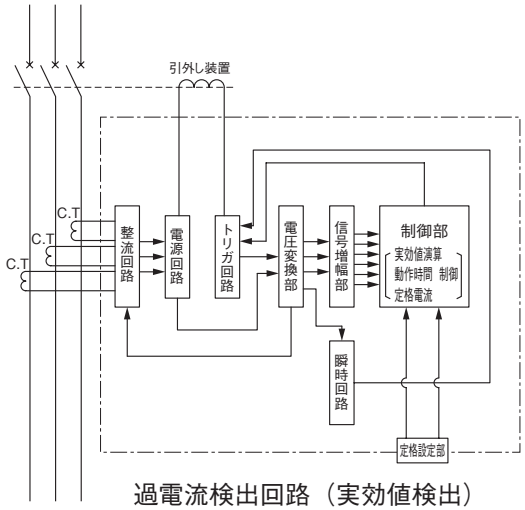


過電流検出回路（実効値検出）

## 2. 漏電遮断器の構造

### (1)動作原理

漏電遮断器の漏電検出方式は図6－8のように零相変流器を用いた電流動作形です。
漏電のない場合は零相変流器(ZCT)を貫通して電路に流れる電流のベクトル和は零すなわち

$$i_1 + i_2 + i_3 = 0$$

となり,零相変流器に生ずる磁束は互に打消し合って2次コイルに出力は出ませんが,漏れ電流(ig)が,流れた場合には零相変流器を貫通する電流にアンバランスが生じ

$$i_1 + i_2 + i_3 = i_g$$

となり,2次コイルに出力を生じます。

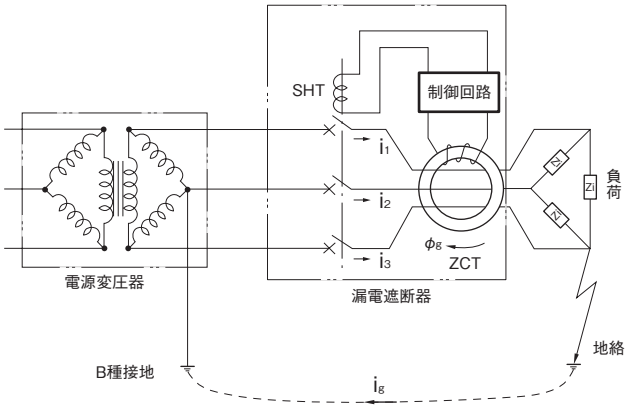


図6－8　動作原理

### (2)漏電遮断器の構造

**操　作　部**
操作部分を一か所にまとめているので,パネルカットが容易です。

**開　閉　機　構**

**テ　ス　ト　ボ　タ　ン**
漏電遮断器の漏電動作試験ができます。

**過電流引はずし装置**
過負荷,短絡事故電流を検出します。

**零　相　変　流　器**
漏電電流を検出して増幅器に伝えます。

**動作時間切換装置(時延形)**
回路設計に応じて動作時間の選択ができる切換装置です。



**消　弧　装　置**
事故電流を遮断するためのアーク軽減装置です。

**漏　電　引　は　ず　し　装　置**
漏電信号により遮断器を開極動作させる装置です。

**漏　電　表　示　ボ　タ　ン**
漏電事故によるトリップのときのみ表示が出るので,過電流事故との区別が簡単にわかります。

**増　幅　器**
漏電信号を増幅して,漏電引はずし装置に伝えます。

**感　度　切　換　装　置**
回路設計に応じて,感度電流の選択ができる切換装置です。

図6－9　漏電遮断器の構造

### (3)漏電リレーの構造

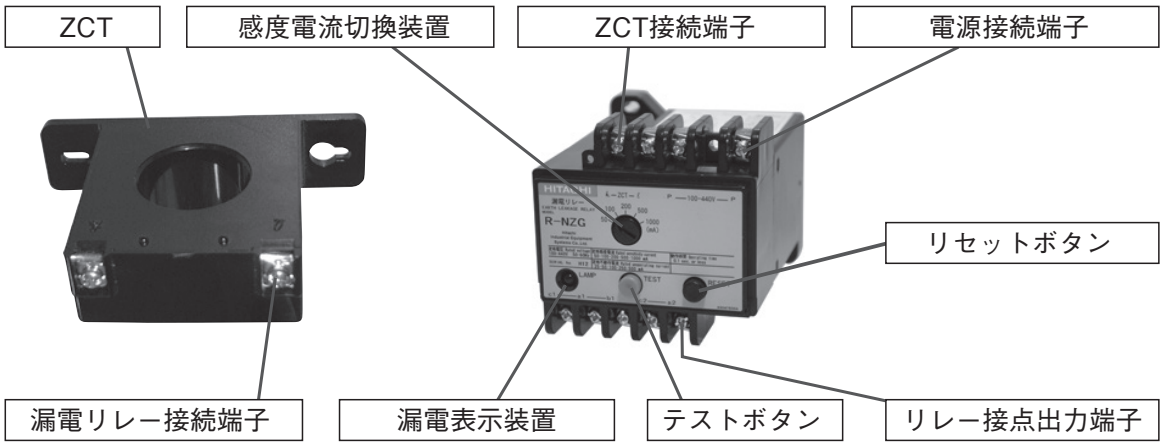


図6－10　漏電リレーの構造

# 3. 展開機種一覧表

| アンペアフレーム | 形式 | | | | | | | | | | | |
|---|---|---|---|---|---|---|---|---|---|---|---|---|
| | ヒューズフリー遮断器 | | | 漏電遮断器 | | モータブレーカ | モータ保護用漏電遮断器 | 漏電警報付ヒューズフリー遮断器 | | 単相3線中性線欠相保護付 | | ZCT内蔵 |
| | 経済形 | 標準形 | 高遮断形 | 標準形 | 高遮断形 | | | 経済形 | 標準形 | ヒューズフリー遮断器 | 漏電遮断器 | ヒューズフリー遮断器 |
| 30〜125 AF | — | — | — | — | — | — | — | — | — | SBN50B<br>SBN100B | EBN50B<br>EBN100B | — |
| | S-30E<br>S-50EB | — | — | EB-30E<br>EB-50E | — | MS-30E<br>MS-50EB | MEB-50E | GS-50E | — | — | — | — |
| | S-100EC | — | — | EB-100E | — | — | — | GS-100E | — | — | — | — |
| | SXK60-C<br>SXK125-C | FXK60-S<br>FXK125-SA | — | EXK60-C<br>EXK125-C | RXK60-S<br>RXK125-SA | — | — | GSXK125-C | — | SXKN125-C | EXKN125-C | — |
| | — | FXK50-HU | — | — | — | — | — | — | — | — | — | — |
| | — | FXK60-H<br>FXK125-S<br>FXK125-H | — | — | RXK125-S<br>RXK125-H | — | — | — | GFXK125-H | — | — | ZFXK125-H |
| | — | FXK60-HQ | — | — | — | — | — | — | — | — | — | — |
| | — | FXK125-HQ | — | — | RXK125-HQ | — | — | — | — | — | — | — |
| | — | — | LXK125 | — | — | — | — | — | — | — | — | — |
| 225〜250 AF | SXK225 | — | — | EXK225 | — | — | — | — | — | — | — | — |
| | — | — | — | — | — | — | — | GS-225C | — | SN225 | EXN225 | — |
| | — | FXE225-S<br>FXE225-H | — | — | — | — | — | — | — | — | — | — |
| | — | FXK250-S<br>FXK250-H | — | — | RXK250-S<br>RXK250-H | — | — | — | GFXK250-H | — | — | ZFXK250-H |
| | — | FXK250-HQ | — | — | RXK250-HQ | — | — | — | — | — | — | — |
| 400 AF | S-400S | F-400FB | L-400E | — | — | — | — | — | — | — | — | — |
| | — | — | — | EX400 | RX400 | — | — | GS-400C | GF-400C | SN400 | EXN400 | — |
| | SX400 | FX400 | — | EX400B | RX400B | — | — | — | — | — | — | ZFX400B |
| | — | — | — | — | RXE400-HQ | — | — | — | — | — | — | — |
| 600〜800 AF | S-600S<br>S-800S | F-600F<br>F-800F<br>F-800KB | L-600E<br>L-800E | — | — | — | — | — | — | — | — | — |
| | SX600<br>SX800 | FX600<br>FX800 | — | EX600B<br>EX800B | RX600B<br>RX800B | — | — | GSX600<br>GSX800 | GFX600<br>GFX800 | — | — | ZFX600B<br>ZFX800B |
| | — | — | — | — | RF-600FN<br>RF-800KN | — | — | — | — | — | — | ZF-600B<br>ZF-800B |
| 1000 AF 以上 | — | F-1000K<br>F-1200K<br>F-1600B<br>F-1600CB | — | — | — | — | — | — | — | — | — | — |
| | — | FX1000<br>FX1200 | — | — | — | — | — | — | — | — | — | — |
| | — | — | — | — | RF-1000KN<br>RF-1200KN | — | — | — | — | — | — | — |
| | — | — | — | — | RF-1000CBN<br>RF-1200CBN | — | — | — | — | — | — | — |
| | — | — | L-1000B<br>L-1200B | — | — | — | — | — | — | — | — | — |
| | — | F-1600EB<br>F-1600ED | — | — | — | — | — | — | — | — | — | — |
| | — | F-2000C<br>F-2500C | — | — | — | — | — | — | — | — | — | — |
| | — | F-2000E<br>F-2000ED<br>F-2500E<br>F-2500ED | — | — | — | — | — | — | — | — | — | — |
| | — | F-3200CB | — | — | — | — | — | — | — | — | — | — |
| | — | F-3200EB | — | — | — | — | — | — | — | — | — | — |

# 7. 特性と性能

## 1. 過電流引はずし特性

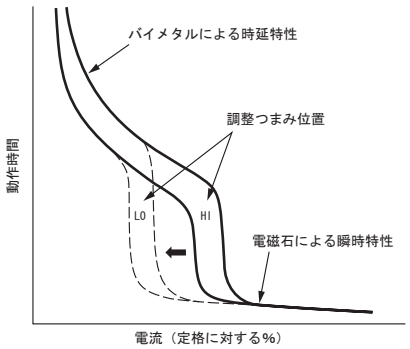


図7－1　熱動電磁式の過電流引はずし特性の例

過電流引はずし特性は上図のように電流の大きさに対する動作時間で表されます。電流の大きさはフレーム内のいくつかの定格電流のものをまとめて表すため，定格電流に対する％で，また動作時間は最大値－最小値で描かれ，その範囲内において動作することを示しています。

熱動電磁式の場合は定格電流の800％程度までの過電流においてはヒータとバイメタルの組合せによる時延特性により，またそれを超える大電流に対しては電磁石による瞬時動作により自動遮断します。

完全電磁式では，油ダッシュポットリレーがこれら両方の機能を兼ね備えています。

時延特性は，JIS C 8201-2-1/2-2,「配線用遮断器」，により表7－1のように規定されており，本器もこれに基づいて設計されております。

600Aフレーム以上の一部のものは瞬時動作特性が可調整となっており，調整つまみ（39ページの図6－1参照，標準品はつまみがHI位置にセットされている）を動かすことにより上図に矢印で示すように瞬時動作の開始電流を低い値にセットすることができます。

表7－1　時延引はずし特性表

| 定格電流（A） | 引はずし時間（分） | |
|---|---|---|
| | 125％電流 | 200％電流 |
| 30 以下 | 60 以内 | 2 以内 |
| 31 ～ 50 | 60 〃 | 4 〃 |
| 51 ～ 100 | 120 〃 | 6 〃 |
| 101 ～ 225 | 120 〃 | 8 〃 |
| 226 ～ 400 | 120 〃 | 10 〃 |
| 401 ～ 600 | 120 〃 | 12 〃 |
| 601 ～ 800 | 120 〃 | 14 〃 |
| 801 ～ 1000 | 120 〃 | 16 〃 |
| 1001 ～ 1200 | 120 〃 | 18 〃 |
| 1201 ～ 1600 | 120 〃 | 20 〃 |
| 1601 ～ 2000 | 120 〃 | 22 〃 |
| 2001 ～ 3200 | 120 〃 | 24 〃 |

**＜基準周囲温度＞**

日立ヒューズフリー遮断器の引はずし装置は，JISなどにより定められている40℃を基準として調整されています。

**●熱動電磁式の場合**

40℃と異なる周囲温度の場所で使用又は試験する場合は図7－2に示すように引はずし動作電流が変化します。

したがって各フレームごとの温度補正曲線により，定格電流を補正して選定する必要があります。

温度補正曲線の使用法は次のとおりです。

まず補正電流Iは

$$I = \frac{I_1 \times 100}{X\ (\%)}$$

I：補正電流値

$I_1$：ある周囲温度で必要な電流値

X：ある周囲温度のときの電流の増減率（％）

で表され，この式中のX（％）を周囲温度補正曲線より読取るわけで，次の例では，標準の40℃調整のものを50℃の周囲温度の場所で使用する場合には遮断器の定格電流は90％に減ずることになります。

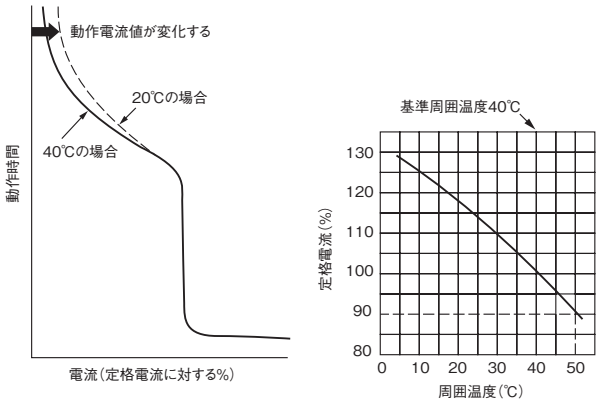


図7－2　熱動電磁式周囲温度補正曲線使用例

**●完全電磁式の場合**

完全電磁式の場合は，熱動要素をもたないため，周囲温度が異なっても定格電流は変化しません。ただしダッシュポット油の粘度が変化しますので，図7－3に示すように動作時間が増減します。下図の例で動作時間の増減率を読取ると，標準の40℃調整のものを50℃の周囲温度の場所で使用し，過電流が流れ引はずし動作が行なわれる場合には，その動作時間は標準の約85％に短かくなります。

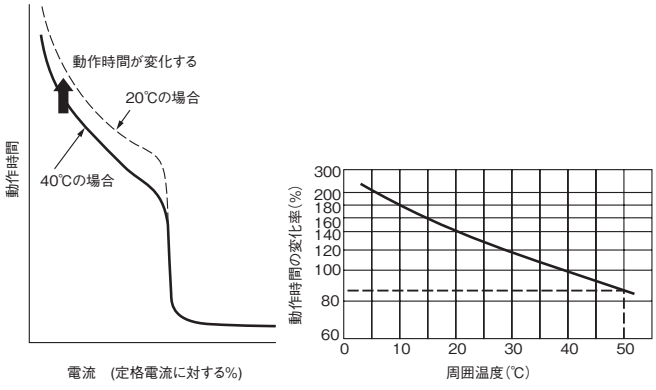


図7－3　完全電磁式周囲温度補正曲線使用例

**＜直流回路への適用＞**

交流用のものを直流回路に使用した場合は動作特性が次のように変化します。

したがって，実際の適用に当たっては次のような配慮が必要となります。

**●完全電磁式の場合**

図7－4に示すように交流用のものは直流回路に使用できません。㋑の部分は電源の種類により特性が異なります。直流電圧の他に電源の種類（純直流、単相全波、三相全波など）も併せご指定ください。

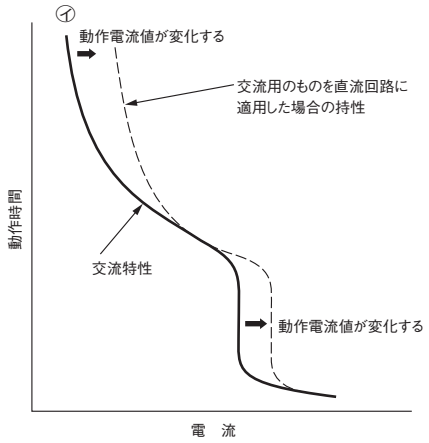


図7－4　直流回路の場合の特性の変化（完全電磁式）

**●熱動電磁式の場合**

【S-600S, F-600F, S-800S, F-800Fの場合】

交流，直流共用になります（DC250V以下の場合）。

直流回路で使用する場合は瞬時引はずし用調整つまみの位置をHIノッチ（出荷時調整位置）からLOノッチにセットしてください。

動作特性については145, 149ページを参照ください。

【F-1000K, F-1200Kの場合】

交流用のものは直流回路に使用できませんので直流用をご使用ください。

直流用は瞬時遮断式遮断器（マグオンリー）となります。

動作特性については65ページの瞬時遮断式遮断器（マグオンリー）を参照ください。

【その他機種の場合】

交流，直流共用になります（DC250V以下の場合）。

直流回路で使用する場合，動作特性が図7-5のように変化します。

動作特性については111ページ以降の各機種の動作特性を参照ください。

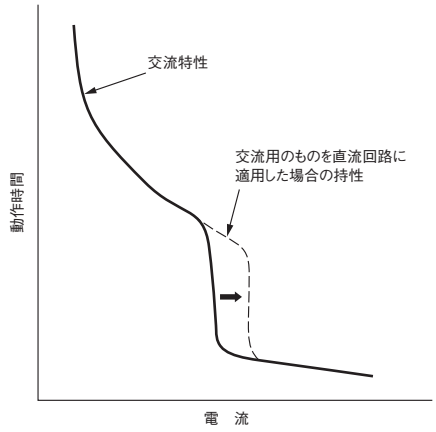


図7－5　直流回路の場合の特性の変化（熱動電磁式）

**＜使用可能な最高温度＞**

最高50℃の周囲温度まで使用できます（24時間の平均温度が35℃を超えない場合）。なお50℃を超える場所で使用する場合は，特殊適用となりますのでご照会ください。

## 2. 三限時特性

三限時特性は，標準ヒューズフリー遮断器のもつ長限時要素，瞬時要素のほかに短限時要素を加え，負荷側遮断器との遮断協調を可能にしたもので主幹用遮断器として好適です。

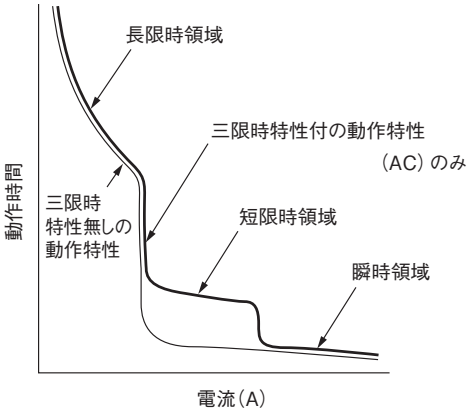


図7－6　三限時特性付の動作特性

表7－2　三限時特性付の機種一覧表（ACのみ）

| 形　　式 | 三限時特性付 |
|---|---|
| L-1000B, L-1200B, F-1600CB,<br>F-2000E, F-2000C, F-2500E, F-2500C,<br>F-3200CB, F-3200EB<br>SX400, SX600, SX800, FXE225-S, FXE225-H,<br>FX400, FX600, FX800, FX1000, FX1200 | 標準装備 |

## 3. モータブレーカの引はずし特性

モータブレーカは 1 台のヒューズフリー遮断器で,配線の保護と電動機の過負荷保護を兼用するもので,その定格電流は電動機の全負荷電流とほぼ同一の値を用います。
この場合の適用条件としては次のような制限があります。
1 ）電動機が 1 台の回路であること。
2 ）始動電流は600%以下で始動時間が短かく,かつ軽負荷始動であること。(各定格電流に対する具体的な条件は表7－3を参照ください。)
上記の制限を満足しない場合には一般ヒューズフリー遮断器をご指定ください。
なお,モータブレーカは汎用電動機の保護を目的に適用が決められていますが,電動機には汎用の他に多くの種類の特殊あるいは専用電動機があり,過電流に対する許容特性,始動条件もさまざまですので,適用に際してはこれらの特性と,モータブレーカの動作特性,適用条件を比較してみる必要があります。
特に水中モータなどは汎用電動機に比べ全負荷電流が大きく,過負荷に対する許容時間が短かいため標準のモータブレーカでは保護できない場合があります。
この様な特殊条件の場合は別途ご照会ください。

表7－3　モータブレーカの適用条件

| 形　　式 | 600% 始動時間（秒） | 始動突入電流（定格に対する%） |
|---|---|---|
| MS-30E<br>MS-50EB<br>MEB-50E | 2 以内 | 700 以内 |

## 4. 短絡遮断性能

銘板に表示された定格遮断電流以下の短絡電流を確実に遮断できます。

## 5. 開閉耐久性能

ヒューズフリー遮断器の開閉耐久回数は　表7－4のとおりです。なお電圧引はずし装置(SHT),不足電圧引はずし装置(UVT)又はトリップボタンによるトリップ耐久回数は表7－4の開閉耐久回数の10%です。

表7－4　ヒューズフリー遮断器の開閉耐久回数
(JIS C 8201-2-1/2-2)

| フレームの最大定格電流（A） | 開閉ひん度(回 / 時間) | 開閉耐久回数（回） | | |
|---|---|---|---|---|
| | | 通　電 | 無通電 | 合　計 |
| 100 以下 | 120 | 1500 | 8500 | 10000 |
| 101 ～ 315 | 120 | 1000 | 7000 | 8000 |
| 316 ～ 630 | 60 | 1000 | 4000 | 5000 |
| 631 ～ 2500 | 20 | 500 | 2500 | 3000 |
| 2501 ～ | 10 | 500 | 1500 | 2000 |

## 6. 漏電遮断器の特性

### (1)漏電引はずし特性

●高速形
電路の一部に漏電が発生し,定格感度電流以上の漏れ電流が流れると,漏電検出装置が,これを検知し直ちに電路を遮断します。
図7－7は高速形漏電引はずし特性の一例を示すもので,定格感度電流の50%以下の漏れ電流では動作しません。

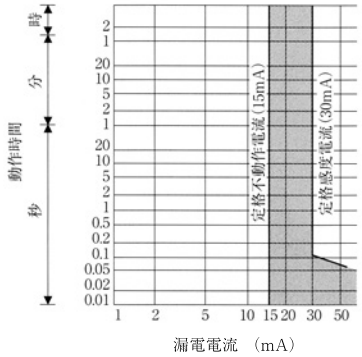


図7－7　高速形漏電引はずし特性の例

●時延形
漏れ電流検知から遮断まで一定の遅れ時間を持たせたもので,上位遮断器として設置することにより,事故回路のみ遮断し,他の健全回路への事故波及を防止する選択遮断方式が可能です。
上位,下位の漏電検出を共に高速形で構成した場合､下位の漏電事故で上位遮断器も動作する場合があります。
時延形製作可能機種は仕様一覧表を参照ください。
動作時間の範囲は,公称値に対して±50%以内です。(一部の機種を除く)

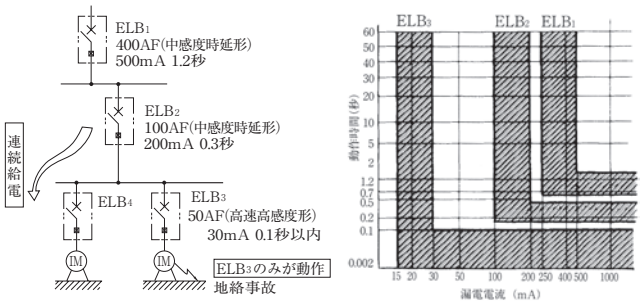


図7－8　地絡保護選択遮断方式の例

### (2)平衡特性

零相変流器は強力な磁気シールドにより優れた平衡特性をもち,モートル始動時の突入電流などによる誤動作の心配はありません。この平衡特性は規格で表7－5のように決められています。日立零相変流器はこの規格を十分上まわる特性をもっています。
しかし,起動時の過渡突入電流の大きい負荷機器の場合(電動機の人－△始動,溶接機等)にはこの点を考慮する必要があります。

表7－5　平衡特性の規格値

| 種　類 | 定格電流（A） | 試験電流（A） |
|---|---|---|
| 単相用 | 600 以下 | 定格電流の 6 倍（最小 150） |
| | 600 を超えるもの | 定格電流から 600 を引いた値の 2 倍に 3600 を加えた値 |
| 三相用 | 50 以下 | 定格電流の 8 倍（最小 150） |
| | 50 を超え 600 以下 | 定格電流の 6 倍 |
| | 600 を超えるもの | 定格電流から 600 を引いた値の 2 倍に 3600 を加えた値 |

### (3)衝撃波不動作性能

全機種衝撃波不動作形です。
外雷の侵入や，誘導負荷の開閉サージなどで誤動作することのないよう各種のサージアブソーバを備えており，JIS規格で決められている7kVの衝撃波に耐える性能をもっております。

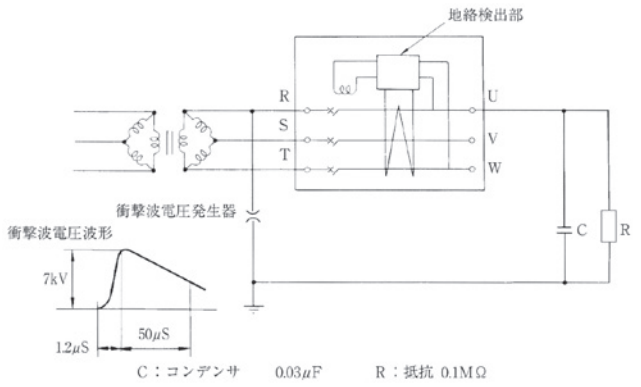


図7－9　衝撃波不動作試験回路

### (4)周波数特性

日立漏電遮断器･漏電リレーは全機種「インバータ対応形」です(1984年9月生産以前のものを除く)。インバータや高周波電源などにより流れる高周波漏洩電流による誤動作の対策を行っています。

## 7. 限流特性

限流特性をもつヒューズフリー遮断器，漏電遮断器は電磁反発遮断機構の高速動作によるすぐれた限流作用により，大短絡電流を著しく制限して遮断します。このため遮断時間は極めて短かく遮断器自体に大遮断容量を有するばかりでなく，回路が受ける熱的電磁的衝撃を軽減し、回路を保護します。また，負荷側遮断器との協調により経済的(カスケード遮断方式)な回路設計が可能です。
最大通過$I^2t$特性と限流特性の詳細は47～48ページを参照ください。

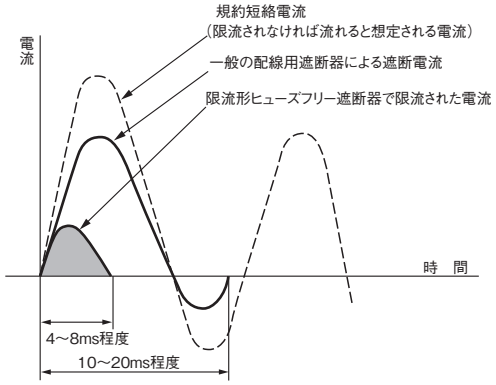


図7－10　限流遮断

## 8. 保　守

(1) 使用前にはテストボタンにより動作の確認をしてください。連続使用するような場合には月に1回程度の動作確認をおすすめします。尚，時延形のものは，定格動作時間以上押してください。
(2) 漏電遮断器が動作した場合には回路を点検し，事故原因を取除いた後再投入してください。
(3) 絶縁抵抗測定(500V絶縁抵抗計を推奨)及び耐電圧試験は下表により行ってください。下表△印のところの絶縁抵抗値は，500V絶縁抵抗計では絶縁抵抗計の仕様との関係で制御回路を破壊しませんが，低い絶縁抵抗値を示します。但し，1000Vの絶縁抵抗計では制御回路を破壊する恐れがあるため使用できません。

### 漏電遮断器

| 測定個所＼試験 | | | 絶縁抵抗 | | 耐電圧試験 | |
|---|---|---|---|---|---|---|
| ハンドルの状態 | | | ON | OFF | ON | OFF |
| 充電部－大地間 | | | ○ | ○ | ○ | ○ |
| 相関 | R-S | | ○ | ○ | ○ | ○ |
| | S-T | | ○ | ○ | ○ | ○ |
| | R-T | 電源側 | △ | ○ | × | ○ |
| | | 負荷側 | △ | △ | × | × |
| 電源側－負荷側端子間 | | | － | ○ | － | ○ |

### 漏電リレー

| 測定個所＼試験 | 絶縁抵抗 | 耐電圧試験 |
|---|---|---|
| 充電部－大地間 | ○ | ○ |
| 制御電源端子間 | △ | × |
| ZCTからの入力端子間 | × | × |

○ 試験可能
△ 試験可能ですが，測定値はほとんど零となります。
× 試験しないでください。

(4) 機器の接地は必ず法規どおりに行われていることを確認ください。
(5) 漏電遮断器の過電流引はずし特性，漏電引はずし特性は厳重な調整，試験が施されてありますので，カバーは絶対に開けないでください。

## 限 流 特 性

### FXK125−H、RXK125−H

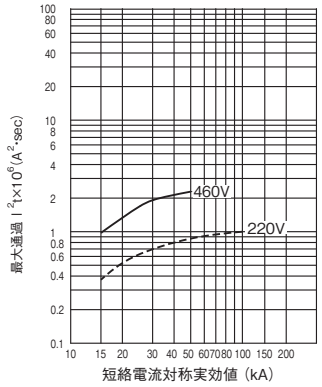


最大通過$I^2$特性

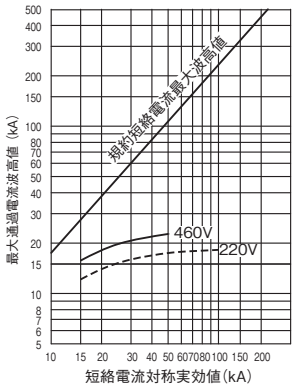


限流特性

### FXE225-H

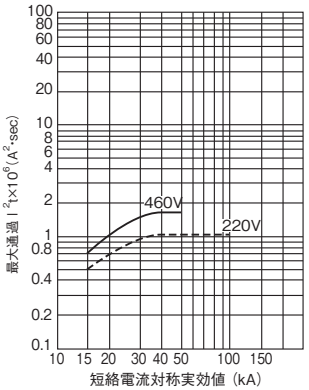


最大通過$I^2$特性

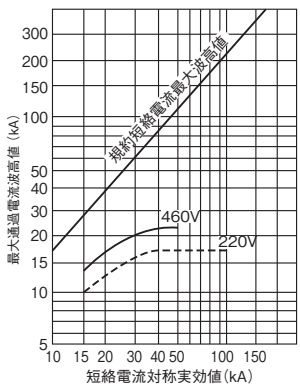


限流特性

### FXK250-H、RXK250-H

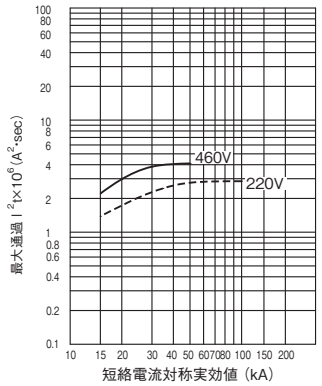


最大通過$I^2$特性

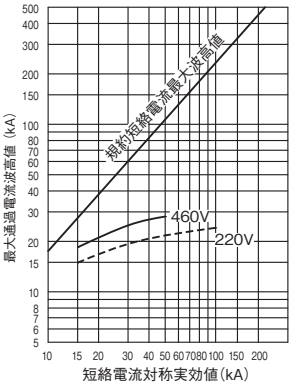


限流特性

### FX400、RX400B

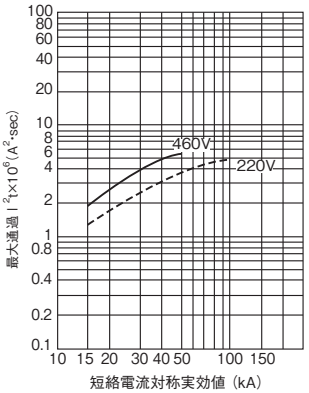


最大通過$I^2$特性

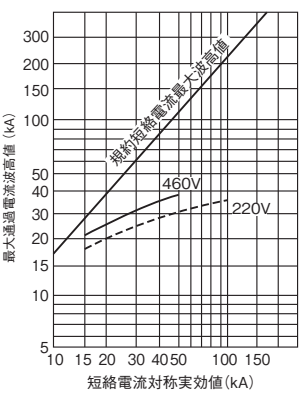


限流特性

### F-400FB、RX400

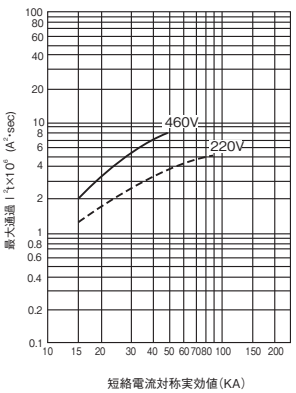


最大通過$I^2$特性

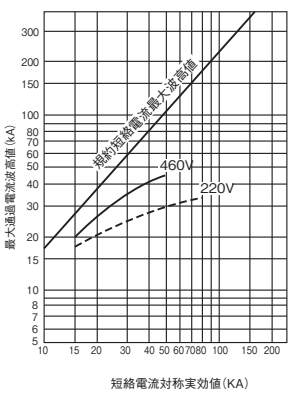


限流特性

### FX600、RX600B

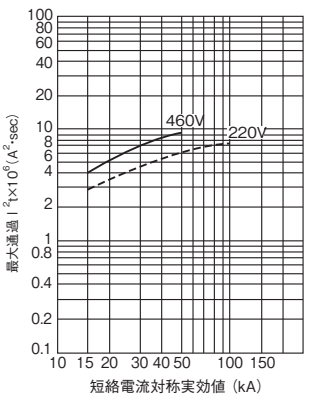


最大通過$I^2$特性

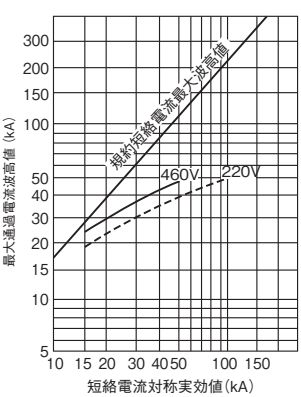


限流特性

## F-600F

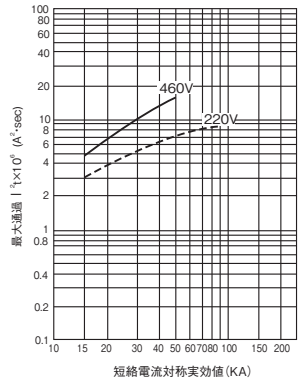


最大通過$I^2$t特性

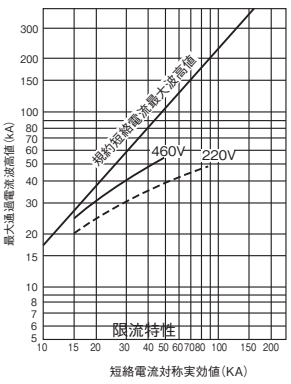


限流特性

## F-800F、 F-800KB、 FX800、RX800B

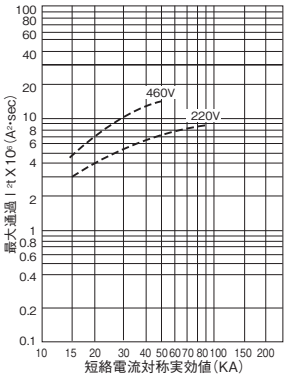


最大通過$I^2$t特性

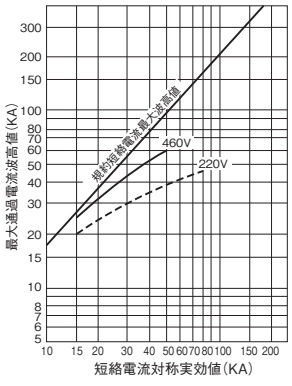


限流特性

## L-225E

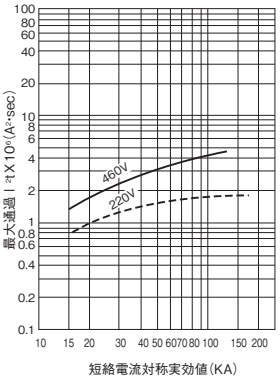


最大通過$I^2$t特性

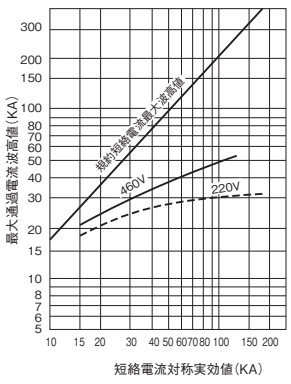


限流特性

## L-400E

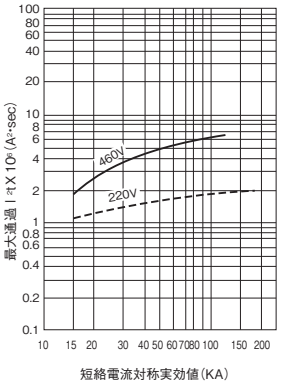


最大通過$I^2$t特性

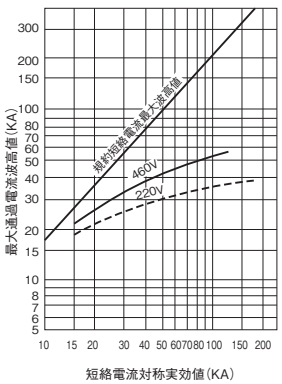


限流特性

## L-600E

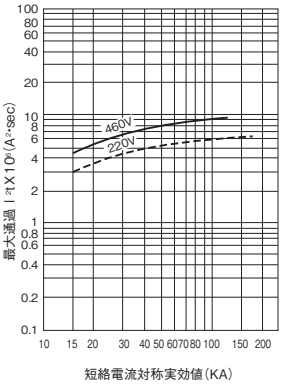


最大通過$I^2$t特性

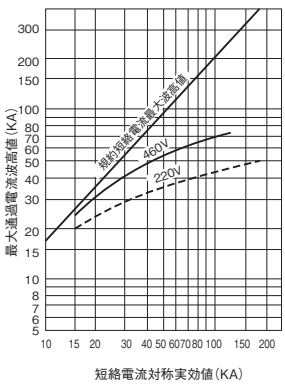


限流特性

## L-800E

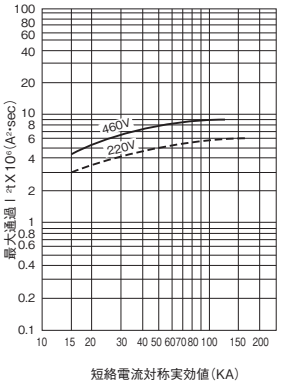


最大通過$I^2$t特性

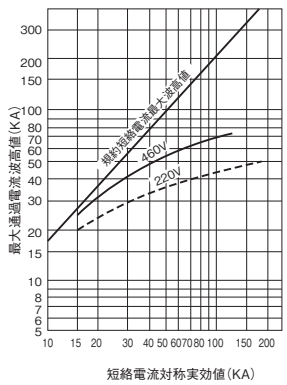


限流特性

# 8. 選定

## 1. ヒューズフリー遮断器の選定

### (1)定格遮断容量からみた遮断器の構成

日立ヒューズフリー遮断器の選定は下表を参照の上選定してください。

**使用目的**

特殊遮断器 ☞ 65 ページ

**短絡電流**

仕様一覧表 ☞ 13 ページ

推定短絡電流の計算法 ☞295ページ

**付属装置**

内部付属装置 ☞ 78 ページ

外部付属装置 ☞ 82 ページ

**配線の方法**

遮断器の接続電線 ☞ 75 ページ

端子構造(接続方式) ☞ 73 ページ

締付けトルク ☞ 76 ページ

**周囲温度**

使用周囲温度 ☞ 67 ページ

**電圧,線式,交直,周波数**

仕様一覧表 ☞ 13 ページ

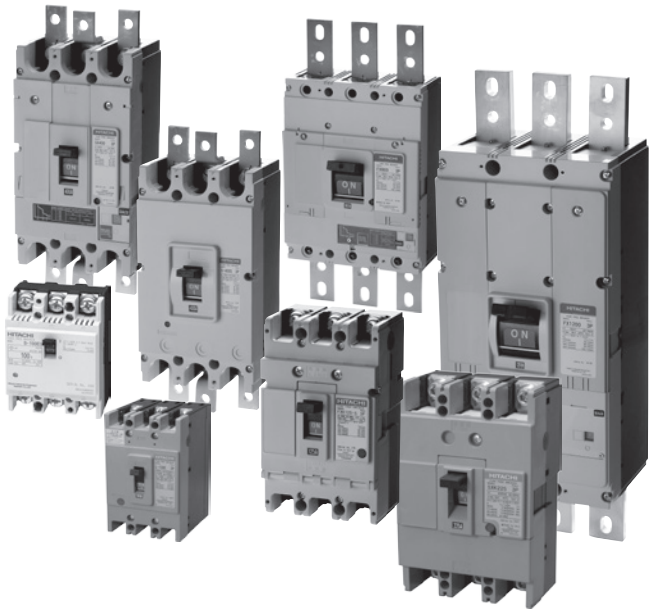

**保護方式**

カスケード遮断方式 ☞ 55 ページ

選択遮断協調 ☞ 56 ページ

**負荷の種類及び電流**

電灯・電熱回路用ヒューズフリー遮断器の選定 ☞ 50 ページ

電動機分岐回路用ヒューズフリー遮断器の選定 ☞ 51 ページ

電動機主幹回路用ヒューズフリー遮断器の選定 ☞ 53 ページ

モータブレーカの選定 ☞ 52 ページ

溶接機回路用ヒューズフリー遮断器の選定 ☞ 54 ページ

変圧器一次側用ヒューズフリー遮断器の選定 ☞ 54 ページ

コンデンサ回路用ヒューズフリー遮断器の選定 ☞ 54 ページ

## (2)電灯・電熱回路用ヒューズフリー遮断器の選定表

### 表8−1　ヒューズフリー遮断器（200V）

| 三相変圧器容量(kVA) | | 20 | 30 | 50 | 75 | 100 | 150 | 200 | 300 | 500 | 750 | 1000 | 1500 | 2000 | | | | |
|---|---|---|---|---|---|---|---|---|---|---|---|---|---|---|---|---|---|---|
| 単3変圧器容量(kVA) | | 10 | 20 | 30 | 50 | 75 | 100 | 150 | 200 | 300 | 500 | | | | | | | |
| 最大使用電流(A) | 遮断器定格電流(A) | 定格遮断容量 Icu（kA） | | | | | | | | | | | | | | | | |
| | | 5 | | 15 | | | 35 | | | 50 | 85 | | 100 | 125 | 150 | 175 | 200 | |
| 12 | 15 | S-30E | | SXK60-C | | | FXK60-S | | | FXK60-H | | | | LXK125 | | | | |
| 16 | 20 | | | | | | | | | | | | | | | | | |
| 24 | 30 | | | | | | | | | | | | | | | | | |
| 32 | 40 | S-50EB | | | | | | | | | | | | | | | | |
| 40 | 50 | | | | | | | | | | | | | | | | | |
| 48 | 60 | S-100EC | | | | | | | | | | | | | | | | |
| 60 | 75 | | | SXK125-C | | | | | | FXK125-SA<br>FXK125-S | FXK125-H | | | | | | | |
| 80 | 100 | | | | | | | | | | | | | | | | | |
| 100 | 125 | | | | | | | | | | | | | L-225E | | | | |
| 120 | 150 | SXK225 | | | | | | | | FXK250-S | FXK250-H | | | | | | | |
| 140 | 175 | | | | | | | | | | | | | | | | | |
| 160 | 200 | | | | | | | | | | | | | | | | | |
| 180 | 225 | | | | | | | | | | | | | | | | | |
| 200 | 250 | | | | | | | | | | | | | L-400E | | | | |
| 240 | 300 | S-400S<br>SX400 | | | | | | | | | F-400FB<br>FX400 | | | | | | | |
| 280 | 350 | | | | | | | | | | | | | | | | | |
| 320 | 400 | | | | | | | | | | | | | | | | | |
| 400 | 500 | S-600S<br>SX600 | | | | | | | | | F-600F<br>FX600 | | | L-600E | | | | |
| 480 | 600 | | | | | | | | | | | | | | | | | |
| 560 | 700 | S-800S<br>SX800 | | | | | | | | | | | F-800F<br>FX800 | F-800KB | L-800E | | | |
| 640 | 800 | | | | | | | | | | | | | | | | | |
| 800 | 1000 | FX1000, F-1000K | | | | | | | | | | | | | L-1000B | | | |
| 960 | 1200 | FX1200, F-1200K | | | | | | | | | | | | | L-1200B | | | |
| 1120 | 1400 | F-1600EB<br>F-1600CB | | | | | | | | | | | | | | | | |
| 1280 | 1600 | | | | | | | | | | | | | | | | | |
| 1440 | 1800 | F-2000E<br>F-2000C | | | | | | | | | | | | | | | | |
| 1600 | 2000 | | | | | | | | | | | | | | | | | |
| 2000 | 2500 | F-2500E, F-2500C | | | | | | | | | | | | | | | | |
| 2560 | 3200 | F-3200EB, F-3200CB | | | | | | | | | | | | | | | | |

### 表8−2　ヒューズフリー遮断器（415V）

| 三相変圧器容量(kVA) | | 20 | 30 | 50 | 75 | 100 | 150 | 200 | 300 | 500 | 750 | 1000 | 1500 | 2000 | | |
|---|---|---|---|---|---|---|---|---|---|---|---|---|---|---|---|---|
| 最大使用電流(A) | 遮断器定格電流(A) | 定格遮断容量 Icu（kA） | | | | | | | | | | | | | | |
| | | 1.5 | 7.5 | | | | 10 | 15 | | 25 | 30 | 36 | 50 | 85 | 125 | 200 |
| 12 | 15 | S-30E | SXK60-C | | | | FXK60-S | FXK60-H | | | | | | LXK125 | | |
| 16 | 20 | | | | | | | | | | | | | | | |
| 24 | 30 | | | | | | | | | | | | | | | |
| 32 | 40 | S-50EB | | | | | | | | | | | | | | |
| 40 | 50 | | | | | | | | | | | | | | | |
| 48 | 60 | | | | | | | | | | | | | | | |
| 60 | 75 | SXK125-C | | | | | | FXK125-SA | | | FXK125-S | FXK125-H | | | | |
| 80 | 100 | | | | | | | | | | | | | | | |
| 100 | 125 | | | | | | | | | | | | | L-225E | | |
| 120 | 150 | SXK225 | | | | | | | | FXK250-S | | FXK250-H | | | | |
| 140 | 175 | | | | | | | | | | | | | | | |
| 160 | 200 | | | | | | | | | | | | | | | |
| 180 | 225 | | | | | | | | | | | | | | | |
| 200 | 250 | | | | | | | | | | | | | L-400E | | |
| 240 | 300 | S-400S<br>SX400 | | | | | | | | | | F-400FB<br>FX400 | | | | |
| 280 | 350 | | | | | | | | | | | | | | | |
| 320 | 400 | | | | | | | | | | | | | | | |
| 400 | 500 | S-600S<br>SX600 | | | | | | | | | | F-600F<br>FX600 | | L-600E | | |
| 480 | 600 | | | | | | | | | | | | | | | |
| 560 | 700 | S-800S<br>SX800 | | | | | | | | | | F-800F<br>FX800 | | F-800KB | L-800E | |
| 640 | 800 | | | | | | | | | | | | | | | |
| 800 | 1000 | FX1000 | | | | | | | | | | | | | L-1000B | |
| 960 | 1200 | FX1200 | | | | | | | | | | | | | L-1200B | |
| 1120 | 1400 | F-1600EB<br>F-1600CB | | | | | | | | | | | | | | |
| 1280 | 1600 | | | | | | | | | | | | | | | |
| 1440 | 1800 | F-2000E<br>F-2000C | | | | | | | | | | | | | | |
| 1600 | 2000 | | | | | | | | | | | | | | | |
| 2000 | 2500 | F-2500E, F-2500C | | | | | | | | | | | | | | |
| 2560 | 3200 | F-3200EB, F-3200CB | | | | | | | | | | | | | | |

## (3)電動機分岐回路用ヒューズフリー遮断器選定表

### 表8－3　AC200－220V三相誘導電動機　直入れ始動の場合

| モータ | | 電磁開閉器 | | ヒューズフリー遮断器 | | | | | | | | | | | | | |
|---|---|---|---|---|---|---|---|---|---|---|---|---|---|---|---|---|---|
| | | | | 遮断容量 [kA]（AC240V Icu） | | | | | | | | | | | | | |
| 出力 | 全負荷電流 | 形式 | サーマルリレー定格 | 5 | | 15 | | 35 | | 50（※1） | | 100 | | 175(※2)(※3) | |
| (kW) | (A) | | (A) | 形式 | 定格 | 形式 | 定格 | 形式 | 定格 | 形式 | 定格 | 形式 | 定格 | 形式 | 定格 |
| 0.2 | 1.1 | HC8-T<br>HC10-T | 1.3<br>(1～1.6) | S-30E | 3 | SXK60-C | 5 | FXK60-S | 5 | FXK125-SA<br>FXK125-S | 15<br>15 | FXK50-HU | 5 | LXK125 | 15 |
| 0.4 | 2.3 | HC8-T<br>HC10-T | 2.1<br>(1.6～2.5) | S-30E | 10 | SXK60-C | 5 | FXK60-S | 5 | FXK125-SA<br>FXK125-S | 15<br>15 | FXK50-HU | 10 | LXK125 | 15 |
| 0.75 | 3.7 | HC8-T<br>HC10-T | 3.3<br>(2.5～4) | S-30E | 10 | SXK60-C | 10 | FXK60-S | 10 | FXK125-SA<br>FXK125-S | 15<br>15 | FXK50-HU | 10 | LXK125 | 15 |
| 1.5 | 6.8 | HC8-T<br>HC10-T | 6.5<br>(5～8) | S-30E | 15 | SXK60-C | 15 | FXK60-S | 15 | FXK125-SA<br>FXK125-S | 15<br>20 | FXK60-H | 20 | LXK125 | 20 |
| 2.2 | 9.8 | HC8-T<br>HC10-T | 8.5<br>(7～10) | S-30E | 30 | SXK60-C | 20 | FXK60-S | 20 | FXK125-SA<br>FXK125-S | 20<br>30 | FXK60-H | 30 | LXK125 | 30 |
| 3.7 | 15.6 | HC20-T | 15<br>(12～18) | S-50EB | 40 | SXK60-C | 40 | FXK60-S | 40 | FXK125-SA<br>FXK125-S | 40<br>50 | FXK60-H | 40 | LXK125 | 40 |
| 5.5 | 21.6 | HC35-T | 19<br>(16～22) | S-50EB | 50 | SXK60-C | 50 | FXK60-S | 50 | FXK125-SA<br>FXK125-S | 50<br>50 | FXK60-H | 40 | LXK125 | 40 |
| 7.5 | 29.6 | HC35-T | 27<br>(22～32) | S-100EC | 75 | SXK60-C | 60 | SXK125-C | 60 | FXK125-SA<br>FXK125-S | 60<br>50 | FXK60-H | 50 | LXK125 | 50 |
| 11 | 45 | HS50-T | 40<br>(32～48) | S-100EC | 100 | | | SXK125-C | 100 | FXK125-SA<br>FXK125-S | 100<br>75 | FXK125-H | 75 | LXK125 | 75 |
| 15 | 60 | H65C-T | 55<br>(45～65) | | | | | SXK125-C | 125 | FXK125-S | 100 | FXK125-H | 100 | LXK125 | 100 |
| 18.5 | 70 | H80C-T | 67<br>(55～80) | | | | | SXK225 | 125 | FXK125-S | 100 | FXK125-H | 100 | LXK125 | 100 |
| 22 | 83 | H100C-T | 80<br>(65～95) | | | | | SXK225 | 125 | FXK125-S | 125 | FXK125-H | 125 | LXK125 | 125 |
| 30 | 116 | H125C-T | 105<br>(90～120) | | | | | SXK225 | 175 | FXK250-S | 150 | FXK250-H | 150 | L-225E | 175 |
| 37 | 134 | H150C-T | 130<br>(110～150) | | | | | SXK225 | 175 | FXK250-S | 175 | FXK250-H | 175 | L-225E | 175 |
| 45 | 166 | H200C-T | 140<br>(110～180) | | | | | SXK225 | 225 | FXK250-S | 225 | FXK250-H | 225 | L-225E | 225 |
| 55 | 198 | H250C-T | 240<br>(170～290) | | | | | | | S-400S<br>SX400 | 350<br>250 | F-400FB<br>FX400 | 350<br>250 | L-400E | 350 |
| 75 | 266 | H300C-T | 240<br>(170～290) | | | | | | | S-600S<br>SX400 | 500<br>350 | F-600F<br>FX400 | 500<br>350 | L-600E | 500 |
| 90 | 326 | H400C-T | 380<br>(280～440) | | | | | | | S-600S<br>SX600 | 600<br>500 | F-600F<br>FX600 | 600<br>500 | L-600E | 600 |
| 110 | 396 | H400C-T | 380<br>(280～440) | | | | | | | S-800S<br>SX600 | 700<br>500 | F-800F<br>FX600 | 700<br>500 | L-800E | 700 |
| 132 | 468 | H600C-T | 500<br>(400～600) | | | | | | | S-800S<br>SX600 | 800<br>600 | F-800F<br>FX600 | 800<br>600 | L-800E | 800 |

（注意）1.（※1）S-800Sの遮断容量は85kAです。　2.（※2）始動条件が900%, 5秒以内の場合に適用できます。　3.（※3）LXK125の遮断容量は200kAです。

### 表8－4　AC400－440V三相誘導電動機　直入れ始動の場合

| モータ | | 電磁開閉器 | | ヒューズフリー遮断器 | | | | | | | | | | | | | |
|---|---|---|---|---|---|---|---|---|---|---|---|---|---|---|---|---|---|
| | | | | 遮断容量 [kA]（AC440V Icu） | | | | | | | | | | | | | |
| 出力 | 全負荷電流 | 形式 | サーマルリレー定格 | 1.5 | | 7.5 | | 10 | | 15 | | 25 | | 30（※1） | | 50（※2） | | 125（※4） | |
| (kW) | (A) | | (A) | 形式 | 定格 | 形式 | 定格 | 形式 | 定格 | 形式 | 定格 | 形式 | 定格 | 形式 | 定格 | 形式 | 定格 | 形式 | 定格 |
| 0.2 | 0.5 | HC8-T<br>HC10-T | 0.52<br>(0.4～0.63) | S-30E | 3 | SXK60-C | 5 | FXK60-S | 5 | | | FXK125-SA | 15 | FXK125-S | 15 | FXK50-HU | 3 | LXK125 | 15 |
| 0.4 | 1.1 | HC8-T<br>HC10-T | 1.3<br>(1～1.6) | S-30E | 3 | SXK60-C | 5 | FXK60-S | 5 | | | FXK125-SA | 15 | FXK125-S | 15 | FXK50-HU | 5 | LXK125 | 15 |
| 0.75 | 1.8 | HC8-T<br>HC10-T | 2.1<br>(1.6～2.5) | S-30E | 5 | SXK60-C | 5 | FXK60-S | 5 | | | FXK125-SA | 15 | FXK125-S | 15 | FXK50-HU | 5 | LXK125 | 15 |
| 1.5 | 3.4 | HC8-T<br>HC10-T | 3.3<br>(2.5～4) | S-30E | 10 | SXK60-C | 10 | FXK60-S | 10 | | | FXK125-SA | 15 | FXK125-S | 15 | FXK50-HU | 10 | LXK125 | 15 |
| 2.2 | 4.8 | HC8-T<br>HC10-T | 5<br>(4～6) | S-30E | 15 | SXK60-C | 10 | FXK60-S | 10 | | | FXK125-SA | 15 | FXK125-S | 15 | FXK60-H | 15 | LXK125 | 15 |
| 3.7 | 7.8 | HC8-T<br>HC10-T | 6.5<br>(5～8) | S-30E | 20 | SXK60-C | 20 | FXK60-S | 20 | | | FXK125-SA | 20 | FXK125-S | 20 | FXK60-H | 20 | LXK125 | 30 |
| 5.5 | 10.8 | HC10-T | 11<br>(9～13) | S-30E | 30 | SXK60-C | 30 | FXK60-S | 30 | | | FXK125-SA | 30 | FXK125-S | 30 | FXK60-H | 30 | LXK125 | 30 |
| 7.5 | 14.8 | HC20-T | 15<br>(12～18) | S-50EB | 40 | SXK60-C | 30 | FXK60-S | 30 | | | FXK125-SA | 30 | FXK125-S | 50 | FXK60-H | 40 | LXK125 | 40 |
| 11 | 22.3 | HC35-T | 21.5<br>(18～25) | S-50EB | 50 | SXK60-C | 50 | FXK60-S | 50 | | | FXK125-SA | 50 | FXK125-S | 50 | FXK60-H | 40 | LXK125 | 40 |
| 15 | 30 | HC35-T | 27<br>(22～32) | | | SXK60-C | 60 | FXK60-S | 60 | | | FXK125-SA | 60 | FXK125-S | 50 | FXK60-H | 50 | LXK125 | 50 |
| 18.5 | 35 | HS50-T | 40<br>(32～48) | | | | | SXK125-C | 75 | | | FXK125-SA | 75 | FXK125-S | 50 | FXK60-H | 50 | LXK125 | 50 |
| 22 | 42 | HS50-T | 40<br>(32～48) | | | | | SXK125-C | 100 | | | FXK125-SA | 100 | FXK125-S | 60 | FXK60-H | 60 | LXK125 | 60 |
| 30 | 58 | H65C-T | 55<br>(45～65) | | | | | SXK125-C | 125 | SXK225 | 125 | FXK125-SA | 125 | FXK125-S | 100 | FXK125-H | 100 | LXK125 | 100 |
| 37 | 67 | H80C-T | 67<br>(55～80) | | | | | SXK125-C<br>(※3) | 125 | SXK225 | 125 | FXK125-SA<br>(※3) | 125 | FXK125-S | 100 | FXK125-H | 100 | LXK125 | 100 |
| 45 | 83 | H100C-T | 80<br>(65～95) | | | | | | | SXK225 | 125 | | | FXK125-S | 125 | FXK125-H | 125 | LXK125 | 125 |
| 55 | 99 | H125C-T | 105<br>(90～120) | | | | | | | SXK225 | 150 | | | FXK250-S | 150 | FXK250-H | 150 | L-225E | 150 |
| 75 | 133 | H150C-T | 130<br>(110～150) | | | | | | | SXK225 | 175 | | | FXK250-S | 175 | FXK250-H | 175 | L-225E | 175 |
| 90 | 163 | H200C-T | 140<br>(110～180) | | | | | | | SXK225 | 225 | | | FXK250-S | 225 | FXK250-H | 225 | L-225E | 225 |
| 110 | 198 | H250C-T | 240<br>(170～290) | | | | | | | | | | | S-400S<br>SX400 | 350<br>250 | F-400FB<br>FX400 | 350<br>250 | L-400E | 350 |
| 132 | 234 | H250C-T | 240<br>(170～290) | | | | | | | | | | | S-400S<br>SX400 | 400<br>300 | F-400FB<br>FX400 | 400<br>300 | L-400E | 400 |
| 160 | 286 | H300C-T | 240<br>(170～290) | | | | | | | | | | | S-600S<br>SX400 | 500<br>400 | F-600F<br>FX400 | 500<br>400 | L-600E | 500 |
| 200 | 340 | H400C-T | 380<br>(280～440) | | | | | | | | | | | S-600S<br>SX600 | 600<br>500 | F-600F<br>FX600 | 600<br>500 | L-600E | 600 |
| 250 | 440 | H600C-T | 500<br>(400～600) | | | | | | | | | | | S-800S<br>SX600 | 800<br>600 | F-800F<br>FX600 | 800<br>600 | L-800E | 800 |
| 300 | 524 | H600C-T | 500<br>(400～600) | | | | | | | | | | | | | FX1000 | 700 | L-1000B | 700 |

（注意）1.（※1）S-400S～S-800S, SX400～SX600の遮断容量は36kAです。　2.（※2）FX1000の遮断容量は85kAです。　3.（※3）始動条件が900%、5秒以内の場合に適用できます。
4.（※4）LXK125の遮断容量は200kAです。

（備考）1. 全負荷電流は弊社トップランナーモータ「Neo 100 Premium」(0.75kW以上）および標準効率モータ(0.2～0.4kW）を基準としております。全負荷電流が上表の値を上回る場合はご照会ください。
2. 始動条件は内線規程 資料3-7-5を参考に、全負荷電流の900%で6秒以内、始動突入電流を全負荷電流の1300%以内として選定しております。
3. インバータ負荷等による高調波成分が含まれる回路に電子式ブレーカを設置する場合、負荷電流がヒューズフリー遮断器の定格電流の70%以下となるよう選定してください。
4. 上表はモータ出力別に適用可能なヒューズフリー遮断器を遮断容量別にまとめたものです。適用回路の推定短絡電流以上の遮断容量を持つ機種をご使用ください。
また、選定したヒューズフリー遮断器は回路の短絡保護を目的とするものですので、モータの過負荷保護には電磁開閉器等をご使用ください。

## 表8－5　AC200－220V三相誘導電動機　人—△ 始動の場合

| モータ | | ヒューズフリー遮断器 | | | | | | | | | | | |
|---|---|---|---|---|---|---|---|---|---|---|---|---|---|
| 出力 (kW) | 全負荷電流 (A) | 遮断容量 [kA]（AC240V Icu） | | | | | | | | | | | |
| | | 5 | | 15 | | 35 | | 50（※1） | | 100（※2） | | 175（※3）（※4） | |
| | | 形式 | 定格 | 形式 | 定格 | 形式 | 定格 | 形式 | 定格 | 形式 | 定格 | 形式 | 定格 |
| 5.5 | 21.6 | S-50EB | 50 | SXK60-C | 30 | FXK60-S | 40 | FXK125-SA<br>FXK125-S | 30<br>30 | FXK60-H | 30 | LXK125 | 30 |
| 7.5 | 29.6 | S-100EC | 75 | SXK60-C | 40 | FXK60-S | 50 | FXK125-SA<br>FXK125-S | 40<br>50 | FXK60-H | 40 | LXK125 | 40 |
| 11 | 45 | | | SXK60-C | 60 | FXK60-S | 60 | FXK125-SA<br>FXK125-S | 60<br>60 | FXK125-H | 60 | LXK125 | 60 |
| 15 | 60 | | | | | SXK125-C | 100 | FXK125-SA<br>FXK125-S | 100<br>100 | FXK125-H | 100 | LXK125 | 100 |
| 18.5 | 70 | | | | | SXK125-C | 100 | FXK125-SA<br>FXK125-S | 100<br>100 | FXK125-H | 100 | LXK125 | 100 |
| 22 | 83 | | | | | SXK125-C | 125 | FXK125-SA<br>FXK125-S | 125<br>125 | FXK125-H | 125 | L-225E | 150 |
| 30 | 116 | | | | | SXK225 | 200 | FXK250-S | 175 | FXK250-H | 175 | L-225E | 200 |
| 37 | 134 | | | | | SXK225 | 225 | FXK250-S | 200 | FXK250-H | 200 | L-225E | 225 |
| 45 | 166 | | | | | | | FXK250-S | 225 | FXK250-H | 225 | L-400E | 350 |
| 55 | 198 | | | | | | | S-400S<br>SX400 | 400<br>250 | F-400FB<br>FX400 | 400<br>250 | L-400E | 400 |
| 75 | 266 | | | | | | | S-600S<br>SX600 | 600<br>350 | F-600F<br>FX600 | 600<br>350 | L-600E | 600 |
| 90 | 326 | | | | | | | S-800S<br>SX600 | 700<br>500 | F-800F<br>FX600 | 700<br>500 | L-800E | 700 |
| 110 | 396 | | | | | | | S-800S<br>SX600 | 800<br>500 | F-800F<br>FX600 | 800<br>500 | L-800E | 800 |
| 132 | 468 | | | | | | | | | FX1000 | 600 | L-1000B | 600 |

（注意）1.（※1）S-800Sの遮断容量は85kAです。 2.（※2）FX1000の遮断容量は125kAです。 3.（※3）L-1000Bの遮断容量は150kAです。 4.（※4）LXK125の遮断容量は200kAです。

## 表8－6　AC400－440V三相誘導電動機　人—△ 始動の場合

| モータ | | ヒューズフリー遮断器 | | | | | | | | | | | | | |
|---|---|---|---|---|---|---|---|---|---|---|---|---|---|---|---|
| 出力 (kW) | 全負荷電流 (A) | 遮断容量 [kA]（AC440V Icu） | | | | | | | | | | | | | |
| | | 7.5 | | 10 | | 15 | | 25 | | 30（※1） | | 50（※2） | | 125（※3） | |
| | | 形式 | 定格 | 形式 | 定格 | 形式 | 定格 | 形式 | 定格 | 形式 | 定格 | 形式 | 定格 | 形式 | 定格 |
| 5.5 | 10.8 | SXK60-C | 15 | FXK60-S | 15 | | | FXK125-SA | 15 | FXK125-S | 15 | FXK60-H | 15 | LXK125 | 15 |
| 7.5 | 14.8 | SXK60-C | 20 | FXK60-S | 20 | | | FXK125-SA | 20 | FXK125-S | 20 | FXK60-H | 20 | LXK125 | 20 |
| 11 | 22.3 | SXK60-C | 30 | FXK60-S | 30 | | | FXK125-SA | 30 | FXK125-S | 30 | FXK60-H | 30 | LXK125 | 30 |
| 15 | 30 | SXK60-C | 40 | FXK60-S | 40 | | | FXK125-SA | 40 | FXK125-S | 50 | FXK60-H | 40 | LXK125 | 40 |
| 18.5 | 35 | SXK60-C | 50 | FXK60-S | 50 | | | FXK125-SA | 50 | FXK125-S | 50 | FXK60-H | 50 | LXK125 | 50 |
| 22 | 42 | SXK60-C | 60 | FXK60-S | 60 | | | FXK125-SA | 60 | FXK125-S | 60 | FXK125-H | 60 | LXK125 | 60 |
| 30 | 58 | | | SXK125-C | 100 | | | FXK125-SA | 100 | FXK125-S | 100 | FXK125-H | 100 | LXK125 | 100 |
| 37 | 67 | | | SXK125-C | 100 | | | FXK125-SA | 100 | FXK125-S | 100 | FXK125-H | 100 | LXK125 | 100 |
| 45 | 83 | | | SXK125-C | 125 | SXK225 | 150 | FXK125-SA | 125 | FXK125-S | 125 | FXK125-H | 125 | L-225E | 150 |
| 55 | 99 | | | | | SXK225 | 175 | | | FXK250-S | 150 | FXK250-H | 150 | L-225E | 175 |
| 75 | 133 | | | | | SXK225 | 225 | | | FXK250-S | 200 | FXK250-H | 200 | L-225E | 225 |
| 90 | 163 | | | | | | | | | FXK250-S | 225 | FXK250-H | 225 | L-400E | 350 |
| 110 | 198 | | | | | | | | | S-400S<br>SX400 | 400<br>250 | F-400FB<br>FX400 | 400<br>250 | L-400E | 400 |
| 132 | 234 | | | | | | | | | S-600S<br>SX400 | 500<br>300 | F-600F<br>FX400 | 500<br>300 | L-600E | 500 |
| 160 | 286 | | | | | | | | | S-600S<br>SX600 | 600<br>400 | F-600F<br>FX600 | 600<br>400 | L-600E | 600 |
| 200 | 340 | | | | | | | | | S-800S<br>SX600 | 700<br>500 | F-800F<br>FX600 | 700<br>500 | L-800E | 700 |
| 250 | 440 | | | | | | | | | | | FX1000 | 600 | L-1000B | 600 |
| 300 | 524 | | | | | | | | | | | FX1000 | 700 | L-1000B | 700 |

（注意）1.（※1）S-400S ～ S-800S, SX400 ～ SX600の遮断容量は36kAです。 2.（※2）FX1000の遮断容量は85kAです。 3.（※3）LXK125の遮断容量は200kAです。

（備考）1. 全負荷電流は弊社トップランナーモータ「Neo 100 Premium」(0.75kW以上）および標準効率モータ(0.2～0.4kW）を基準としております。全負荷電流が上表の値を上回る場合はご照会ください。
2. Δ切替時の突入電流は内線規程 資料3-7-5を参考に、全負荷電流の16倍以内として選定しております。
3. 上表はモータ出力別に適用可能なヒューズフリー遮断器を遮断容量別にまとめたものです。適用回路の推定短絡電流以上の遮断容量を持つ機種をご使用ください。
また、選定したヒューズフリー遮断器は回路の短絡保護を目的とするものですので、モータの過負荷保護には電磁開閉器等をご使用ください。
4. 電磁開閉器のスターデルタ回路への適用は「日立電磁接触器・開閉器」のカタログをご参照ください。

## (4)モータブレーカ選定表

### 表8－7　AC200－220V三相誘導電動機用

| 電動機定格出力(kW) | モータブレーカ | |
|---|---|---|
| | 定格電流(A) | 形　式（定格遮断容量 sym kA） |
| 0.2 | 1.4 | MS-30E(5) |
| 0.4 | 2.5 | |
| 0.75 | 4 | |
| 1.5 | 7.1 | |
| 2.2 | 10 | MS-30E(5)<br>MS-50EB(5) |
| 3.7 | 16 | |
| 5.5 | 25 | |
| 7.5 | 32 | |
| 11 | 45 | MS-50EB(5) |

### 始動条件

| 形　式 | 600%始動時間（秒） | 始動突入電流（定格に対する%） |
|---|---|---|
| MS-30E, MS-50EB | 2以内 | 700以内 |

### 表8－8　AC400－440V三相誘導電動機用

| 電動機定格出力(kW) | モータブレーカ | |
|---|---|---|
| | 定格電流(A) | 形　式（定格遮断容量 sym kA） |
| 0.4 | 1.2 | MS-30E(1.5) |
| 0.75 | 2 | |
| 1.5 | 4 | |
| 2.2 | 5 | |
| 3.7 | 8 | MS-30E(1.5)<br>MS-50EB(1.5) |
| 5.5 | 12 | |
| 7.5 | 16 | |
| 11 | 25 | |
| 15 | 32 | |
| 18.5 | 40 | MS-50EB(1.5) |
| 22 | 45 | |

（備考）1. 定格電流は,日立三相モータ（E種4極）を基準にしております。
モータの全負電流が上表と大幅に異なる場合はご指定ください。
2. 始動方式はじか入始動を基準にしております。人—△始動の場合には,切替時に大きな突入電流が流れることがありますので,電動機分岐回路用選定表（人—△始動）で選定してください。
なお無開放方式人—△始動の場合「当社CCT方式」にはモータブレーカが適用できます。

## (5)電動機主幹回路用ヒューズフリー遮断器の選定

### 電気設備技術基準による制約

**【FFBⒶに対する上限値】**

電動機主幹回路用ヒューズフリー遮断器は電動機の全負荷電流の合計の３倍の電流（その値が電線の許容電流の2.5倍を超えるときは，その許容電流の2.5倍した値）以下とすること。

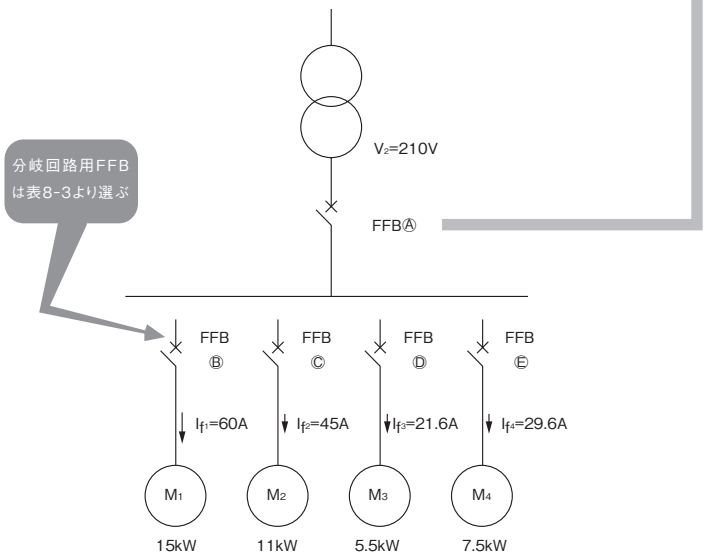


**FFBⒶの選定**
（電動機始動時にミストリップしない下限値の検討）

●同時始動の場合

全電動機容量の和と等価な容量の1台の電動機と見なして選ぶ。

（左図の例では
15+11+5.5+7.5=39(kW)
直近上位の45kW電動機に対するFFBとして，
225A定格を選ぶ。（表8−3参照））

●順序始動の場合

電動機kWの合計
15+11+5.5+7.5=39(kW)
を求め,これと電動機中最大のもの15kWの値を用いて，表8−9より200A定格のFFBを選ぶ。

表8−9　AC200～220V三相誘導電動機の幹線の遮断器の選定表

| 電動機kWの合計 (kW以下) | 最大使用電流 (A以下) | 電動機中最大のもの(kW以下) 0.75 | 1.5 | 2.2 | 3.7 | 5.5 | 7.5 | 11 | 15 | 18.5 | 22 | 30 | 37 | 45 | 55 |
|---|---|---|---|---|---|---|---|---|---|---|---|---|---|---|---|
| 3 | 15 | 20 | | 30 | | | | | | | | | | | |
| 4.5 | 20 | | | | | | | | | | | | | | |
| 6.3 | 30 | | | | 50 | | 60 | | | | | | | | |
| 8.2 | 40 | | | | | | 75 | | | | | | | | |
| 12 | 50 | | | | | | | 100 | | | | | | | |
| 15.7 | 75 | | | | | 100 | | | 125 | | 150 | | | | |
| 19.5 | 90 | | | | | | | | | | | | | | |
| 23.2 | 100 | | | | | | | | 150 | | | | | | |
| 30 | 125 | | | | | | | | | | | | | | |
| 37.5 | 150 | | | | | | | | | 200 | | 225 | | | |
| 45 | 175 | | | | | | | | | | | | 350 | | |
| 52.5 | 200 | | | | | | | | | 225 | | | | | |
| 63.7 | 250 | | | | | | | | | | 300 | | | | |
| 75 | 300 | | | | | | | | | | | 400 | | | 500 |
| 86.2 | 350 | | | | | | | | | | | | | | |

表8−10　AC400～440V三相誘導電動機の幹線の遮断器の選定表

| 電動機kWの合計 (kW以下) | 最大使用電流 (A以下) | 電動機中最大のもの(kW以下) 0.75 | 1.5 | 2.2 | 3.7 | 5.5 | 7.5 | 11 | 15 | 18.5 | 22 | 30 | 37 | 45 | 55 | 75 | 90 | 110 | 132 |
|---|---|---|---|---|---|---|---|---|---|---|---|---|---|---|---|---|---|---|---|
| 3 | 7.5 | | 15 | | | | | | | | | | | | | | | | |
| 4.5 | 10 | | | | | | | | | | | | | | | | | | |
| 6.3 | 15 | | | 20 | | | | | | | | | | | | | | | |
| 8.2 | 20 | | | | 30 | | | | | | | | | | | | | | |
| 12 | 25 | | | | | | 60 | | | | | | | | | | | | |
| 15.7 | 38 | | | | | 50 | | | | | | | | | | | | | |
| 19.5 | 45 | | | | | | | | | | | | | | | | | | |
| 23.2 | 50 | | | | | | 75 | | | | | | | | | | | | |
| 30 | 63 | | | | | | | | | | | | | | | | | | |
| 37.5 | 75 | | | | | | | 100 | | | | 150 | | | | | | | |
| 45 | 88 | | | | | | | | 125 | | | | | | | | | | |
| 52.5 | 100 | | | | | | | | | | | | | | | | | | |
| 63.7 | 125 | | | | | | | | | 150 | | | | | 225 | | | | |
| 75 | 150 | | | | | | | | | | | | | | | | | | |
| 86.2 | 175 | | | | | | | | | | 200 | | | | 250 | 350 | | | |
| 97.5 | 200 | | | | | | | | | | | 225 | | | | | | | |
| 112.5 | 225 | | | | | | | | | | | | | | 300 | | | | |
| 125 | 250 | | | | | | | | | | | | | | | | | | |
| 150 | 300 | | | | | | | | | | | | | 400 | | | | | |
| 175 | 350 | | | | | | | | | | | | | | | | 500 | | |
| 200 | 400 | | | | | | | | | | | | | | | | | | 600 |
| 250 | 500 | | | | | | | | | | | | | | | | | | |
| 300 | 600 | | | | | | | | | | | | | | | | | | 800 |
| 350 | 700 | | | | | | | | | | | | | | | | | | |
| 400 | 800 | | | | | | | | | | | | | | | | | | 1000 |
| 450 | 900 | | | | | | | | | | | | | | | | | | |
| 500 | 1000 | | | | | | | | | | | | | | | | | | 1200 |

（備考）　1. 始動条件は全負荷電流の500%で15秒（600%で10秒）以内, 始動突入電流は全負荷電流の1700%以内で選定してあります。
2. 電動機中最大のものの全負荷電流はkW当り4A－200V で計算しています。
3. 電動機中最大のものは同時始動がある場合の合計容量としても使用できます。

## (6)スポット溶接機回路用ヒューズフリー遮断器の選定表

表8－11

| 溶接機 | | ヒューズフリー遮断器（マグオンリー） | | | |
|---|---|---|---|---|---|
| 定格容量（kVA） | 最大入力（kVA）50Hz/60Hz | 一次電圧 200V | | 一次電圧 400V | |
| | | 形式 | 定格電流（A） | 形式 | 定格電流（A） |
| 12.5 | 27.5／32 | FXK60-H | 60 | FXK60-H | 60 |
| 25 | 57／69 | FXK125-S, FXK125-H | 125 | FXK125-S, FXK125-H | 125 |
| 50 | 113／134 | FXK250-S | 250 | FXK250-S | 250 |
| 75 | 184／219 | S-400S, F-400FB | 400 | S-400S, F-400FB | 300 |
| 100 | 209／271 | S-600S, F-600F | 600 | | |

（備考） 1. 最大入力は日立「SP、AG形空気加圧式スポット溶接機」を基準としました。
2. 選定の基準は同期投入方式（スロープスタータ方式）の場合です。
3. 適用遮断器は必要な遮断電流より選定ください。

## (7)変圧器一次側用ヒューズフリー遮断器の選定表

表8－12

| 変圧器容量[kVA] | ヒューズフリー遮断器 | | | | | | | |
|---|---|---|---|---|---|---|---|---|
| | 単相 210V | | 単相 420V | | 三相 210V | | 三相 420V | |
| | 形式 | 定格 | 形式 | 定格 | 形式 | 定格 | 形式 | 定格 |
| 5 | SXK60-C | 50 | SXK60-C | 15 | SXK60-C | 20 | SXK60-C | 15 |
| | FXK60-S | 50 | FXK60-S | 15 | FXK60-S | 20 | FXK60-S | 15 |
| | FXK60-H | 50 | FXK60-H | 15 | FXK60-H | 20 | FXK60-H | 15 |
| | FXK125-SA | 50 | FXK125-SA | 15 | FXK125-SA | 20 | FXK125-SA | 15 |
| 7.5 | SXK125-C | 75 | SXK60-C | 30 | SXK60-C | 50 | SXK60-C | 15 |
| | FXK125-SA | 75 | FXK60-S | 30 | FXK60-S | 50 | FXK60-S | 15 |
| | FXK125-S | 75 | FXK60-H | 30 | FXK60-H | 50 | FXK60-H | 15 |
| | FXK125-H | 75 | FXK125-SA | 30 | FXK125-SA | 50 | FXK125-SA | 15 |
| 10 | SXK125-C | 100 | SXK60-C | 50 | SXK60-C | 60 | SXK60-C | 20 |
| | FXK125-SA | 100 | FXK60-S | 50 | FXK60-S | 60 | FXK60-S | 20 |
| | FXK125-S | 100 | FXK60-H | 50 | FXK60-H | 60 | FXK60-H | 20 |
| | FXK125-H | 100 | FXK125-SA | 50 | FXK125-SA | 60 | FXK125-SA | 20 |
| 15 | SXK225 | 200 | SXK125-C | 75 | SXK125-C | 100 | SXK60-C | 50 |
| | FXK250-S | 150 | FXK125-SA | 75 | FXK125-SA | 100 | FXK60-S | 50 |
| | FXK250-H | 150 | FXK125-S | 75 | FXK125-S | 100 | FXK60-H | 50 |
| | | | FXK125-H | 75 | FXK125-H | 100 | FXK125-SA | 50 |
| 20 | FXK250-S | 225 | SXK125-C | 100 | SXK125-C | 125 | SXK60-C | 60 |
| | FXK250-H | 225 | FXK125-SA | 100 | FXK125-SA | 125 | FXK60-S | 60 |
| | | | FXK125-S | 100 | FXK125-S | 125 | FXK60-H | 60 |
| | | | FXK125-H | 100 | FXK125-H | 125 | FXK125-SA | 60 |
| 30 | SX400 | 200 | SXK225 | 200 | SXK225 | 225 | SXK125-C | 100 |
| | FX400 | 200 | FXK250-S | 150 | FXK250-S | 175 | FXK125-SA | 100 |
| | | | FXK250-H | 150 | FXK250-H | 175 | FXK125-S | 100 |
| | | | | | | | FXK125-H | 100 |

| 変圧器容量[kVA] | ヒューズフリー遮断器 | | | | | | | |
|---|---|---|---|---|---|---|---|---|
| | 単相 210V | | 単相 420V | | 三相 210V | | 三相 420V | |
| | 形式 | 定格 | 形式 | 定格 | 形式 | 定格 | 形式 | 定格 |
| 50 | SX600 | 300 | FXK250-S | 200 | SX400 | 200 | SXK225 | 175 |
| | FX600 | 300 | FXK250-H | 200 | FX400 | 200 | FXK250-S | 150 |
| | | | | | | | FXK250-H | 150 |
| 75 | FX1000 | 500 | SX400 | 225 | SX600 | 300 | FXK250-S | 225 |
| | | | FX400 | 225 | FX600 | 300 | FXK250-H | 225 |
| 100 | FX1000 | 600 | SX600 | 300 | FX1000 | 500 | SX400 | 200 |
| | | | FX600 | 300 | | | FX400 | 200 |
| 150 | FX1200 | 1000 | FX1000 | 500 | FX1000 | 600 | SX600 | 300 |
| | | | | | | | FX600 | 300 |
| 200 | F-1600CB | 1200 | FX1000 | 600 | FX1000 | 700 | SX600 | 400 |
| | | | | | | | FX600 | 400 |
| 300 | — | | FX1200 | 1000 | F-1600CB | 1200 | FX1000 | 600 |
| 500 | — | | F-2000C | 1600 | — | | FX1000 | 900 |

（注意） 1. 変圧器励磁突入電流は定格負荷電流に対し，次の倍率で選定しております。
単相変圧器30kVA以下25倍，50kVA以上20倍，三相変圧器100kVA以下25倍，150kVA以上20倍。
2. Lシリーズを適用の場合はご照会ください。

## (8)コンデンサ回路用ヒューズフリー遮断器の選定表

表8－13

| 50Hz 回路（6% 直列リアクトル入り） | | | | | 60Hz 回路（6% 直列リアクトル入り） | | | | |
|---|---|---|---|---|---|---|---|---|---|
| コンデンサ設備容量（kvar） | ヒューズフリー遮断器の定格電流（A） | | | | コンデンサ設備容量（kvar） | ヒューズフリー遮断器の定格電流（A） | | | |
| | 200V | | 400V | | | 200V | | 400V | |
| | 単相 | 三相 | 単相 | 三相 | | 単相 | 三相 | 単相 | 三相 |
| 5 | 50 | 30 | 20 | 15 | 6 | 50 | 30 | 30 | 15 |
| 10 | 75 | 50 | 50 | 30 | 12 | 100 | 60 | 50 | 30 |
| 15 | 125 | 75 | 60 | 50 | 18 | 150 | 100 | 75 | 50 |
| 20 | 150 | 100 | 75 | 50 | 24 | 200 | 125 | 100 | 60 |
| 25 | 200 | 125 | 100 | 60 | 30 | 225 | 150 | 125 | 75 |
| 30 | 225 | 150 | 125 | 75 | 36 | 300 | 175 | 150 | 100 |
| 50 | 400 | 225 | 200 | 125 | 50 | 400 | 225 | 200 | 125 |
| 75 | 600 | 350 | 300 | 175 | 75 | 600 | 350 | 300 | 175 |
| 100 | 800 | 500 | 400 | 225 | 100 | 800 | 500 | 400 | 225 |
| 150 | 1200 | 700 | 600 | 350 | 150 | 1200 | 700 | 600 | 350 |
| 200 | 1600 | 900 | 800 | 500 | 200 | 1600 | 900 | 800 | 500 |
| 300 | — | 1400 | 1200 | 700 | 300 | — | 1400 | 1200 | 700 |
| 400 | — | 1800 | 1600 | 900 | 400 | — | 1800 | 1600 | 900 |
| 500 | — | 2500 | 1800 | 1200 | 500 | — | 2500 | 2000 | 1200 |
| 600 | — | 2500 | 2500 | 1400 | 600 | — | 2800 | 2500 | 1400 |

（注意） 1. コンデンサ回路には大きな高調波電流が流れる恐れがあります。
高調波発生源が近くにあり，電流歪が大きい場合には熱動電磁式ヒューズフリー遮断器を選定ください。

（備考） 1. 遮断器の定格電流はコンデンサ定格電流の約150%として選定しています。
2. 直列リアクトルL=13%の場合も上表の選定が適用できます。

## (9)カスケード(バックアップ)遮断方式

ヒューズフリー遮断器どうしのカスケード遮断協調範囲及びカスケード遮断容量は表8－14, 8－15のとおりです。
動作責務はO－CO(JIS C 8201-2-1/2-2)です。

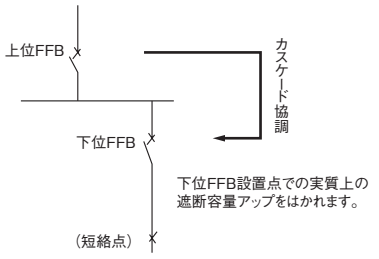


図8－1　カスケード遮断方式

表8－14　AC220Vにおける定格遮断容量

| | | 上位<br>漏電遮断器 | | RXK125-H | RXK250-H | | RX400<br>RX400B<br>RX600B | | | RX800B | | RF-1000CBN<br>RF-1000KN<br>RF-1200CBN<br>RF-1200KN | |
|---|---|---|---|---|---|---|---|---|---|---|---|---|---|
| | | 上位<br>ヒューズフリー<br>遮断器 | FXK125-S | FXK125-H | FXE225-H<br>FXK250-H | L-225E | F-400FB<br>FX400<br>F-600F<br>FX600 | L-400E | L-600E<br>L-800E | F-800F<br>FX800 | F-800KB | F-1000K<br>FX1000<br>F-1200K<br>FX1200 | F-1600CB<br>F-1600B<br>F-2000C<br>F-2000E<br>F-2500C<br>F-2500E<br>F-3200EB |
| 下位<br>漏電遮断器 | 下位<br>ヒューズフリー<br>遮断器 | 定格遮断容量<br>(kA) | 50 | 100 | 100 | 175 | 100 | 175 | 175 | 100 | 125 | 125 | 125 |
| | FXK60-H | 100 | – | 100 | 100 | 100 | 100 | 100 | 100 | 100 | 100 | 100 | 100 |
| RXK125-S | FXK125-S | 50 | – | – | 85 | 85 | 85 | 85 | 85 | 85 | 85 | 85 | 85 |
| RXK125-H | FXK125-H | 100 | – | – | 100 | 100 | 100 | 100 | 100 | 100 | 100 | 100 | 100 |
| EXK225 | SXK225 | 35 | – | – | – | – | 42 | 42 | 42 | 42 | 42 | 35 | 35 |
| | FXK250-S<br>FXE250-S | 50 | – | – | – | – | 50 | 50 | 50 | 50 | 50 | 50 | 50 |
| RXK250-H | | 85 | – | – | – | – | 85 | 85 | 85 | 85 | 85 | 85 | 85 |
| | FXE225-H<br>FXK250-H | 100 | – | – | – | – | 100 | 100 | 100 | 100 | 100 | 100 | 100 |
| EX400<br>EX400B | SX400 | 50 | – | – | – | – | 85 | 85 | 85 | 85 | 85 | 50 | 50 |
| RX400<br>RX400B | F-400FB<br>FX400 | 100 | – | – | – | – | – | – | 100 | 100 | 100 | 100 | 100 |
| EX600B | S-600S<br>SX600 | 50 | – | – | – | – | – | – | 85 | 85 | 85 | 85 | 85 |
| RX600B | F-600F<br>FX600 | 100 | – | – | – | – | – | – | 100 | 100 | 100 | 100 | 100 |

表8－15　AC460Vにおける定格遮断容量

| | | 上位<br>漏電遮断器 | RXK125-S | RXK125-H | RXK250-S | RXK250-H | | RX400<br>RX400B<br>RX600B<br>RX800B | | | RF-1000CBN<br>RF-1000KN<br>RF-1200CBN<br>RF-1200KN | |
|---|---|---|---|---|---|---|---|---|---|---|---|---|
| | | 上位<br>ヒューズフリー<br>遮断器 | FXK125-S | FXK125-H | FXE225-S<br>FXK250-S | FXE225-H<br>FXK250-H | L-225E | F-400FB<br>FX400<br>F-600F<br>FX600<br>F-800F<br>FX800 | L-400E | L-600E<br>L-800E | F-800KB<br>F-1000K<br>FX1000<br>F-1200K<br>FX1200 | F-1600CB<br>F-1600B<br>F-2000C<br>F-2000E<br>F-2500C<br>F-2500E<br>F-3200EB |
| 下位<br>漏電遮断器 | 下位<br>ヒューズフリー<br>遮断器 | 定格遮断容量<br>(kA) | 25 | 50 | 30 | 50 | 125 | 50 | 125 | 125 | 85 | 85 |
| | FXK60-H | 50 | – | 50 | 50 | 50 | 65 | 50 | 50 | 50 | 50 | 50 |
| RXK125-S | FXK125-S | 25 | – | – | 30 | 42 | 65 | 30 | 30 | 30 | 30 | 30 |
| RXK125-H | FXK125-H | 50 | – | – | – | 50 | 65 | 50 | 85 | 85 | 50 | 50 |
| EXK225 | SXK225 | 15 | – | – | – | – | – | 15 | 15 | 15 | 15 | 15 |
| RXK250-S | FXE225-S<br>FXK250-S | 30 | – | – | – | – | – | 30 | 85 | 85 | 30 | 30 |
| RXK250-H | FXE225-H<br>FXK250-H | 50 | – | – | – | – | – | 50 | 85 | 85 | 50 | 50 |
| EX400<br>EX400B | S-400S<br>SX400 | 35 | – | – | – | – | – | 35 | 42 | 42 | 35 | 35 |
| RX400<br>RX400B | F-400FB<br>FX400 | 50 | – | – | – | – | – | 50 | 50 | 85 | 50 | 50 |
| EX600B | S-600S<br>SX600 | 35 | – | – | – | – | – | – | – | 85 | 42 | 42 |
| RX600B | F-600F<br>FX600 | 50 | – | – | – | – | – | – | – | 85 | 50 | 50 |

### (10)選択遮断協調

選択遮断協調可能な, 遮断器の組合せ及び協調範囲は
表 8－16, 8－17のとおりです。

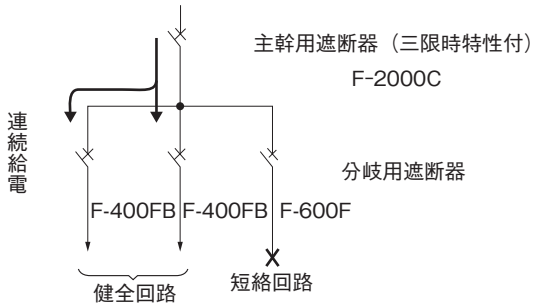


図8－2　選択遮断の例

表8－16　200V級

(sym : kA)

| | 主幹用遮断器 | FXE225-H<br>FXK250-H | F-400FB<br>FX400 | F-600F<br>FX600 | F-800F<br>FX800 | F-1000K<br>FX1000 | F-1200K<br>FX1200 | F-1600EB<br>F-1600CB | F-2000E<br>F-2000C | F-2500E<br>F-2500C |
|---|---|---|---|---|---|---|---|---|---|---|
| 分岐用遮断器 | 定格遮断容量(kA) | 50 | 85 | 100 | 175 | 85 | 100 | 175 | 100 | 175 |
| FXK60-H | 100 | 4 | 5 | 14 | 14 | 85 | 85 | 85 | 85 | 85 |
| FXK125-H | 100 | 4 | 5 | 14 | 14 | 85 | 85 | 85 | 85 | 85 |
| FXK125-S | 50 | 4 | 5 | 10 | 10 | 50 | 50 | 50 | 50 | 50 |
| FXE225-H<br>FXK250-H | 100 | – | 4 | 10 | 10 | 35 | 35 | 65 | 85 | 85 |
| F-400FB, FX400 | 100 | – | – | – | 10 | 35 | 35 | 65 | 35 | 35 |
| F-600F, FX600 | 100 | – | – | – | – | 18 | 22 | 25 | 35 | 35 |
| F-800F, FX800 | 100 | – | – | – | – | – | 22 | 25 | 35 | 35 |
| F-1000K, FX1000 | 125 | – | – | – | – | – | – | 25 | – | 35 |
| F-1200K, FX1200 | 125 | – | – | – | – | – | – | – | – | 35 |
| SXK225 | 35 | – | 4 | 10 | 10 | – | – | – | 25 | 25 |
| S-400S, SX400 | 50 | – | – | – | 10 | 18 | 22 | 25 | 35 | 25 |
| S-600S, SX600 | 50 | – | – | – | – | – | 22 | 25 | 35 | 35 |
| S-800S, SX800 | 50 | – | – | – | – | – | – | 25 | 35 | 35 |
| L-225E | 175 | – | 4 | 10 | 10 | 42 | 65 | 125 | 125 | 125 |
| L-400E | 175 | – | – | – | 10 | 18 | 22 | 42 | 65 | 65 |
| L-600E | 175 | – | – | – | – | – | 22 | 42 | 65 | 65 |
| L-800E | 175 | – | – | – | – | – | – | 42 | 65 | 65 |

表8－17　400V級

(sym : kA)

| | 主幹用遮断器 | FXE225-H<br>FXK250-H | F-400FB<br>FX400 | F-600F<br>FX600 | F-800F<br>FX800 | F-1000K<br>FX1000 | F-1200K<br>FX1200 | F-1600EB<br>F-1600CB | F-2000E<br>F-2000C | F-2500E<br>F-2500C |
|---|---|---|---|---|---|---|---|---|---|---|
| 分岐用遮断器 | 定格遮断容量(kA) | 50 | 50 | 50 | 50 | 85 | 85 | 85 | 85 | 85 |
| FXK60-H | 50 | 4 | 4 | 7.5 | 7.5 | 50 | 50 | 50 | 50 | 50 |
| FXK125-S | 30 | 4 | 4 | 7.5 | 7.5 | 25 | 25 | 25 | 25 | 25 |
| FXK-125H | 50 | 4 | 4 | 7.5 | 7.5 | 35 | 50 | 50 | 50 | 50 |
| FXE225-S,<br>FXK250-S | 30 | – | 4 | 7.5 | 7.5 | 22 | 22 | 30 | 30 | 30 |
| FXE225-H,<br>FXK250-H | 50 | – | 4 | 7.5 | 7.5 | 22 | 22 | 30 | 50 | 50 |
| F-400FB, FX400 | 50 | – | – | – | 7.5 | 18 | 22 | 22 | 30 | 30 |
| F-600F, FX600 | 50 | – | – | – | – | – | 22 | 22 | 30 | 30 |
| F-800F, FX800 | 50 | – | – | – | – | – | – | 22 | 30 | 30 |
| F-1000K, FX1000 | 85 | – | – | – | – | – | – | – | – | 30 |
| F-1200K, FX1200 | 85 | – | – | – | – | – | – | – | – | 30 |
| SXK225 | 15 | – | 4 | 7.5 | 7.5 | 15 | 15 | 15 | 15 | 15 |
| S-400S, SX400 | 35 | – | – | – | 7.5 | 22 | 22 | 22 | 30 | 30 |
| S-600S, SX600 | 35 | – | – | – | – | – | 22 | 22 | 30 | 30 |
| S-800S, SX800 | 35 | – | – | – | – | – | – | 22 | 30 | 30 |
| L-225E | 125 | – | 4 | 7.5 | 7.5 | 22 | 22 | 50 | 85 | 85 |
| L-400E | 125 | – | – | – | 7.5 | 18 | 22 | 22 | 30 | 30 |
| L-600E | 125 | – | – | – | – | – | 22 | 22 | 30 | 30 |
| L-800E | 125 | – | – | – | – | – | – | 22 | 30 | 30 |

## 2. 漏電遮断器の選定

日立漏電遮断器の選定は下表を参照の上選定してください。

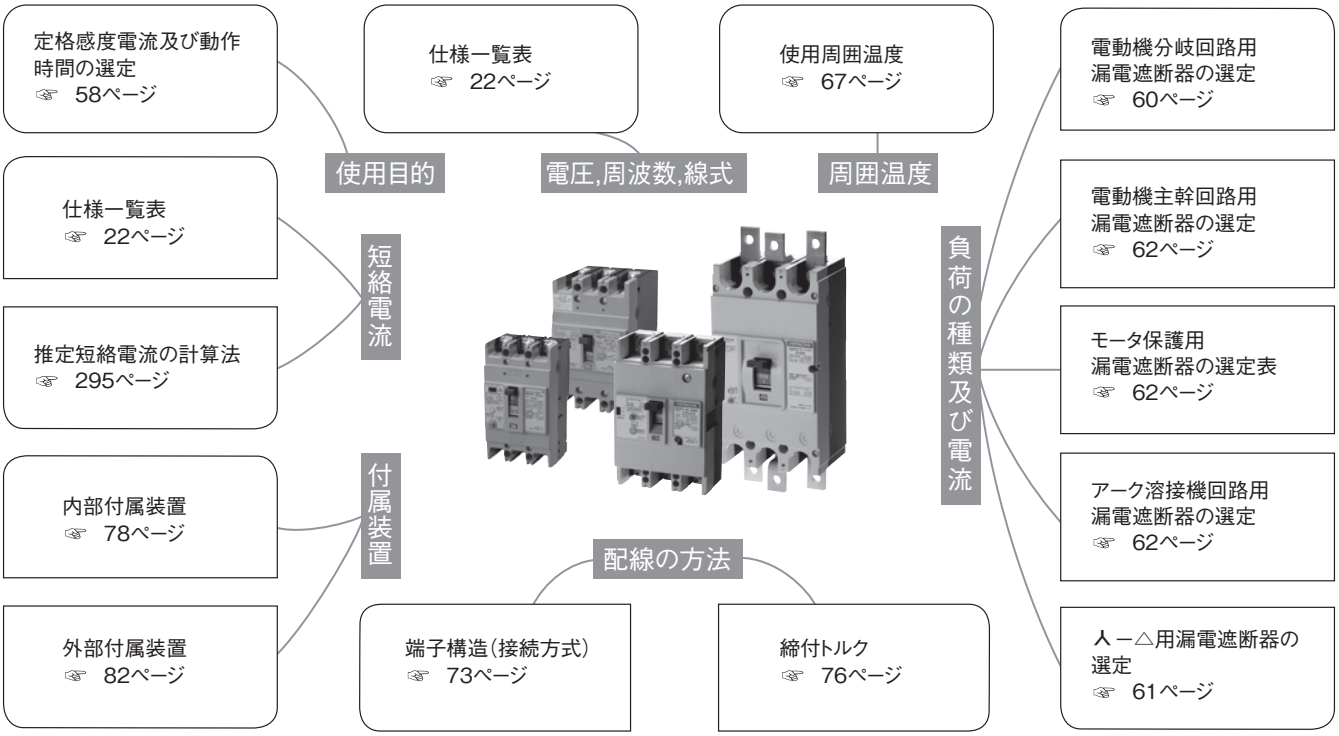


### (1)漏電遮断器の設置義務

表8−18　漏電遮断器の設置義務

●印……漏電遮断器設置義務があります。×印……設置不要。ー印……該当なし。

| 法規 | 設置機器と環境 ＼ 対地電圧 / 使用電圧 | | 150V 以下 | | | 150V 超過 | |
|---|---|---|---|---|---|---|---|
| | | | 60V 以下 | 100V | 単 3,200V | 200V | 415V |
| 電気設備技術基準の解釈 R4年11月 | 金属製外箱を有する機器〈第36条〉 | 人が容易にふれるおそれがある場所 1. 水気がある場所 | × | ● | ● | ● | ● |
| | | 人が容易にふれるおそれがある場所 2. 湿気の多い場所 | × | × | × | ● | ● |
| | | 人が容易にふれるおそれがある場所 3. 乾燥した場所 | × | × | × | × | ● |
| | | 4. 機械器具を発電所・変電所・開閉所およびこれに準ずる場所に施設する場合 | × | × | × | × | × |
| | | 5. 機械器具内に電気用品適用の漏電遮断器を施設し, 引出部を補強した場合 | × | × | × | × | ー |
| | | 6. 接地抵抗値が3Ω以下の場合 | × | × | × | × | ● |
| | | 7. 電気用品適用の2重絶縁構造の機器 | × | × | × | × | ー |
| | | 8. 絶縁変圧器を使用した非接地回路 | × | × | × | × | ● |
| | | 9. ゴム, 合成樹脂などの絶縁物で被覆した機器 | × | × | × | × | ● |
| | | 10.誘導電動機の二次側に接続される機器 | × | × | × | × | ー |
| | | 11.電気浴器・電気炉・電気ボイラ・電解槽など | × | × | × | × | ● |
| | 12.特高・高圧電路に変圧器によって結合される低圧電路〈発電所・変電所の電路を除く〉〈第36条〉 | | × | × | × | × | ● |
| | 13.住宅屋内で対地電圧150Vをこえる電路に施設する2kW以上の機器〈第143条〉 | | ー | ー | ー | ● | ● |
| | 14.火薬庫内に施設する機器〈第178条〉 | | ● | ● | ● | ー | ー |
| | 15.フロアヒーティング, パイプラインなどの電熱装置〈第195条〉〈第197条〉 | | ● | ● | ● | ● | ● |
| | 16.電気温床などの施設〈第196条〉 | | ● | ● | ● | ● | ● |
| | 17.プール用水中照明灯などの施設〈第187条〉 | | ●(30V 以下×) | ● | ー | ー | ー |
| | 18.地上に施設する電路で電線がキャプタイヤケーブルである場合〈第128条〉 | | × | × | × | × | ● |
| | 19.接地工事が困難な場所〈第17条・24条・29条〉(※1) | | ● | ● | ● | ● | ● |
| | 20.コンクリート埋設の臨時配線〈第180条〉 | | ● | ● | ● | ● | ー |
| | 21.人が容易に触れるおそれのあるライティングダクト電路〈第165条〉 | | × | ● | ● | ● | ● |
| | 22.平形保護層配線(アンダーカーペット配線)電路〈第165条〉 | | × | ● | ● | ー | ー |
| 労働安全衛生規則 | 移動式・可搬式の電動機械器具〈第 333 条〉〈第 334 条〉〈第 354 条〉 | 23. 水など導電性の高い液体で湿潤している場所 | ●(50V 以下×) | ● | ● | ● | ● |
| | | 24. 鉄板上・鉄骨上・定盤上など導電性の高い場所 | | | | | |
| | | 25. 上記 23・24 以外の場所 | × | × | × | ● | ● |
| | | 26. 絶縁変圧器を使用した非接地回路 | × | × | × | × | ● |
| | | 27. 絶縁台上で使用する場合 | × | × | × | × | × |
| | | 28. 電気用品適用の 2 重絶縁構造の機器 | × | × | × | × | ー |

(注意) 1. (※1) 漏電遮断器装置を設置すれば接地抵抗値は500Ω以下でよい。また接地工事ができない場合には15mA感度品(0.1秒以内)を設置しなければならない。(300V以下, 100A以下に限る)

(備考) 1. 一部漏電警報装置で代用できる場合があります。
2. くわしくは,「電気設備技術基準」「労働安全衛生規則」をご参照ください。

### (2)定格感度電流及び動作時間の選定

定格感度電流及び動作時間は保護目的，負荷機器の保護接地抵抗値などにより表8－19に示す基準で選定ください。
地絡選択遮断システムを構成する場合には，上位遮断器に時延形をご使用ください。高速形どうしでの選択協調はとれませんのでご注意ください。

表８－19　定格感度電流及び動作時間の選定

| | 主に感電（人体）の保護を目的とする。 | | 主に設備保護（火災，アークによる損傷）を目的とする。 | |
|---|---|---|---|---|
| | 高感度，高速形（0.1秒以内動作） | 中感度，高速形 | 中感度，高速形 | 中感度，時延形（0.1秒をこえ2秒以内動作） |
| 感度電流及び動作時間 | 30mA ⇨ 接地抵抗値 500Ω以下<br>（水気のある場所以外の場所で，接地困難な場所で使用する場合 15mA） | 100mA ⇨ 接地抵抗値 500Ω以下<br>200mA ⇨ 接地抵抗値 250Ω以下<br>500mA ⇨ 接地抵抗値 100Ω以下 | 100mA<br>200mA<br>500mA ⇨ 一般的な設備保護 | 200mA<br>500mA ⇨ 選択遮断ができる |
| 保護対象機器（例） | 移動式の機器<br>コンベヤ，クラッシャ，コンプレッサ，コンクリートミキサ，工場扇等<br>可搬式の機器<br>電気ドリル，サンダ，グラインダ，ハンマ，バイブレータ等<br>金属製外箱を有する固定機器<br>ルームエアコン，電気温水器，給排水ポンプ，自動販売機，冷凍ショーケース，一般電動機応用品 | 一般自家用の工場，ビル等の固定機器，設備<br>大形の電動機器<br>給排水ポンプ等<br>その他の設備<br>ロードヒーティング，フロアヒーティング，温床等 | | |
| 適用回路（例） | 漏電遮断器はその設置場所以降の電路の漏電保護を行います。図８−３に電路への設置の例を示しますが，図８−３(a)のように主回路に設置した場合は１台で広範囲の保護が可能ですが，事故時の波及範囲が広くなる，高感度形を使用した場合には，常時の漏電で誤動作しやすくなるなどの欠点があります。また，図８−３(b)のように各分岐回路に設置する場合には事故遮断による停電範囲を最小限にとどめられる，事故個所の発見も容易にできるなどの長所がありますが，遮断器の数が多く必要です。このようにそれぞれ長所，短所がありますので必要度，経済性なども考慮しその設置場所を決定する必要があります。また主回路と分岐回路の両方に設置する場合，定格感度電流値は，下位が上位を上まわらないようにする必要があります。 | | 地絡選択遮断システムを構成する場合の上位遮断器として使用します。 | |

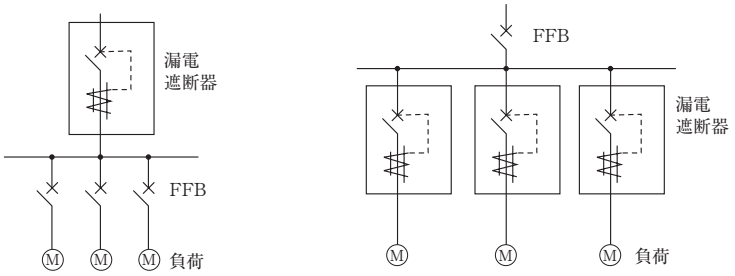


(a) 主回路に設置する場合　　(b) 各分岐回路に設置する場合

図8−3

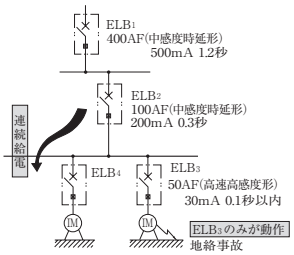


地絡保護選択遮断方式の例

図8−4

## (3)電灯・電熱回路用漏電遮断器の選定表

### 表8－20　漏電遮断器（200V）

| 三相変圧器容量(kVA) | | 20 | 30 | 50 | 75 | 100 | 150 | 200 | 300 | 500 | 750 | 1000 | 1500 | 2000 | |
|---|---|---|---|---|---|---|---|---|---|---|---|---|---|---|---|
| 単３変圧器容量(kVA) | | 10 | 20 | 30 | 50 | 75 | 100 | 150 | 200 | 300 | 500 | | | | |
| 最大使用電流(A) | 遮断器定格電流(A) | 定格遮断容量 Icu（kA） | | | | | | | | | | | | | |
| | | 5 | | 15 | | | 35 | | | 50 | 85 | | 100 | 125 | 150 | 175 |
| 12 | 15 | EB-30E | | EXK60-C | | | RXK60-S | | | RXK125-SA<br>RXK125-S | RXK125-H | | | | | |
| 16 | 20 | | | | | | | | | | | | | | | |
| 24 | 30 | | | | | | | | | | | | | | | |
| 32 | 40 | EB-50E | | | | | | | | | | | | | | |
| 40 | 50 | | | | | | | | | | | | | | | |
| 48 | 60 | EB-100E | | | | | | | | | | | | | | |
| 60 | 75 | | | | | | | | | | | | | | | |
| 80 | 100 | | | EXK125-C | | | | | | | | | | | | |
| 100 | 125 | | | | | | | | | | | | | | | |
| 120 | 150 | EXK225 | | | | | | | | RXK250-S | RXK250-H | | | | | |
| 140 | 175 | | | | | | | | | | | | | | | |
| 160 | 200 | | | | | | | | | | | | | | | |
| 180 | 225 | | | | | | | | | | | | | | | |
| 200 | 250 | | | | | | | | | | | | | | | |
| 240 | 300 | EX400<br>EX400B | | | | | | | | | RX400<br>RX400B | | | | | |
| 280 | 350 | | | | | | | | | | | | | | | |
| 320 | 400 | | | | | | | | | | | | | | | |
| 400 | 500 | EX600B | | | | | | | | | RX600B | | | | | |
| 480 | 600 | | | | | | | | | | | | | | | |
| 560 | 700 | EX800B | | | | | | | | | RX800B | | | | | |
| 640 | 800 | | | | | | | | | | | | | | | |
| 800 | 1000 | RF-1000CBN | | | | | | | | | | | | | | |
| 960 | 1200 | RF-1200CBN | | | | | | | | | | | | | | |

### 表8－21　漏電遮断器（415V）

| 三相変圧器容量(kVA) | | 20 | 30 | 50 | 75 | 100 | 150 | 200 | 300 | 500 | 750 | 1000 | 1500 | 2000 | |
|---|---|---|---|---|---|---|---|---|---|---|---|---|---|---|---|
| 最大使用電流(A) | 遮断器定格電流(A) | 定格遮断容量 Icu（kA） | | | | | | | | | | | | | |
| | | 1.5 | 7.5 | | | | 10 | 15 | | 25 | 30 | 36 | 50 | 85 | 125 |
| 12 | 15 | EXK60-C | | | | | RXK60-S | RXK125-SA | | | RXK125-S | RXK125-H | | | |
| 16 | 20 | | | | | | | | | | | | | | |
| 24 | 30 | | | | | | | | | | | | | | |
| 32 | 40 | | | | | | | | | | | | | | |
| 40 | 50 | | | | | | | | | | | | | | |
| 48 | 60 | | | | | | | | | | | | | | |
| 60 | 75 | EXK125-C | | | | | | | | | | | | | |
| 80 | 100 | | | | | | | | | | | | | | |
| 100 | 125 | | | | | | | | | | | | | | |
| 120 | 150 | EXK225 | | | | | | | | RXK250-S | RXK250-H | | | | |
| 140 | 175 | | | | | | | | | | | | | | |
| 160 | 200 | | | | | | | | | | | | | | |
| 180 | 225 | | | | | | | | | | | | | | |
| 200 | 250 | | | | | | | | | | | | | | |
| 240 | 300 | EX400<br>EX400B | | | | | | | | | | | RX400<br>RX400B | | |
| 280 | 350 | | | | | | | | | | | | | | |
| 320 | 400 | | | | | | | | | | | | | | |
| 400 | 500 | EX600B | | | | | | | | | | | RX600B | | |
| 480 | 600 | | | | | | | | | | | | | | |
| 560 | 700 | EX800B | | | | | | | | | | | RX800B | | |
| 640 | 800 | | | | | | | | | | | | | | |
| 800 | 1000 | RF-1000CBN | | | | | | | | | | | | | |
| 960 | 1200 | RF-1200CBN | | | | | | | | | | | | | |

## (4)電動機分岐回路用漏電遮断器の選定表

### 表8－22　AC200-220V三相誘導電動機　直入れ始動の場合

| モータ | | 電磁開閉器 | | 漏電遮断器 | | | | | | | | | | | |
|---|---|---|---|---|---|---|---|---|---|---|---|---|---|---|---|
| | | | | 遮断容量 [kA]（AC240V Icu） | | | | | | | | | | | |
| | | | | 5 | | 15 | | 35 | | 50 | | 100（※1） | | | |
| 出力 (kW) | 全負荷電流 (A) | 形式 | サーマルリレー定格 (A) | 形式 | 定格 | 形式 | 定格 | 形式 | 定格 | 形式 | 定格 | 形式 | 定格 | | |
| 0.2 | 1.1 | HC8-T<br>HC10-T | 1.3<br>（1 ～ 1.6） | EB-30E | 5 | EXK60-C | 15 | RXK60-S | 15 | RXK125-SA<br>RXK125-S | 15<br>15 | RXK125-H | 15 | | |
| 0.4 | 2.3 | HC8-T<br>HC10-T | 2.1<br>（1.6 ～ 2.5） | EB-30E | 10 | EXK60-C | 15 | RXK60-S | 15 | RXK125-SA<br>RXK125-S | 15<br>15 | RXK125-H | 15 | | |
| 0.75 | 3.7 | HC8-T<br>HC10-T | 3.3<br>（2.5 ～ 4） | EB-30E | 10 | EXK60-C | 15 | RXK60-S | 15 | RXK125-SA<br>RXK125-S | 15<br>15 | RXK125-H | 15 | | |
| 1.5 | 6.8 | HC8-T<br>HC10-T | 6.5<br>（5 ～ 8） | EB-30E | 15 | EXK60-C | 15 | RXK60-S | 15 | RXK125-SA<br>RXK125-S | 15<br>20 | RXK125-H | 20 | | |
| 2.2 | 9.8 | HC8-T<br>HC10-T | 8.5<br>（7 ～ 10） | EB-30E | 30 | EXK60-C | 20 | RXK60-S | 20 | RXK125-SA<br>RXK125-S | 20<br>30 | RXK125-H | 30 | | |
| 3.7 | 15.6 | HC20-T | 15<br>（12 ～ 18） | EB-50E | 40 | EXK60-C | 40 | RXK60-S | 40 | RXK125-SA<br>RXK125-S | 40<br>40 | RXK125-H | 40 | | |
| 5.5 | 21.6 | HC35-T | 19<br>（16 ～ 22） | EB-50E | 50 | EXK60-C | 50 | RXK60-S | 50 | RXK125-SA<br>RXK125-S | 50<br>40 | RXK125-H | 40 | | |
| 7.5 | 29.6 | HC35-T | 27<br>（22 ～ 32） | EB-100E | 75 | EXK60-C | 60 | RXK60-S | 60 | RXK125-SA<br>RXK125-S | 60<br>50 | RXK125-H | 50 | | |
| 11 | 45 | HS50-T | 40<br>（32 ～ 48） | EB-100E | 100 | — | — | EXK125-C | 100 | RXK125-SA<br>RXK125-S | 100<br>75 | RXK125-H | 75 | | |
| 15 | 60 | H65C-T | 55<br>（45 ～ 65） | — | — | — | — | EXK125-C | 125 | RXK125-SA<br>RXK125-S | 125<br>100 | RXK125-H | 100 | | |
| 18.5 | 70 | H80C-T | 67<br>（55 ～ 80） | — | — | — | — | EXK225 | 125 | RXK125-S | 100 | RXK125-H | 100 | | |
| 22 | 83 | H100C-T | 80<br>（65 ～ 95） | — | — | — | — | EXK225 | 125 | RXK125-S | 125 | RXK125-H | 125 | | |
| 30 | 116 | H125C-T | 105<br>（90 ～ 120） | — | — | — | — | EXK225 | 175 | RXK250-S | 175 | RXK250-H | 175 | | |
| 37 | 134 | H150C-T | 130<br>（110 ～ 150） | — | — | — | — | EXK225 | 175 | RXK250-S | 175 | RXK250-H | 175 | | |
| 45 | 166 | H200C-T | 140<br>（110 ～ 180） | — | — | — | — | EXK225 | 225 | RXK250-S | 225 | RXK250-H | 225 | | |
| 55 | 198 | H250C-T | 240<br>（170 ～ 290） | — | — | — | — | — | — | EX400<br>EX400B | 350<br>250 | RX400<br>RX400B | 350<br>250 | | |
| 75 | 266 | H300C-T | 240<br>（170 ～ 290） | — | — | — | — | — | — | EX600B | 350 | RX600B | 350 | | |
| 90 | 326 | H400C-T | 380<br>（280 ～ 440） | — | — | — | — | — | — | EX600B | 500 | RX600B | 500 | | |
| 110 | 396 | H400C-T | 380<br>（280 ～ 440） | — | — | — | — | — | — | EX800B | 500 | RX800B | 500 | | |
| 132 | 468 | H600C-T | 500<br>（400 ～ 600） | — | — | — | — | — | — | — | — | RF-1000CBN<br>（時延形） | 1000 | | |

（注意）1.（※1）RF-1000CBNの遮断容量は125kAです。

### 表8－23　AC400-440V三相誘導電動機　直入れ始動の場合

| モータ | | 電磁開閉器 | | 漏電遮断器 | | | | | | | | | | | |
|---|---|---|---|---|---|---|---|---|---|---|---|---|---|---|---|
| | | | | 遮断容量 [kA]（AC440V Icu） | | | | | | | | | | | |
| | | | | 7.5 | | 10 | | 15 | | 25 | | 30（※1） | | 50（※2） | |
| 出力 (kW) | 全負荷電流 (A) | 形式 | サーマルリレー定格 (A) | 形式 | 定格 | 形式 | 定格 | 形式 | 定格 | 形式 | 定格 | 形式 | 定格 | 形式 | 定格 |
| 0.2 | 0.5 | HC8-T<br>HC10-T | 0.52<br>（0.4 ～ 0.63） | EXK60-C | 15 | RXK60-S | 15 | — | — | RXK125-SA | 15 | RXK125-S | 15 | RXK125-H | 15 |
| 0.4 | 1.1 | HC8-T<br>HC10-T | 1.3<br>（1 ～ 1.6） | EXK60-C | 15 | RXK60-S | 15 | — | — | RXK125-SA | 15 | RXK125-S | 15 | RXK125-H | 15 |
| 0.75 | 1.8 | HC8-T<br>HC10-T | 2.1<br>（1.6 ～ 2.5） | EXK60-C | 15 | RXK60-S | 15 | — | — | RXK125-SA | 15 | RXK125-S | 15 | RXK125-H | 15 |
| 1.5 | 3.4 | HC8-T<br>HC10-T | 3.3<br>（2.5 ～ 4） | EXK60-C | 15 | RXK60-S | 15 | — | — | RXK125-SA | 15 | RXK125-S | 15 | RXK125-H | 15 |
| 2.2 | 4.8 | HC8-T<br>HC10-T | 5<br>（4 ～ 6） | EXK60-C | 15 | RXK60-S | 15 | — | — | RXK125-SA | 15 | RXK125-S | 15 | RXK125-H | 15 |
| 3.7 | 7.8 | HC8-T<br>HC10-T | 6.5<br>（5 ～ 8） | EXK60-C | 20 | RXK60-S | 20 | — | — | RXK125-SA | 20 | RXK125-S | 20 | RXK125-H | 20 |
| 5.5 | 10.8 | HC10-T | 11<br>（9 ～ 13） | EXK60-C | 30 | RXK60-S | 30 | — | — | RXK125-SA | 30 | RXK125-S | 30 | RXK125-H | 30 |
| 7.5 | 14.8 | HC20-T | 15<br>（12 ～ 18） | EXK60-C | 30 | RXK60-S | 30 | — | — | RXK125-SA | 30 | RXK125-S | 40 | RXK125-H | 40 |
| 11 | 22.3 | HC35-T | 21.5<br>（18 ～ 25） | EXK60-C | 50 | RXK60-S | 50 | — | — | RXK125-SA | 50 | RXK125-S | 40 | RXK125-H | 40 |
| 15 | 30 | HC35-T | 27<br>（22 ～ 32） | EXK60-C | 60 | RXK60-S | 60 | — | — | RXK125-SA | 60 | RXK125-S | 50 | RXK125-H | 50 |
| 18.5 | 35 | HS50-T | 40<br>（32 ～ 48） | — | — | EXK125-C | 75 | — | — | RXK125-SA | 75 | RXK125-S | 50 | RXK125-H | 50 |
| 22 | 42 | HS50-T | 40<br>（32 ～ 48） | — | — | EXK125-C | 100 | EXK225 | 125 | RXK125-SA | 100 | RXK125-S | 60 | RXK125-H | 60 |
| 30 | 58 | H65C-T | 55<br>（45 ～ 65） | — | — | EXK125-C | 125 | EXK225 | 125 | RXK125-SA | 125 | RXK125-S | 100 | RXK125-H | 100 |
| 37 | 67 | H80C-T | 67<br>（55 ～ 80） | — | — | EXK125-C<br>（※3） | 125 | EXK225 | 125 | RXK125-SA<br>（※3） | 125 | RXK125-S | 100 | RXK125-H | 100 |
| 45 | 83 | H100C-T | 80<br>（65 ～ 95） | — | — | — | — | EXK225 | 125 | — | — | RXK125-S | 125 | RXK125-H | 125 |
| 55 | 99 | H125C-T | 105<br>（90 ～ 120） | — | — | — | — | EXK225 | 150 | — | — | RXK250-S | 150 | RXK250-H | 150 |
| 75 | 133 | H150C-T | 130<br>（110 ～ 150） | — | — | — | — | EXK225 | 175 | — | — | RXK250-S | 175 | RXK250-H | 175 |
| 90 | 163 | H200C-T | 140<br>（110 ～ 180） | — | — | — | — | EXK225 | 225 | — | — | RXK250-S | 225 | RXK250-H | 225 |
| 110 | 198 | H250C-T | 240<br>（170 ～ 290） | — | — | — | — | — | — | — | — | EX400<br>EX400B | 350<br>250 | RX400<br>RX400B | 350<br>250 |
| 132 | 234 | H250C-T | 240<br>（170 ～ 290） | — | — | — | — | — | — | — | — | EX400B | 300 | RX400B | 300 |
| 160 | 286 | H300C-T | 240<br>（170 ～ 290） | — | — | — | — | — | — | — | — | EX600B | 400 | RX600B | 400 |
| 200 | 340 | H400C-T | 380<br>（280 ～ 440） | — | — | — | — | — | — | — | — | EX600B | 500 | RX800B | 500 |
| 250 | 440 | H600C-T | 500<br>（400 ～ 600） | — | — | — | — | — | — | — | — | EX800B | 600 | RX800B | 600 |
| 300 | 524 | H600C-T | 500<br>（400 ～ 600） | — | — | — | — | — | — | — | — | — | — | RF-1200CBN<br>（時延形） | 1200 |

（注意）1.（※1）EX400, EX400B ～ EX800Bの遮断容量は36kAです。
2.（※2）RF-1200CBNの遮断容量は85kAです。
3.（※3）始動条件が900%、5秒以内の場合に適用できます。

（備考）1. 全負荷電流は弊社トップランナーモータ「Neo 100 Premium」(0.75kW以上）および標準効率モータ(0.2 ～ 0.4kW）を基準としております。全負荷電流が上表の値を上回る場合はご照会ください。
2. 始動条件は内線規程 資料3-7-5を参考に、全負荷電流の900%で6秒以内、始動突入電流を全負荷電流の1300%以内として選定しております。
3. インバータ負荷等による高調波成分が含まれる回路に電子式ブレーカを設置する場合、負荷電流が漏電遮断器の定格電流の70%以下となるよう選定してください。
4. 上表はモータ出力別に適用可能な漏電遮断器を遮断容量別にまとめたものです。適用回路の推定短絡電流以上の遮断容量を持つ機種をご使用ください。
また、選定した漏電遮断器は回路の短絡保護を目的とするものですので、モータの過負荷保護には電磁開閉器等をご使用ください。

## 表8－24　AC200-220V三相誘導電動機　入－△始動の場合

| モータ | | 漏電遮断器 | | | | | | | | | |
|---|---|---|---|---|---|---|---|---|---|---|---|
| 出力 (kW) | 全負荷電流 (A) | 遮断容量 [kA]（AC240V Icu） | | | | | | | | | |
| | | 5 | | 15 | | 35 | | 50 | | 100（※1） | |
| | | 形式 | 定格 | 形式 | 定格 | 形式 | 定格 | 形式 | 定格 | 形式 | 定格 |
| 5.5 | 21.6 | EB-50E | 50 | EXK60-C | 30 | RXK60-S | 30 | RXK125-SA<br>RXK125-S | 30<br>30 | RXK125-H | 30 |
| 7.5 | 29.6 | EB-100E | 75 | EXK60-C | 40 | RXK60-S | 40 | RXK125-SA<br>RXK125-S | 40<br>40 | RXK125-H | 40 |
| 11 | 45 | － | － | EXK60-C | 60 | RXK60-S | 60 | RXK125-SA<br>RXK125-S | 60<br>60 | RXK125-H | 60 |
| 15 | 60 | － | － | － | － | EXK125-C | 100 | RXK125-SA<br>RXK125-S | 100<br>100 | RXK125-H | 100 |
| 18.5 | 70 | － | － | － | － | EXK125-C | 100 | RXK125-SA<br>RXK125-S | 100<br>100 | RXK125-H | 100 |
| 22 | 83 | － | － | － | － | EXK125-C | 125 | RXK125-SA<br>RXK125-S | 125<br>125 | RXK125-H | 125 |
| 30 | 116 | － | － | － | － | EXK225 | 200 | RXK250-S | 200 | RXK250-H | 200 |
| 37 | 134 | － | － | － | － | EXK225 | 225 | RXK250-S | 225 | RXK250-H | 225 |
| 45 | 166 | － | － | － | － | － | － | EX400<br>EX400B | 350<br>225 | RX400<br>RX400B | 350<br>225 |
| 55 | 198 | － | － | － | － | － | － | EX400B | 250 | RX400B | 250 |
| 75 | 266 | － | － | － | － | － | － | EX600B | 350 | RX600B | 350 |
| 90 | 326 | － | － | － | － | － | － | EX800B | 450 | RX800B | 450 |
| 110 | 396 | － | － | － | － | － | － | EX800B | 500 | RX800B | 500 |
| 132 | 468 | － | － | － | － | － | － | － | － | RF-1000CBN<br>（時延形） | 600 |

（注意）1.（※1）RF-1000CBNの遮断容量は125kAです。

## 表8－25　AC400-440V三相誘導電動機　入－△始動の場合

| モータ | | 漏電遮断器 | | | | | | | | | | | |
|---|---|---|---|---|---|---|---|---|---|---|---|---|---|
| 出力 (kW) | 全負荷電流 (A) | 遮断容量 [kA]（AC440V Icu） | | | | | | | | | | | |
| | | 7.5 | | 10 | | 15 | | 25 | | 30（※1） | | 50（※2） | |
| | | 形式 | 定格 | 形式 | 定格 | 形式 | 定格 | 形式 | 定格 | 形式 | 定格 | 形式 | 定格 |
| 5.5 | 10.8 | EXK60-C | 15 | RXK60-S | 15 | － | － | RXK125-SA | 15 | RXK125-S | 15 | RXK125-H | 15 |
| 7.5 | 14.8 | EXK60-C | 20 | RXK60-S | 20 | － | － | RXK125-SA | 20 | RXK125-S | 20 | RXK125-H | 20 |
| 11 | 22.3 | EXK60-C | 30 | RXK60-S | 30 | － | － | RXK125-SA | 30 | RXK125-S | 30 | RXK125-H | 30 |
| 15 | 30 | EXK60-C | 40 | RXK60-S | 40 | － | － | RXK125-SA | 40 | RXK125-S | 40 | RXK125-H | 40 |
| 18.5 | 35 | EXK60-C | 50 | RXK60-S | 50 | － | － | RXK125-SA | 50 | RXK125-S | 50 | RXK125-H | 50 |
| 22 | 42 | EXK60-C | 60 | RXK60-S | 60 | EXK225 | 125 | RXK125-SA | 60 | RXK125-S | 60 | RXK125-H | 60 |
| 30 | 58 | － | － | EXK125-C | 100 | EXK225 | 125 | RXK125-SA | 100 | RXK125-S | 100 | RXK125-H | 100 |
| 37 | 67 | － | － | EXK125-C | 100 | EXK225 | 125 | RXK125-SA | 100 | RXK125-S | 100 | RXK125-H | 100 |
| 45 | 83 | － | － | EXK125-C | 125 | EXK225 | 150 | RXK125-SA | 125 | RXK125-S | 125 | RXK125-H | 125 |
| 55 | 99 | － | － | － | － | EXK225 | 175 | － | － | RXK250-S | 175 | RXK250-H | 175 |
| 75 | 133 | － | － | － | － | EXK225 | 225 | － | － | RXK250-S | 225 | RXK250-H | 225 |
| 90 | 163 | － | － | － | － | － | － | － | － | EX400<br>EX400B | 350<br>225 | RX400<br>RX400B | 350<br>225 |
| 110 | 198 | － | － | － | － | － | － | － | － | EX400B | 250 | RX400B | 250 |
| 132 | 234 | － | － | － | － | － | － | － | － | EX600B | 300 | RX600B | 300 |
| 160 | 286 | － | － | － | － | － | － | － | － | EX600B | 400 | RX600B | 400 |
| 200 | 340 | － | － | － | － | － | － | － | － | EX800B | 450 | RX800B | 450 |
| 250 | 440 | － | － | － | － | － | － | － | － | － | － | RF-1000CBN<br>（時延形） | 600 |
| 300 | 524 | － | － | － | － | － | － | － | － | － | － | RF-1000CBN<br>（時延形） | 700 |

（注意）1.（※1）EX400, EX400B ～ EX800Bの遮断容量は36kAです。
2.（※2）RF-1000CBNの遮断容量は85kAです。

（備考）1. 全負荷電流は弊社トップランナーモータ「Neo 100 Premium」（0.75kW以上）および標準効率モータ(0.2 ～ 0.4kW）を基準としております。全負荷電流が上表の値を上回る場合はご照会ください。
2. Δ切替時の突入電流は内線規程 資料3-7-5を参考に、全負荷電流の16倍以内として選定しております。
3. 上表はモータ出力別に適用可能な漏電遮断器を遮断容量別にまとめたものです。適用回路の推定短絡電流以上の遮断容量を持つ機種をご使用ください。
また、選定した漏電遮断器は回路の短絡保護を目的とするものですので、モータの過負荷保護には電磁開閉器等をご使用ください。
4. 電磁開閉器のスターデルタ回路への適用は「日立電磁接触器・開閉器」のカタログをご参照ください。

## (5)電動機主幹回路用漏電遮断器の選定

電気設備技術基準による制約

**【遮断器(漏電遮断器も含む)Ⓐ に対する上限値】**

電動機主幹回路用遮断器は電動機の全負荷電流の合計の3倍の電流（その値が電線の許容電流の2.5倍を超えるときは，その許容電流の2.5倍した値）以下とすること。

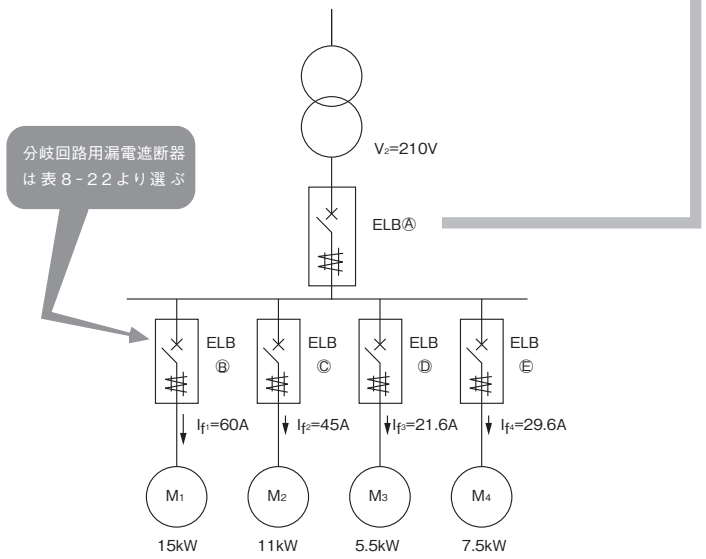


漏電遮断器(ELB)Ⓐの選定
（電動機始動時にミストリップしない下限値の検討）

●同時始動の場合

全電動機容量の和と等価な容量の1台の電動機と見なして選ぶ。

（左図の例では
15+11+5.5+7.5=39(kW)
直近上位の45kW電動機に対する漏電遮断器として，
225A定格を選ぶ。（表8−22参照））

●順序始動の場合

全負荷電流の最大のものについて,仮に定格電流を求め，これに残りの全負荷電流を加えたものを漏電遮断器の定格電流とする。

（左図の例では
125+(45+21.6+29.6)=221.2(A)
最大容量15kWに対する漏電遮断器定格電流（表8−22参照）
残りの電動機の全負荷電流の合計
直近上位の値として225A定格の漏電遮断器を選ぶ。）

## (6)モータ保護用漏電遮断器の選定表

表8−26　AC200V三相誘導電動機用

| 電動機定格出力（Kw） | 定格電流（A） | 形式　（定格遮断容量 sym kA） |
|---|---|---|
| 0.2 | 1.4 | MEB-50E(5) |
| 0.4 | 2.5 | |
| 0.75 | 4 | |
| 1.5 | 7.1 | |
| 2.2 | 10 | |
| 3.7 | 16 | |
| 5.5 | 25 | |
| 7.5 | 32 | |

始動条件

| 形　　式 | 600%始動時間(秒) | 始動突入電流(定格に対する%) |
|---|---|---|
| MEB-50E | 2 以内 | 700以内 |

## (7)アーク溶接機回路用漏電遮断器の選定表

表8−27

| 溶接機 | | | | 漏電遮断器 | |
|---|---|---|---|---|---|
| 定格入力電圧（V） | 定格２次電流（A） | 定格入力容量（kVA） | 定格入力電流（A） | 形　式 | 定格電流（A） |
| 200 | 150 | 11 | 55 | EXK125-C<br>RXK125-S　RXK125-H | 75 |
| | 200 | 14.5 | 75 | | 100 |
| | 250 | 18 | 90 | EXK225<br>RXK250-S　RXK250-H | 125 |
| | 300 | 24 | 120 | | 150 |
| | 400 | 32 | 160 | | 200 |
| | 500 | 40 | 200 | RXK250-S　RXK250-H<br>EX400　EX400B<br>RX400　RX400B | 250 |

## (8)漏電リレーの使用例

漏電リレーは，漏電を検出すると内部接点が動作し外部に信号を出しますので，ヒューズフリー遮断器や電磁開閉器と組み合わせれば漏電遮断装置として，またランプやブザーなどと組合わせれば漏電警報装置として使用できます。その使用例を示します。

### 一旦漏電事故を生じると警報を発する

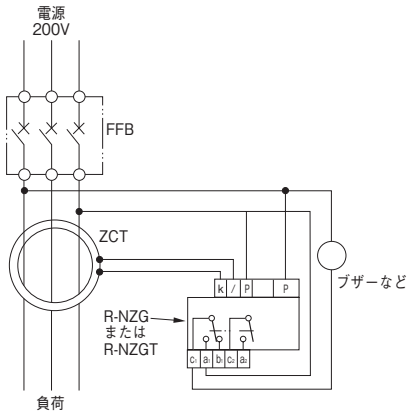


漏電事故の場合は,漏電リレーの接点が働き,接点に接続した機器(ブザーなど)により警報を発します。
リセットする場合は漏電リレーのリセットボタンを押してください。

ヒューズフリー遮断器と
R-NZG (T) とZCT組合せの例
例－1

### 漏電事故発生で主回路を遮断し，警報を出す（警報接点電気的自己保持形）

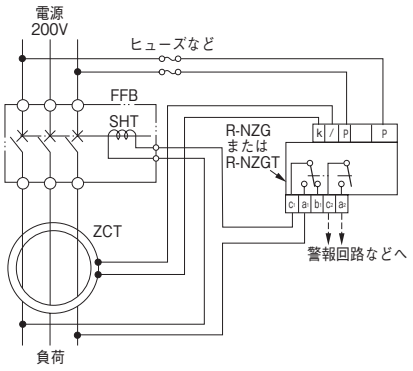


漏電事故の場合は,漏電リレーの接点が働きヒューズフリー遮断器のSHTを付勢して,回路を遮断します。
漏電リレーには電圧が印加されており接点は電気的自己保持式のため動作後の状態を保ちます。
リセットする場合は漏電リレーのリセットボタンを押してください。

ヒューズフリー遮断器（SHT付）と
R-NZG (T) とZCT組合せの例
例－2

### 漏電事故を生じると主回路を遮断する

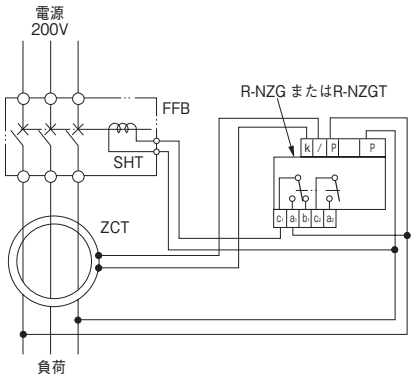


漏電事故の場合は，漏電リレーの接点が働きヒューズフリー遮断器のSHTを付勢して，回路を遮断します。
遮断後は，漏電リレーは復帰します。

（注意）この使用例は主回路遮断後は，漏電表示が出ません。漏電表示が必要な場合には，例－2，または例－4をご使用ください。

ヒューズフリー遮断器（SHT付）と
R-NZG (T) とZCT組合せの例
例－3

### 漏電事故発生で主回路を遮断し，警報を出す（警報接点機械的自己保持形）

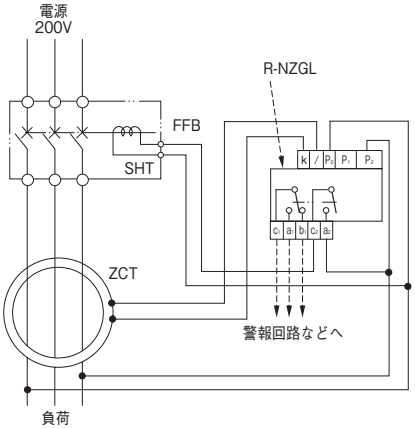


漏電事故の場合は，漏電リレーの接点が働きヒューズフリー遮断器のSHTを付勢して，回路を遮断します。漏電リレーの制御電源は無電圧となりますが，機械的自己保持のため，接点は動作後の状態を保ちます。
リセットする場合は漏電表示兼リセットボタンを押してください。

ヒューズフリー遮断器（SHT付）と
R-NZGLとZCT組合せの例
例－4

### 漏電事故発生の一定時間後に主回路を遮断する（漏電が消滅すると自動復帰する）

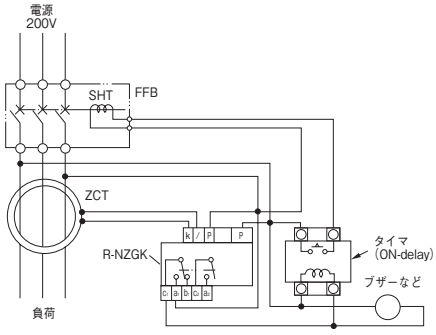


漏電事故の場合は,漏電リレーの接点が働き,タイマーを付勢およびブザーなどで警報を発します。タイマー動作前に漏電がなくなれば,漏電リレーは自動復帰します。このときタイマーは復帰し,さらにブザー音が消えます。
なお,漏電が持続した場合は,タイマーの設定時間後,タイマー接点が閉路し,ヒューズフリー遮断器のSHTを付勢して回路を遮断します。

ヒューズフリー遮断器（SHT付）と
R-NZGKとZCTとタイマーの組合せの例
例－5

### 漏電事故を接地線で検出する

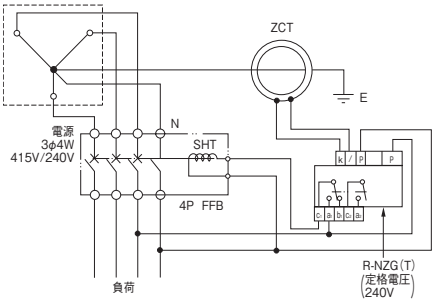


電圧極が漏電事故の場合は，漏電リレーの接点が働き，ヒューズフリー遮断器のSHTを付勢して回路を遮断します。
遮断後は，漏電リレーは復帰します。この例は漏電を接地線で検出するので，小形のZCTを使用できます。

4極ヒューズフリー遮断器（SHT付）と
R-NZG（T）とZCT組合せの例
例－6

Memo

# 9. 特殊用途遮断器

## 1. 瞬時遮断式遮断器（伝票記載名称：マグオンリー）

時延引はずし要素をもたず，瞬時要素のみをもち，短絡保護のみを目的とするもので，時延引はずし特性を除く以外は，標準の遮断器と同じ性能をもっております。発注の際には，定格電流と瞬時引はずし電流値をご指示ください。定格電流，瞬時引はずし電流値の指示がない場合には，定格電流は最高定格及び，瞬時引はずし電流値はAC，DC共表9－1にて製作いたします。DCの場合には電源の種類（純直流，単相全波，三相全波など）も併せてご指定ください。



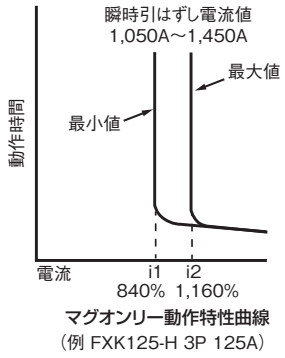


マグオンリー動作特性曲線
（例 FXK125-H 3P 125A）

図9－1

表9－1

| 形　　式 | 瞬時引はずし電流値（A） |
|---|---|
| FXK60-H | 600 ± 90（※1） |
| FXK125-S, FXK125-H | 1,250 ± 200 |
| SXK225, L-225E | 2,300 ± 400 |
| FXK250-S, FXK250-H | 2,500 ± 400 |
| S-400S, F-400FB, L-400E | 4,000 ± 600 |
| S-600S, F-600F, L-600E | 6,000 ± 900 |
| S-800S, F-800F, F-800KB, L-800E, F-1000K, F-1200K | 8,000 ± 1200 |

（注意）（※1）DCの場合は850±130（A）

## 2. 過電流引はずし素子なし遮断器（伝票記載名称：ノーリレー）

ノーリレーは標準遮断器から，過電流引はずし要素を取除いてあります。
電圧引はずし装置（SHT）を付属することで，遠方からの引はずしができます。
なお製作機種はS，Fシリーズ（一部機種を除く）で電圧引はずし装置（SHT）の取付け可能機種となります。

表9－2　ノーリレー（引外し素子なし）遮断器　仕様一覧表

| アンペアフレーム | | 60AF | | | | | | 125AF | | | | | | | | | |
|---|---|---|---|---|---|---|---|---|---|---|---|---|---|---|---|---|---|
| 形　式 | | SXK60-C | | FXK60-S | | FXK60-H | | FXK60-HQ | SXK125-C | | FXK125-SA | | FXK125-S | | FXK125-H | | FXK125-HQ |
| 極　数 | | 2 | 3 | 2 | 3 | 2 | 3 | 4 | 2 | 3 | 2 | 3 | 2 | 3 | 2 | 3 | 4 |
| 定格電流（A） | | 50 | | 50 | | 50 | | 60 | 125 | | 125 | | 125 | | 125 | | 125 |
| 定格絶縁電圧 Ui（V） | | 690 | | 690 | | 690 | | 600 | 690 | | 690 | | 690 | | 690 | | 690 |
| 定格インパルス耐電圧 Uimp(kV) | | 6 | | 6 | | 8 | | 8 | 6 | | 8 | | 8 | | 8 | | 8 |
| 定格使用電圧 Ue（V） | AC | 500 | | 500 | | 690 | | 500 | 500 | | 500 | | 500 | | 690 | | 690 |
| | DC | 250 | | 250 | | 250 | | 250（※1） | 250 | | 250 | | 250 | | 250 | | 250（※1） |
| 定格条件付短絡電流 Icc（kA） | | 0.9 | | 0.9 | | 0.9 | | 1.0（1s）（※3） | 2.3 | | 2.3 | | 2.3 | | 2.3 | | 2.0（1s）（※3） |

| アンペアフレーム | | 225AF | | 250AF | | | | 400AF | | | | 600AF | | | |
|---|---|---|---|---|---|---|---|---|---|---|---|---|---|---|---|
| 形　式 | | SXK225 | | FXK250-S | | FXK250-H | FXK250-HQ | S-400S | | F-400FB | | S-600S | | F-600F | |
| 極　数 | | 2 | 3 | 2 | 3 | 2 | 3 | 4 | 2 | 3 | 2 | 3 | 4 | 2 | 3 | 4 |
| 定格電流（A） | | 225 | | 250 | | 250 | | 250 | 400 | | 400 | | | 600 | | | 600 |
| 定格絶縁電圧 Ui（V） | | 600 | | 690 | | 690 | | 690 | 600 | | 600 | | | 600 | | | 600 |
| 定格インパルス耐電圧 Uimp(kV) | | 6 | | 8 | | 8 | | 8 | 8 | | 8 | | | 8 | | | 8 |
| 定格使用電圧 Ue（V） | AC | 500 | | 500 | | 690 | | 690 | 500 | | 500 | | | 500 | | | 500 |
| | DC | 250 | | 250 | | 250 | | 250（※2） | 250 | | 250 | | | 250 | | | 250 |
| 定格条件付短絡電流 Icc（kA） | | 3.2 | | 4.0 | | 4.0 | | 4.0（1s）（※3） | 4.8 | | 4.8 | | | 7.2 | | | 7.2 |

| アンペアフレーム | | 800AF | | | | | | 1000AF | | 1200AF | |
|---|---|---|---|---|---|---|---|---|---|---|---|
| 形　式 | | S-800S | | F-800F | | F-800KB | | F-1000K | | F-1200K | |
| 極　数 | | 2 | 3 | 3 | 4 | 3 | 4 | 3 | 4 | 3 | 4 |
| 定格電流（A） | | 800 | | 800 | | 800 | | 1000 | | 1200 | |
| 定格絶縁電圧 Ui（V） | | 600 | | 600 | | 600 | | 600 | | 600 | |
| 定格インパルス耐電圧 Uimp(kV) | | 8 | | 8 | | 8 | | 8 | | 8 | |
| 定格使用電圧 Ue（V） | AC | 500 | | 500 | | 500 | | 500 | | 500 | |
| | DC | 250 | | 250 | | 250 | | 250 | | 250 | |
| 定格条件付短絡電流 Icc（kA） | | 9.6 | | 9.6 | | 9.6 | | 9.6 | | 9.6 | |

（注意）1.（※1）DCで使用する場合、2つの極を使用ください。その場合、中性極は使用しないでください。
2.（※2）DCで使用する場合、2つの極を使用ください。その場合、中性極は使用しないでください。
右図のように結線すればDC600Vまで使用できます。

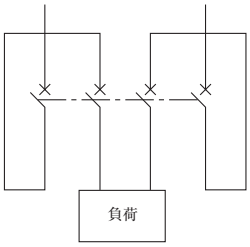


（備考）（※3）JIS C 8201-3、IEC 60947-3 使用負荷種別 AC-23、DC-23の短時間耐電流（Icm）です。

## 3. DC 用遮断器

３極品または４極品の遮断器の各極を直列接続することでDC250V を超える回路に使用できます。
表９－３に時定数 15ms 以下の場合の遮断容量を示します。これ以外の電圧，時定数についてはご照会ください。

表9－3

| 形　　式 | 極数 | 定格使用電圧 DC（V） | 定格遮断容量（kA） |
|---|---|---|---|
| SXK125-C | 3 | 350 | 5 |
| FXK60-HQ | 4 | 550 | 2 |
| FXK125-HQ | 4 | 550 | 10 |
| FXK250-HQ | 4 | 600 | 20 |
| F-400FB, F-600F, F-800F | 3 | 350 | 40 |
| | | 600 | 20 |
| F-800KB, F-1000K（※1）, F-1200K（※1） | 3 | 350 | 40 |
| | | 600 | 20 |

（注意）（※1）瞬時遮断式遮断器（マグオンリー）となります。特性は表9－1が標準です。
（備考） 定格電圧の銘板表示は最大定格電圧を表示します。

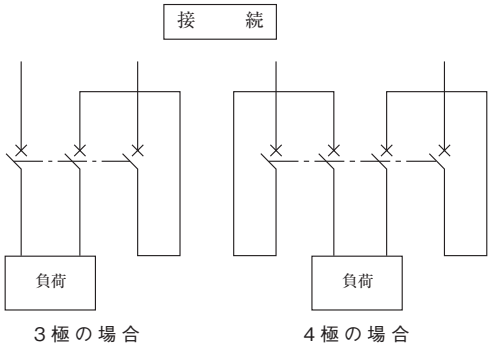


この接続以外では特性が変わりますのでご注意ください。

## 4. 逆接続可能形遮断器

表9－4

| 対　象　形　式 | | 適用最大電圧 | 備　　考 |
|---|---|---|---|
| S シリーズ | F シリーズ | | |
| SXK60-C | FXK60-S<br>FXK60-H | AC460V | 1. 遮断容量は標準と同一です。<br>2. ご注文の際には「逆接続可能形」とご指定ください。<br>3. 製品の表面に下記銘板を貼付けます。<br>REVERSIBLE CONNECTION TYPE<br>4. 負荷側へも添付の相間バリアを取付けください。 |
| SXK125-C | FXK125-SA<br>FXK125-S, FXK125-H | | |
| SXK225 | － | | |
| － | FXK250-S, FXK250-H | | |
| S-400S | F-400FB | | |
| S-600S | F-600F | | |
| S-800S | F-800F, F-800KB | | |
| － | F-1000K | | |
| － | F-1200K | | |
| － | F-1600CB, F-1600B | | |
| － | FXK60-HQ | | 標準品で逆接続可能です。 |
| － | FXK125-HQ | | |
| － | LXK125 | | |
| － | FXK250-HQ | | |
| － | F-1600EB | | |
| － | F-2000E | | |
| － | F-2500E | | |
| － | F-3200EB | | |

（注意）1. 負荷側に接続される電源が太陽光発電システムの場合に限り標準品が使用できます。
2. 逆接続の場合，遮断器のOFF側に常時電圧が印加されますので，不用意にOFF側端子部に触れないよう配慮が必要です。

## 5. 太陽光発電システム用漏電遮断器(※1)

太陽光発電設備を商用系統に連系したシステムでは,電路に設置した漏電遮断器が漏電もしくはテスト動作でトリップした後も,発電設備から漏電遮断器の二次側に電圧が印加されるため,逆接続可能な漏電遮断器を使用する必要があります。

表9−5

| 区分 | 形式 | 極数・素子数 | 定格電圧 | 定格感度電流 |
|---|---|---|---|---|
| 漏電遮断器 | EXK60-C(※2) | 3P・3E | 100-440V | 15mA, 30mA, 100・200・500mA |
| | EXK125-C(※2) | | | 30mA, 100・200・500mA |
| | RXK60-S(※2) | | | |
| | RXK125-SA(※2) | | | |
| | EXK225(※2) | | 200-240V | |
| | RXK250-S | | 200-440V | |
| | RXK250-H | | | |
| | EX400 | | | |
| | RX400 | | | |
| | EX600B | | | 100・200・500mA |
| | RX600B | | | |
| | EX800B | | | |
| | RX800B | | | |
| 単3中性線欠相保護付漏電遮断器 | EXKN125-C(※2) | | 100/200V | 30mA, 100・200・500mA |
| | EXN225(※2) | | | |
| | EXN400 | | | |

ご注文の際「太陽光発電用逆接続可能形」とご指定ください。(※3)

(注意) 1. (※1) 太陽光発電システムは, 太陽電池素子の特性により大きな短絡電流は流れませんが, 他の発電設備(発電機等)では短絡電流が大きくなる恐れがあるため, 太陽光発電システム以外には使用しないでください。

2. 単相3線式電路では負荷の不平衡により商用電源側(主幹用)遮断器の中性線に最大電流が流れる場合があるため, このような箇所には3P・3Eの逆接続可能形専用品をご使用ください。

3. (※2) 印の機種は太陽光発電用保護スイッチの配線が外部引き回しとなります。

4. (※3) 内部付属装置は標準品と比べAUX-1Cを減らしたものが取付け可能です。

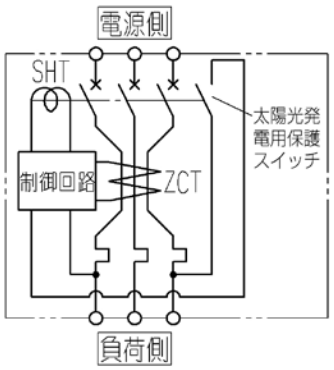


## 6. 特殊環境用遮断器

遮断器を常規使用条件と異なる環境で使用する場合には, 必ずそれぞれの対策品をご指定ください。

〔常規使用条件〕

- 使用周囲温度……−10℃〜40℃ (24時間の平均温度が35℃を超えない場合、最高温度50℃まで使用可)
- 相対湿度……85%以下
- 標高……2000m以下
- 雰囲気……腐食性ガス・可燃性ガス・じんあい・蒸気・塩分などが含まれていないこと。
  (腐食性ガス濃度の限度 $H_2S$:0.01ppm, $SO_2$:0.05ppm, HCl:0.05ppm, $Cl_2$:0.01ppm, $NH_3$:0.25ppm)

**防湿(熱帯)処理遮断器**

湿度の高い条件で使用すると絶縁耐力やその他の電気特性が低下しますので, このような条件で使用する場合には防湿処理遮断器を使用する必要があります。
ご用命の際はご照会ください。

## 7. 耐熱形ヒューズフリー遮断器



図9−2　耐熱形ヒューズフリー遮断器

デパート，ホテル，一般ビルなど多数の人が集まる場所で万一火災が発生した場合には消火設備，非常用照明，非常用エレベータなどの初期消火設備や避難手段が確実に動作することが必要です。したがって非常電源設備のうち，低圧で受電する非常電源専用受電設備の配電盤及び分電盤については，消防法施行規則第12条第4号により火災時の異常温度に耐え得る耐熱性能が要求されています。日立耐熱形ヒューズフリー遮断器は，この基準に定められる一種及び二種認定機器に適合し，「非常用配電盤等機器認定業務委員会」の認定製品です。

| 名　　称 | 配 電 盤 等 の 耐 熱 性 能 | 耐 熱 機 器 の 耐 熱 性 能 | 配電盤等の設置場所 |
|---|---|---|---|
| 一種配電盤等<br>及び<br>一種耐熱機器 | JIS A 1304（建築構造部分の耐火試験法）の火災温度曲線で30分間加熱したとき，これに耐え得ること。<br>このとき盤の内部温度上昇が $\frac{1}{3}$ 火災温度曲線以下となること。 | $\frac{1}{3}$ 火災温度曲線で30分間加熱したとき，これに耐え得ること。 | 制限なし |
| 二種配電盤等<br>及び<br>二種耐熱機器 | $\frac{1}{3}$ 火災温度曲線で30分間加熱したとき，盤内温度が105℃以下であること。 | $\frac{1}{7}$ 火災温度曲線で30分間加熱したとき，これに耐え得ること。 | 不燃専用室等 |

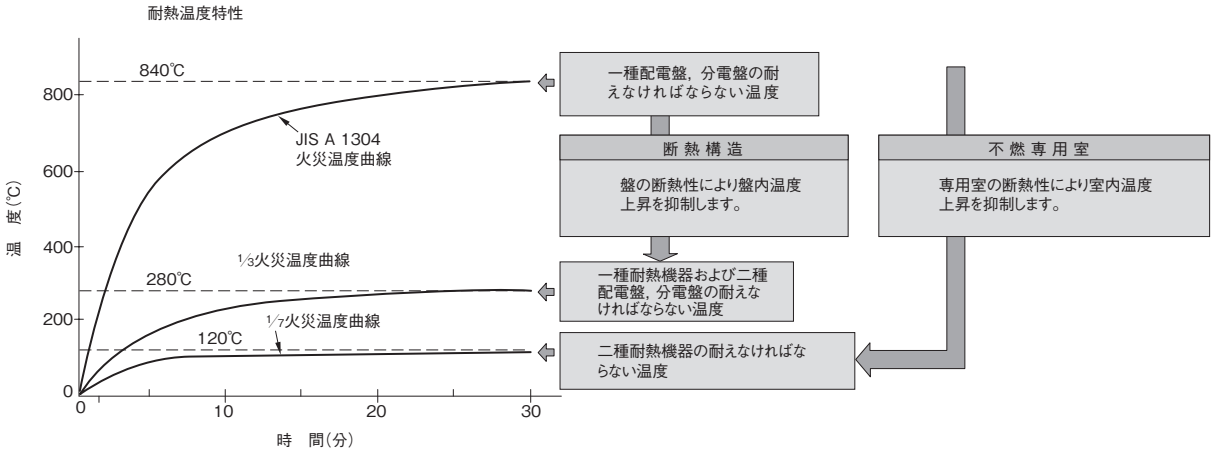

## ●耐熱形ヒューズフリー遮断器の仕様

表9−6　一種耐熱形ヒューズフリー遮断器

| 形式 | | | TS-50S | | | | TS-100S | |
|---|---|---|---|---|---|---|---|---|
| 極数 | | | 2 | | 3 | | 3 | |
| 定格絶縁電圧(V) | | | 600 | | | | 600 | |
| 定格電流(A) | | | 15 | 20 | 30 | 50 | 75 | 100 |
| 耐熱定格電流(A) | | | 10.5 | 14 | 21 | 35 | 52.5 | 70 |
| 定格遮断容量 (kA) sym | AC | 500V | 1.5 | | | | 2.5 | |
| | AC | 415V | 2.5 | | | | 10 | |
| | AC | 200V | 5 | | | | 35 | |
| | DC | 250V (※1) | 2.5 | | | | 5 | |
| 耐熱定格遮断容量 (kA) sym | AC | 500V | 1.5 | | | | 2.5 | |
| | AC | 415V | 2.5 | | | | 10 | |
| | AC | 200V | 5 | | | | 22 | |
| | DC | 250V (※1) | 2.5 | | | | 5 | |
| 外形寸法(mm) | | A | 52 | | 75 | | 90 | |
| | | B | 130 | | | | 150 | |
| | | C | 60 | | | | 60 | |
| | | D | 84 | | | | 85 | |
| 製品質量(kg) | | | 0.53 | | 0.73 | | 1.1 | |
| 認定番号 | | | 1CB-90042 | | 1CB-90043 | | 1CB-17066 | |
| 本体外形寸法図 | | | 70ページ | | | | 70ページ | |

(注意) 1. 負荷電流は耐熱定格電流以内でご使用ください。(耐熱定格電流とは基準周囲温度40℃において規定されている定格電流の70%電流です。)
(備考) 1. (※1) DCの場合はご指定ください。電源の種類(純直流, 単相全波, 三相全波など)も併せてご指定ください。
2. 付属装置は取付けできません。

表9−7　二種耐熱形ヒューズフリー遮断器

| 形式 | | | TSXK60 | | | | | TSXK125 | | | | TSXK250 | | | | | |
|---|---|---|---|---|---|---|---|---|---|---|---|---|---|---|---|---|---|
| 極数 | | | 2 | | 3 | | | 3 | | | | 3 | | | | | |
| 定格絶縁電圧(V) | | | 600 | | | | | 600 | | | | 600 | | | | | |
| 定格電流(A) | | | 15 | 20 | 30 | 50 | 60 | 60 | 75 | 100 | 125 | 125 | 150 | 175 | 200 | 225 | 250 |
| 耐熱定格電流(A) | | | 10.5 | 14 | 21 | 35 | 42 | 42 | 52.5 | 70 | 87.5 | 87.5 | 105 | 122.5 | 140 | 157.5 | 175 |
| 定格遮断容量 (kA) sym | AC | 415V | 2.5 | | | | | 10 | | | | 25 | | | | | |
| | AC | 200V | 7.5 | | | | | 30 | | | | 36 | | | | | |
| | DC | 250V | 2.5 | | | | | 7.5 | | | | 15 | | | | | |
| | DC | 400V | — | | | | | 7.5 (※1) | | | | 15 (※1) | | | | | |
| 耐熱定格遮断容量 (kA) sym | AC | 415V | 2.5 | | | | | 10 | | | | 25 | | | | | |
| | AC | 200V | 7.5 | | | | | 30 | | | | 36 | | | | | |
| | DC | 250V | 2.5 | | | | | 7.5 | | | | 15 | | | | | |
| | DC | 400V | — | | | | | 7.5 (※1) | | | | 15 (※1) | | | | | |
| 外形寸法(mm) | | A | 52 | | 75 | | | 90 | | | | 105 | | | | | |
| | | B | 130 | | | | | 130 | | | | 165 | | | | | |
| | | C | 72 | | | | | 72 | | | | 72 | | | | | |
| | | D | 90 | | | | | 90 | | | | 90 | | | | | |
| 内部付属装置 | 警報開閉器 | AL | ○ | | | | | ○ | | | | ○ | | | | | |
| | 補助開閉器 | AUX | ○ | | | | | ○ | | | | ○ | | | | | |
| | 電圧引外し装置 | SHT | — | | | | | — | | | | — | | | | | |
| | 端子台 | TBA | — | | | | | — | | | | — | | | | | |
| 外部付属装置 | フラッシュプレート | GKW(STB) | ○ | | ○ | | | — | | | | — | | | | | |
| | | GKW(BSD) | — | | — | | | ○ | | | | ○ | | | | | |
| 製品質量(kg) | | | 0.5 | | 0.7 | | | 0.9 | | | | 1.5 | | | | | |
| 認定番号 | | | 2CB-15188 | | 2CB-15189 | | | 2CB-15190 | | | | 2CB-15191 | | | | | |
| 過電流引はずし方式 | | | 熱動−電磁 | | | | | 熱動−電磁 | | | | 熱動−電磁 | | | | | |
| 本体外形寸法図 | | | 71ページ | | | | | 71ページ | | | | 72ページ | | | | | |

(注意) 1. 負荷電流は耐熱定格電流以内でご使用ください。(耐熱定格電流とは基準周囲温度40℃において規定されている定格電流の70%電流です。)
2. (※1) DC400Vでご使用の場合は、右図のように接続してください。

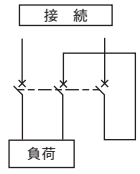

## ●外形寸法図（単位：mm）

TS-50S

＜表面形＞

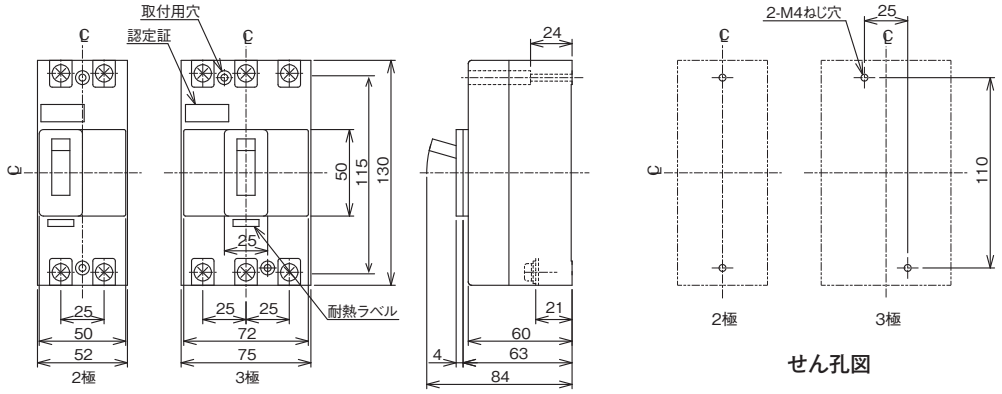


せん孔図

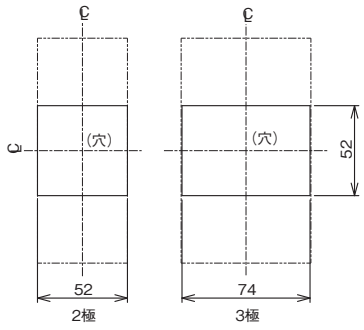


表板せん孔図

（表板の高さは遮断器の底面より60mmの場合）
寸法は遮断器の窓枠に対して片側1mmのすき間をもたせた場合です。

＜表面形端子構造＞

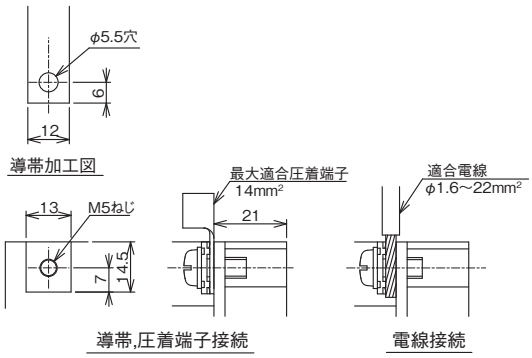




## ●外形寸法図（単位：mm）

TS-100S

＜表面形＞

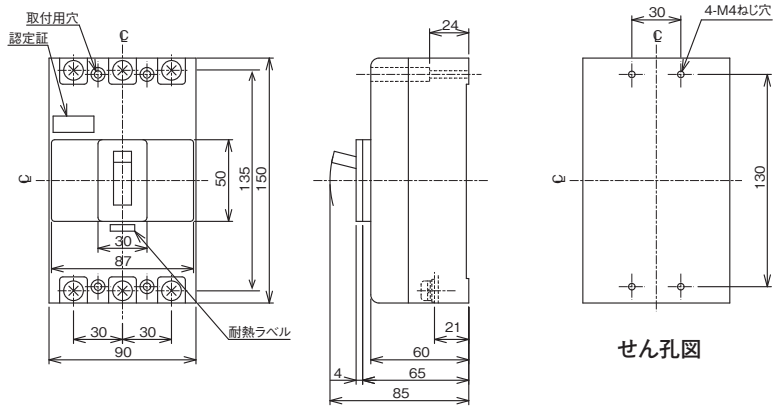


せん孔図

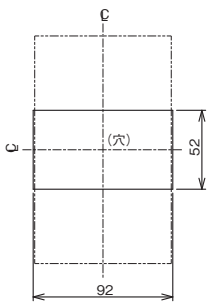


表板せん孔図

（表板の高さは遮断器の底面より60mmの場合）
寸法は遮断器の窓枠に対して片側1mmのすき間をもたせた場合です。

＜表面形端子構造＞

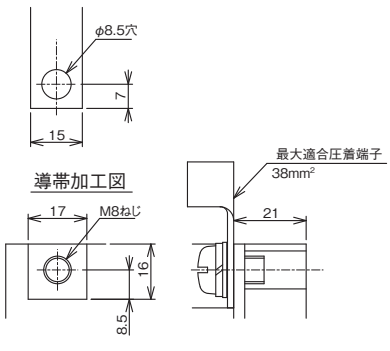

## ●外形寸法図（単位：mm）　TSXK60

＜表面形＞

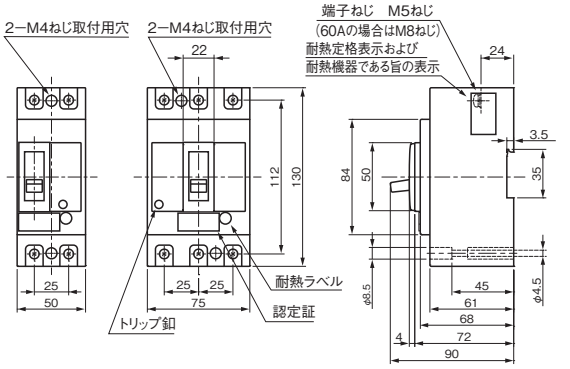


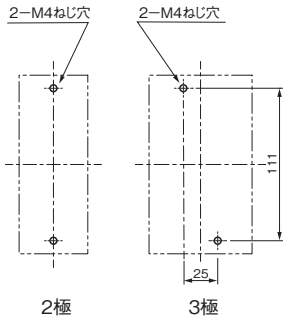


せん孔図

＜フラッシュプレート＞（GKW）

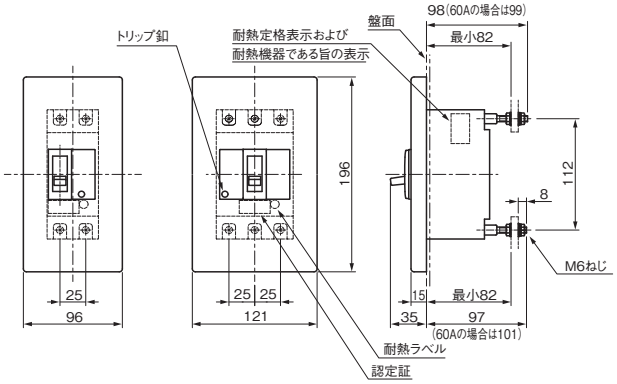


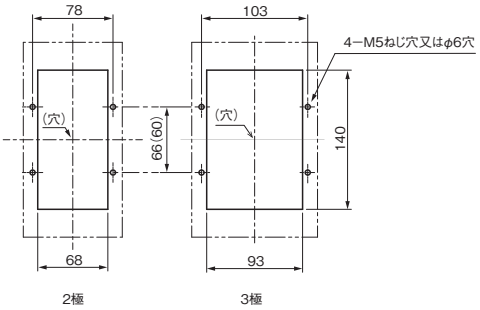


せん孔図

## ●外形寸法図（単位：mm）　TSXK125

＜表面形＞

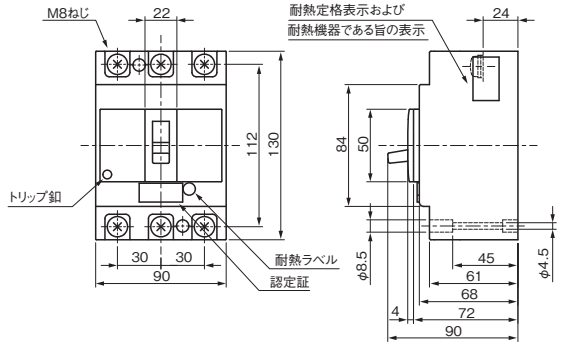


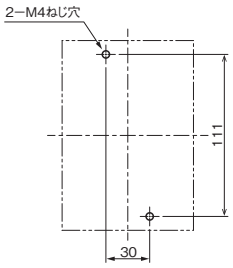


せん孔図

＜フラッシュプレート＞（GKW）

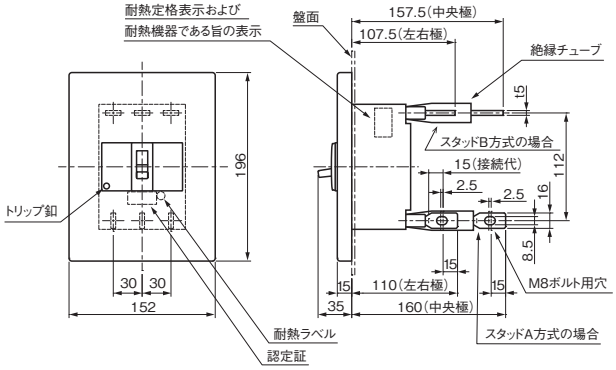


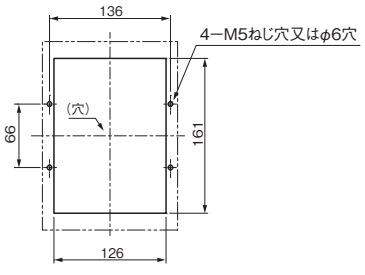


せん孔図

## ●外形寸法図（単位：mm）

### ＜表面形＞

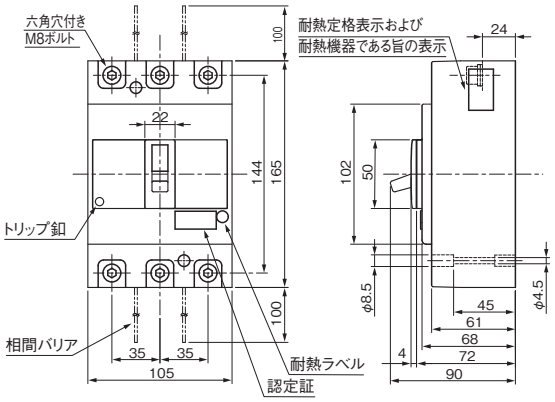


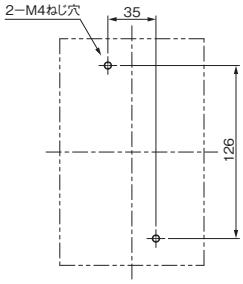


せん孔図

### ＜フラッシュプレート＞（GKW）

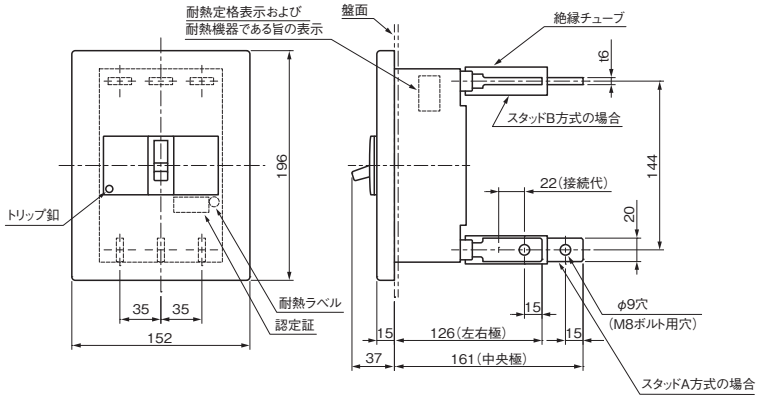


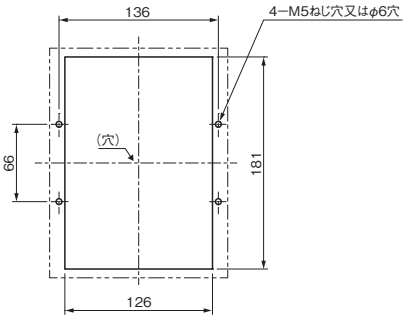


せん孔図

# 10. 取付と接続

## (1)接続方式

表10−1　接続方式一覧表

| 外観 / 形式 | |  |  |  |  |
|---|---|---|---|---|---|
| ヒューズフリー遮断器 | 漏電遮断器 | ソルダレス端子 | 線押え方式<br>(圧着端子兼用) | 圧着端子用 | バー端子 |
| — | ET-30E<br>ET-30TB | ◎ | — | — | — |
| S-30E<br>S-50EB | EB-30E<br>EB-50E | — | ◎（M5） | — | — |
| S-100EC | EB-100E | — | — | ◎（M8） | — |
| SXK60-C（50A 以下）<br>SXK125-C（50A 以下）<br>FXK60-S（50A 以下）<br>FXK125-SA（50A 以下） | EXK60-C（50A 以下）<br>EXK125-C（50A 以下）<br>RXK60-S（50A 以下）<br>RXK125-SA（50A 以下） | — | ◎（M5） | — | ●（M6） |
| SXK60-C（50A 超過）<br>SXK125-C（50A 超過）<br>FXK60-S（50A 超過）<br>FXK125-SA（50A 超過） | EXK60-C（50A 超過）<br>EXK125-C（50A 超過）<br>RXK60-S（50A 超過）<br>RXK125-SA（50A 超過） | — | — | ◎（M8） | ●（M8） |
| FXK50-HU<br>FXK60-H（50A 以下）<br>FXK125-S（50A 以下）<br>FXK125-H（50A 以下） | RXK125-S（50A 以下）<br>RXK125-H（50A 以下） | — | ◎（M5） | — | ●（M6） |
| FXK60-H（50A 超過）<br>FXK125-S（50A 超過）<br>FXK125-H（50A 超過） | RXK125-S（50A 超過）<br>RXK125-H（50A 超過） | — | — | ◎（M8） | ●（M8） |
| FXK60-HQ（50A 以下） | — | — | ◎（M5） | — | — |
| FXK125-HQ | RXK125-HQ | — | — | ◎（M8） | — |
| LXK125 | — | — | — | ◎（M8） | — |
| SXK225 | EXK225 | — | — | ◎（M8） | ●（M10） |
| FXE225-S FXE225-H<br>FXK250-S FXK250-H | RXK250-S RXK250-H | — | — | ◎（M8） | ●（M10） |
| FXK250-HQ | RXK250-HQ | — | — | ◎（M8） | — |
| L-225E | — | — | — | ◎（M10） | ●（M10） |
| S-400S SX400<br>F-400FB FX400<br>L-400E | EX400 EX400B<br>RX400 RX400B | — | — | — | ◎（M10）<br>（Wターミナルの場合はM12） |
| — | RXE400-HQ | — | — | — | ◎（M12） |
| S-600S SX600<br>S-800S SX800<br>F-600F FX600<br>F-800F FX800<br>F-800KB<br>L-600E<br>L-800E | EX600B<br>EX800B<br>RX600B<br>RF-600FN<br>RX800B<br>RF-800KN | — | — | — | ◎（M12） |
| FX1000 F-1000K<br>FX1200 F-1200K<br>L-1000B<br>L-1200B | RF-1000CBN<br>RF-1000KN<br>RF-1200CBN<br>RF-1200KN | — | — | — | ◎ |
| F-1600CB F-1600B | — | — | — | — | ◎ |
| F-1600EB F-1600ED | — | — | — | — | ◎ |
| F-2000C | — | — | — | — | ● |
| F-2000E F-2000ED | — | — | — | — | ● |
| F-2500C<br>F-2500E F-2500ED<br>F-3200CB F-3200EB | — | — | — | — | — |

| 記　号 | 区　　分 |
|---|---|
| ◎ | 指定のない場合は、この構造のもので納入します。 |
| ● | ご指定により製作します。 |

|  |  |  |  |  |  |
|---|---|---|---|---|---|
| STB | BSD | GKW(STB) | GKW,GK(BSD) | PK<br>(漏電遮断器を除く) | PDK |
| — | — | — | — | — | — |
| — | — | — | — | — | — |
| — | — | — | — | — | — |
| ● (M6) | — | ● | — | — | — |
| ● (M10) | — | ● | — | — | — |
| ● (M8) | — | ● | — | ● | — |
| — | ● (M8) | — | ● | ● | — |
| ● (M6) | — | ● | — | ● | — |
| — | ● (M8) | — | ● | ● | — |
| — | ● (M8) | — | ● | ● | — |
| — | ● (M8) | — | ● | — | — |
| — | ● (M8) | — | ● | ● | — |
| — | ● (M8) | — | ● | ● | — |
| — | ● (M8) | — | ● | ● | — |
| — | ● (M12) | — | ● | ● | — |
| — | ● (M12) | — | ● | ● | — |
| — | ● (M12) | — | ● | ● | — |
| — | ● | — | ● | ● | — |
| — | ● | — | ● | — | — |
| — | ● | — | ● | — | ● |
| — | ◎ | — | ● | — | — |
| — | ◎ | — | ● | — | ● |
| — | ◎ | — | ● | — | — |

## (2)圧着端子

記号説明　R …… JIS規格品
CB …… JEM1399規格品
JST …… 日本圧着端子製造(株)
NTM…… (株)ニチフ端子工業

表10－2　適合圧着端子一覧表

| 形式 | | | BX50<br>BX50W | B-50E<br>SBN50B | S-30E<br>S-50EB<br>MS-30E<br>MS-50EB<br>GS-50E<br>FXK60-HQ※<br>TSXK60※<br><br>※50A以下 | S-100EC<br>GS-100E | SBN100B | SXK60-C※<br>SXK125-C※<br>FXK60-S※<br>FXK125-SA※<br>SXKN125-C※<br>GSXK125-C※<br><br>※50A以下 | FXK50-HU<br>FXK60-H※<br>FXK125-S※<br>FXK125-H※<br>GFXK125-H※<br>ZFXK125-H※<br><br>※50A以下 | FXK60-HQ※<br>FXK125-HQ<br>LXK125<br>TSXK60※<br>TSXK125<br><br>※50A超過 | SXK60-C※<br>SXK125-C※<br>FXK60-S※<br>FXK125-SA※<br>SXKN125-C※<br>GSXK125-C※<br><br>※50A超過 | FXK60-H※<br>FXK125-S※<br>FXK125-H※<br>GFXK125-H※<br>ZFXK125-H※<br><br>※50A超過 | SXK225<br>FXE225-S<br>FXE225-H<br>FXK250-S<br>FXK250-H<br>SN225<br>GS-225C<br>GFXK250-H<br>ZFXK250-H | FXK250-HQ<br>TSXK250 | L-225E | S-400S<br>SX400<br>F-400FB<br>FX400<br>L-400E<br>SN400<br>GS-400C<br>GF-400C<br>ZFX400B | S-400S※<br>SX400※<br>F-400FB※<br>FX400※<br>L-400E※<br>SN400※<br>GS-400C※<br>GF-400C※<br>ZFX400B※<br><br>※Wターミナル | － | S-600S<br>SX600<br>S-800S<br>SX800<br>F-600F<br>FX600<br>F-800F<br>FX800<br>F-800KB<br>L-600E<br>L-800E<br>GSX600<br>GSX800<br>GFX600<br>GFX800<br>ZFX600B<br>ZFX800B |
|---|---|---|---|---|---|---|---|---|---|---|---|---|---|---|---|---|---|---|---|---|
| | 漏電遮断器 | | EBX50<br>EBX50W | EBN50B | EB-30E<br>EB-50E<br>MEB-50E | EB-100E | EBN100B | EXK60-C※<br>EXK125-C※<br>RXK60-S※<br>RXK125-SA※<br>EXKN125-C※<br><br>※50A以下 | RXK125-S※<br>RXK125-H※<br><br>※50A以下 | RXK125-HQ | EXK60-C※<br>EXK125-C※<br>RXK60-S※<br>RXK125-SA※<br>EXKN125-C※<br><br>※50A超過 | RXK125-S※<br>RXK125-H※<br><br>※50A超過 | EXK225<br>RXK250-S<br>RXK250-H<br>EXN225 | RXK250-HQ | － | EX400<br>EX400B<br>RX400<br>RX400B<br>EXN400 | EX400※<br>EX400B※<br>RX400※<br>RX400B※<br>EXN400※<br><br>※Wターミナル | RXE400-HQ | EX600B<br>EX800B<br>RX600B<br>RF-600FN<br>RX800B<br>RF-800KN |
| 呼び断面積(mm²) | 許容電流(A)(※1) | 使用電線(mm²) | | | | | | | | | | | | | | | | | | |
| 2 | 27 | 1.04～2.63 | R2-5 | R2-5 | R2-5<br>※R2-6 | － | － | R2-5<br>※R2-6 | R2-6 | R2-8 | R2-8 | R2-8 | － | － | － | － | － | － | － |
| 5.5 | 49 | 2.63～6.64 | R5.5-5 | R5.5-5 | R5.5-5<br>※R5.5-6 | － | － | R5.5-5<br>※R5.5-6 | R5.5-6 | R5.5-8 | R5.5-8 | R5.5-8 | － | － | － | － | － | － | － |
| 8 | 61 | 6.64～10.52 | － | R8-5 | R8-5 | R8-8 | － | R8-5 | R8-6 | R8-8 | R8-8 | R8-8 | R8-8 | R8-8 | R8-10 | － | － | － | － |
| 14 | 88 | 10.52～16.78 | － | R14-5 | R14-5 | R14-8 | R14-8 | R14-5 | R14-6 | R14-8 | R14-8 | R14-8 | R14-8 | R14-8 | R14-10 | R14-10 | R14-12 | － | － |
| 22 | 115 | 16.78～26.66 | － | － | JST 22-S5 | R22-8 | R22-8 | JST 22-S5 | R22-6 | R22-8 | R22-8 | R22-8 | R22-8 | R22-8 | R22-10 | R22-10 | R22-12 | － | － |
| 38 | 162 | 26.66～42.42 | － | － | － | JST 38-S8<br>NTM R38-8S | JST 38-S8<br>NTM R38-8S | JST 38-S5<br>NTM CB38-5S | JST 38-S6<br>NTM R38-6S | JST 38-S8<br>NTM R38-8S | JST 38-S8<br>NTM R38-8S | R38-8 | R38-8 | R38-8 | R38-10 | R38-10 | R38-12 | R38-12 | R38-12 |
| 60 | 217 | 42.42～60.57 | － | － | － | CB60-8 | － | － | JST 60-S6<br>NTM R60-6S | CB60-8 | CB60-8 (※2) | R60-8 | R60-8 | R60-8 | R60-10 | R60-10 | R60-12 | R60-12 | R60-12 |
| 100 | 298 | 96.3～117.2 | － | － | － | － | － | － | － | － | － | CB100-8 (※3) | CB100-8 | CB100-8 | CB100-10 | R100-10 | R100-12 | R100-12 | R100-12 |
| 150 | 395 | 117.2～152.05 | － | － | － | － | － | － | － | － | － | － | CB150-8 (※4) | CB150-8 (※5) | CB150-10 | R150-10 | R150-12 | R150-12 | R150-12 |
| 200 | 469 | 192.6～242.27 | － | － | － | － | － | － | － | － | － | － | － | － | － | JST CB200-S10<br>NTM CB200-10S | R200-12 | R200-12 | R200-12<br>RD200-12 |
| 250 | 556 | 242.27～325 | － | － | － | － | － | － | － | － | － | － | － | － | － | JST CB325-S10 | JST 325-12 | JST 325-12 | RD325-12 (※6)<br>JST 325-12 (※6) |
| 325 | 650 | | | | | | | | | | | | | | | | | | |

(注意) 1.(※1) 圧着端子適合電線の許容電流(600V IV電線　周囲温度30℃の場合)を示します。遮断器定格電流よりも許容電流が小さい電線は、適切な配線設計により適用ください。
2.(※2) CB60-8をご使用の場合、TMC-1Sは取付けできません。TMC-2Dをご使用ください。
絶縁キャップ付きCB60-8をご使用の場合、TMC-1は取付けできません。TMC-2Dをご使用ください。
3.(※3) CB100-8をご使用の場合、端子カバー（TMC-2C)は取付けできません。絶縁キャップ又は絶縁テープで絶縁処理を行ってご使用ください。
4.(※4) CB150-8をご使用の場合、TMC-4Jは取付けできません。TMC-4JSと絶縁キャップ，又は絶縁テープで絶縁処理を行ってご使用ください。
5.(※5) CB150-8をご使用の場合、端子カバーは取付けできません。絶縁キャップ，又は絶縁テープで絶縁処理を行ってご使用ください。
6.(※6) RD325-12、JST 325-12をご使用の場合、TMC-5Dは取付けできません。絶縁キャップ，又は絶縁テープで絶縁処理を行ってご使用ください。

(備考)　　部分は市販の圧着端子が取付け可能です。

## (3)遮断器の接続電線

ヒューズフリー遮断器，漏電遮断器の種々の特性は，JIS C8201-2-1/2の規定により，表10－3に示された試験電線を接続した場合の値を示しております。遮断器の端子に，この表より断面積の細い絶縁電線(耐熱電線)や銅帯を直接接続すると，遮断器の異常温度上昇や不要動作を招くことがありますので避けてください。

表10－3

| 遮断器の定格電流(A) | 600Vビニル電線の太さ(mm²) | 遮断器の定格電流(A) | 銅帯のサイズ |
|---|---|---|---|
| 15 | φ 1.6mm | 700<br>800<br>1000<br>1200<br>1400<br>1600 | 電流密度が1.5～1.8A/mm²の銅帯を接続して試験する。 |
| 20 | φ 2mm | | |
| 30 | 5.5 | | |
| 40 | 8 | | |
| 50 | 14 | | |
| 60 | 14 | | |
| 75 | 22 | | |
| 100 | 38 | | |
| 125 | 50 | | |
| 150 | 60 | | |
| 175 | 80 | | |
| 200 | 100 | 1800<br>2000<br>2500<br>2800<br>3000<br>3200 | 電流密度が1.0～1.3A/mm²の銅帯を接続して試験する。 |
| 225 | 125 | | |
| 250 | 150 | | |
| 300 | 200 | | |
| 350 | 250 | | |
| 400 | 2×100 | | |
| 500 | 2×150 | | |
| 600 | 2×200 | | |

## (4)端子ねじの締付けトルク

表10－4　端子ねじ締付トルク一覧表

| ヒューズフリー遮断器 | 漏電遮断器 | 表面接続 ねじ・ボルト径 | 表面接続 締付トルク(N・m) | 裏面接続 A ねじ・ボルト径 | 裏面接続 A 締付トルク(N・m) | 裏面接続 B ねじ・ボルト径 | 裏面接続 B 締付トルク(N・m) |
|---|---|---|---|---|---|---|---|
| | | 線押え方式 | 圧着端子接続方式 | 丸スタッド | | バースタッド | |
| － | ET-30E　ET-30TB | ソルダレス端子 | 1.5～2.0 | － | － | － | － |
| S-30E　S-50EB | EB-30E　EB-50E | M5(十字) | 2.5～3.5 | － | － | － | － |
| FXK60-HQ(50A以下) | － | M5(十字) | 2.5～3.5 | M4(十字) | 0.8～1.2 | M6(六角) | 1.6～2.4 |
| SXK60-C(50A以下)　SXK125-C(50A以下)<br>FXK60-S(50A以下)　FXK125-SA(50A以下) | EXK60-C(50A以下)　EXK125-C(50A以下)<br>RXK60-S(50A以下)　RXK125-SA(50A以下) | M5(十字) | 2.5～3.5 | M4(十字) | 1.5～2.0 | M6(六角) | 2.5～3.5 |
| FXK50-HU　FXK60-H(50A以下)<br>FXK125-S(50A以下)　FXK125-H(50A以下) | RXK125-S(50A以下)<br>RXK125-H(50A以下) | M6(十字) | 4.0～5.0 | M5(十字) | 2.5～3.5 | M8(六角) | 5.5～7.5 |
| S-100EC | EB-100E | M8(十字) | 5.5～7.5 | － | － | － | － |
| FXK60-HQ(50A超過) | － | M8(十字) | 5.5～7.5 | M4(十字) | 0.8～1.2 | M6(六角) | 1.6～2.4 |
| SXK60-C(50A超過)　SXK125-C(50A超過)<br>FXK60-S(50A超過)　FXK125-SA(50A超過) | EXK60-C(50A超過)　EXK125-C(50A超過)<br>RXK60-S(50A超過)　RXK125-SA(50A超過) | M8(十字) | 5.5～7.5 | M6(十字) | 4.0～5.0 | M10(六角) | 8.0～10 |
| FXK60-H(50A超過)<br>FXK125-S(50A超過)　FXK125-H(50A超過) | RXK125-S(50A超過)　RXK125-H(50A超過) | M8(十字) | 5.5～7.5 | M6(十字) | 4.0～5.0 | M8(六角) | 10～13 |
| FXK125-HQ　LXK125 | RXK125-HQ | M8(十字) | 5.5～7.5 | M6(十字) | 4.0～5.0 | M8(六角) | 10～13 |
| SXK225<br>FXE225-S　FXE225-H<br>FXK250-S　FXK250-H | EXK225<br>RXK250-S　RXK250-H | M8(六角穴) | 10～13 | M6(六角穴) | 8.0～10 | M8(六角) | 10～13 |
| FXK250-HQ | RXK250-HQ | M8(六角穴) | 10～13 | M6(六角穴) | 8.0～10 | M8(六角) | 10～13 |
| L-225E | － | M10(六角) | 20～27 | M8(六角) | 10～13 | M8(六角) | 10～13 |
| S-400S　SX400<br>F-400FB　FX400<br>L-400E | EX400　EX400B<br>RX400　RX400B | M10(六角)<br>(M12(六角))(※1) | 20～27<br>(40～50)(※1) | M8(六角) | 10～13 | M12(六角) | 40～50 |
| － | RXE400-HQ | M12(六角) | 40～50 | M8(六角) | 16～24 | M12(六角) | 40～50 |
| S-600S　SX600　S-800S　SX800<br>F-600F　FX600　F-800F　FX800<br>F-800KB<br>L-600E　L-800E | EX600B　EX800B<br>RX600B　RX800B<br>RF-600FN | M12(六角) | 40～50 | － | － | M12(六角) | 40～50 |
| FX1000　F-1000K<br>FX1200　F-1200K | RF-800KN<br>RF-1000KN　RF-1000CBN<br>RF-1200KN　RF-1200CBN | M12(六角) | 40～50 | M6(六角穴) | 5.0～6.5 | M12(六角) | 40～50 |
| L-1000B　L-1200B | － | M12(六角) | 40～50 | － | － | M12(六角) | 40～50 |
| F-1600CB　F-1600B | － | M12(六角) | 40～50 | M8(六角穴) | 10～13 | M10(六角) | 23～28 |
| F-1600EB　F-1600ED | － | M12(六角) | 40～50 | － | － | M10(六角) | 23～28 |
| F-2000C | － | M10(六角) | 20～27 | M8(六角穴) | 10～13 | M10(六角) | 23～28 |
| F-2000E　F-2000ED | － | M10(六角) | 20～27 | － | － | M10(六角) | 23～28 |
| F-2500C | － | － | － | M8(六角穴) | 10～13 | M10(六角) | 23～28 |
| F-2500E　F-2500ED　F-3200EB | － | － | － | － | － | M12(六角) | 40～50 |
| F-3200CB | － | － | － | M10(六角穴) | 23～28 | M12(六角) | 40～50 |

(注意)　(※1)Wターミナルの場合は(　)の値となります。

### (5)取付け角度

遮断器の取付け方向は,壁掛形を標準とします。熱動電磁式のものはその他の取付け方向でもさしつかえありません。完全電磁式のものは15度以内の傾きは,さしつかえありませんが,その他の方向に取付ける場合には特性が変わりますので,ご注意ください。やむをえず特殊な取付け方向となる場合は,ご照会願います。

なおSHT,UVT,およびMMK,MMK-C付の場合は,ハンドルのON側を上にした壁掛形で取付けてください。その他の取付け方向となる場合は,ご照会ください。

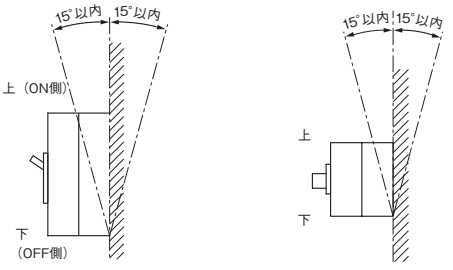


遮断器の標準取付法

### (6)IEC35mmレール

IEC35mmレール使用時は,強度を確保する為,レール取付けねじの間隔は下図に示すようにP＝200mm以下としてください。

●IEC35mmレール標準適用機種

S-30E, MS-30E, S-50EB, MS-50EB, S-100EC,
EB-30E, EB-50E, MEB-50E, EB-100E

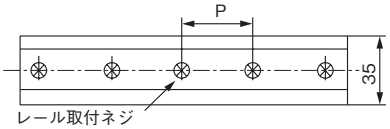


### (7)電源,負荷の接続

●ヒューズフリー遮断器

ヒューズフリー遮断器は,ON側を電源に,OFF側を負荷に接続することを原則としますので,逆の接続はさけてください。

尚ご要求により逆接続可能形も製作します。詳細は特殊用途遮断器67ページを参照ください。

●漏電遮断器

漏電遮断器の逆接続はしないでください。漏電遮断器がトリップした場合,トリップコイルが焼損する恐れがあります。

尚ご要求により太陽光発電システム用逆接続可能形も製作します。詳細は特殊用途遮断器67ページを参照ください。

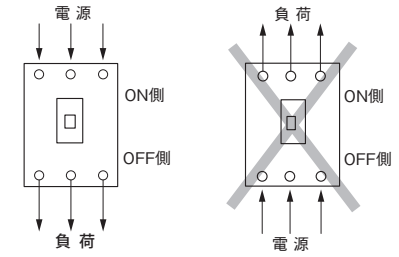

## (8)電源側の絶縁距離

遮断器電源側の絶縁距離は次のようになります。

表10−5 遮断器電源側絶縁距離

（ ）内の寸法は400V級の場合です。

| 形式 | | 最小寸法（mm） | | |
|---|---|---|---|---|
| ヒューズフリー遮断器 | 漏電遮断器 | A | B | C |
| B-50E, B-100E, BX50, BX50W, S-30E, S-50EB, S-100EC<br>FXK50-HU, SXK60-C（50A以下）, FXK60-S（50A以下）<br>FXK60-H（50A以下）, FXK60-HQ, TSXK60<br>SXK125-C（50A以下）, FXK125-SA（50A以下）<br>FXK125-S（50A以下）, FXK125-H（50A以下） | ET-30E, ET-30TB, EBX50, EBX50W<br>EB-30E, EB-50E, EB-100E<br>EXK60-C（50A以下）, RXK60-S（50A以下）<br>EXK125-C（50A以下）, RXK125-SA（50A以下）<br>RXK125-S（50A以下）, RXK125-H（50A以下） | 30 | 25 | 30 |
| SXK60-C（60A）, FXK60-S（60A）, FXK60-H（60A）<br>SXK125-C（50A 超過）, FXK125-SA（50A 超過）<br>FXK125-S（50A 超過）, FXK125-H（50A 超過）, TSXK125<br>SXK225, FXE225-S, FXE225-H, FXK250-S, FXK250-H | EXK60-C（50A超過）, RXK60-S（50A超過）<br>EXK125-C（50A超過）, RXK125-SA（50A超過）<br>RXK125-S（50A超過）, RXK125-H（50A超過）<br>EXK225, RXK250-S, RXK250-H | 50 | 40 | 50 |
| FXK125-HQ | RXK125-HQ | 50 | 40 | 80 |
| LXK125 | − | （※1） | 25 | （※1） |
| TSXK250 | − | 40 | 50 | 50 |
| FXK250-HQ | RXK250-HQ | 80（※2） | 60 | 80 |
| S-400S, SX400, F-400FB, FX400, L-400E<br>S-600S, SX600, F-600F, FX600, L-600E<br>S-800S, SX800, F-800F, F-800KB, FX800, L-800E | EX400, EX400B, RX400, RX400B<br>EX600B, RX600B, RF-600FN<br>EX800B, RX800B | 80（110） | 50 | 80（110） |
| − | RXE400-HQ | 200 | 150 | 200 |
| F-1000K, FX1000, L-1000B, F-1200K, FX1200, L-1200B<br>F-1600CB, F-1600B, F-1600E, F-1600ED<br>F-2000C, F-2000E, F-2000ED, F-2500C, F-2500E, F-2500ED<br>F-3200CB, F-3200EB | RF-800KN, RF-1000KN, RF-1000CBN<br>RF-1200KN, RF-1200CBN | 150（190） | 100 | 150（190） |

（注意） 1. 電源側のアークスペースは不要ですが、接地金属などが端子部に近接する場合には端子や電線部の裸充電部と接地金属間の絶縁距離を確保してください。
2.（ ）内の寸法は400V級の場合です。

（備考） 1. 225AF以下の経済形遮断器、分電盤用遮断器は遮断器同士を密着して取付け可能です。
2.（※2）端子カバーを使用する場合は60mmの間隔でご使用可能です。

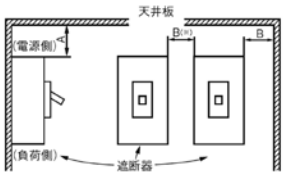


表面形遮断器の裸導体間は，添付の相間バリアを必ず装着ください。
もしくは端子カバー，テーピングなどで絶縁することをお勧めします。

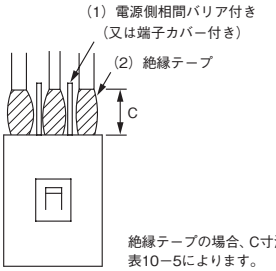


絶縁テープの場合、C寸法は表10−5によります。

## (9)つなぎ導体付，Wターミナル付遮断器寸法表

### イ

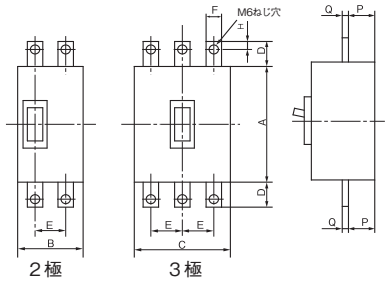


（単位：mm）

| 形式 | | A | B | C | D | E | F | H | P | Q |
|---|---|---|---|---|---|---|---|---|---|---|
| ヒューズフリー遮断器 | 漏電遮断器 | | | | | | | | | |
| SXK60-C（50A以下）<br>SXK125-C（50A以下）<br>FXK60-S（50A以下）<br>FXK125-SA（50A以下） | EXK60-C（50A以下）<br>EXK125-C（50A以下）<br>RXK60-S（50A以下）<br>RXK125-SA（50A以下） | 130 | 52 | 72 | 12 | 25 | 11 | 5.5 | 24 | 2.3 |
| FXK50-HU<br>FXK60-H（50A以下）<br>FXK125-S（50A以下）<br>FXK125-H（50A以下） | RXK125-S（50A以下）<br>RXK125-H（50A以下） | 150 | − | 90 | 16 | 30 | 15 | 7.5 | 24 | 3.2 |

つなぎ導体付。漏電遮断器に2極品はありません。

### ロ

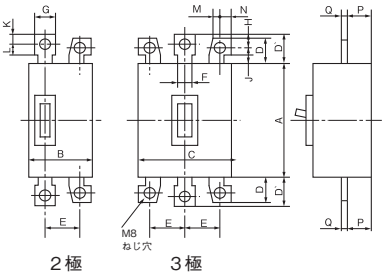


（単位：mm）

| 形式 | | A | B | C | D | D' | E | F | G | H | J | K | L | M | N | P | Q |
|---|---|---|---|---|---|---|---|---|---|---|---|---|---|---|---|---|---|
| ヒューズフリー遮断器 | 漏電遮断器 | | | | | | | | | | | | | | | | |
| SXK60-C（50A超過）<br>SXK125-C（50A超過）<br>FXK60-S（50A超過）<br>FXK125-SA（50A超過） | EXK60-C（50A超過）<br>EXK125-C（50A超過）<br>RXK60-S（50A超過）<br>RXK125-SA（50A超過） | 130 | 52 | 75 | 20.5 | 25.5 | 35 | 15 | 18 | 8 | 8 | 8 | 5 | 6.5 | 8 | 24 | 3.2 |
| FXK60-H（50A超過）<br>FXK125-S（50A超過）<br>FXK125-H（50A超過） | RXK125-S（50A超過）<br>RXK125-H（50A超過） | 150 | − | 90 | 20.5 | 25.5 | 40 | 15 | 18 | 8 | 8 | 8 | 5 | 6.5 | 8 | 24 | 3.2 |

Wターミナル付。漏電遮断器に2極品はありません。

### ハ

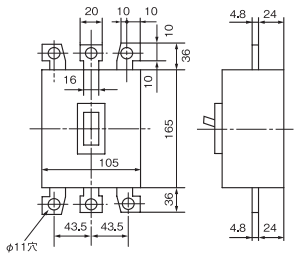


| 形式 | |
|---|---|
| ヒューズフリー遮断器 | 漏電遮断器 |
| SXK225<br>FXE225-S<br>FXE225-H<br>FXK250-S<br>FXK250-H | EXK225<br>RXK250-S<br>RXK250-H |

Wターミナル付

### ニ

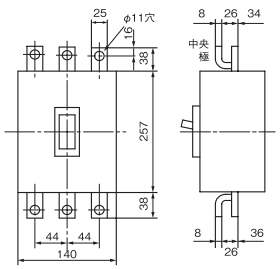


| 形式 | |
|---|---|
| ヒューズフリー遮断器 | 漏電遮断器 |
| L-225E | − |

### ホ

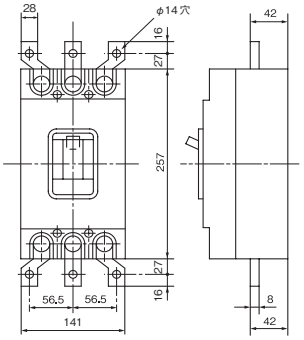


| 形式 | |
|---|---|
| ヒューズフリー遮断器 | 漏電遮断器 |
| S-400S<br>SX400<br>F-400FB<br>FX400<br>L-400E | EX400<br>EX400B<br>RX400<br>RX400B |

Wターミナル付。4極品はありません。

# 11. 付属装置

## (1)内部付属装置

遮断器の内部に取付けることができる付属装置には以下のものがあります。
内部付属装置は、一部を除き、リード線引出し式(リード線長さ0.5m)が標準です。

### ●警報開閉器(AL)

遮断器のトリップ状態を電気的に表示するスイッチです。

＜警報開閉器の動作＞

| 遮断器の状態 | 警報開閉器の接触状態と端子記号 | |
|---|---|---|
| | 右記以外の形式 | L-1000B, L-1200B<br>F-1600EB, F-1600ED, F-2000E, F-2000ED<br>F-2500E, F-2500ED, F-3200EB |
| ON 又は OFF<br>( )内記号はIEC端子表示の場合 | S2(98)[S5(08)]<br>S3(96)[S6(06)]<br>S1(95)[S4(05)] | ALa1<br>ALb1<br>ALc1 |
| トリップ<br>( )内記号はIEC端子表示の場合 | S2(98)[S5(08)]<br>S3(96)[S6(06)]<br>S1(95)[S4(05)] | ALa1<br>ALb1<br>ALc1 |

[ ]内記号は2Cの場合

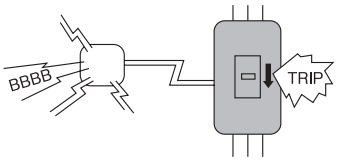


### ●補助開閉器(AUX)

・遮断器の ON、OFF 状態を電気的に表示するスイッチです。

＜補助開閉器の動作＞

| 遮断器の状態 | 警報開閉器の接触状態と端子記号 | |
|---|---|---|
| | 右記以外の形式 | L-1000B, L-1200B<br>F-1600EB, F-1600ED, F-2000E, F-2000ED<br>F-2500E, F-2500ED, F-3200EB |
| ON<br>( )内記号はIEC端子表示の場合 | A2(12)[A5(22)]<br>A3(14)[A6(24)]<br>A1(11)[A4(21)] | AXb1(AXb2)<br>AXa1(AXa2)<br>AXc1(AXc2) |
| OFF又はトリップ<br>( )内記号はIEC端子表示の場合 | A2(12)[A5(22)]<br>A3(14)[A6(24)]<br>A1(11)[A4(21)] | AXb1(AXb2)<br>AXa1(AXa2)<br>AXc1(AXc2) |

[ ]内記号は2Cの場合

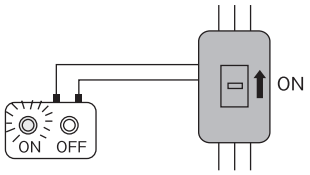


### 警報開閉器, 補助開閉器の定格

| 電圧 V | | 電流 A | | | |
|---|---|---|---|---|---|
| | | 右記以外の形式 | | L-1000B, L-1200B, F-1600EB, F-1600ED, F-2000E<br>F-2000ED, F-2500E, F-2500ED, F-3200EB | |
| | | 抵抗負荷 | 誘導負荷 (※1) | 抵抗負荷 | 誘導負荷 (※1) |
| AC | 500 | 1 | 1 | 3 (480V) | 2 (480V) |
| | 250 | 3 | 2 | 5 | 5 |
| | 125 | 5 | 3 | 5 | 5 |
| DC | 250 | 0.2 | 0.2 | 0.3 | 0.3 |
| | 125 | 0.4 | 0.4 | 0.6 | 0.6 |
| | 30 | 4 | 3 | 5 | 5 |

(注意) (※1) 誘導負荷は力率0.7以上、時定数7ms以下。

### 接点最小使用条件

| | | |
|---|---|---|
| 標 準 品 | (5V, 160mA 以上<br>30V, 27mA 以上) | 0.8W 以上 |
| 微小電流用<br>(ご要求により製作) | (5V, 1mA 以上<br>30V, 0.16mA 以上) | 5mW 以上 0.8W 以下 |

(注意) 適用負荷領域は、右記をご参照願います。

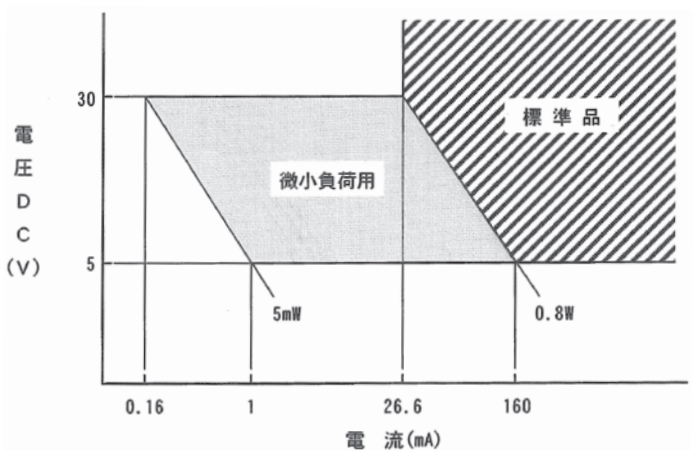

## ●電圧引外し装置(SHT)

遠方より,電気的に遮断器をトリップさせる装置です。

コイル焼損防止接点無しのものは,図11-1のように電源は遮断器の負荷側よりとることを標準とします。

### 表 11 － 1　電圧引外し装置定格一覧表

| 遮断器形式 | | | | コイル焼損防止接点 | 電圧 (V)　(※1)(※3) | | 入力(VA) | |
|---|---|---|---|---|---|---|---|---|
| ヒューズフリー遮断器 | 漏電遮断器 | 漏電警報付 | ZCT内蔵 | | AC | DC | AC | DC |
| S-30E(※2), S-50EB(※2)<br>S-100EC(※2) | – | – | – | 有 | 100-120<br>200-240 | 100 | 120 | 50 |
| SXK60-C(※2), SXK125-C(※2)<br>FXK60-S(※2), FXK125-SA(※2) | EXK60-C, EXK125-C<br>RXK60-S, RXK125-SA | GSXK125-C | – | 有(※4) | 100-110<br>200-440 | 100-110 | 100<br>200 (400V) | 100<br>200 (400V) |
| FXK50-HU(※2), FXK60-H(※2)<br>FXK125-S(※2), FXK125-H(※2) | – | GFXK125-H | ZFXK125-H | 有 | 100-110<br>200-240<br>380-480 | 100<br>110 | | |
| FXE225-S(※2), FXE225-H(※2)<br>FXK250-S(※2), FXK250-H(※2) | – | GFXK250-H | ZFXK250-H | 有 | | | 200 | 200 |
| FXK60-HQ(※2) | – | – | – | 有 | 100-240<br>380-550 | 100-125 | 120 | 50 |
| FXK125-HQ(※2) | RXK125-HQ(※2) | – | – | 有 | | | | |
| LXK125(※2) | – | – | – | 有 | | | | |
| FXK250-HQ(※2) | RXK250-HQ(※2) | – | – | 有 | | | | |
| SXK225 | – | GS-225C | – | 有 | 100-110<br>200-220<br>400-440 | 100<br>110 | 100 | 100 |
| L-225E, S-400S<br>F-400FB, L-400E | – | GS-400C<br>GF-400C | – | 有 | | | 200 | 200 |
| SX400, FX400 | – | – | ZFX400B | | | | | |
| S-600S, S-800S<br>F-600F, F-800F, F-800KB<br>L-600E, L-800E | – | – | ZF-600B | | | | | |
| SX600, SX800<br>FX600, FX800 | – | GSX600, GSX800<br>GFX600, GFX800 | ZFX600B<br>ZFX800B | | | | | |
| F-1000K, FX1000<br>F-1200K, FX1200<br>F-1600CB, F-1600B | – | – | ZF-800B | | | | | |
| – | RXE400-HQ(※2) | – | – | 有 | 100-450 | 100-200 | 20 (100V)<br>50 (200V)<br>120 (380V)<br>170 (450V) | 10 (100V)<br>35 (200V) |

(注意) 1.(※1)SHTの許容電圧変動範囲は、定格電圧の85 ～ 110%(AC)、75 ～ 110%(DC) です。　((※2) 印形式は定格電圧の70 ～ 110%(AC/DC) です。)

2.(※3) SHT操作電源は動作中においても許容電圧変動範囲以下にならないようにしてください。

3.(※4) GSXK125-Cで左側取付け(ユニットTB) の場合は焼損防止接点無しとなります。

### 表 11 － 2

| 遮断器形式 | | | | コイル焼損防止接点 | 電圧 (V) | 励磁電流(A) ピーク値<br>(最高電圧での値) |
|---|---|---|---|---|---|---|
| ヒューズフリー遮断器 | 漏電遮断器 | 漏電警報付 | ZCT内蔵 | | | |
| L-1000B<br>L-1200B | – | – | – | 有 | AC100-115 | 1.1 |
| | | | | | AC200-480 | 0.93 |
| | | | | | DC24 | 2.52 |
| | | | | | DC48 | 1.55 |
| | | | | | DC100-115 | 0.67 |
| | | | | | DC200-230 | 0.35 |
| F-1600EB<br>F-1600ED | – | – | – | 無(※1) | AC100-120 | 0.014 |
| | | | | | AC200-240 | 0.014 |
| | | | | | AC380-450 | 0.0065 |
| | | | | | DC24 | 0.03 |
| | | | | | DC48 | 0.03 |
| | | | | | DC100-120 | 0.011 |
| | | | | | DC200-240 | 0.011 |
| F-2000EB<br>F-2000ED<br>F-2500E<br>F-2500ED<br>F-3200EB | – | – | – | 有 | AC100-115 | 1.1 |
| | | | | | AC200-240 | 0.4 |
| | | | | | AC380-480 | 0.93 |
| | | | | | DC24 | 2.52 |
| | | | | | DC48 | 1.55 |
| | | | | | DC100-115 | 0.67 |
| | | | | | DC200-230 | 0.35 |

(注意) 1. SHTの許容電圧変動範囲は、定格電圧の70 ～ 110%です。

2. SHT操作電源は動作中においても許容電圧変動範囲以下にならないようにしてください。

3.(※1)連続で励磁してもコイルは焼損しませんので、連続定格で使用できます。

### 電圧引外し装置の接続方法

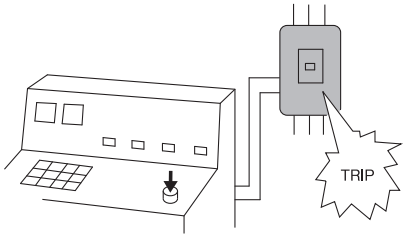


結線図と端子記号

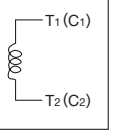


( )内記号は、下記機種の場合

L-1000B, L-1200B
F-1600E, F-1600ED, F-2000E, F-2000ED
F-2500E, F-2500ED

a. 主回路電源と操作回路電源が同一の場合

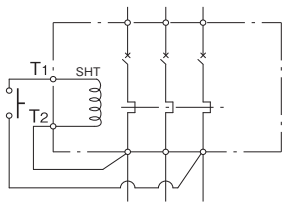


図11－1

b. 焼損防止接点付きの場合

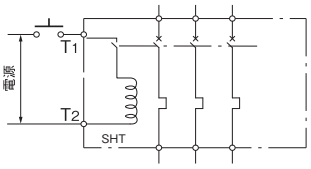


図11－2

c. 操作回路を別電源よりとる場合

2000A フレーム以上の DC 用 SHTについてはプラス極をA-1端子(COM)に接続してください。

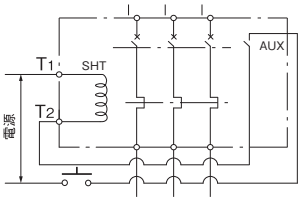


図11－3

## ●不足電圧引外し装置(UVT)

電源電圧が70～35%に低下した場合に遮断器を自動遮断させる装置です。

UVT回路には回路保護のため小形ヒューズフリー遮断器またはヒューズを設置してください。

表11－3

| 遮断器形式 | | 電圧（V） | 入力（VA） | 励磁電流（mA） |
|---|---|---|---|---|
| ヒューズフリー遮断器 | 漏電遮断器 | | | |
| FXK60-HQ | － | AC/DC100-130V<br>AC200-250V<br>AC380-480V | 5 | － |
| FXK125-HQ | RXK125-HQ | | | |
| LXK125 | － | | | |
| FXK250-HQ | RXK250-HQ | | | |
| L-225E<br>S-400S, F-400FB, L-400E | － | AC100（50Hz）<br>AC200（50Hz）<br>AC400（50Hz）<br>AC110（60Hz）<br>AC220（60Hz）<br>AC440（60Hz） | 20 | － |
| SX400, FX400 | － | | | |
| － | RXE400-HQ | AC100-110/120-130 切換<br>AC200-220/230-250 切換<br>AC380-415/440-480 切換<br>DC100/110 切換 | 5 | － |
| F-1600EB, F-1600ED | － | AC100-110 | 1.5 | － |
| | | AC115-120 | 1.6 | |
| | | AC200-220 | 2.4 | |
| | | AC230-240 | 2.9 | |
| | | AC380-415 | 2.1 | |
| | | AC440-450 | 2.3 | |
| | | DC24 | － | 29 |
| | | DC100-120 | | 13 |
| | | DC200-240 | | 11 |
| L-1000B, L-1200B<br>F-2000EB, F-2000ED<br>F-2500E, F-2500ED<br>F-3200EB | － | AC100-120 | 5 | － |
| | | AC200-240 | | |
| | | AC380-450 | | |
| | | DC24 | － | 22.7 |
| | | DC100-115 | | 6 |

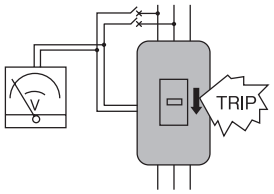


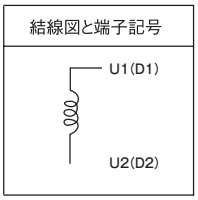


## ●テストリード線(TBL)

テストボタンを押す代わりに, 漏電遮断器を遠方からテスト動作させる装置です。

なおリード線には電圧を印加しないでください。

またテスト回路は微小電流ですので, 使用するスイッチは信頼性のあるものを

ご使用ください。

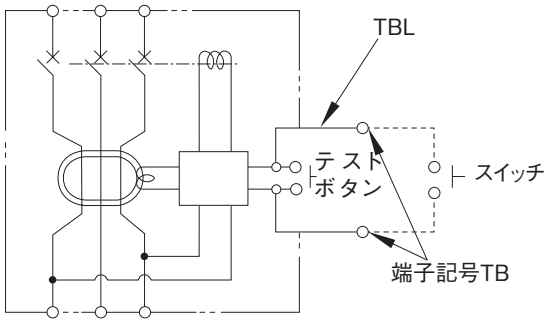


（注意） TBL複数での並列接続は行わないでください。
スイッチ1つに対し、接続可能なTBLは1つまでです。

## ●内部付属装置端子台(TBA)

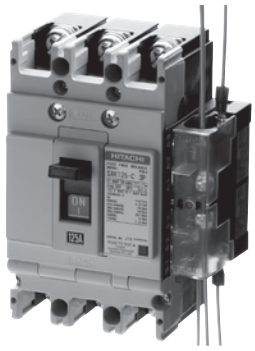

端子台(TBA)付
(縦引出し方式)

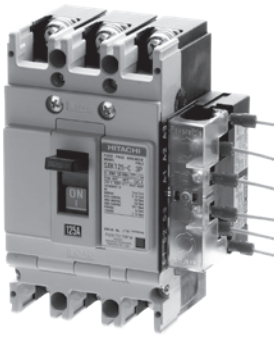

端子台(TBA)付
(横引出し方式)

端子台(TBA)　縦引出し／横引出し兼用

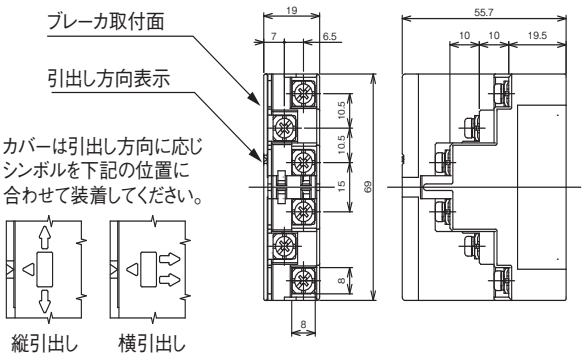


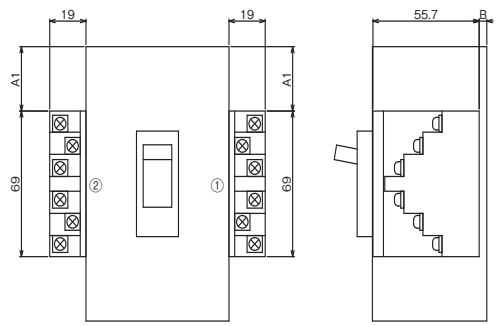


図(イ)

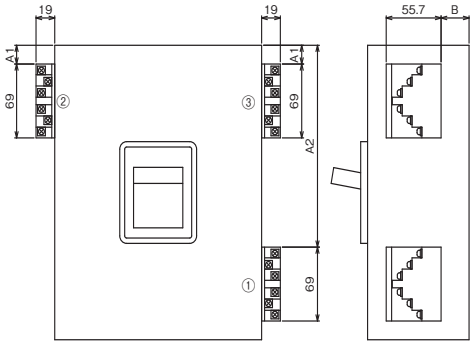


図（ロ）

（注意） 横引出しの場合は、M3.5用丸形圧着端子をご使用ください。

表11－4　TBA寸法一覧表

（単位：mm）

| ヒューズフリー遮断器 | | 漏電遮断器 | | 漏電警報付（※1） | 単３中性線欠相保護付 | 端子ねじ径（締付トルク） | A1 | A2 | B（※2） | 図 | 端子台取付位置 | | |
|---|---|---|---|---|---|---|---|---|---|---|---|---|---|
| | | | | | | | | | | | AL, AUX（合計接点数） | | SHT TBL |
| | | | | | | | | | | | 1C, 2C | 3C,4C | |
| SXK60-C | SXK125-C | EXK60-C | EXK125-C | GSXK125-C | SXKN125-C | M3.5 (0.9-1.2N・m) | 30.5 | － | 4 | (イ) | ① | － | ①(2P) ②(3P) |
| FXK60-S | FXK125-SA | RXK60-S | RXK125-SA | | EXKN125-C | | | | | | | | |
| FXK50-HU | FXK60-H | RXK125-S | | GFXK125-H | － | | 40.5 | － | 4 | (イ) | ① | － | ①(2P) ②(3P) |
| FXK125-S | FXK125-H | RXK125-H | | | | | | | | | | | |
| － | | － | | GS-225C | SN225 EXN225 | | 4.5 | － | 0.5 | (イ) | ① | － | ② |
| SXK225 | | EXK225 | | － | － | | 48 | － | 12.5 | (イ) | ① | － | ② |
| FXE225-S | FXE225-H | RXK250-S | | GFXK250-H | － | | 48 | － | 4 | (イ) | ① | － | ② |
| FXK250-S | FXK250-H | RXK250-H | | | | | | | | | | | |
| S-400S | SX400 | EX400 | EX400B | GS-400C | SN400 | | 10.5 | － | 27.5 | (イ) | ① | －（※3） | ② |
| F-400FB | FX400 | RX400 | RX400B | GF-400C | EXN400 | | | | | | | | |
| L-225E | L-400E | | | | | | | | | | | | |
| S-600S | SX600 | EX600B | EX800B | GSX600 | － | | 17.5 | 188.5 | 28.5 | (ロ) | ① | ③ | ② |
| S-800S | SX800 | RX600B | RX800B | GSX800 | | | | | | | | | |
| F-600F | FX600 | | | GFX600 | | | | | | | | | |
| F-800F | FX800 | | | GFX800 | | | | | | | | | |
| F-800KB | | | | | | | | | | | | | |
| L-600E | L-800E | | | | | | | | | | | | |
| － | | RF-600FN | | － | － | | 17.5 | 188.5 | 66.5 | (ロ) | ① | ③ | (※4) |
| FX1000 | F-1000K | RF-800KN | | － | － | | 104.5 | 308.5 | 70 (105) | (ロ) | ① | ③ | ②(※4) |
| FX1200 | F-1200K | RF-1000CBN | RF-1000KN | | | | | | | | | | |
| F-1600CB | F-1600B | RF-1200CBN | RF-1200KN | | | | | | | | | | |

（注意） 1.（※1）SHTは漏電警報ユニット端子台引出し式のみ製作可能です。(GSXK125-Cを除く)
2.（※2）(　)内数値は漏電遮断器の場合の寸法を示します。
3.（※3）リード線引出し式のみ製作可能です。
4.（※4）RFシリーズのTBLの寸法については別途お問い合わせください。

（備考） 上記にない形式は別途お問い合わせください。

●内部付属装置端子台(TB2)

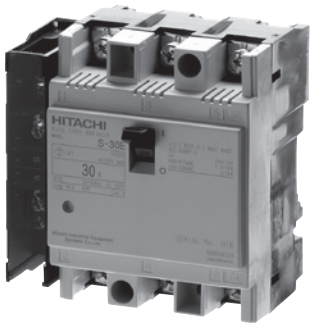

取付位置寸法図

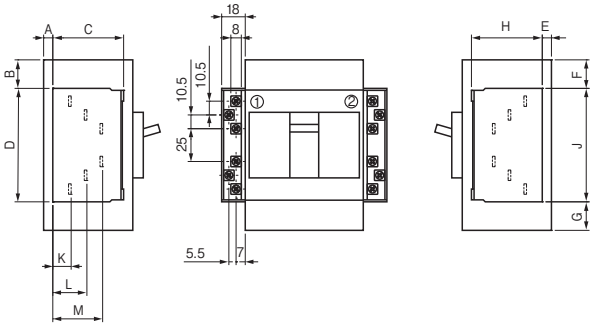


表 11-5　TB2 寸法一覧表

（単位：mm）

| 適用遮断器形式 | | A | B | C | D | E | F | G | H | J | K | L | M | 端子台取付位置 | |
|---|---|---|---|---|---|---|---|---|---|---|---|---|---|---|---|
| ヒューズフリー遮断器 | 漏電遮断器 | | | | | | | | | | | | | AL, AUX | SHT, TBL |
| S-30E, S-50EB | EB-30E, EB-50E | 14 | 5 | 44.5 | 86.5 | 14 | 5 | — | 44.5 | 86.5 | 10 | 22 | 34 | ① | ② |
| S-100EC | EB-100E | 14 | 7 | 44.5 | 86.5 | 14 | — | 15 | 44.5 | 86.5 | 10 | 22 | 34 | ① | ② |
| FXK60-HQ, FXK125-HQ | RXK125-HQ | 7 | 26.5 | 54 | 86.5 | 7 | 26.5 | — | 54 | 86.5 | 14 | 26 | 38 | ① | ② |
| LXK125 | — | 7 | 87.5 | 54 | 86.5 | 7 | 87.5 | — | 54 | 86.5 | 14 | 26 | 38 | ① | ② |
| FXK250-HQ | RXK250-HQ | 7 | 44 | 54 | 86.5 | 7 | 44 | — | 54 | 86.5 | 14 | 26 | 38 | ① | ② |
| — | RXE400-HQ | 41 | 79.5 | 54 | 86.5 | 26.5 | 79.5 | — | 52 | 92 | 14 | 26 | 38 | ① | ② |

（備考）　UVT付の場合は寸法が異なります。詳細はお問合せください。

## (2)外部付属装置

●丸スタッド(STB)

裏面接続用の丸スタッドです。

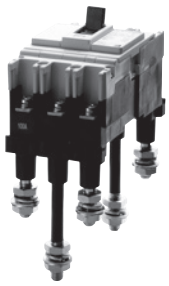

●バースタッド(BSD)

裏面接続用のバースタッドです。



●フラッシュプレート(GK, GKW)

化粧板にフラッシュプレートを用いて遮断器を埋込み取付けするものです。

・フラッシュプレートの標準塗装色はマンセル5Y7/1です。

・内部付属装置用端子台は取付け枠の裏面に取付けとなります。(専用端子台)

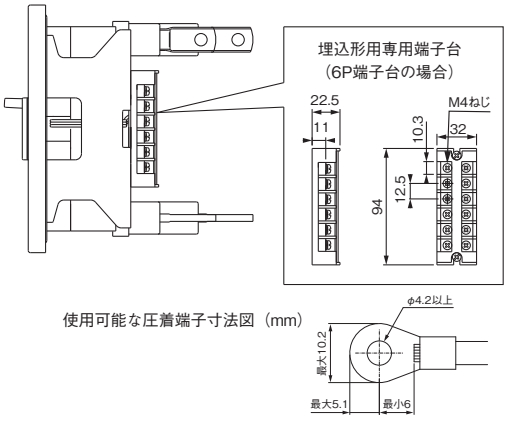


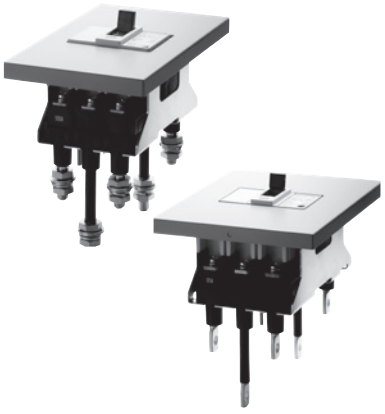

●プラグイン接続器(PK)

配電盤、分電盤などで遮断器の点検や交換の際、接続電線を取りはずさずに遮断器を手軽に着脱するための挿入接続器です。

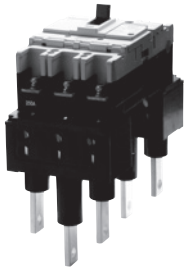

●機械的インターロック(MIW)

２台の遮断器のうち、いずれか一方だけが
投入可能にする機械的インターロック装置です。
詳細は 86 ページ参照

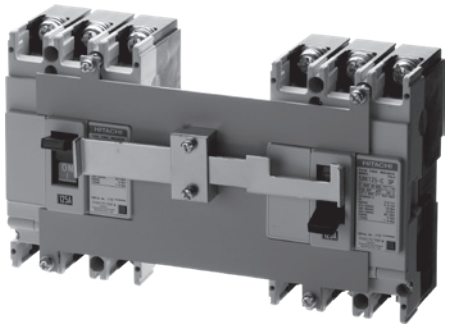

●外部操作装置

配電盤、制御盤などの盤面、扉などに取付け、外部より遮断器の
開閉操作ができるようにした装置でレバー形と丸形の
２種類があります。

・レバー形ハンドル(HA)
　一般の盤用です。盤・箱の扉側に取付けます。

詳細は89ページ参照



レバー形（HA）

・丸形ハンドル(HM)
　コントロールセンタ用です。遮断器本体と一体に
　組み立てられるので盤への組込み、調整が容易です。

詳細は93ページ参照



丸形（HM）

●電動操作式

遠隔操作により遮断器をＯＮ・ＯＦＦ操作する装置です。

・MMK-C, MMK
　モータの駆動を利用して遮断器のハンドルを操作する
　遠隔操作式遮断器。

詳細は95ページ参照



MMK-C

●引出形(PDK)

2000Aフレーム以上の大形遮断器の場合には, プラグイン接続
器と同じ目的にこの形のものが使用されます。
着脱を容易に行うための駆動機構が付加されています。

　引出機構の標準塗装色はマンセル5Y7/1です。

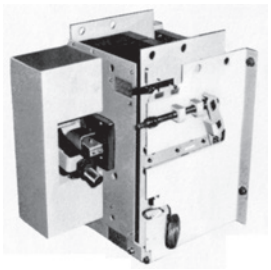

## ●ロックカバー(LC)

簡易的に遮断器のハンドルをロック（操作禁止を表示）する場合に使用します。
ON でロックした状態でも過電流が流れた場合、遮断器はトリップします。



表11-6　ロックカバー適用表

| 適用遮断器形式 | | | | | | ロックカバー形式 | 用途 |
|---|---|---|---|---|---|---|---|
| ヒューズフリー遮断器 | | 漏電遮断器 | | 漏電警報付 | 単３中性線<br>欠相保護付 | ZCT 内蔵 | | |
| B-50E | B-100E | – | | – | – | – | LCBH1（1P）<br>LCBH2（2P）<br>LCBH3（3P） | 非常用電源回路等<br>操作禁止回路表示<br>及びロック |
| BX50 | BX50W | EBX50 | EBX50W | – | – | – | LC-BX | |
| S-30E<br>S-100EC | S-50EB | EB-30E<br>EB-100E | EB-50E | GS-50E<br>GS-100E | – | – | LC-03 | |
| SXK60-C<br>FXK60-S | SXK125-C<br>FXK125-SA | EXK60-C<br>RXK60-S | EXK125-C<br>RXK125-SA | GSXK125-C | SXKN125-C<br>EXKN125-C | – | LC-4J | |
| FXK50-HU<br>FXK125-S | FXK60-H<br>FXK125-H | RXK125-S | RXK125-H | GFXK125-H | – | ZFXK125-H | LC-4J | |
| FXK60-HQ | | – | | – | – | – | ○ | |
| FXK125-HQ | | RXK125-HQ | | – | – | – | ○ | |
| LXK125 | | – | | – | – | – | ○ | |
| SXK225 | | EXK225 | | – | – | – | LC-2F | |
| – | | – | | GS-225C | SN225<br>EXN225 | – | LC-4E | |
| FXE225-S<br>FXK250-S | FXE225-H<br>FXK250-H | RXK250-S | RXK250-H | GFXK250-H | – | ZFXK250-H | LC-4J | |
| FXK250-HQ | | RXK250-HQ | | – | – | – | ○ | |

（備考） ロックカバー形式内の○については別途ご照会ください。

## ●ハンドルロック(HL)

遮断器を ON 又は OFF のいずれかの
状態にロックする装置です。
南京錠を使用しています。
ON でロックした状態でも過電流が
流れた場合、遮断器はトリップします。

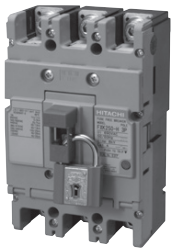

（イ）

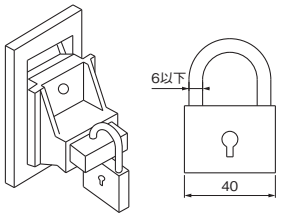


（南京錠は上図のものをご用意ください。）

（ロ）

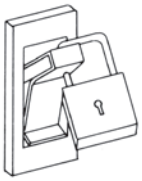

（南京錠添付）

（ハ）

表11－7　ハンドルロック適用表

| 適用遮断器形式 | | | | | | | ハンドルロック形式 | ロックカバー形式 | 参考図 |
|---|---|---|---|---|---|---|---|---|---|
| ヒューズフリー遮断器 | | 漏電遮断器 | | 漏電警報付 | 単３中性線<br>欠相保護付 | ZCT 内蔵 | | | |
| SXK60-C<br>FXK60-S | SXK125-C<br>FXK125-SA | EXK60-C<br>RXK60-S | EXK125-C<br>RXK125-SA | GSXK125-C | SXKN125-C<br>EXKN125-C | – | HL-4J | LC-4J | （イ） |
| FXK50-HU<br>FXK125-S | FXK60-H<br>FXK125-H | RXK125-S | RXK125-H | GFXK125-H | – | ZFXK125-H | HL-4J | LC-4J | （イ） |
| FXK60-HQ | | – | | – | – | – | ○（※1） | – | （イ） |
| FXK125-HQ | | RXK125-HQ | | – | – | – | ○（※1） | – | （イ） |
| LXK125 | | – | | – | – | – | ○（※1） | – | （イ） |
| SXK225 | | EXK225 | | – | – | – | HL-2F | LC-2F | （イ） |
| – | | – | | GS-225C | SN225<br>EXN225 | – | HL-4E | LC-4E | （イ） |
| FXE225-S<br>FXK250-S | FXE225-H<br>FXK250-H | RXK250-S | RXK250-H | GFXK250-H | – | ZFXK250-H | HL-4J | LC-4J | （イ） |
| FXK250-HQ | | RXK250-HQ | | – | – | – | ○ | – | （イ） |
| S-400S<br>F-400FB<br>L-225E | SX400<br>FX400<br>L-400E | EX400<br>RX400 | EX400B<br>RX400B | GS-400C<br>GF-400C | SN400<br>EXN400 | ZFX400B | HL-5 | – | （ハ） |
| – | | RXE400-HQ | | – | – | – | ○ | – | （ロ） |
| S-600S<br>S-800S<br>F-600F<br>F-800F<br>F-800KB<br>L-600E | SX600<br>SX800<br>FX600<br>FX800<br><br>L-800E | EX600B<br>RX600B<br>RF-600FN | EX800B<br>RX800B | GSX600<br>GSX800<br>GFX600<br>GFX800 | – | ZFX600B<br>ZF-600B<br>ZFX800B | HL-6B | – | （ハ） |
| F-1000K<br>F-1200K<br>F-1600CB | FX1000<br>FX1200<br>F-1600B | RF-800KN<br>RF-1000CBN<br>RF-1200CBN | RF-1000KN<br>RF-1200KN | – | – | ZF-800B | HL-6B | – | （ハ） |

（注意） 1.（※1）南京錠は右図のものをご用意ください。
（備考） ハンドルロック形式内の○については別途ご照会ください。

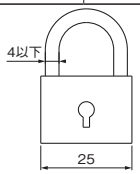

## ●端子カバー

遮断器の充電部の露出を防ぐために使用します。

端子カバーには、表面形（TMC）、裏面形（BTC）があります。

また、表面形にはショートタイプをご用意している機種もありますので、遮断器の形式、目的用途に合わせて選定ください。

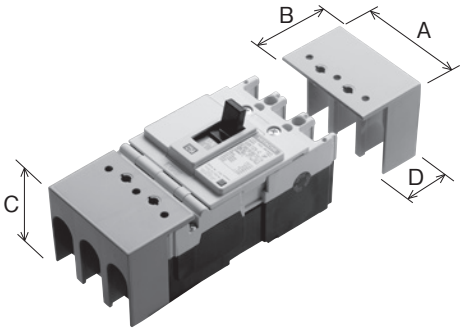


### 表 11 － 8　表面形端子カバー（TMC）適用形式及び寸法一覧表

| 適用遮断器形式 | | | | | | | 端子カバー | | 寸法（mm） | | | | 取付け方式 |
|---|---|---|---|---|---|---|---|---|---|---|---|---|---|
| ヒューズフリー遮断器 | | 漏電遮断器 | | 漏電警報付 | 単３中性線欠相保護付 | ZCT 内蔵 | 形式 | 極数 | A | B | C | D | |
| S-30E | S-50EB | EB-30E | EB-50E | GS-50E | － | － | TMC-0G | 2 | 50 | 19.5 | 55.5 | 5 | ワンタッチ式 |
| | | | | | | | | 3 | 75 | 19.5 | 55.5 | 5 | |
| S-100EC | | EB-100E | | GS-100E | － | － | TMC-0H | 3 | 75 | 20.5 | 55.5 | 5 | |
| SXK60-C | SXK125-C | EXK60-C | EXK125-C | GSXK125-C | SXKN125-C | － | TMC-1（標準） | 2 | 50 | 48.5 | 60 | 28.5 | |
| FXK60-S | FXK125-SA | RXK60-S | RXK125-SA | | EXKN125-C | | | 3 | 75 | 48.5 | 60 | 28.5 | |
| | | | | | | | TMC-1S（ショート） | 2 | 50 | 24.5 | 56 | 5 | |
| | | | | | | | | 3 | 73 | 24.5 | 56 | 5 | |
| | | | | | | | TMC-2D（ロング） | 2 | 50 | 58.5 | 58.5 | 36 | |
| | | | | | | | | 3 | 75 | 58.5 | 58.5 | 36 | |
| FXK50-HU | FXK60-H | RXK125-S | RXK125-H | GFXK125-H | － | ZFXK125-H | TMC-2C | 2 | 60 | 64 | 62.5 | 36 | |
| FXK125-S | FXK125-H | | | | | | | 3 | 89.5 | 64 | 62.5 | 36 | |
| FXK60-HQ | | － | | － | － | － | ○ | 4 | 100 | 47 | 65.5 | 25 | |
| FXK125-HQ | | RXK125-HQ | | － | － | － | ○ | 4 | 120 | 62 | 65.5 | 40 | |
| LXK125 | | － | | － | － | － | ○ | 3 | 90 | 62 | 65.5 | 40 | |
| | | | | | | | | 4 | 120 | 62 | 65.5 | 40 | |
| SXK225 | | EXK225 | | GS-225C | SN225 | ZFXK250-H | TMC-4J（標準） | 3 | 105 | 73.5 | 56 | 50 | |
| FXE225-S | FXE225-H | RXK250-S | RXK250-H | GFXK250-H | EXN225 | | TMC-4JS（ショート） | 3 | 105 | 27.5 | 51 | 4 | |
| FXK250-S | FXK250-H | | | | | | | | | | | | |
| FXK250-HQ | | RXK250-HQ | | － | － | － | ○ | 4 | 140 | 70 | 65.5 | 40 | |
| S-400S | SX400 | EX400 | EX400B | GS-400C | SN400 | ZFX400B | TMC-5C（※1） | 3 | 147 | 150 | 100 | 112.5 | |
| F-400FB | FX400 | RX400 | RX400B | GF-400C | EXN400 | | TMC-5BM（W ターミナル用） | 3 | 175 | 149 | 98 | 112 | ねじ止め式 |
| L-225E | L-400E | | | | | | TMC-5B（※1） | 4 | 179 | 147.5 | 99 | 110 | |
| － | | RXE400-HQ | | － | － | － | ○ | 4 | 240 | 148 | 105 | 110 | |
| S-600S | SX600 | EX600B | EX800B | GSX600 | － | ZFX600B | TMC-5D | 3 | 210 | 154 | 94.5 | 129 | |
| S-800S | SX800 | RX600B | RX800B | GSX800 | | ZFX800B | | | | | | | |
| F-600F | FX600 | RF-600FN（電源側のみ） | | GFX600 | | ZF-600B | | | | | | | |
| F-800F | FX800 | | | GFX800 | | （電源側のみ） | | 4 | 280 | 154 | 94.5 | 129 | |
| F-800KB | | | | | | | | | | | | | |
| L-600E | L-800E | | | | | | | | | | | | |
| F-1000K | F-1200K | RF-800KN（電源側のみ） | | － | － | ZF-800B | TMC-6 | 3 | 210 | 159 | 145 | 129 | |
| F-1600CB | F-1600B | RF-1000KN（電源側のみ） | | | | （電源側のみ） | | 4 | 280 | 159 | 145 | 129 | |
| | | RF-1200KN（電源側のみ） | | | | | | | | | | | |
| FX1000 | FX1200 | RF-1000CBN（電源側のみ） | | － | － | － | TMC-6B | 3 | 210 | 159 | 141 | 129 | |
| | | RF-1200CBN（電源側のみ） | | | | | | | | | | | |

（注意）1.（※1）TMC-5C, TMC-5Bには相間部のバリアが付いておりません。電源側には本体に付属の相間バリア(PHS-5B) を併用してください。
2. 電動操作付の場合は標準の端子カバーは取付けできません。電動操作付本体発注の際に「TMC付」とご指定ください。
3. 機械的インターロック付の場合は標準の端子カバーは取付けできません。端子カバーをご用命の際は「MIW用TMC」とご指定ください。
4. 丸形外部操作ハンドル付の場合は標準の端子カバーは取付けできません。端子カバーをご用命の際は「HM用TMC」とご指定ください。
5. 密着取付けで端子カバーをご使用される場合はご照会ください。
6. ショートタイプの端子カバーをご使用の場合、電線端末部は必ず絶縁キャップ等で絶縁処理を行ってください。
7. TMC-4JはCB150-8をご使用の場合、取付けできません。TMC-4JSと絶縁キャップ、又は絶縁テープ等で絶縁処理を行ってご使用ください。
8. TMC-1はCB60-8をご使用の場合、取付けできません。TMC-2Dをご使用ください。
9. TMC-1Sは絶縁キャップ付きのCB60-8をご使用の場合、取付けできません。TMC-2Dをご使用ください。
10. TMC-2CはCB100-8をご使用の場合、取付けできません。絶縁キャップ又は絶縁テープで絶縁処理を行ってご使用ください。
11. FXK250-HQ, RXK250-HQ用端子カバーはCB150-8をご使用の場合、取付けできません。絶縁キャップ又は絶縁テープで絶縁処理を行ってご使用ください。

### 表11－9　裏面形端子カバー(BTC)適用形式一覧表

| 適用遮断器形式 | | | | | | | 端子カバー | | 取付け方式 |
|---|---|---|---|---|---|---|---|---|---|
| ヒューズフリー遮断器 | | 漏電遮断器 | | 漏電警報付 | 単３中性線欠相保護付 | ZCT内蔵 | 形式 | 極数 | |
| SXK60-C | SXK125-C | EXK60-C | EXK125-C | GSXK125-C | SXKN125-C | － | BTC-1 | 2 | ワンタッチ式 |
| FXK60-S | FXK125-SA | RXK60-S | RXK125-SA | | EXKN125-C | | | 3 | |
| FXK50-HU | FXK60-H | RXK125-S | RXK125-H | GFXK125-H | － | ZFXK125-H | BTC-2C | 2 | |
| FXK125-S | FXK125-H | | | | | | | 3 | |
| FXK60-HQ | | － | | － | － | － | ○ | 4 | |
| FXK125-HQ | | RXK125-HQ | | － | － | － | ○ | 4 | |
| LXK125 | | － | | － | － | － | ○ | 3 | |
| | | | | | | | | 4 | |
| SXK225 | | EXK225 | | GS-225C | SN225 | ZFXK250-H | BTC-4J | 3 | |
| FXE225-S | FXE225-H | RXK250-S | RXK250-H | GFXK250-H | EXN225 | | | | |
| FXK250-S | FXK250-H | | | | | | | | |
| FXK250-HQ | | RXK250-HQ | | － | － | － | ○ | 4 | |
| S-400S | SX400 | EX400 | EX400B | GS-400C | SN400 | ZFX400B | BTC-5B | 3 | ねじ止め式 |
| F-400FB | FX400 | RX400 | RX400B | GF-400C | EXN400 | | | | |
| L-225E | L-400E | | | | | | | 4 | |
| － | | RXE400-HQ | | － | － | － | ○ | 4 | |

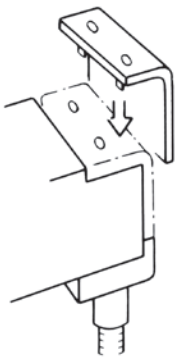

（注意）1. 電動操作付の場合は標準の端子カバーは取付けできません。電動操作付本体発注の際に「BTC付」とご指定ください。
2. 機械的インターロック付の場合は標準の端子カバーは取付けできません。端子カバーをご用命の際は「MIW用BTC」とご指定ください。
3. 丸形外部操作ハンドル付の場合は標準の端子カバーは取付けできません。端子カバーをご用命の際は「HM用BTC」とご指定ください。
4. 600Aフレーム以上は端子部が露出していないためBTCは準備しておりません。。

# ●機械的インターロック（MIW）詳細

## ■外形寸法図

（単位：mm） **MIW**

### ヒューズフリー遮断器 125Aフレーム以下2極品

| MIW形式 | 適用機種 | A | B | C | D | F | G | N | P | Q | R | S | T |
|---|---|---|---|---|---|---|---|---|---|---|---|---|---|
| MIW-2E | SXK60-C<br>FXK60-S<br>SXK125-C<br>FXK125-SA | 87 | 139 | 130 | 61.5 | 110<br>～111 | M4<br>又は<br>φ5 | 25 | 13 | 35 | 20 | 31 | 35 |
| MIW-3H | FXK50-HU<br>FXK60-H<br>FXK125-S<br>FXK125-H | 100 | 160 | 150 | 74.5 | 130 | | 30 | 14 | 40 | 30 | 43.5 | 40 |

（注意） 1. 裏面取付け（STB, BSD） の場合はD寸法が異なります。また表面取付けと裏面取付けでは部品が異なりますので発注の際には，その旨ご指定ください。
2. 標準の端子カバー（TMC, BTC）は取付けできませんので，別途ご照会ください。
3. MIW-2Eは付属のスペーサを使用して取付けてください。

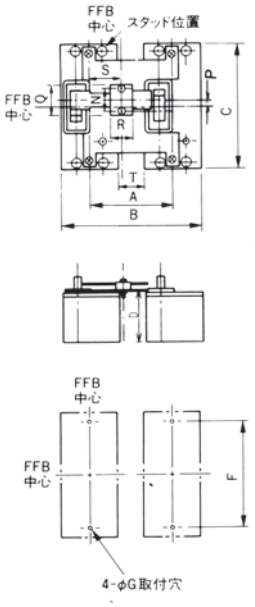


### ヒューズフリー遮断器 400A フレーム以下 3 極品

| MIW形式 | 適用機種 | せん孔図 | A | B | C | D | E | F | G | N | P | Q | R | S |
|---|---|---|---|---|---|---|---|---|---|---|---|---|---|---|
| MIW-2E | SXK60-C<br>FXK60-S<br>SXK125-C<br>FXK125-SA | （イ） | 145 | 220 | 130 | 61.5 | 25 | 110<br>～111 | M4<br>又は<br>φ5 | 25 | 13 | 35 | 20 | 72.5 |
| MIW-3H | FXK50-HU<br>FXK60-H<br>FXK125-S<br>FXK125-H | （ロ） | 160 | 250 | 150 | 74.5 | 30 | 130 | | 30 | 24 | 40 | 30 | 80 |
| MIW-4L | SXK225 | （ロ） | 175 | 280 | 165 | 71 | 35 | 126 | | 30 | 22.5 | 40 | 30 | 87.5 |
| MIW-4M | FXE225-S<br>FXE225-H<br>FXK250-S<br>FXK250-H | （ロ） | 175 | 280 | 165 | 71 | 35 | 126 | | 30 | 22.5 | 40 | 30 | 87.5 |
| MIW-5F | SX400<br>FX400 | （ハ） | 210 | 350 | 257 | 107 | 44 | 194 | M6<br>又は<br>φ7 | 30 | 12.5 | 40 | 30 | 105 |
| MIW-5D | F-400FB<br>S-400S<br>L-225E<br>L-400E | （ハ） | 210 | 350 | 257 | 107 | 44 | 194 | | 30 | 11.5 | 40 | 30 | 105 |

（注意） 1. 裏面取付け（STB, BSD） の場合はD寸法が異なります。また表面取付けと裏面取付けでは部品が異なりますので発注の際には，その旨ご指定ください。
2. 標準の端子カバー（TMC, BTC）は取付けできませんので、別途ご照会ください。

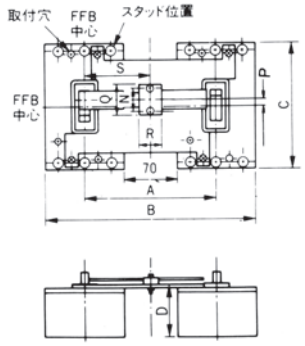


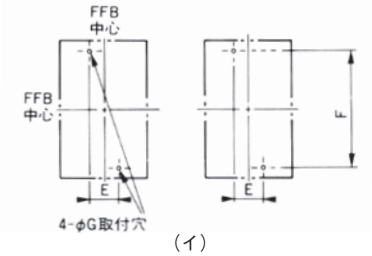

（イ）

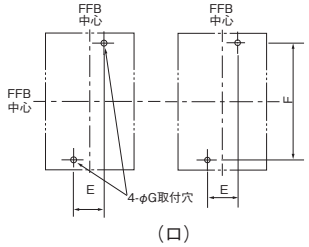

（ロ）

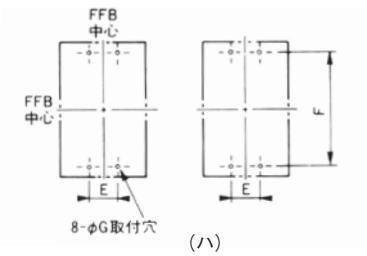

（ハ）

### ヒューズフリー遮断器 250A フレーム以下 4 極品

| 形式 | 適用機種 | A | B | C | D | E | F | G | H | J | K | L | M | N | P | Q |
|---|---|---|---|---|---|---|---|---|---|---|---|---|---|---|---|---|
| ○ | FXK60-HQ | 120 | 220 | 130 | 58 | 68 | 33 | 15 | − | 63 | 70 | 52 | R1 | 25 | 111 | M4 ねじ穴<br>又はφ5穴 |
| ○ | FXK125-HQ | 130 | 250 | 130 | 58 | 68 | 33 | 15 | − | 63 | 86 | 52 | R1 | 30 | 111 | M4 ねじ穴<br>又はφ5穴 |
| ○ | LXK125 | 130 | 250 | 191 | 58 | 68 | 33 | 15 | 30.5 | 32.5 | 86 | 52 | R1 | 30 | 172 | M4 ねじ穴<br>又はφ5穴 |
| ○ | FXK250-HQ | 150 | 290 | 165 | 58 | 68 | 33 | 15 | − | 63 | 100 | 52 | R1 | 35 | 126 | M4 ねじ穴<br>又はφ5穴 |

（注意） UVT付きの場合はご照会ください。
（備考） 標準の端子カバー（TMC, BTC）が取付けできます。

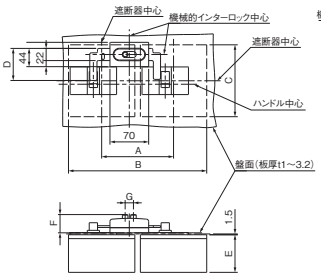


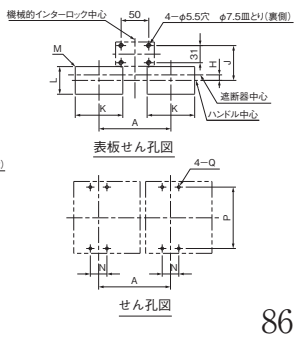

# ●機械的インターロック（MIW）詳細

（単位：mm）

## ヒューズフリー遮断器 400Aフレーム以下4極品

| 形式 | 適用機種 | A | B | C | D | E | F | G | N | P | Q | R | S |
|---|---|---|---|---|---|---|---|---|---|---|---|---|---|
| MIW-5D | L-225E, S-400S<br>F-400FB, L-400E | 255 | 440 | 257 | 107 | 44 | 194 | M10<br>又は<br>φ 12 | 30 | 11.5 | 40 | 30 | 128 |

（注意） 1. 裏面取付け（BSD） の場合はD寸法が異なります。D寸法が異なります。また表面取付けと裏面取付けでは部品が異なりますので発注の際には，その旨ご指定ください。
2. 標準の端子カバー（TMC, BTC）は取付けできませんので、別途ご照会ください。

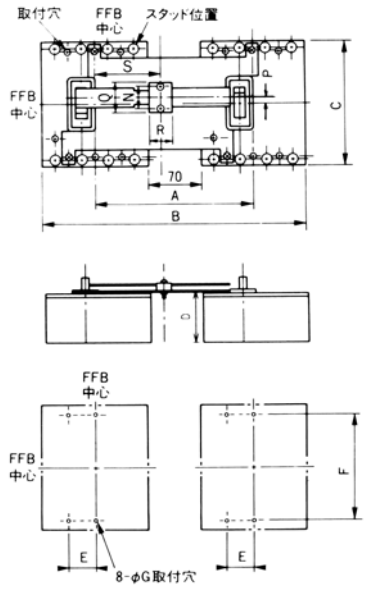


## ヒューズフリー遮断器 600Aフレーム以上3極品

| 形式 | 適用機種 | A | B | C | D | E | F | G | H | J | K | L | M |
|---|---|---|---|---|---|---|---|---|---|---|---|---|---|
| MIW-5G | SX600, FX600<br>SX800, FX800 | 280 | 490 | 274 | 110 | 70 | 70 | 243 | M6<br>又は<br>φ 7 | 48 | — | 121.5 | 121.5 |
| MIW-5 | S-600S, F-600F, L-600E,<br>S-800S, F-800F, F-800KB,<br>L-800E | 280 | 490 | 274 | 110 | 70 | 70 | 243 | | 5 | — | 121.5 | 121.5 |
| MIW-8 | F-1000K, FX1000,<br>F-1200K, FX1200 | 280 | 490 | 410 | 168 | 70 | 70 | 380 | M8<br>又は<br>φ 10 | 17.5 | — | 190 | 190 |
| MIW-8D | F-1600CB, F-1600B | 318 | 528 | 410 | 244 | 70 | 70 | 380 | | — | — | 190 | 190 |

（注意） 1. BSD の場合はD寸法が異なります。(FX1000, FX1200, F-1000K, F-1200Kを除く）

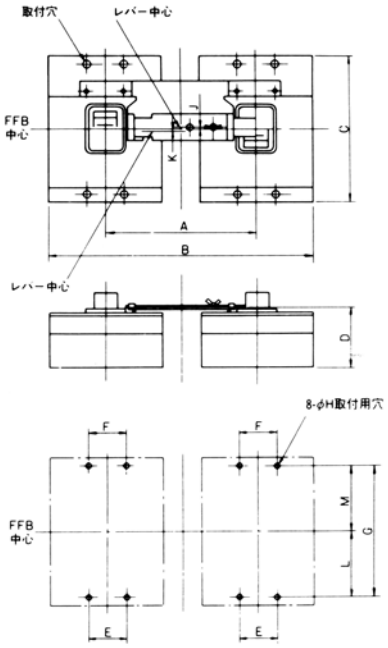


## ヒューズフリー遮断器 600Aフレーム以上4極品

| 形式 | 適用機種 | A | B | C | D | E | F | G | H | J | K | L | M |
|---|---|---|---|---|---|---|---|---|---|---|---|---|---|
| MIW-5 | F-600F, L-600E,<br>F-800F, F-800KB, L-800E | 350 | 630 | 274 | 110 | 70 | 70 | 243 | M6<br>又は<br>φ 7 | 5 | — | 121.5 | 121.5 |
| MIW-8 | F-1000K, F-1200K | 350 | 630 | 410 | 168 | 70 | 70 | 380 | M8<br>又は<br>φ 10 | 17.5 | — | 190 | 190 |

（注意） 1. BSD の場合はD寸法が異なります。(F-1000K, F-1200Kを除く）
2. F-1600CB, F-1600B用は別途ご照会ください。

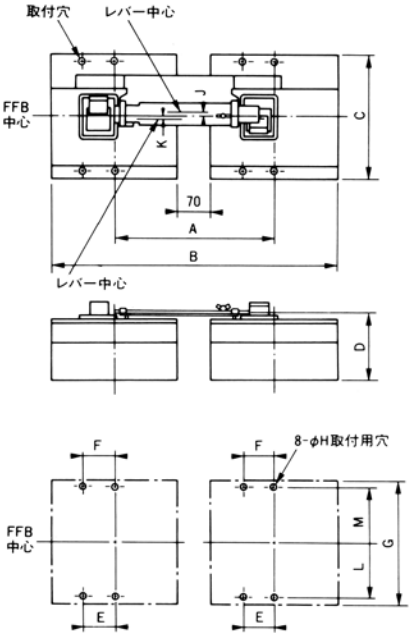

## 漏電遮断器（30 ～ 800Aフレーム）

| MIW形式 | 適用機種 | A | | B | | C | D | E | | F | G | N | P |
|---|---|---|---|---|---|---|---|---|---|---|---|---|---|
| | | 3P | 4P | 3P | 4P | | | 3P | 4P | | | | |
| MIW-2E | EXK60-C, RXK60-S, EXK125-C, RXK125-SA | 145 | — | 220 | — | 130 | 61.5 | 25 | — | 110 ～111 | M4 又は φ5 | 25 | 13 |
| MIW-3H | RXK125-S, RXK125-H | 160 | — | 250 | — | 150 | 74.5 | 30 | — | 130 | | 30 | 24 |
| MIW-4L | EXK225 | 175 | — | 280 | — | 165 | 71 | 35 | — | 126 | | 30 | 7.5 |
| MIW-4M | RXK250-S, RXK250-H | 175 | — | 280 | — | 165 | 71 | 35 | — | 126 | | 30 | 7.5 |
| MIW-5F | EX400B, RX400B | 210 | — | 350 | — | 257 | 107 | 44 | — | 194 | M6 又は φ7 | 30 | 12.5 |
| MIW-5G | EX600B, RX600B, EX800B, RX800B | 280 | — | 490 | — | 274 | 109 | 70 | — | 243 | | 43 | 48 |

（注意） 1. 裏面取付け（STB, BSD）の場合はD寸法が異なります。また 表面取付け と 裏面取付け では部品が異なりますので発注の際にはその旨ご指定ください。
2. 標準の端子カバー（TMC, BTC）は取付けできませんので、別途ご照会ください。
3. EX400, RX400用は、別途ご照会ください。寸法はMIW-5Fと同一です。

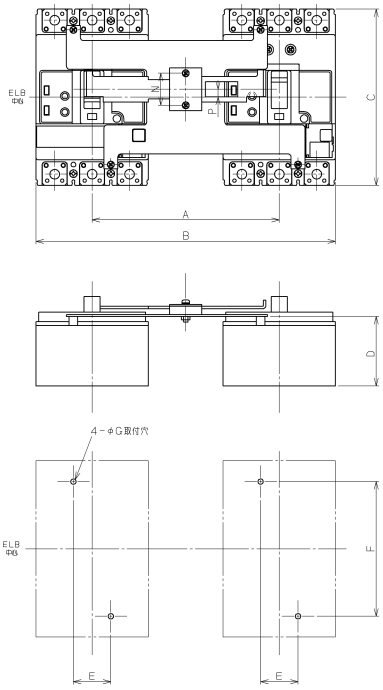


## 漏電遮断器 400A フレーム以下 4 極品

| 形式 | 適用機種 | A | B | C | D | E | F | G | H | J | K | L | M | N | P | Q |
|---|---|---|---|---|---|---|---|---|---|---|---|---|---|---|---|---|
| ○ | RXK125-HQ | 130 | 250 | 130 | 58 | 68 | 33 | 15 | — | 63 | 86 | 52 | R1 | 30 | 111 | M4 ねじ穴 又は φ 5 穴 |
| ○ | RXK250-HQ | 150 | 290 | 165 | 58 | 68 | 33 | 15 | — | 63 | 100 | 52 | R1 | 35 | 126 | M4 ねじ穴 又は φ 5 穴 |
| ○ | RXE400-HQ | 250 | 446 | 257 | 74(※1) | 103 | 33 | 47.5 | — | 83.5 | 118 | 92 | R6 | 44 | 194 | M6 ねじ穴又 はφ 7 穴 |

（注意） 1. (※1) 裏面取付け (BSD) の場合はD寸法が異なります。
2. UVT付きの場合はご照会ください。
(備考) RXK125-HQ, RXK250-HQは標準の端子カバー (TMC, BTC)が取付けできます。
RXE400-HQは端子カバー (TMC, BTC)が取付けできません。

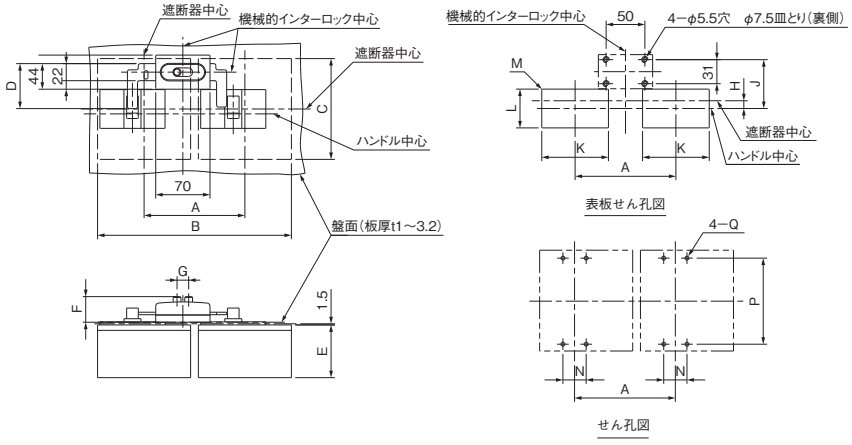

## ●レバー形ハンドル(HA)詳細




**ハンドルインターロック**

遮断器の不必要な操作を防ぐためのもので、操作ハンドル“ON”又は“OFF”の状態で施錠できます。

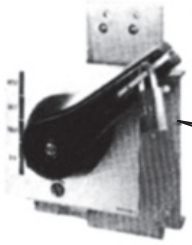

施錠は３個まで可能です

**扉インターロック解錠装置**

遮断器“ON”状態のままで扉を開きたい場合に操作する装置で、ツマミをドライバー等で矢印方向(反時計方向)に回転することにより、扉インターロックの解錠ができます。

**簡単な取付け**

扉の表面側より、指示銘板と一緒にねじ止めするだけです。
なお、取付けねじはハンドルの下部に隠れますので扉面の体裁を損なうことはありません。

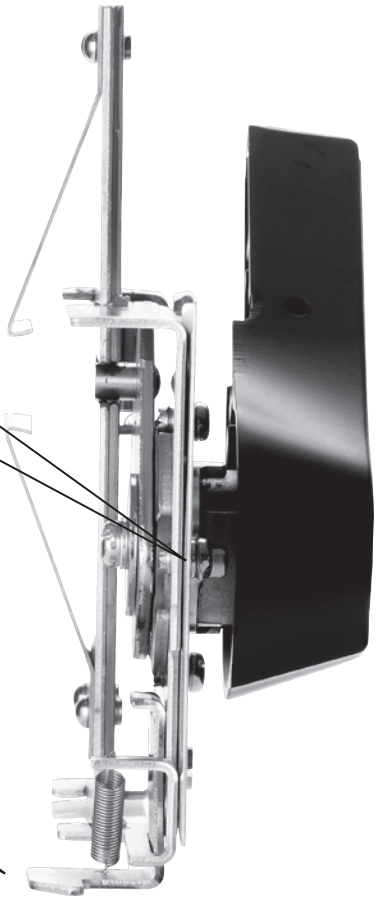

**扉インターロック**

操作ハンドルを“OPEN”の位置に操作したときのみ扉を開くことができ、“ON”及び“OFF”の状態では開くことができないようにしたインターロック装置です。

# ■外形寸法図およびせん孔図（ヒューズフリー遮断器・漏電遮断器）

（単位：mm）

図11−4

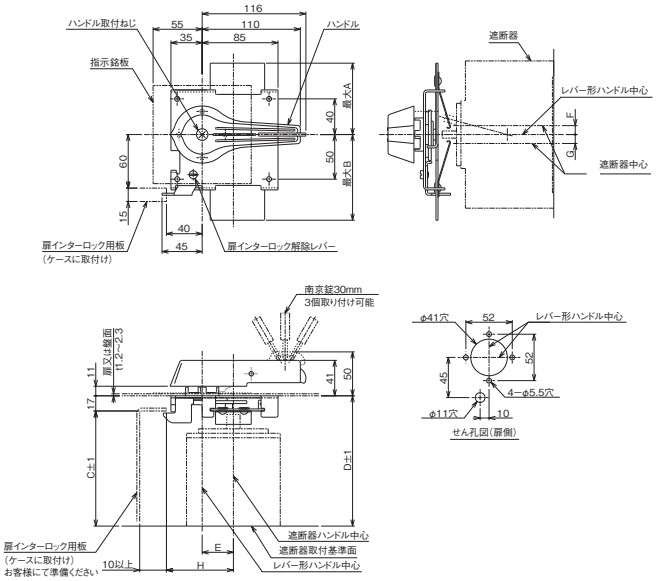


図11−5

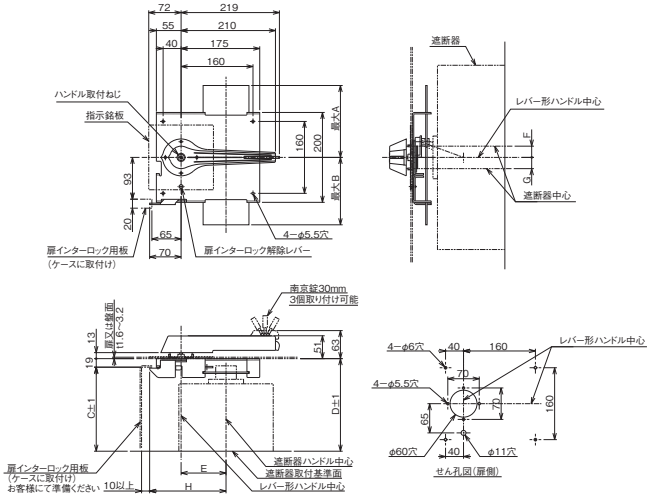


図11−6

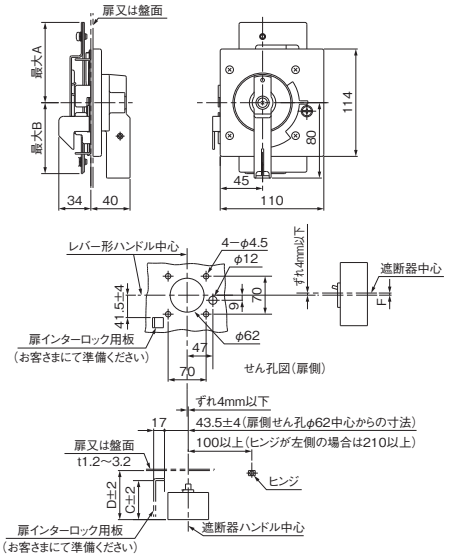


図11−7

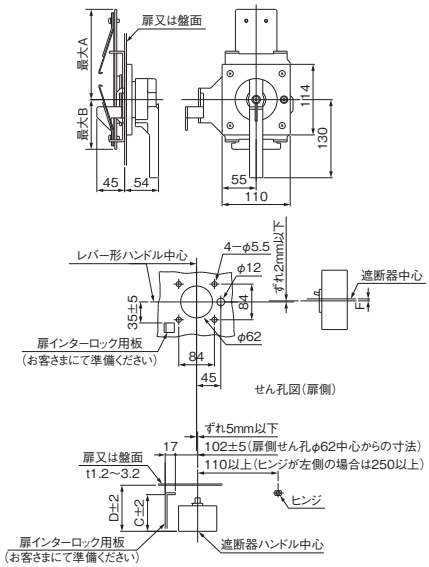


| 形　式 | 適用遮断器 | | 参考図 | A | B | C | D | E | F | G | H |
|---|---|---|---|---|---|---|---|---|---|---|---|
| HA-209 | SXK225 | EXK225 | 図 11-4 | 106 | 110 | 98 | 115 | 35 | − | − | 75 |
| HA-210 | FXE225-S, FXE225-H<br>FXK250-S, FXK250-H | RXK250-S, RXK250-H | 図 11-4 | 106 | 110 | 98 | 115 | 35 | − | − | 75 |
| HA-402 | S-600S, SX600, F-600F,<br>FX600, L-600E<br>S-800S, SX800, F-800F,<br>FX800, F-800KB, L-800E | EX600B, RX600B<br>EX800B, RX800B | 図 11-4 | 113 | 120 | 145 | 162 | 38 | 7.5 | − | 78 |
| | − | RF-600FN | 図 11-4 | 113 | 120 | 183 | 200 | 38 | − | 105.5 | 78 |
| HA-405 | L-225E, S-400S<br>F-400FB, L-400E | EX400, RX400 | 図 11-4 | 113 | 120 | 140 | 157 | 38 | − | 6 | 78 |
| HA-801 | F-1000K, FX1000,<br>F-1200K, FX1200<br>F-1600CB, F-1600B | − | 図 11-5 | 195 | 200 | 187 | 206 | 100 | − | − | 165 |
| | − | RF-800KN<br>RF-1000CBN,<br>RF-1000KN<br>RF-1200CBN,<br>RF-1200KN | 図 11-5 | 195 | 200 | 222 | 241 | 100 | − | 150 | 165 |
| HA-1601 | F-2000C, F-2500C | − | 図 11-5 | 230 | 225 | 290 | 309 | 100 | − | − | 165 |
| ○ | FXK60-HQ | − | 図 11-6 | 94 | 109 | 87 | 102 | − | − | − | 43.5±4 |
| ○ | FXK125-HQ | RXK125-HQ | 図 11-6 | 94 | 109 | 87 | 102 | − | − | − | 43.5±4 |
| ○ | LXK125 | − | 図 11-6 | 94 | 109 | 87 | 102 | − | 31 | − | 43.5±4 |
| ○ | FXK250-HQ | RXK125-HQ | 図 11-6 | 94 | 109 | 95 | 110 | − | − | − | 43.5±4 |
| ○ | − | RXE400-HQ | 図 11-7 | 150 | 145 | 162 | 178 | − | − | − | 102±5 |

（注意） 1. 南京錠はお客さまにてご用意ください。
2. 扉インターロック用板はお客さまでご用意ください。

## ■取付け要領

**扉面に外部操作装置を取付ける要領は、次の順序によります。**

1. せん孔図により扉の穴あけを行ってください。
   遮断器取付けのための穴あけは、本カタログの外形寸法図中のせん孔図により行ってください。

2. 扉インターロック不要のときは、扉インターロック用板は必要ありません。

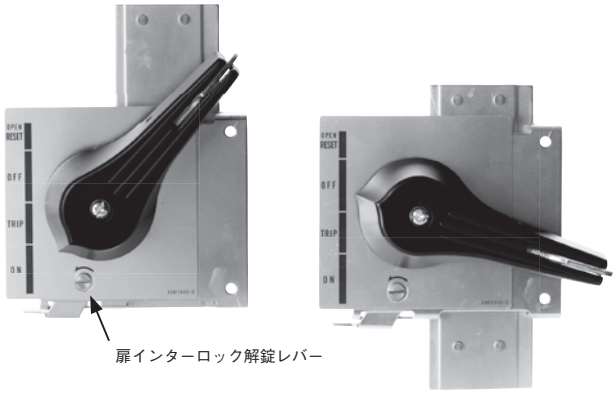


図11－8　　図11－9

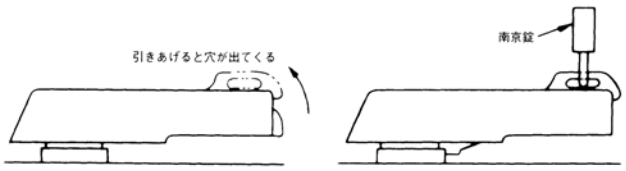


図11－10

南京錠寸法

南京錠寸法は
右記のものを
お客様でご用意ください。
（φ5のものをご用意ください。）

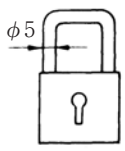


図11－11

3. 外部操作装置からハンドル締付けネジをはずし、ハンドルを抜きます。表板の取付け穴に本体を裏面よりさし込み、指示銘板と共に締付けてからハンドルをもとの状態に装着します。

4. 指示銘板の表示と外部操作装置のハンドル位置が一致しないときは、外部操作装置または指示銘板を上下させて調整します。

5. 遮断器が“ON”の時はハンドルは図11－8のようにONを示し、遮断器が“OFF”の時はハンドルは図11－9のようにOFFを、遮断器が“TRIP”の時はハンドルがTRIPを示します。
   ハンドルがTRIP位置にある場合は、RESET操作を行ってからでないとON、OFFできません。

   扉を開く時はOPENの方向にハンドルを回転してください。

   ON状態で扉を開ける時は、扉インターロック解錠レバーをドライバーで矢印方向へ回転してください。
   ハンドルを施錠する時は、図11－10のように南京錠で施錠してください。
   “ON”“OFF”の位置で夫々施錠できます。
   なお、ハンドルインターロックレバーが引きあげできない時には、とってを上下方向（ON、OFFまたはRESET方向）に動かすか、外部操作装置を上下させて調整することにより施錠できます。南京錠は最大3個まで掛けられます。

6. 扉を閉める場合は必ず遮断器がOFFであることを確認してから、ハンドルをOFF位置にして扉をお閉めください。

7. 外部操作装置は縦取付け用として製作してありますが、横取付け用をご希望の場合はご指定ください。

Memo

## ●丸形ハンドル（HM-S, HM）詳細

配電盤・制御盤・コントロールセンタなどに取付けて，盤内にある遮断器を外部から操作する装置です。
盤の加工誤差等に左右されない遮断器との一体取付構造です。

### （1）HM-Sシリーズ（250AF以下用）

- 標準仕様は縦取付です。横取付の場合は横取付電源側右または横取付電源側左とご指定ください。
- ハンドルがOFFまたはRESET位置で扉がOPEN可能な状態になります※1。ハンドルがOFF位置で扉をCLOSE状態にする場合は、ハンドルをON方向に少し回してOPEN位置からずらしてください。
  ※1 RXK60-HQ, FXK125-HQ, LXK125, FXK250-HQ, RXK125-HQ, RXK250-HQ, RXE400-HQはRESET位置でのみ扉がOPEN可能な状態になります。OFF操作時に扉がOPEN可能にならない機能が必要な場合はご照会ください。
- 扉が開いた状態で遮断器をONすることができないインターロック機能付です。
- ONまたはOFF位置でハンドルロックが可能です※2。（南京錠はロッド径φ6が最大3個まで取付け可能です。）
  ※2 RXK60-HQ, FXK125-HQ, LXK125, FXK250-HQ, RXK125-HQ, RXK250-HQ, RXE400-HQは OFF位置のみでハンドルロック可能です。

〈外観〉

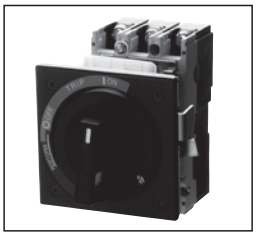

〈ON, OFF のI, O 表示〉

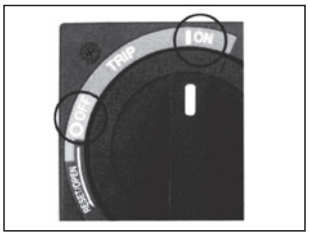


〈ハンドルロック構造〉

扉閉状態での南京錠によるロック例



OFFロック時

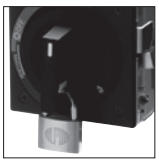

ONロック時

〈化粧板構造〉

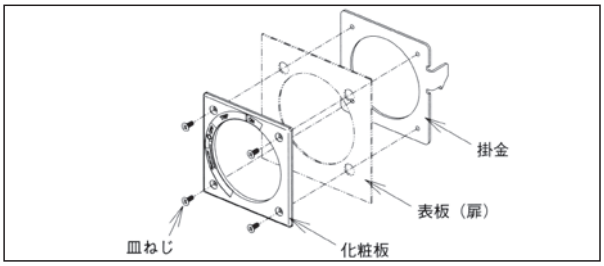


〈防じん性〉

保護等級（IEC60529, JIS C 0920）

〈HM-S13, HM-S14, HM-S22, HM-S23, HM-S25〉

| | |
|---|---|
| 防じんパッキンなし（標準） | IP3X |
| 防じんパッキン付 | IP5X |

〈上記以外〉

| | |
|---|---|
| 防じんパッキン付（標準） | IP54 |

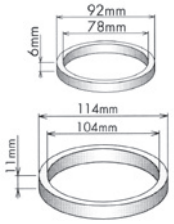


〈外形寸法および扉せん孔図〉

●外形図

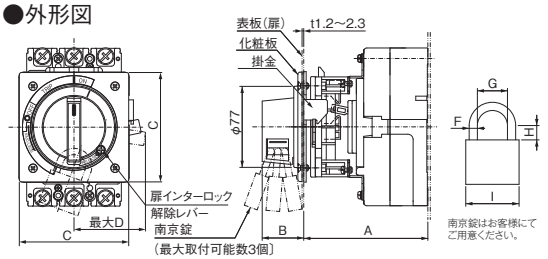


●扉せん孔図

（単位：mm）

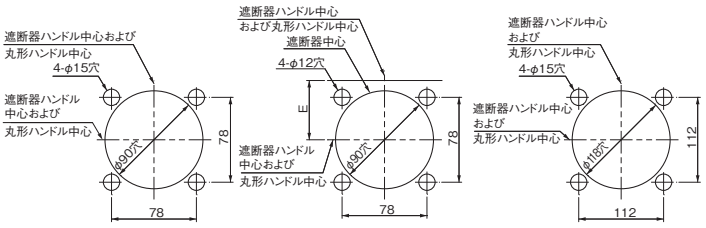


●ヒンジ設定値

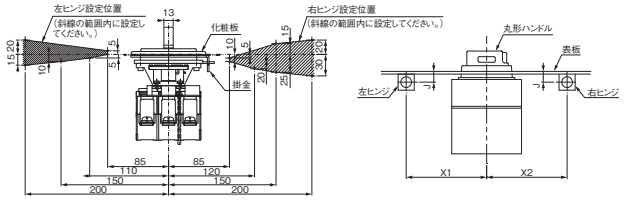


図 11-12　　図 11-13

| | 左ヒンジの場合 | | 右ヒンジの場合 | |
|---|---|---|---|---|
| | J | X1 | J | X2 |
| FXK60-HQ<br>FXK125-HQ<br>LXK125<br>FXK250-HQ<br>RXK125-HQ<br>RXK250-HQ | 0 以上 | (5J+85) 以上 | 10 未満 | 170 以上 |
| | | | 10 以上 | (5J+120) 以上 |
| RXE400-HQ | 0 以上 | (5J+85) 以上 | 0 以上 | (4J+120) 以上 |

〈機種一覧〉

（単位：mm）

| 形式 | 適用遮断器 | | | | | 参考図 扉せん孔 | 参考図 ヒンジ設定 | A | B | C | D | E | F | G | H | I | 取付ねじ（同梱部品） |
|---|---|---|---|---|---|---|---|---|---|---|---|---|---|---|---|---|---|
| HM-S13 | FXK50-HU, FXK60-H<br>FXK125-S, FXK125-H | RXK125-S, RXK125-H | GFXK125-H | – | ZFXK125-H | (イ) | 図11-12 | 118±1 | 39.5 | 104 | 68 | - | φ5~6 | 19以上 | 10.5以上 | – | M4X75 |
| HM-S14 | SXK60-C, FXK60-S<br>SXK125-C, FXK125-SA | EXK60-C, RXK60-S<br>EXK125-C, RXK125-SA | GSXK125-C | SXKN125-C | – | (イ) | 図11-12 | 108.5±1 | 39.5 | 104 | 68 | - | | | | | M4X65 |
| HM-S22 | – | – | GS-225C | SN225<br>EXN225 | – | (イ) | 図11-12 | 110.5±1 | 39.5 | 104 | 68 | - | | | | | M4X45 |
| HM-S23 | SXK225 | EXK225 | – | – | – | (イ) | 図11-12 | 118±1 | 39.5 | 104 | 68 | - | | | | | M4X45 |
| HM-S25 | FXE225-S, FXE225-H<br>FXK250-S, FXK250-H | RXK250-S, RXK250-H | GFXK250-H | – | ZFXK250-H | (イ) | 図11-12 | 118±1 | 39.5 | 104 | 68 | - | | | | | M4X45 |
| ○ | FXK60-HQ | – | – | – | – | (ロ) | 図11-13 | 105±2 | 35 | 104 | 58 | - | φ5以下又はφ6.5以下 | – | – | φ5以下: 35<br>φ6.5以下: 40 | M4X73 |
| ○ | FXK125-HQ | RXK125-HQ | – | – | – | (ロ) | 図11-13 | 105±2 | 35 | 104 | 58 | - | | | | | M4X73 |
| ○ | LXK125 | – | – | – | – | (ロ) | 図11-13 | 105±2 | 35 | 104 | 58 | 31 | | | | | M4X62(1本)<br>M4X73(1本) |
| ○ | FXK250-HQ | RXK125-HQ | – | – | – | (ロ) | 図11-13 | 107±2 | 35 | 104 | 58 | - | | | | | M4X73 |
| ○ | – | RXE400-HQ | – | – | – | (ハ) | 図11-13 | 183±2 | 41 | 105 | 83 | - | | | | | M5X68 |

（注意） 1. 標準の端子カバー（TMC, BTC）は取付けできませんので、別途ご照会ください。

## (2) HMシリーズ (400 ~ 800AF用)

- 標準仕様は縦取付です。
  横取付の場合は横取付電源側左または横取付電源側右とご指定ください。取扱説明書に記載の方法で横取付用に変更することも可能です。
- ハンドルがRESET位置で扉がOPEN可能な状態になります。
- 扉が開いた状態で遮断器をONすることができないインターロック機能が必要な場合は、ご照会ください。
- ONまたはOFF位置でハンドルロックが可能です。(南京錠は最大3個まで取付け可能です。)

### 〈外観〉

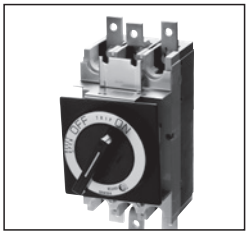

### 〈ハンドルロック構造〉

扉閉状態での南京錠によるロック例




OFFロック時




ONロック時

### 〈防じん性〉

パッキン（同梱）をご使用くださいパッキンは標示板にはめ込んでください。扉を閉じると密閉されます。

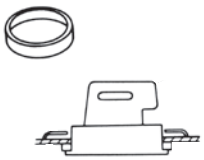

### 〈外形寸法図〉

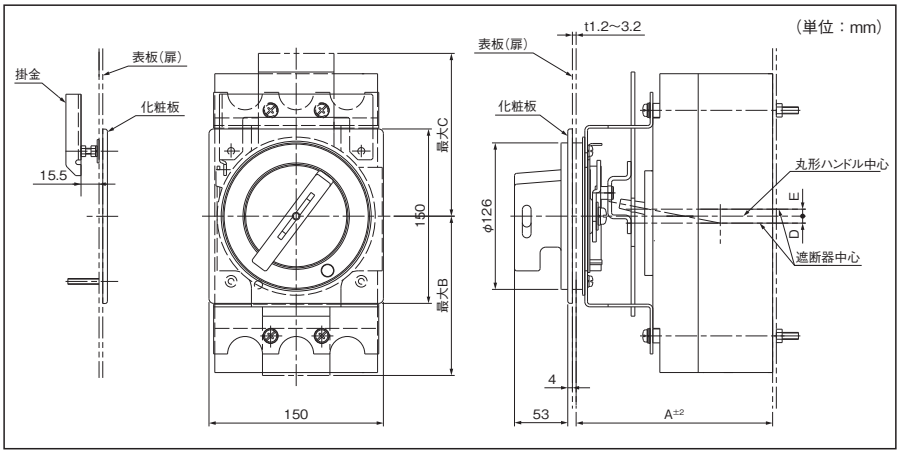


### 〈扉せん孔図 (3 極用)〉

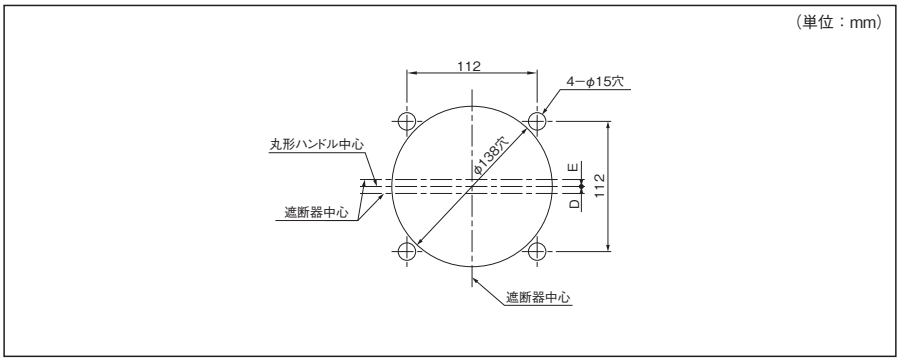


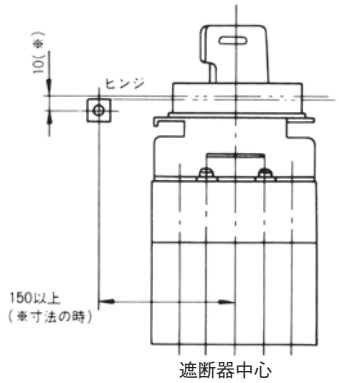


ヒンジと遮断器中心

### 〈機種一覧〉

| 形式 | 適用遮断器 | 取付けねじ | 外形寸法 (mm) | | | | | 取付け用カラー |
|---|---|---|---|---|---|---|---|---|
| | | | A | B | C | D | E | |
| HM-402 | S-600S F-600F, L-600E, S-800S, F-800F, F-800KB, L-800E | M6 × 130 | 176 | 137 | 137 | − | 7.5 | 有 |
| HM-405 | L-225E, S-400S, F-400FB, L-400E | M6 × 130 | 170 | 137 | 140 | 6 | − | 有 |
| HM-407 | SX600, FX600, SX800, FX800 | M6 × 130 | 176 | 137 | 137 | − | 7.5 | 有 |

(注意) 1. 南京錠はお客様でご用意願います。
2. 遮断器が裏面形，プラグイン形の場合は取付けねじが異なりますので，ご注文の際はご指示ください。
3. ハンドルは縦取付け用として製作しております。横取付け用として使用する場合は横取付け電源側(左)又は(右)とご指定ください。
4. 化粧板塗装色は黒(N1.5)を標準としております。
5. 標準の端子カバー (TMC, BTC) は取付けできませんので、別途ご照会ください。
6. 取付けねじは表面形取付けの場合の寸法を示します。
7. HM-402, HM-407に端子カバーを取付ける場合，ハンドルが専用品となります。ご注文の際はご指定ください。

### ●南京錠寸法

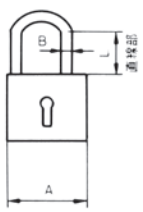


| A | B | L |
|---|---|---|
| 45 | 6 ~ 6.5 | 16 以上 |

## ●電動操作式（MMK-C, MMK）詳細

### 1. 電動操作式(MMK FXK125-HQ, LXK125, FXK250-HQ, RXK125-HQ, RXK250-HQ 用)

● スプリングチャージ式電動操作装置

#### ●電動操作

・ON 操作スイッチを閉じるとリレーが動作しモータが駆動され、ラッチ機構を解除し投入ばねの力で遮断器を瞬時に ON します。

・OFF 操作スイッチを閉じるとリレーが動作しモータが駆動され、遮断器を OFF（リセット）すると同時に投入ばねをチャージします。

#### ●手動操作

・カバー上面にある MANUAL/AUTO 切替スイッチを MANUAL 側に切替えた後、ON ボタンを押すとラッチ機構が解除され、投入ばねの力で遮断器を瞬時に ON します。

・カバー上面にある MANUAL/AUTO 切替スイッチを MANUAL 側に切替えた後、手動ハンドルを引出し、10 ～ 14 回程度往復操作すると遮断器は OFF（リセット）になり、同時に投入ばねをチャージします。
切替スイッチを MANUAL 側に切替えなくても OFF 操作は可能ですが、遠隔操作も受付けますので切替スイッチは MANUAL 側に切替えて行ってください。

・OFF ロックは切替スイッチを MANUAL 側に切替えた後、OFF ロックプレートを引出し、南京錠（お客さま調達）で施錠ください。遮断器が OFF 状態の場合のみロックが可能です。南京錠は 3 個まで取付けることができます。
φ 5 ～φ 8 まで取付可能です。

・電動操作に移る場合、必ず切替スイッチを AUTO 側に戻してください。戻していない場合、電動操作できませんのでご注意ください。

#### ● トリップ表示

遮断器が ON 状態からトリップした場合、トリップ表示します。OFF 状態からトリップした場合は、OFF 表示を維持します。

#### ●使用上のご注意

・電動操作装置は短時間定格ですので連続して 10 回以上の操作は避けてください。(ON-OFF の操作で 1 回と数える。)
（高頻度の操作を行った場合、保護回路が働き、動作しなくなることがあります。）

・操作電圧は、定格操作電圧の 85 ～ 110％の範囲内でご使用ください。

・電動操作回路の絶縁耐力は、1500V です。他の機器と同時に絶縁耐力試験を行う場合で、試験電圧が定格値(1500V)を超える場合は、操作電源端子を切離した状態で行ってください。

・ON または OFF 操作スイッチ（お客さま調達品）には DC24V 15 ～ 30mA 程度の電流しか流れませんので、微小負荷用スイッチをご使用願います。

・操作スイッチは ON 操作の場合 0.1s 以上、OFF 操作の場合は 20ms 以上操作してください。上記未満の場合、操作できない場合があります。その場合、再度同じ操作をしてください。操作スイッチまでの配線長さは 100m 以内としてください。

・電源モジュールには、スイッチング電源を内蔵していますので、近くで使用される通信機器に障害をあたえる場合がありますが、この場合は、入力側にノイズフィルターなどを取付けてください。

定格と仕様

| 電動操作装置の形式 | | MMK | |
|---|---|---|---|
| 適用遮断器形式 | | FXK125-HQ<br>LXK125<br>FXK250-HQ | RXK125-HQ<br>RXK250-HQ |
| 定格操作電圧（V） | | AC100-240/DC100-250 共用 | |
| 操作電流（A）<br>（ ）内は始動ピーク値 | AC100/110V | 0.6（3.0） | |
| | AC200/220V | 0.5（2.5） | |
| | DC100/110V | 0.5（1.5） | |
| 操作時間（秒）(※1) | ON | 0.05 ～ 0.1 | |
| | OFF | 0.6 以下 | |
| | チャージ | 1.2 以下 | |
| 電動操作必要電力（VA） | | 150 | |
| 耐電圧 | | AC1500V | |

（注意）（※1）操作時間は定格操作電圧を供給した場合の値です。
実際の操作時にはこれ以上の時間を与えてください。
（備考）ON･OFF操作スイッチは微小負荷用をご使用ください。

操作回路図

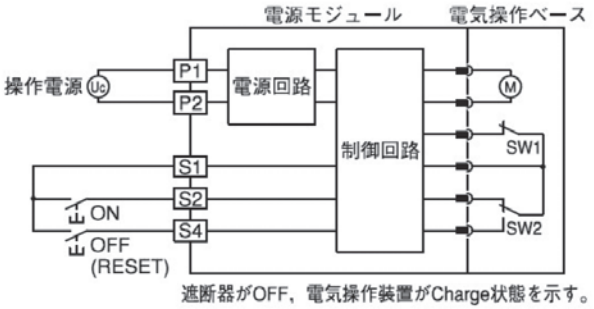

遮断器がOFF，電気操作装置がCharge状態を示す。

| 記号 | 記号の説明 |
|---|---|
| SW1 | 手動／自動切替用スイッチ |
| SW2 | リミットスイッチ（スプリング状態　Charge/Discharge 検出用） |
| Ⓜ | モータ |

（注意）電源回路に設置されるブレーカ、ヒューズなどには、電源投入時に 60A 1ms程度の突入電流（コンデンサの充電電流）が流れますので、選定にあたっては溶断、誤動作などにご注意願います。

## ●外形寸法図（単位：mm） 表面形 の例

### FXK125-HQ, RXK125-HQ

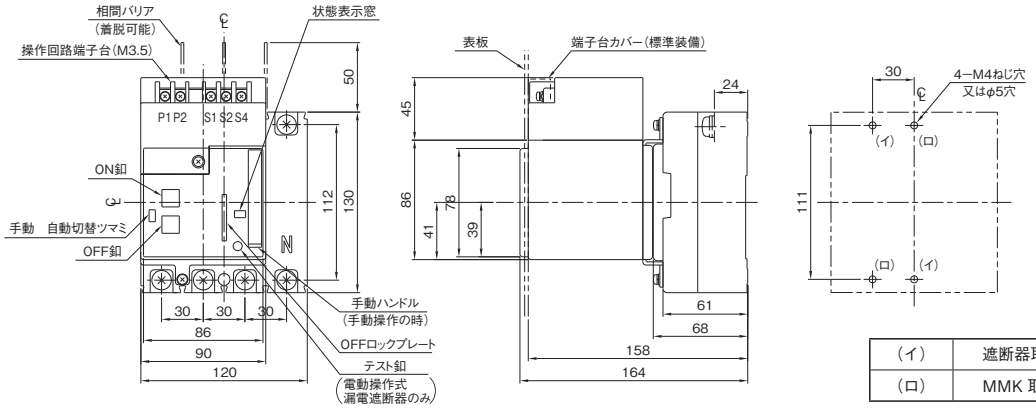


| | | |
|---|---|---|
| (イ) | 遮断器取付用ねじ | M4 × 55 |
| (ロ) | MMK 取付用ねじ | M4 × 73 |

### LXK125

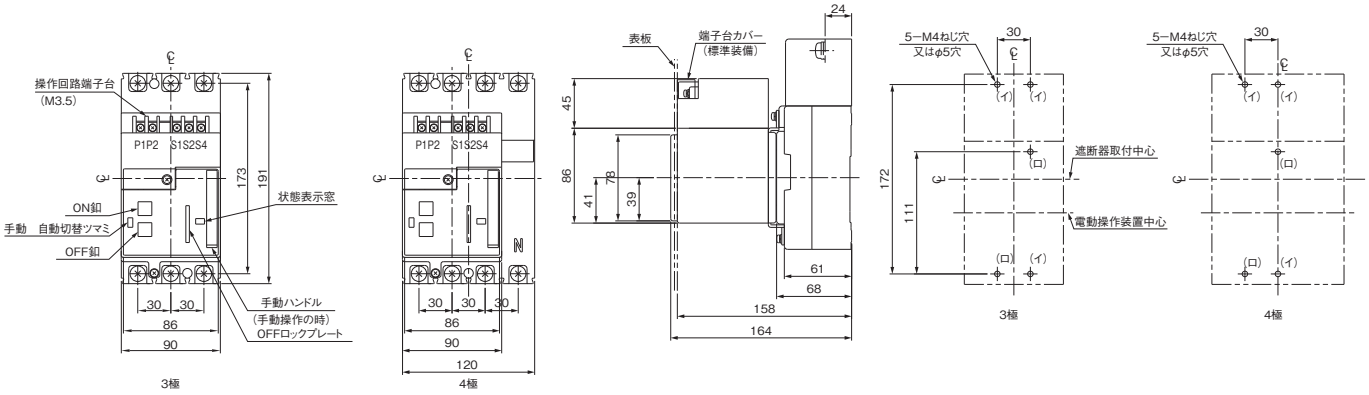


| | | |
|---|---|---|
| (イ) | 遮断器取付用ねじ | M4 × 55 |
| (ロ) | MMK 取付用ねじ | M4 × 73 |

### FXK250-HQ, RXK250-HQ

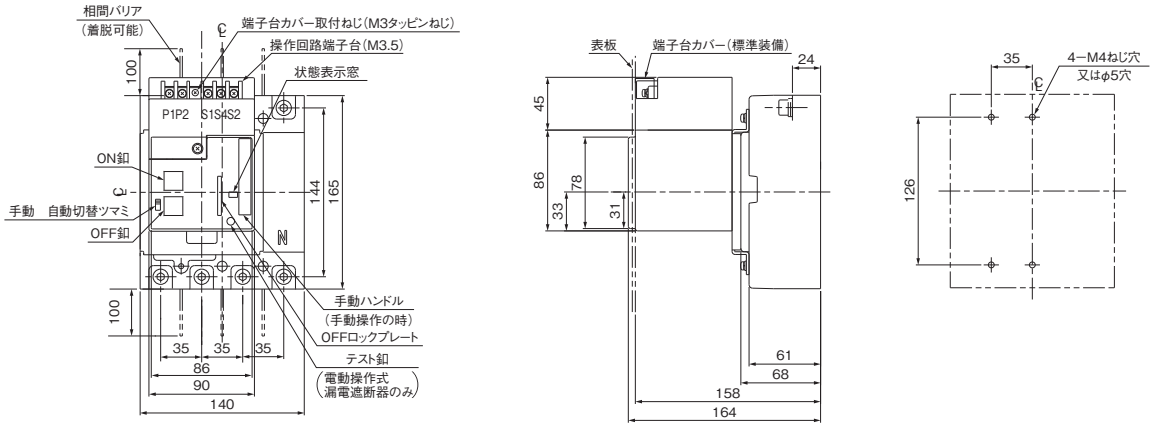

## 2. 電動操作式（MMK RXE400-HQ 用）

### ●電動操作

モータの正逆の回転運動をボールねじにより、直線運動に変換して、遮断器を ON、OFF（リセット）操作します。

### ●手動操作

手動操作ハンドルを直接、遮断器の ON または OFF 方向に操作します。

### ●使用上のご注意

・電動操作装置は短時間定格ですので連続して 10 回以上の操作は避けてください。（ON-OFF の操作で 1 回と数える。）
（高頻度の操作を行った場合、保護回路が働き、動作しなくなることがあります。）
・操作電圧は、定格操作電圧の 85 ～ 110％の範囲内でご使用ください。
・電動操作回路の絶縁耐力は、1500V です。他の機器と同時に絶縁耐力試験を行う場合で、試験電圧が定格値（1500V）を超える場合は、操作電源端子を切離した状態で行ってください。
・UVT 付遮断器で、UVT が動作して遮断器がトリップした場合、トリップする前の電気操作装置の状態により、再投入のための手順が異なります。
・ON状態でトリップした場合:
リセット(OFF)操作→ON操作
・OFF 状態でトリップした場合：
ON 操作（空打）→リセット（OFF）操作→ ON 操作
(ON動作しない場合(空打)は、
リセット(OFF)操作→ON操作をしてください。)
・ON・OFF 用スイッチには 0.2A 程度の電流が流れますので、それに適合するものをご使用ください。
・ON・OFF 操作信号を連続して印加しないでください。ON 信号と OFF 信号の間には 0.5s 以上のインターバルが必要です。
・電動操作装置にはポンピング防止回路が内蔵されていますので、ON 操作スイッチが投入状態に保持されている時は OFF 操作はできますが、その後連続して ON 操作はできません。ON 操作を行う場合は、一度 ON 操作スイッチを切り、再び ON 操作スイッチを投入してください。また、ON 操作信号の連続印加もしないでください。
・電動操作時には手動操作ハンドルが高速で動作しますのでご注意ください。また、手動操作時は操作回路電源を OFF してください。
・手動操作では、手動操作ハンドルを銘板指示位置まで確実に操作してください。
・ON 操作スイッチ、OFF 操作スイッチは、0.3s 以上操作してください。上記未満の場合、操作できない場合があります。その場合、再度同じ操作をしてください。

### 定格と仕様

| | | |
|---|---|---|
| 電動操作装置の形式 | | MMK |
| 適用遮断器形式 | | RXE400-HQ |
| 定格操作電圧（V） | | AC100-110, AC200-220<br>DC100-110 |
| 操作電流（A）<br>（ ）内は始動ピーク値 | AC100/110V | 4.0（8.0） |
| | AC200/220V | 2.0（4.5） |
| | DC100/110V | 3.0（8.0） |
| 操作時間（秒）(※1) | ON | 0.3 以下 |
| | OFF | |
| 電動操作必要電力（VA） | | 400 |
| 耐電圧 | | AC1500V |

（注意）（※1）操作時間は定格操作電圧を供給した場合の値です。
実際の操作時にはこれ以上の時間を与えてください。
（備考）ON･OFF操作スイッチは微小負荷用をご使用ください。

### 操作回路図

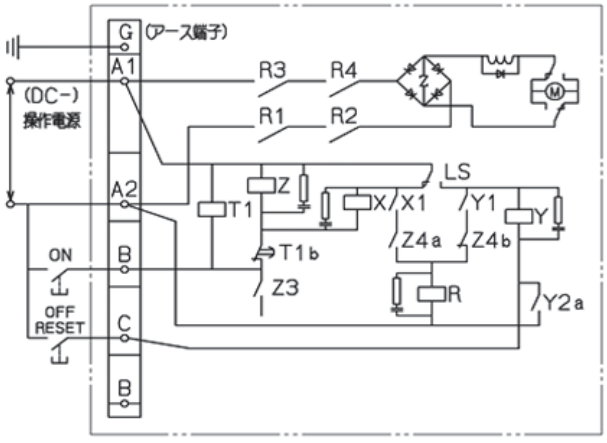


内部結線（遮断器がOFFの状態）

### 外形寸法図

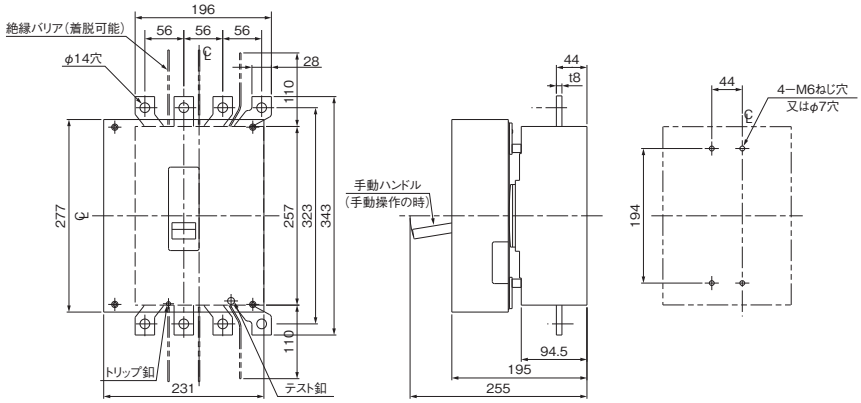


| 記号 | 記号の説明 |
|---|---|
| Ⓜ | モータ |
| X | ON 操作用リレー |
| Y | OFF 操作用リレー |
| R | モータ駆動用リレー |
| Z | 極性変換用リレー |
| R 1 ～ R4 | リレースイッチ |
| LS | リミットスイッチ |
| X1 ～ X4, Y1 ～ Y4, Y2a, Z4a, Z4b,Z1,Z2, Z3, T1b, T2a | 各リレースイッチ |
| T1 | ポンピング防止用タイマ |
| | モータの限界コイル |
| | サージ吸収回路 |
| | サージアブソーバ |

## 2. 電動操作式（MMK-C）

〈外観〉　〈内部構造〉

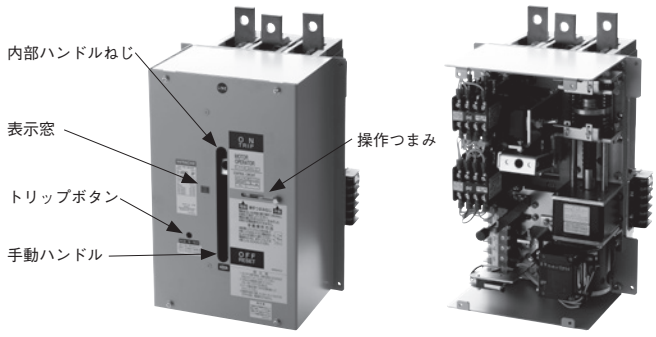


図11－14　MMK-C

●構造

減速機付単相直巻整流子電動機を正逆転させ遮断器のハンドルを操作するコンパクト電動操作式（MMK-C）です。

表11－9　定格と仕様

| 電動操作装置の形式 | | MMK-C | | | |
|---|---|---|---|---|---|
| 適用遮断器 | Fシリーズ | FX400<br>F-400FB | F-600F | FX600　FX800<br>F-800F　F-800KB<br>FX1000　FX1200<br>F-1000K（3P）　F-1200K（3P）<br>F-1600B（3P）　F-1600CB（3P） | F-1000K（4P）<br>F-1200K（4P）<br>F-1600B（4P）<br>F-1600CB（4P） |
| | Lシリーズ | L-225E<br>L-400E | － | L-600E<br>L-800E | － |
| | Sシリーズ | S-400S, SX400 | S-600S | SX600, SX800, S-800S | － |
| 操作電流<br>始動<br>ピーク値<br>（A） | DC100V | 3 | 6.5 | 8 | 10 |
| | DC110V | | | | |
| | AC100V | | | | |
| | AC110V | | | | |
| | AC200V | 1.5 | 3.5 | 4 | 5 |
| | AC220V | | | | |
| 定格電圧における動作時間（秒） | | 1.2 | 1.5 | 1.5 | 1.6 |
| 電動操作必要電力（VA） | | 100 | 200 | 200 | 400 |

●電動操作

通常のON,OFF操作は，それぞれON用及びOFF用押しボタンスイッチにより行います。OFF用押しボタンスイッチはリセット用押しボタンスイッチを兼用していますので，もし遮断器が過電流等によりトリップしたときは，OFF用押しボタンスイッチを押して遮断器をリセットしてください。

操作回路は自己保持式です。手動ハンドルをホルダーに挿入後カバーの保護スライド板を左端に固定すれば電動操作回路の電源が入るインターロック機能付きとなっています。

●手動操作

手動操作を行うとき操作つまみを右端にずらして締付けると保護スライド板が連動して内部ハンドル部分と手動ハンドルホルダー部分が開口するとともに表示窓が“手動”となります。そこで手動ハンドルを引き抜いて内部ハンドルのネジ穴に最後まで充分ねじ込んで（約4回転）操作してください。

- 電動操作に移る場合，必ず手動ハンドルをホルダーに挿入してから操作つまみを左端位置（“電動”）に固定してください。
- 操作つまみが電動位置以外またはカバーを外した状態では電動操作ができません。
- 手動操作後の最初の電気操作が空打ちになることがあります。この場合ON（OFF）操作が空打ちのときOFF→ON（ON→OFF）と操作してください。

## ● トリップ表示

電動操作装置が連結されているため，TRIPしたときハンドルはON状態と同じ位置です。TRIPの確認が必要な場合は手動操作の方法により連結をはずして遮断器の位置でご確認ください。
また，ランプ表示等電気的表示を必要とする場合は，警報開閉器（AL）をご利用ください。

## ●使用上のご注意

- ●取付けは電源側を上にした壁掛け形としてください。
- ●電動操作装置は短時間定格ですので連続して10回以上の操作は避けてください。（ON–OFF の操作で1回と数える。）故障の原因となりますので各操作間には2秒以上のインターバルを必ずとってください。
- ●操作電圧は，定格操作電圧の85～110%の範囲内でご使用ください。
- ●電動操作回路の絶縁耐力は，1500Vです。他の機器と同時に絶縁耐力試験を行う場合で，試験電圧が定格値（1500V）を超える場合は，操作電源端子を切離した状態で行ってください。
- ●電動機焼損防止用に内蔵しているサーキットプロテクタがOFFの場合電動操作ができません。もし電動操作ができないときはカバーを外してサーキットプロテクタがONであることを確認してください。
  なお，カバーの着脱は操作つまみを手動位置にしてから行ってください。
- ●手動ハンドルの動きを機械的に阻止するような使用方法は，遮断器が操作されないだけでなく，電動機が焼損し危険ですので行わないでください。
- ●故障の原因となりますので補助電磁接触器を手動で強制的に操作しないでください。また，器具及びネジ類を外したり，緩めたりすることは避けてください。
- ●相間バリアおよび端子カバーは取付けできません。相間バリアまたは端子カバーを必要とする場合は発注時にご照会ください。100ページの取付け可否一覧表を参照ください。
- ●可調整機能（電磁，定格電流，短限時引外し）は付きません。

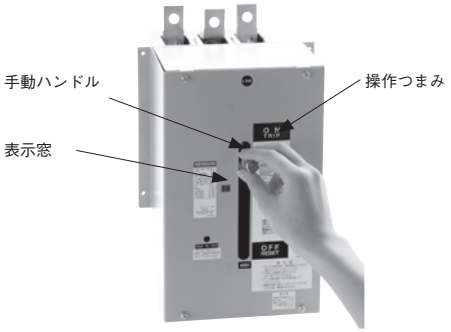


MMK-C
手動操作の方法

## ●MMK-C内部付属装置の端子台取付け位置

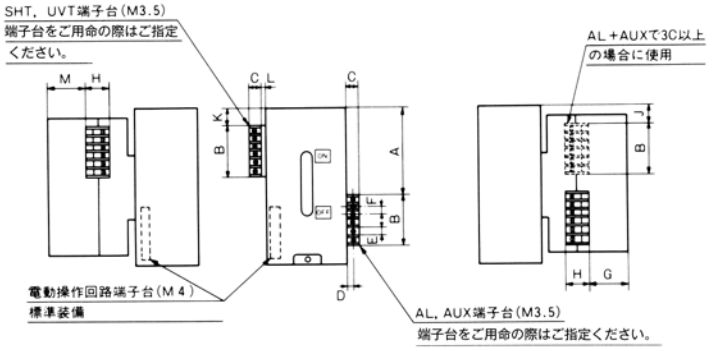


（単位：mm）

| 遮断器形式 | A | B | C | D | E | F | G | H | J | K | L | M |
|---|---|---|---|---|---|---|---|---|---|---|---|---|
| L-225E, S-400S, SX400 FX400, F-400FB（2P, 3P） | 146.5 | 62 | 16.5 | 7 | 7.9 | 10 | 60 | 30 | 50.5 | 50.5 | 5 | 60 |
| F-400FB | 20 | 62 | 16.5 | 7 | 7.9 | 10 | 45 | 30 | — | 50.5 | 5 | 60 |
| S-600S, F-600F, SX600 FX600, S-800S, F-800F SX800, FX800, F-800KB | 251 | 62 | 16.5 | 7 | 7.9 | 10 | 46 | 30 | 81 | 81 | 0 | 46 |
| F-800K, FX1000 F-1000K, FX1200 F-1200K, F-1600CB, F-1600B | 312 | 62 | 16.5 | 7 | 7.9 | 10 | 87 | 30 | 108 | 108 | 0 | 87 |

（注意） 1. 内部付属装置はリード線0.5mが標準です。
2. 内部付属装置用の端子台は，225, 400AFはTB，600AF以上はTBAとなりますのでご用命の際はご指定ください。
3. 電動操作回路用の端子台は標準装備です。
4. 埋込形の場合，端子台位置は上記と異なりますので別途ご照会ください。

## ●MMK-C端子カバー

電動操作式（MMK-C）で標準添付されている電源側相間バリア，端子カバー（TMC），及びオプションで製作可能なTMCは下記の取付け可否一覧表の通りです。

| 遮断器形式 | | | 電源側相間バリア | | 端子カバー | |
|---|---|---|---|---|---|---|
| S シリーズ | F シリーズ | L シリーズ | 2P・3P | 4P | 2P・3P | 4P |
| — | — | L-225E | 標準添付 | — | オプション | |
| S-400S, SX400 | FX400, F-400FB | L-400E | | | | |
| S-600S, SX600 | FX600, F-600F | L-600E | — | | 電源側用として1個標準添付。負荷側用をご用命の際は「TMC付」とご指定ください。 | |
| S-800S, SX800 | FX800, F-800F, F-800KB | L-800E | | | | |
| — | FX1000, F-1000K | — | | | | |
| — | FX1200, F-1200K | — | | | | |
| — | F-1600CB, F-1600B | — | | | | |

## ●接続図

MMK-C

| | | |
|---|---|---|
| 遮断器形式 | S シリーズ | S-400S, SX400, S-600S, SX600, S-800S, SX800 |
| | F シリーズ | F-400FB, FX400, F-600F, FX600, F-800F, FX800, F-800KB, F-1000K, FX1000, F-1200K, FX1200, F-1600CB, F-1600B |
| | L シリーズ | L-225E, L-400E, L-600E, L-800E |

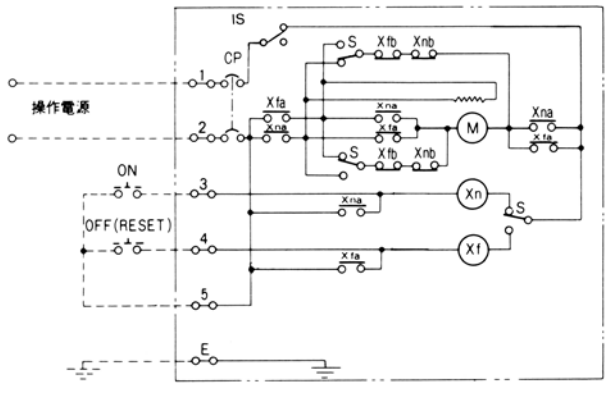


| | | | |
|---|---|---|---|
| X | 補助電磁接触器 | b | 操作により開（常時閉） |
| n | FFB“ON”用 | M | 電動機 |
| f | FFB“OFF”用 | S | 切換スイッチ |
| CP | サーキットプロテクター | IS | インターロックスイッチ |
| a | 操作により閉（常時開） | | |

（注意） 1. DC電源の場合－極を端子番号1に接続してください。
2. AC電源の場合，内蔵しているCPは1Pです。(端子番号2側のみ)

## ■電動操作式外形寸法（単位：mm）

L-225E

**表面形**
（MMK-C）

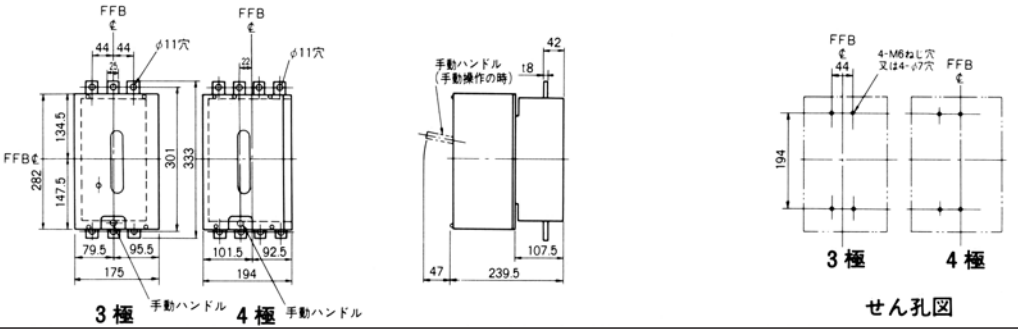


**裏面形**
（MMK-C）

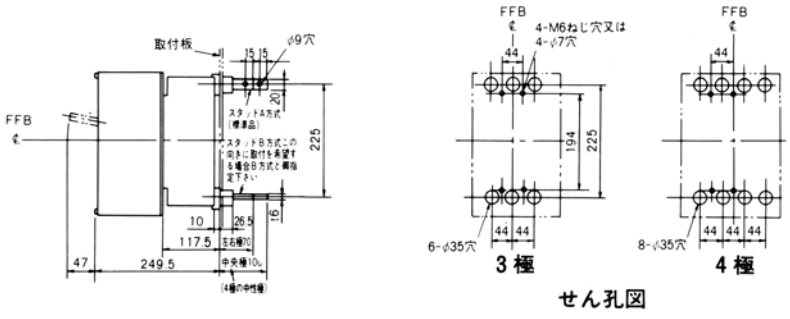


**埋込形**
（MMK-C）

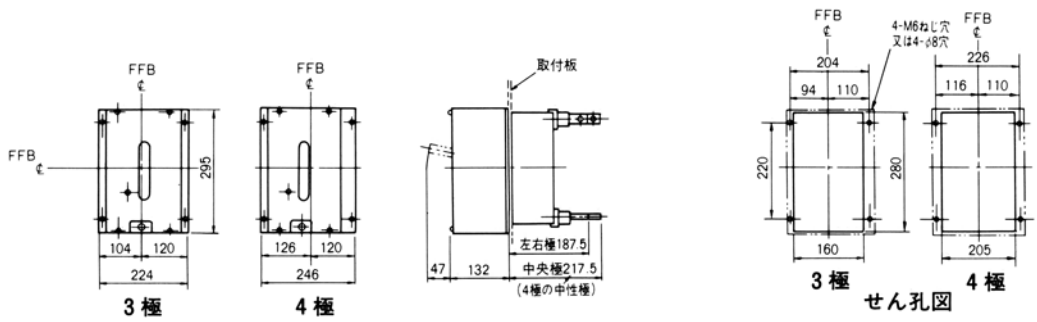


FX400, F-400FB, S-400S, SX400, L-400E (FX400, S-400S, SX400は3極のみ)

**表面形**
（MMK-C）

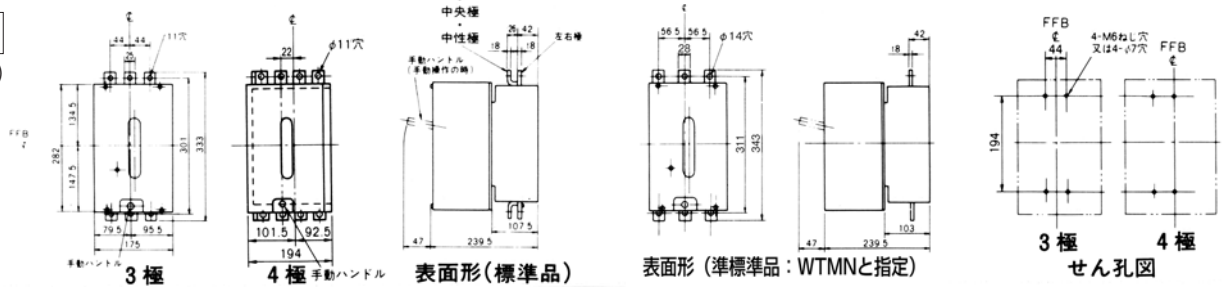


**裏面形**
（MMK-C）

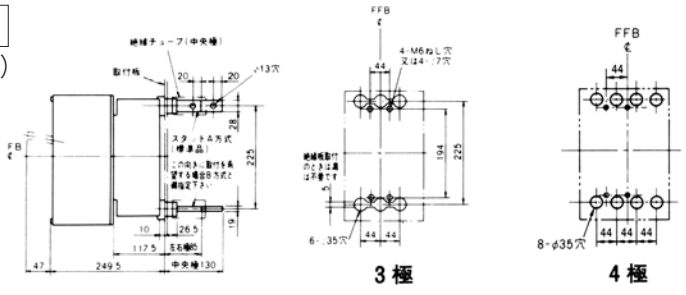


**埋込形**
（MMK-C）

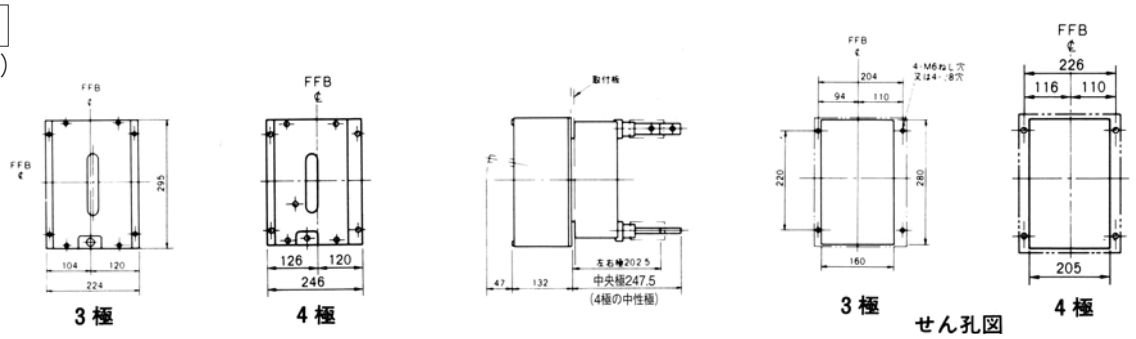

## ■電動操作式外形寸法（単位：mm）

FX600, F-600F, S-600S, SX600, L-600E (FX600, S-600S, SX600は3極のみ)〔　〕はSX600,FX600の場合

**表面形**
（MMK-C）

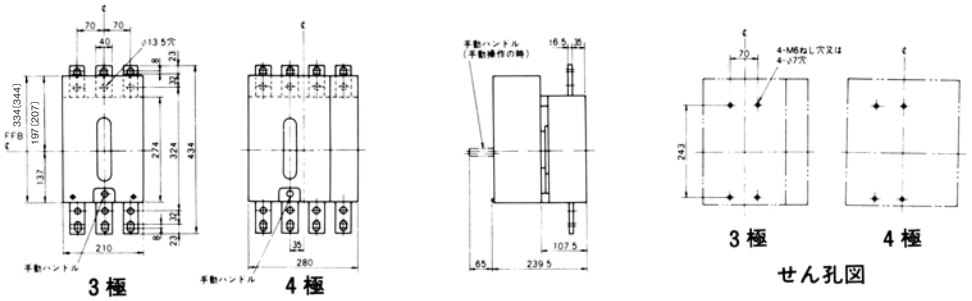


**裏面形**
（MMK-C）

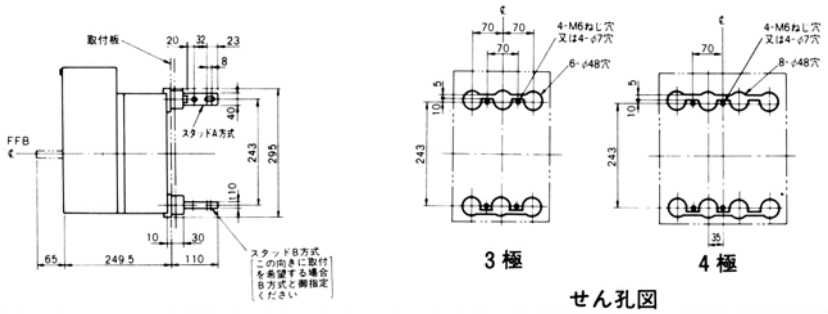


**埋込形**
（MMK-C）

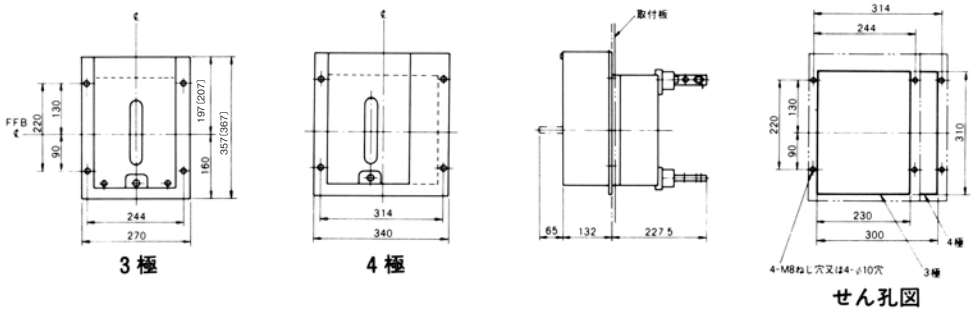


FX800, F-800F, F-800KB, S-800S, SX800, L-800E (FX800, S-800S, SX800は3極のみ)

**表面形**
（MMK-C）

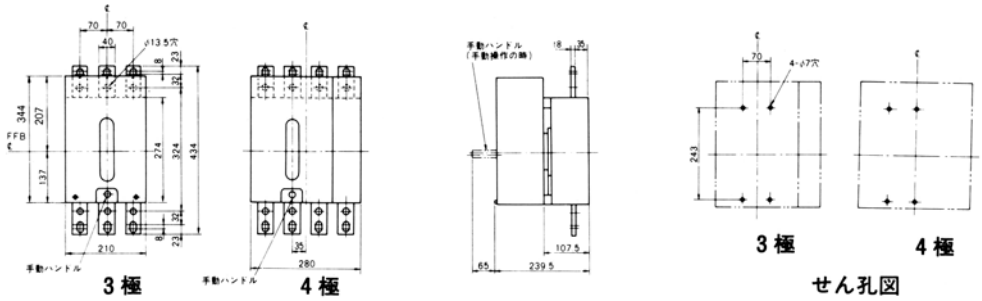


**裏面形**
（MMK-C）

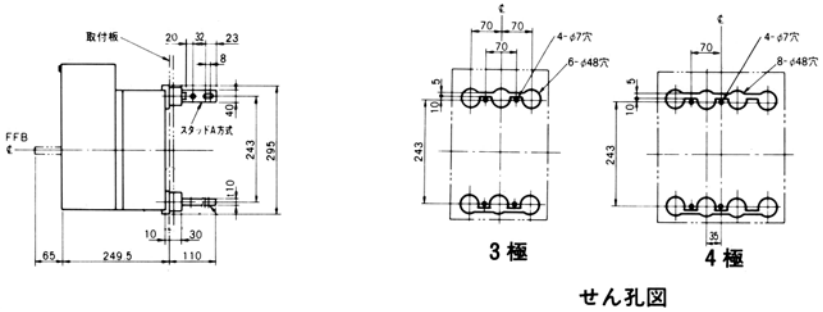


**埋込形**
（MMK-C）

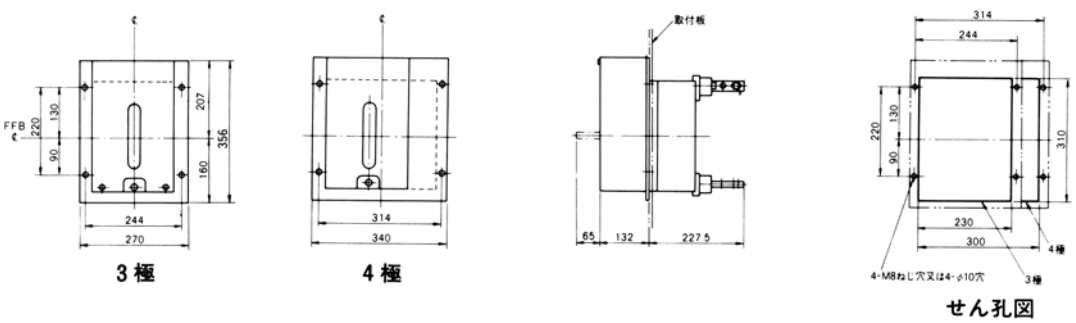

## ■電動操作式外形寸法（単位：mm）

FX1000, F-1000K
(FX1000は3極のみ)

**表面形**
(MMK-C)

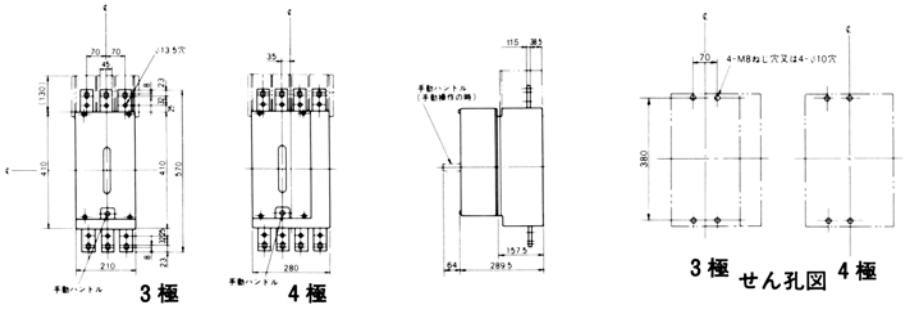


**裏面形**
(MMK-C)

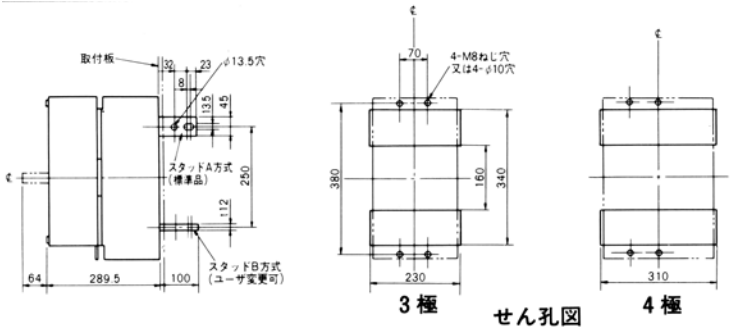


**埋込形**
(MMK-C)

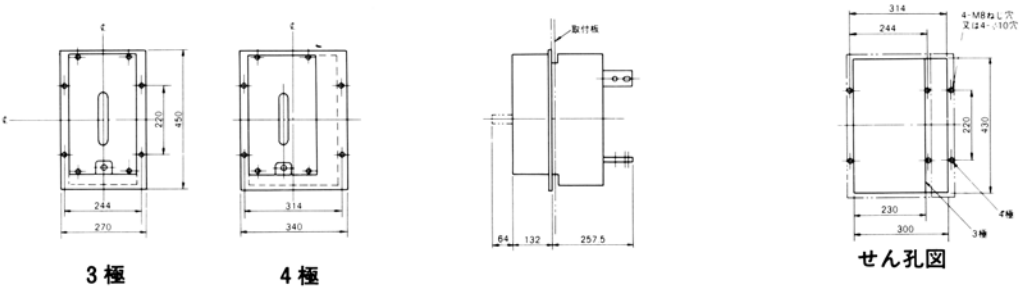


FX1200, F-1200K
(FX1200は3極のみ)

**表面形**
(MMK-C)

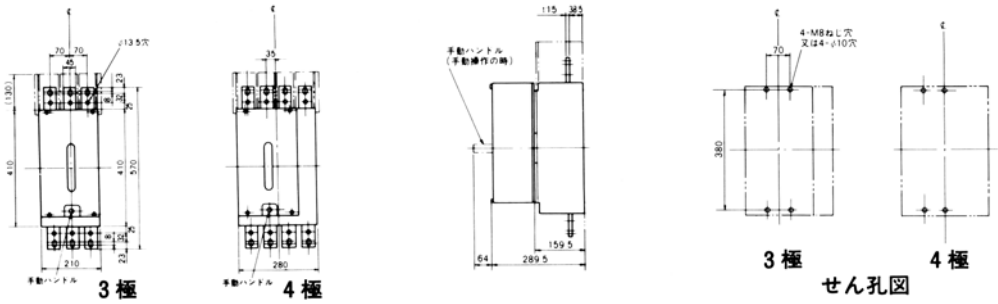


**裏面形**
(MMK-C)

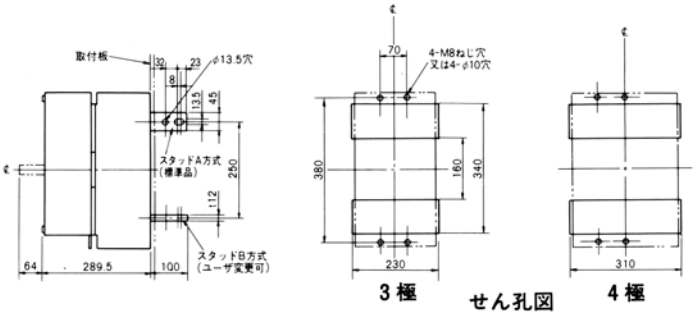


**埋込形**
(MMK-C)

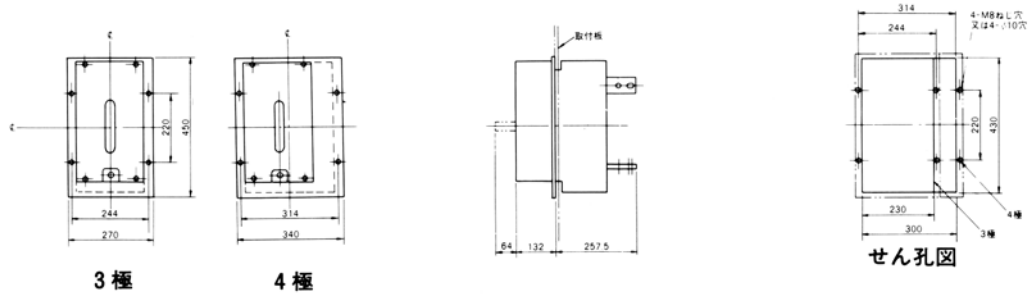

## ■電動操作式外形寸法（単位：mm）

F-1600B, F-1600CB

**表面形**

（MMK-C）

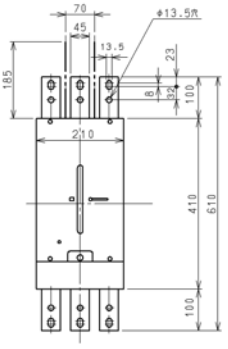


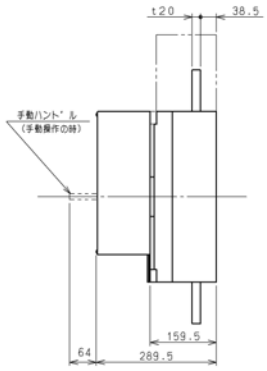


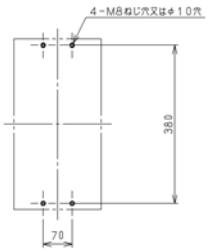


せん孔図

**裏面形**

（MMK-C）

**3極**

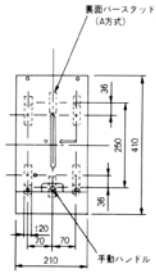


バースタッドA方式

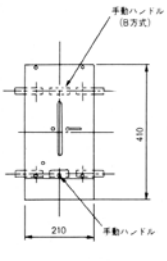


バースタッドB方式

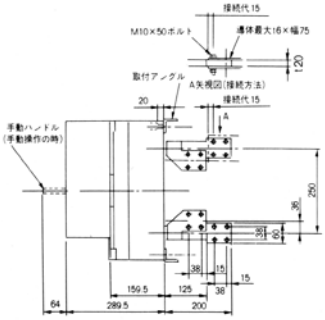


バースタッドA方式

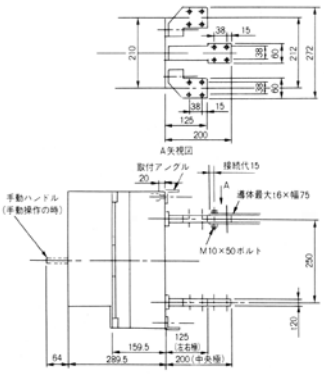


バースタッドB方式

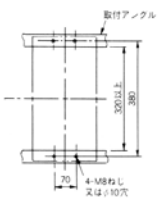


せん孔図

**4極**

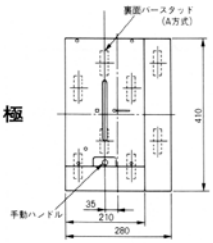


バースタッドA方式

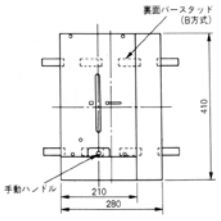


バースタッドB方式

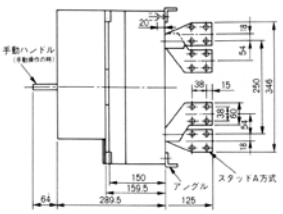


バースタッドA方式

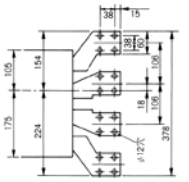


せん孔図

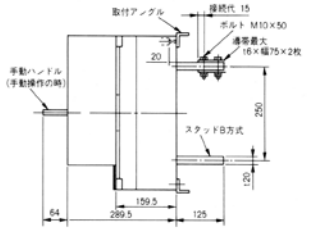


バースタッドB方式

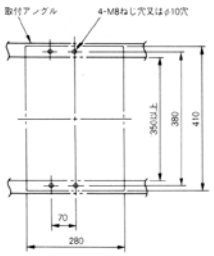


**埋込形**

（MMK-C）

**3極**

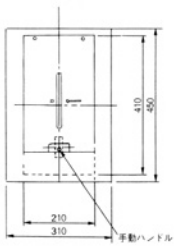





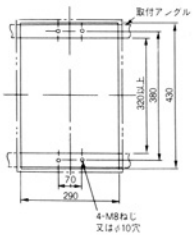


バースタッド関連寸法は
上図（裏面形）をご参照ください。

**4極**

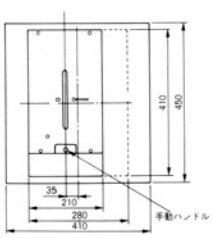


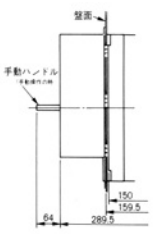


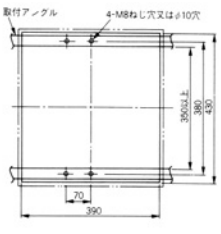


せん孔図

## 3. 電動操作式(MMK F-2000E, F-2500E, F-3200EB 用)

### ●電動操作

・ON操作

スイッチONを閉じるとモータースイッチの3－2を経て回路が構成されリレーXが動作し，電動機が回転して遮断器をONにします。遮断器がONになるのと同時にモータースイッチは1－2に切替わるためリレーXが釈放されて電動機は停止します。

・OFF操作

スイッチOFF・RESETを閉じるとモータースイッチの1－2を経て回路が構成され，リレーYが動作し電動機が回転して遮断器をOFFにします。遮断器がOFFになるのと同時にモータースイッチは3－2に切替わるため，リレーYが釈放されて電動機は停止します。

・RESET操作

遮断器がトリップした場合は，スイッチOFF・RESETを閉じて電動機にOFF操作をさせて遮断器をリセットします。

・自動リセット（オプション）

遮断器の補助スイッチ（1b）を使用することにより遮断器がトリップした場合に自動的にリセットすることができます。

（注意）トリップ原因が取り除かれていないときはON－トリップ－RESET－ONの動作を繰り返すことになりますので常時閉になるON操作スイッチは使用しないでください。

・ハンドルスイッチ

手動操作を行ったあと自動的に電動機を回転させるためのスイッチです。操作機構を追徒させることができます。

### ●手動操作

専用の操作ハンドルを装置前面のシャフトにセットしてON・OFF操作します。ハンドルを反時計方向にまわすとON，時計方向に回すとOFF・RESETができます。この時電動機操作機構との結合は解除されます。ハンドルを抜き取ると電動操作機構は自動的に結合し，電動操作が可能になります。

### ●ご使用上の注意

・電動操作装置は短時間定格です。連続開閉回数は最多10回です。
（ON-OFFの操作で1回と数える。）
その後は15分以上のインターバルを必ずとってください。

・操作電圧は、以下の範囲内でご使用ください。
ACの場合：85～110%
DCの場合：75～110%

・電動操作回路の絶縁耐力は、1000Vです。他の機器と同時に絶縁耐力試験を行う場合で、試験電圧が定格値（1000V）を超える場合は、操作電源端子を切離した状態で行ってください。

・ON状態の遮断器がトリップした場合装置のON－OFFインジケータは，リセット操作するまでONを表示したままとなります。遮断器の状態と異なることがありますのでご注意ください。

・熱動－電磁式遮断器の熱電過電流引はずし装置によりトリップした場合，数分経過後にリセットしてください。

・UVT付遮断器の場合遮断器がOFF，UVTが無電圧の状態からUVTに電圧を印加し，遮断器をONにする場合は，ON操作（このとき遮断器はONできません）→OFF（リセット）操作を一度行ってから改めてON操作をしてください。このときには遮断器はONできます。

### 定格と仕様

| 電動操作装置の形式 | | MMK |
|---|---|---|
| 適用遮断器形式 | | F-2000E, F-2500E<br>F-3200EB |
| 定格操作電圧（V） | | AC100-110, AC200-220<br>DC100-110 |
| 操作電流(A)<br>(　)内は<br>始動ピーク値 | AC100-110V | 0.85（3.5） |
| | AC200-220V | 1.3（2.1） |
| | DC100V | 1.1（2.5） |
| | DC110V | 1.2（3） |
| 操作時間(秒)(※1) | ON | 2 |
| | OFF, RESET | 1.6 |
| 操作スイッチ定格 | | 250V,5A |
| 電動操作必要電力（VA） | | 300 以上 |
| 耐電圧 | | AC1000V |

（注意）（※1）操作時間は定格操作電圧を供給した場合の値です。
実際の操作時にはこれ以上の時間を与えてください。

### 操作回路図

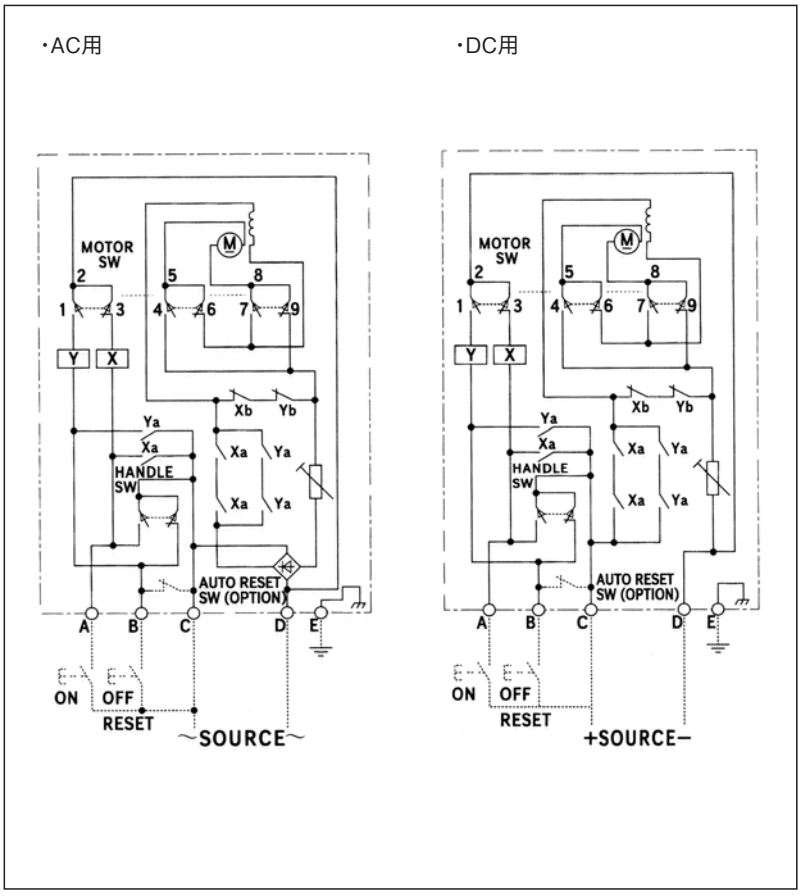

## ■外形寸法図（単位：mm）

### F-2000E

**表面形**

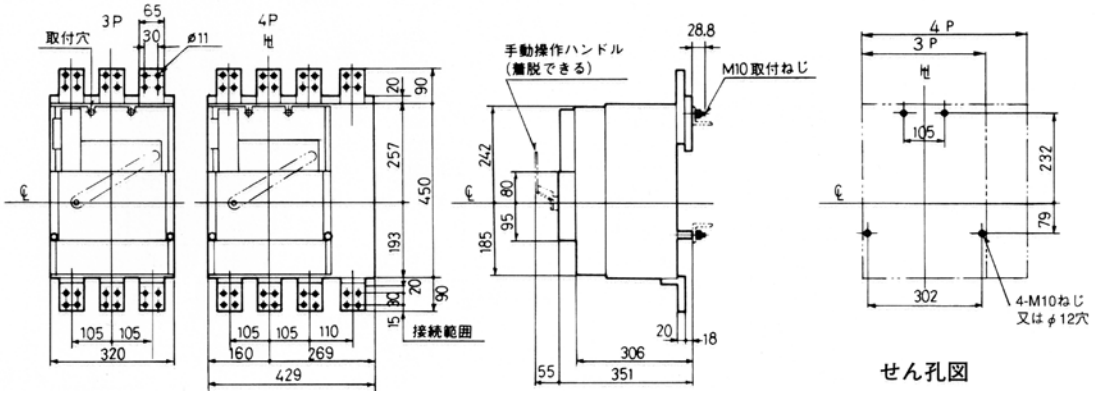


せん孔図

**裏面形**

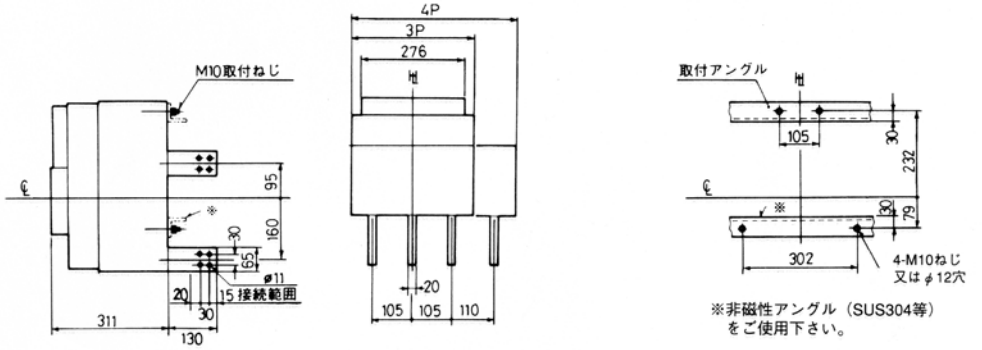


せん孔図

**差込形**

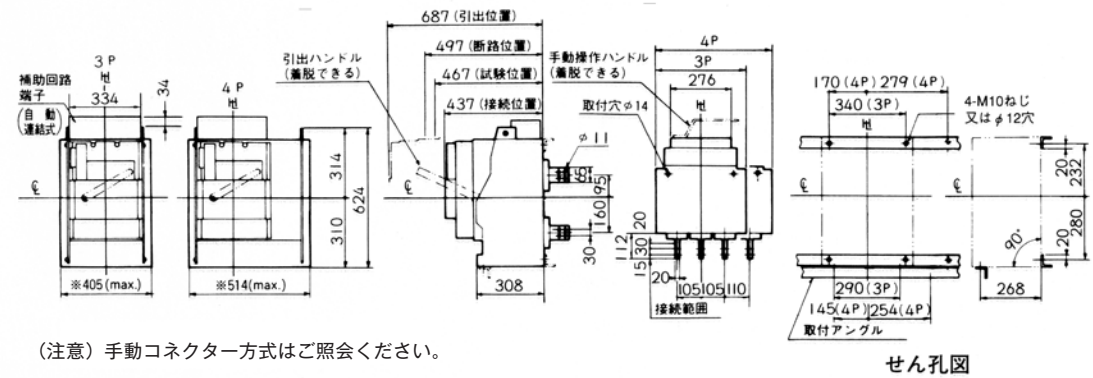


（注意）手動コネクター方式はご照会ください。

せん孔図

### F-2500E

**裏面形**

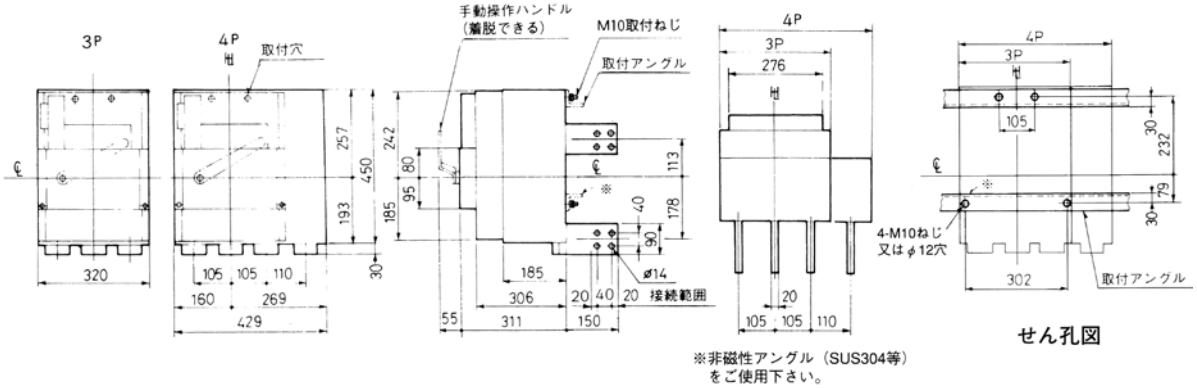


せん孔図

### F-3200EB

**裏面形**

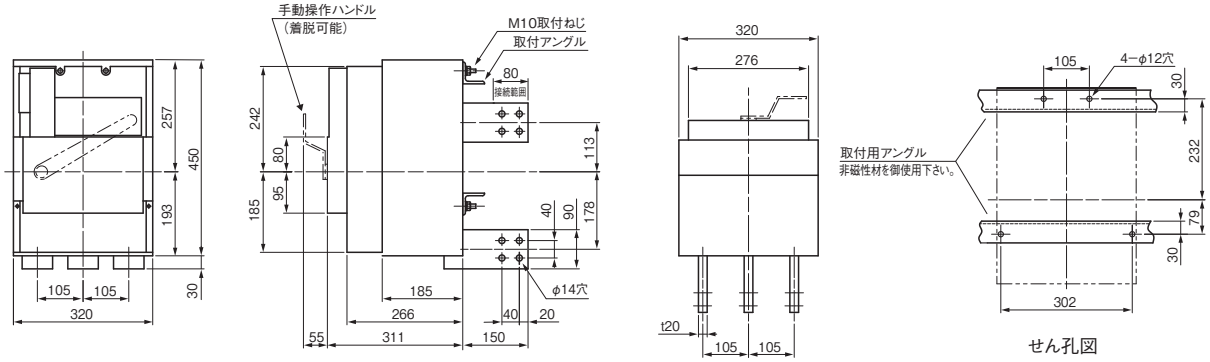


※非磁性アングル（SUS304等）をご使用下さい。

せん孔図

## 4. 電動操作式（MMK F-1600EB, L-1000B, L-1200B用）

### ●スプリングチャージ式電動操作装置

・状態表示が明確です
遮断器のON（赤）・OFF（緑）・トリップ（白）を色で表示します。

・クイッククローズオペレーションです
スプリングにチャージされた力で遮断器を瞬時にONします。
何回投入を繰り返しても時間は安定しています。

・ポンピング防止回路付です
投入信号が印加されているとき，遮断器にトリップ原因があっても（トリップ－リセット－ON）を繰り返しません。

・手動開閉操作が容易です
ワンストロークでON・OFFします。

・ロックインオフ機能付です
遮断器をOFFの状態で施錠できます。
南京錠はご準備ください。




### ●電動操作

・ON操作
ONスイッチを閉じるとラッチレリーズコイル（LRC）が動作し，投入スプリングを釈放させて遮断器を瞬時にONにします。

・OFF（リセット）操作
OFF（RESET）スイッチを閉じると制御リレー（Y）が動作し，電動機を駆動させて遮断器をOFF（リセット）にします。同時に投入スプリングがチャージされます。
電動機は遮断器がOFF（リセット）になると停止します。

・自動リセット回路の構成
AUTO RESET SWITCHの結線が必要です。（制御回路図ご参照ください。）
遮断器の補助スイッチ（b接点）又は，増幅されたリレーのb接点を使用することにより遮断器がトリップした場合に次の投入に備えて自動的に電動機を駆動させて，遮断器をリセットし，同時に投入スプリングをチャージすることができます。

### 定格と仕様

| 電動操作装置の形式 | | | MMK |
|---|---|---|---|
| 適用遮断器形式 | | | F-1600EB<br>L-1000B, L-1200B |
| 定格操作電圧（V） | | | AC100-115, AC200-230<br>DC100-110, DC24 |
| 操作電流（A）<br>（ ）内は始動ピーク値 | AC100-115V | ON | (3.1) |
| | | OFF,RESET | 1.8（6） |
| | AC200-230V | ON | (1.2) |
| | | OFF,RESET | 1（3.2） |
| | DC100-110V | ON | (0.8) |
| | | OFF,RESET | 1.1（4.2） |
| | DC24 | ON | (4.5) |
| | | OFF,RESET | 4（12） |
| 操作時間（秒）（※1） | ON | | 0.06 |
| | OFF,RESET | | 3 |
| 操作スイッチ定格 | | | 250V,5A |
| 電動操作必要電力（VA） | | | 300 |
| 耐電圧 | | | AC1500V（※2） |

（注意）1.（※1）操作時間は定格操作電圧を供給した場合の値です。
実際の操作時にはこれ以上の時間を与えてください。
2.（※2）DC24V用の耐電圧性能はAC500Vです。

### ●手動操作

・ON・OFF（リセット）操作
手動ハンドルレバーを手前に倒す毎に遮断器を交互にON又はOFF（リセット）にします。
ハンドルレバーは自動的に戻ります。
（オートチャージ／ディスチャージ機能付）
制御電源印加中に手動でON操作を行うと，ハンドルスイッチ（HS）により自動的に投入スプリングを釈放（ディスチャージ）します。OFF操作では投入スプリングがチャージされます。
また，制御電源がない状態で手動でON，OFF操作を行い，その後に制御電源が復電されれば，上記と同様に自動的に投入スプリングが釈放されたり，チャージされたりします。このオートチャージ／ディスチャージ機能は，次の操作に備えて機構を追従させるためのもので，内部で動作音を発しますが故障ではありません。

・トリップ操作
遮断器本体のトリップボタンを押すと遮断器がトリップします。

### ●ご使用上の注意

・電動操作装置は短時間定格です。連続開閉回数は最多10回です。
（ON-OFFの操作で1回と数える。）
その後は15分以上のインターバルを必ずとってください。
・操作電圧は，以下の範囲内でご使用ください。
ACの場合：85～110%
DCの場合：75～110%
・電動操作回路の絶縁耐力は，1500Vです。他の機器と同時に絶縁耐力試験を行う場合で，試験電圧が定格値（1500V）を超える場合は，操作電源端子を切離した状態で行ってください。
・不足電圧引はずし装置（UVT）付の場合，投入指令は必ずUVTがリセットされてから与えてください。
・電動動作によるOFF操作は，最大3秒かかります。遠隔操作では緊急に遮断器を開路したいときは，電圧引はずし装置付（SHT）又はUVT付遮断器を使用し，電気的にトリップできるようにしてください。
・操作スイッチの選定は通電容量と閉路容量をご配慮願います。
・操作電源の連続印加は避けてください。

### 操作回路図

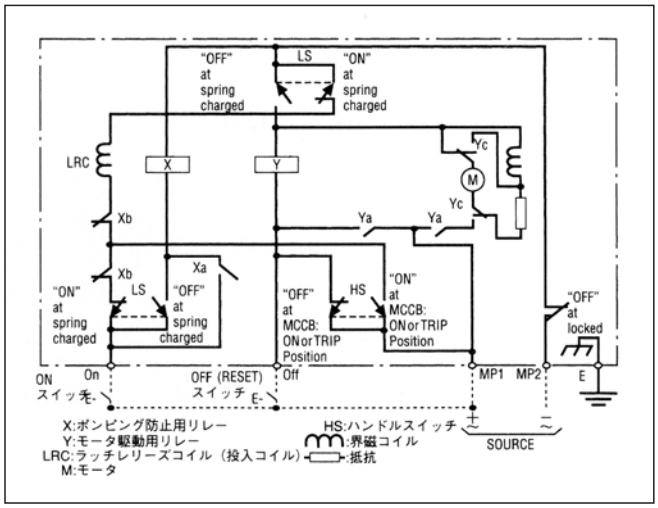

## ■外形寸法図（単位：mm）

F-1600EB

### 表面形

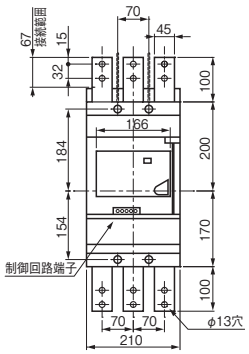


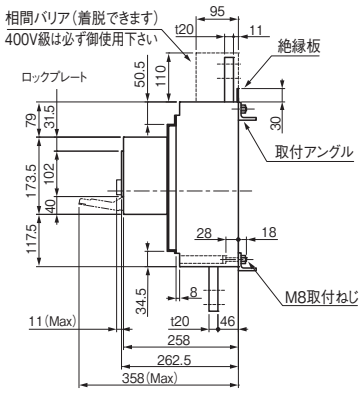


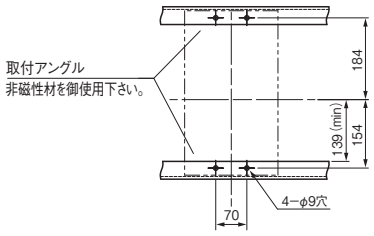


せん孔図

（表板の高さが遮断器の底面から258mmの場合）

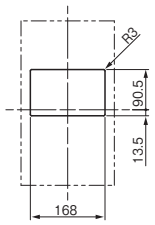


表板せん孔図

寸法は遮断器の窓枠に対して片側1mmのすき間をもたせた場合です。

### 裏面形

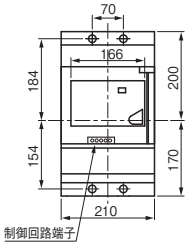


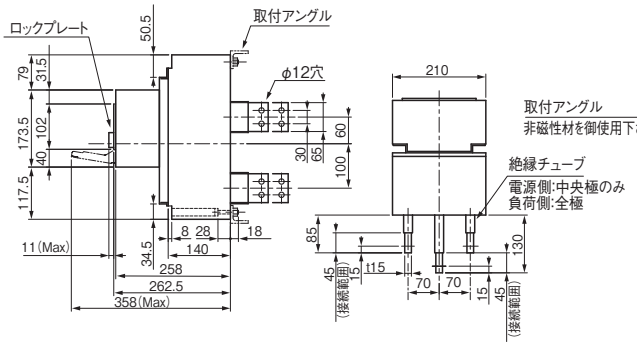


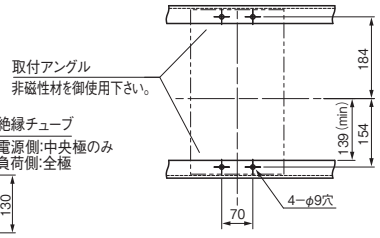


せん孔図

（表板の高さが遮断器の底面から258mmの場合）

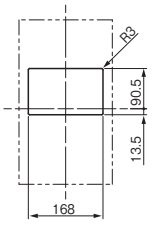


表板せん孔図

寸法は遮断器の窓枠に対して片側1mmのすき間をもたせた場合です。

### 引出形

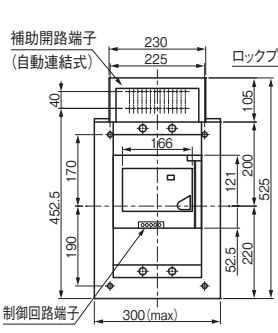


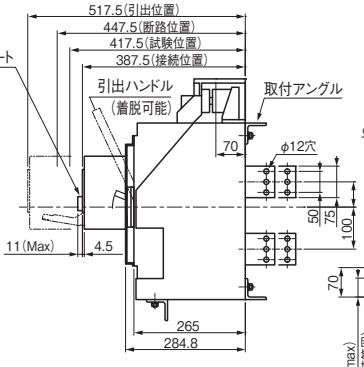


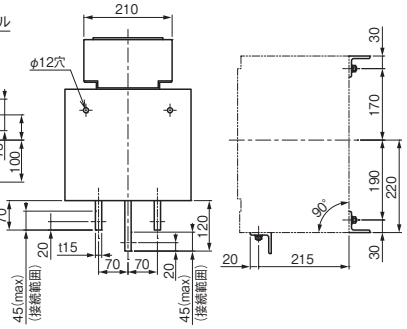





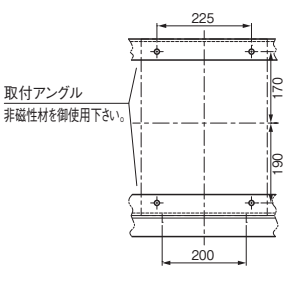


せん孔図

## ■外形寸法図（単位：mm）

L-1000B, L-1200B

### 表面形

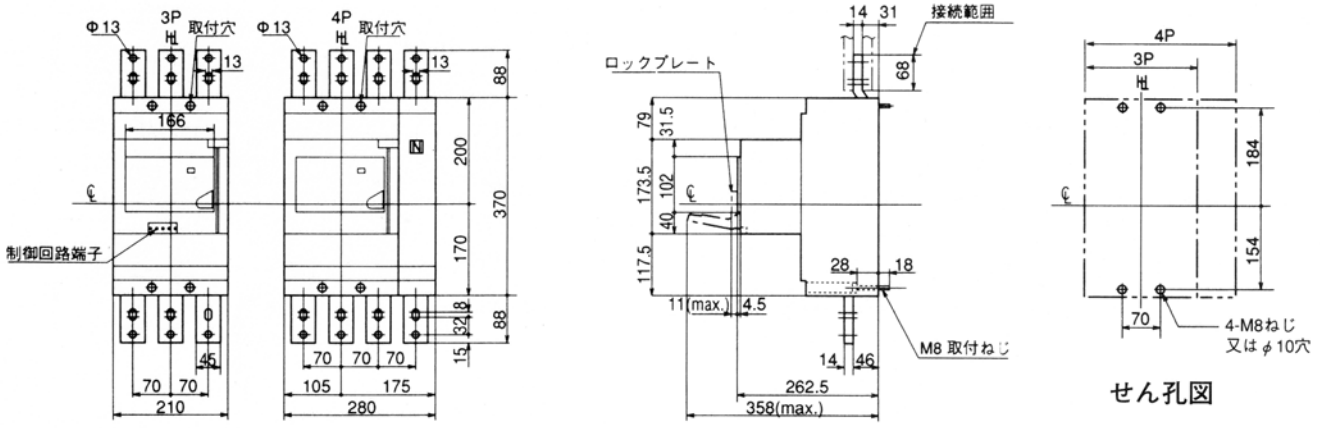


### 裏面形

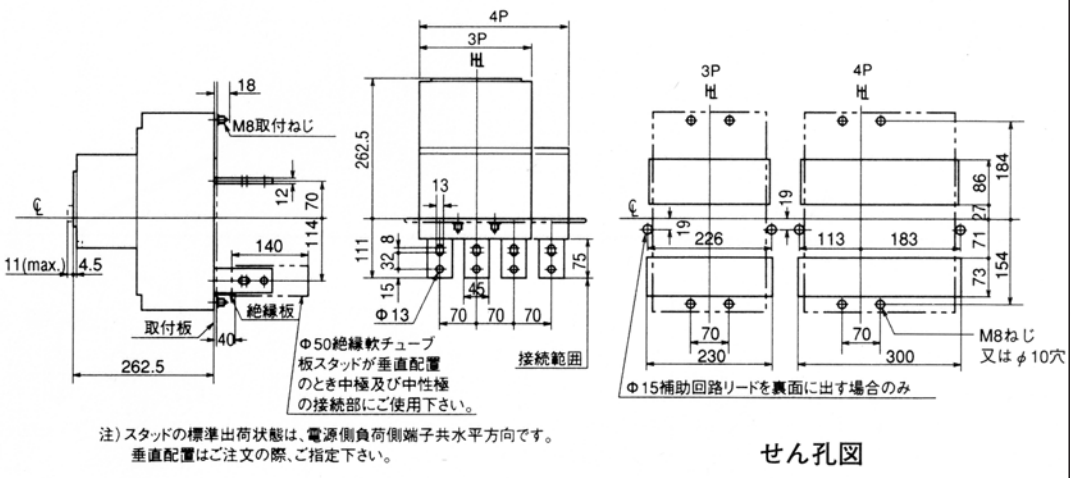


注）スタッドの標準出荷状態は、電源側負荷側端子共水平方向です。
垂直配置はご注文の際、ご指定下さい。

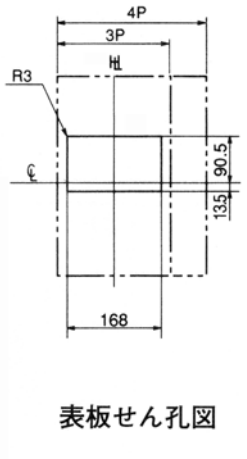


### 差込形

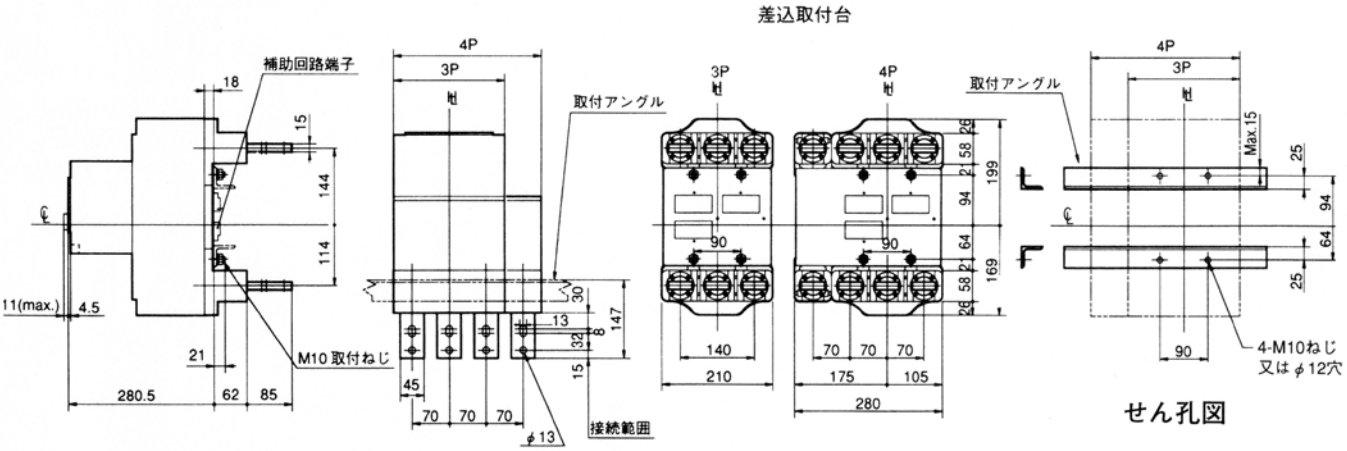

Memo

# 12. 特性と外形　ヒューズフリー遮断器、モータブレーカ

## S-30E
## S-50EB
## MS-30E
## MS-50EB



| 形　　式 | | | | S-30E<br>MS-30E（3極のみ） | | S-50EB<br>MS-50EB（3極のみ） | |
|---|---|---|---|---|---|---|---|
| 極　　数 | | | | 2 | 3 | 2 | 3 |
| 定格電流（A）<br>（基準周囲温度40℃） | | S-30E<br>S-50EB | | 3　5　10<br>15　20　30 | | （5）10　15　20<br>30　40　50 | |
| | | MS-30E<br>MS-50EB | | 0.8（1.2）1.4（2）2.5<br>4（5）6.3 7.1（8）10<br>（12）16　25　32 | | （10）（12）（16）（25）<br>（32）（40）45 | |
| 定格絶縁電圧 Ui（V） | | | | 500 | | 500 | |
| 定格遮断容量（kA） | JIS C 8201-2-1<br>Ann2<br>（Icu/Ics） | AC | 690V | — | | — | |
| | | | 500V | — | | — | |
| | | | 415V | 1.5/1 | | 1.5/1 | |
| | | | 200/230V | 5/2 | | 5/2 | |
| | | DC | 250V | — | | — | |
| | | | 125V | — | | — | |

（備考）　（　）内定格電流はご要求により製作します。

### ●取付け可能な内部付属装置

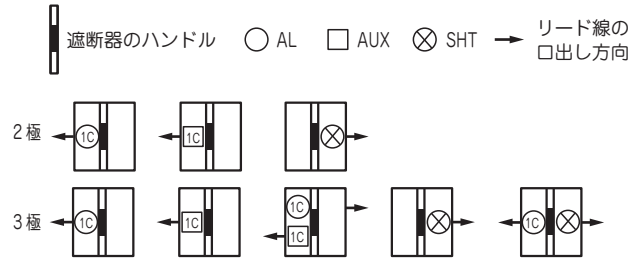


（備考）
1. リード線横引出しが標準ですが側面のくぼみを通して負荷側へも配線できます。
2. リード線端子台（TB2）付も製作できます。
3. 電圧引はずし装置（SHT）付はコイル焼損防止接点付です。
   SHT付の場合、補助開閉器（AUX）付は製作できません。
4. トリップ釦は、警報開閉器（AL）付の場合のみ本体正面に付きます。
   標準品の場合、トリップ釦は不付となります。

### ●過電流引はずし特性曲線

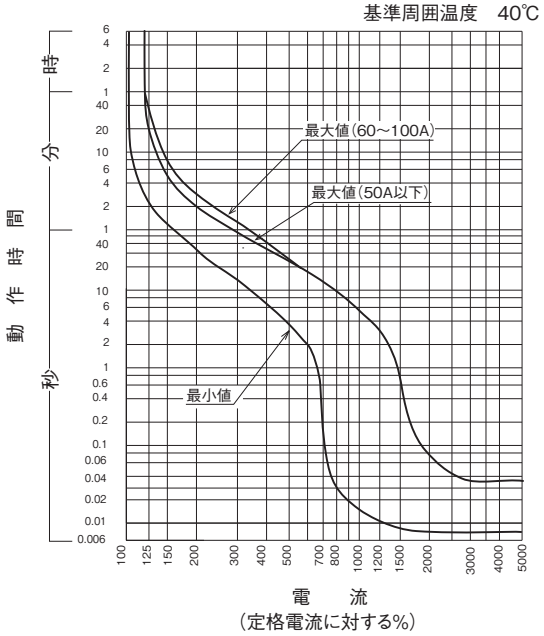


### ●取付け可能な外部付属装置

| 付属品名称 | | | 形式 | 標準価格（税別） |
|---|---|---|---|---|
| ロックカバー | LC | | LC-03 | ¥120 |
| 端子カバー | TMC | 2P | TMC-0G | ¥680 |
| | | 3P | | ¥680 |
| 取付け板 | | | B-32P | ¥1,630 |
| 取付け金具（100 個入） | | | ○ | ¥1,780 |

### ●温度補正曲線

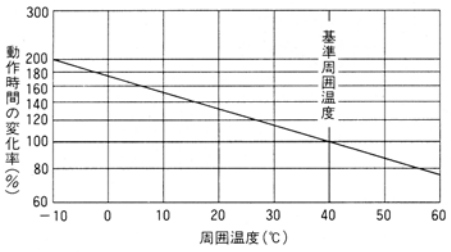

## ●外形寸法図（単位：mm）

＜表面形＞

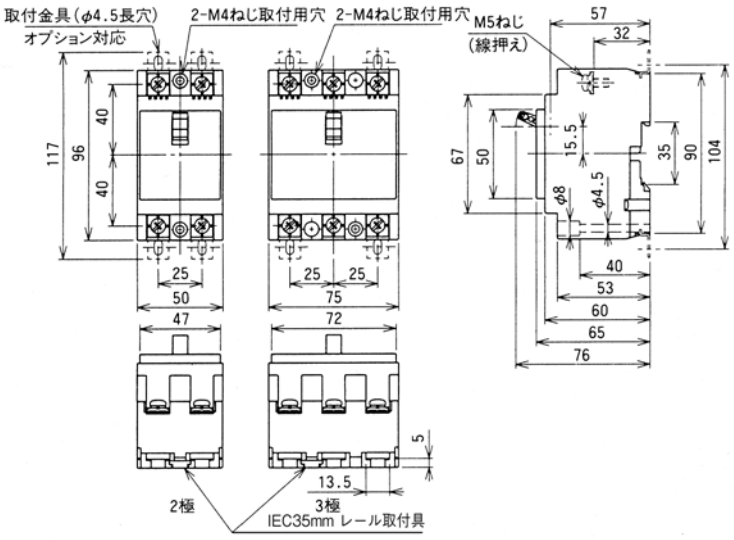


## ●せん孔図

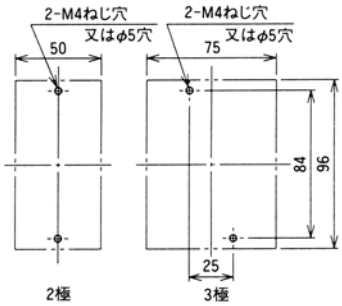


＜表板せん孔図＞

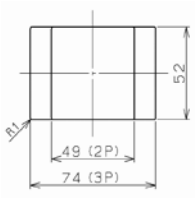


(表板の高さは盤面より
60mm の場合)

寸法は遮断器の窓枠に対して片側
1mm のすき間をもたせた場合です。

## ●端子構造

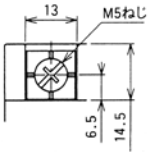


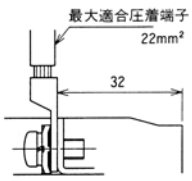


導帯、圧着端子接続

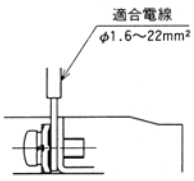


電線接続

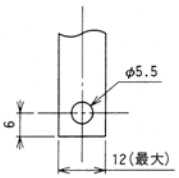


導帯加工図
(導帯最大板厚t4)

# FXK50-HU



| 形　　式 | | | | FXK50-HU | |
|---|---|---|---|---|---|
| 極　　数 | | | | 2 | 3 |
| 定格電流（A）<br>（基準周囲温度40℃） | | | | （3） 5 10 | |
| 定格絶縁電圧 Ui（V） | | | | 690 | |
| 定格遮断容量（kA） | JIS C 8201-2-1 Ann2 (Icu/Ics) | AC | 690V | 5 / 3 | |
| | | | 500V | 25 / 13 | |
| | | | 415/440V | 50 / 25 | |
| | | | 380/400V | 50 / 25 | |
| | | | 200/240V | 100 / 50 | |
| | | DC | 250V | — | — |
| | | | 125V | — | — |

（備考）　（　）内定格電流はご要求により製作します。

## ●取付け可能な内部付属装置

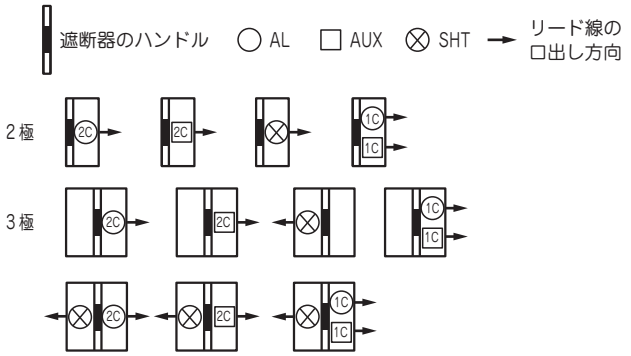


（備考）　2Cと表示のあるものは、1Cも取付け可能です。

### ■カセット形式

カセットは単品販売可能です。下記形式をご用命ください。

| | | | | |
|---|---|---|---|---|
| AL | | 11AC-AL | 11AC-AL2 | |
| AUX | | 11AC-AUX | 11AC-AUX2 | |
| AL+AUX | | 11AC-AL-AUX | | |
| SHT | 2P | 12AC-SHTRAC100 | 12AC-SHTRAC200 | 2AC-SHTRAC400 |
| | | (12AC-SHTRDC100) | (12AC-SHTRDC110) | |
| | 3P | 12AC-SHTLAC100 | 12AC-SHTLAC200 | 12AC-SHTLAC400 |
| | | (12AC-SHTLDC100) | (12AC-SHTLDC110) | |

（備考）　1. 単品販売は、リード線引出しとなります。
2. 外部端子台が必要な場合は、端子台（TBA）付にてメーカオプションとなります。
3. （　）付のみ、単品販売不可。

## ●過電流引はずし特性曲線

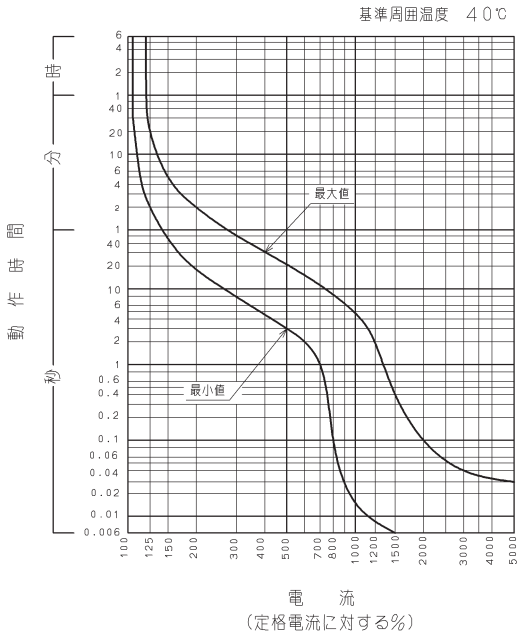


## ●取付け可能な外部付属装置

| 付属品名称 | | | | 形式 | 標準価格（税別） |
|---|---|---|---|---|---|
| 裏面接続スタッド | | STB | 2P | STB-2S | ¥1,500 |
| | | | 3P | | ¥2,190 |
| フラッシュプレート | | GKW | 2P | ○ | ¥3,580 |
| | | | 3P | ○ | ¥4,530 |
| プラグイン接続器 | | PK | 2P | ○ | 見積り対応 |
| | | | 3P | ○ | 見積り対応 |
| 機械的インターロック | | MIW | 2P | MIW-3H | ¥6,000 |
| | | | 3P | | |
| ロックカバー | | LC | | LC-4J | ¥120 |
| ハンドルロック | | HL | | HL-4J | ¥3,580 |
| 外部操作装置 | | HM | | HM-S13 | ¥9,070 |
| 端子カバー | 表面形 | TMC | 2P | TMC-2C | ¥1,210 |
| | | | 3P | | ¥1,280 |
| | 裏面形 | BTC | 2P | BTC-2C | ¥1,210 |
| | | | 3P | | ¥1,280 |

## ●温度補正曲線

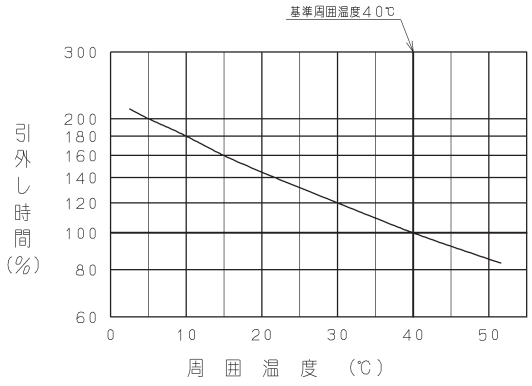


（注）周囲温度40℃の時の引外し時間を100とした場合の各温度に対する引外し時間変化率で、定格電流は変化しません。

## ●外形寸法図（単位：mm）

＜表面形＞

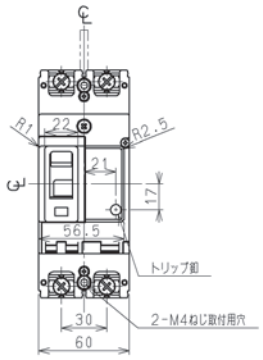


2極

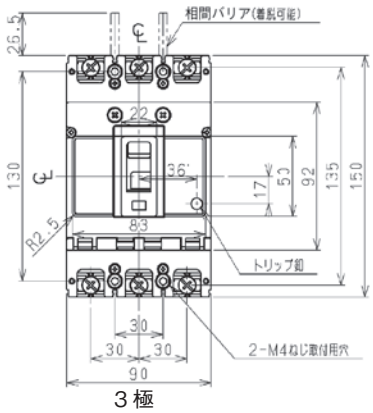


3極

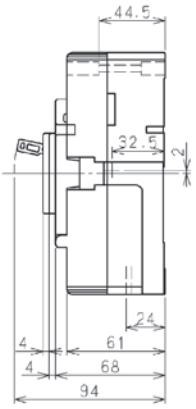


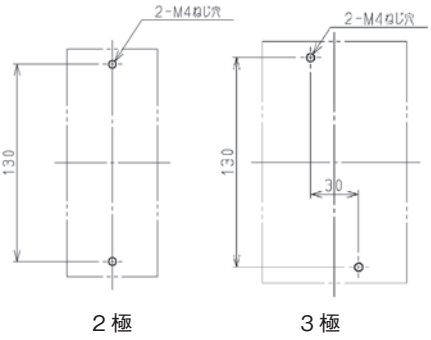


2極　3極

せん孔図

＜裏面形＞

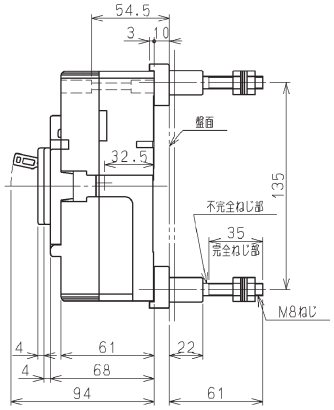


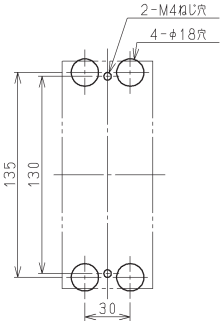


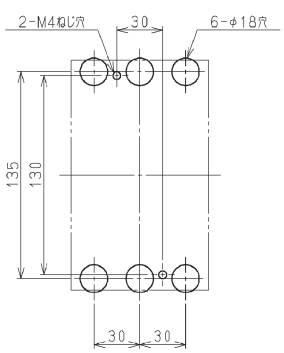


2極　3極

＜表板せん孔図＞（表面形の場合）

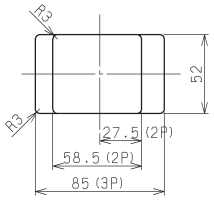


（表板の高さは盤面より68mmの場合）

寸法は遮断器の窓枠に対して片側1mmのすき間をもたせた場合です。

＜フラッシュプレート＞

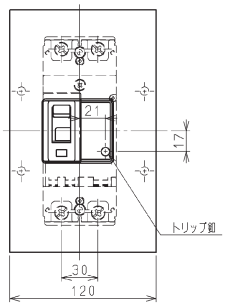


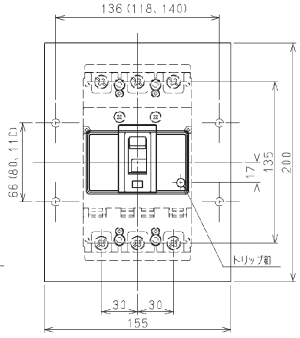


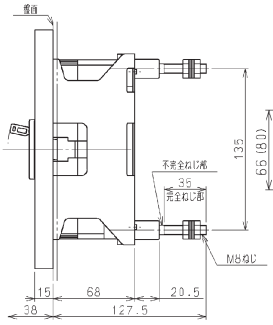


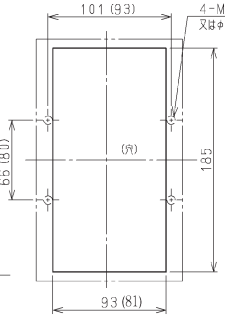


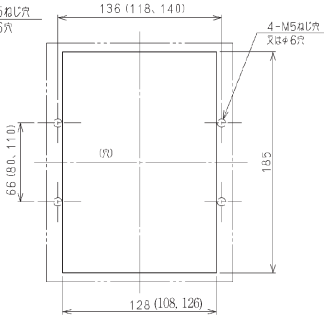


（ ）内取付寸法 80×93 でも取付できます。

（ ）内取付寸法 80×118, 110×140 でも取付できます。

2極　3極

せん孔図

## ●端子構造

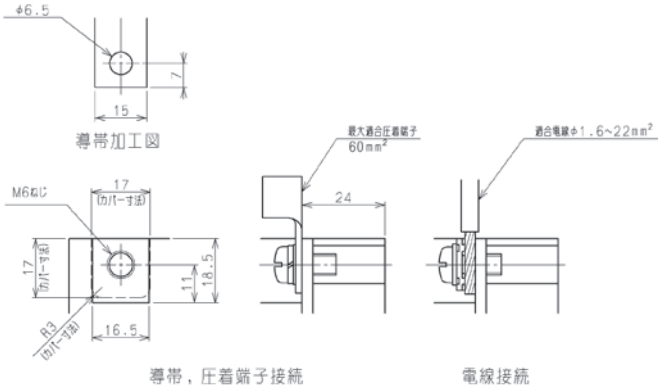


## ●同梱部品

| | | |
|---|---|---|
| 表面形 | 取付けねじ | M4 × 55（2本） |
| | 配線用端子ねじ | M6 × 14（2P：4本，3P：6本） |
| | 電源側相間バリア | （2P：1枚，3P：2枚） |
| 裏面形 | 取付けねじ | M4 × 65（2本） |

# SXK60-C
# FXK60-S



| 形　　式 | | | | SXK60-C | | FXK60-S | |
|---|---|---|---|---|---|---|---|
| 極　　数 | | | | 2 | 3 | 2 | 3 |
| 定格電流(A)<br>(基準周囲温度40℃) | | | | 5 10 15 20<br>30 40 50 60 | | 5 10 15 20<br>30 40 50 60 | |
| 定格絶縁電圧 Ui(V) | | | | 690 | | 690 | |
| 定格遮断容量(kA) | JIS C 8201-2-1<br>Ann2<br>(Icu/Ics) | AC | 690V | — | | — | |
| | | | 500V | 1.5 / 1 | | 2.5 / 1 | |
| | | | 415/440V | 7.5 /4 | | 10 / 5 | |
| | | | 380/400V | 7.5 /4 | | 10 / 5 | |
| | | | 200/240V | 15 / 8 | | 35 / 18 | |
| | | DC | 250V | 2.5 / 2 | | 5 / 3 | |
| | | | 125V | 5 / 3 | | 7.5 /4 | |

## ●取付け可能な内部付属装置

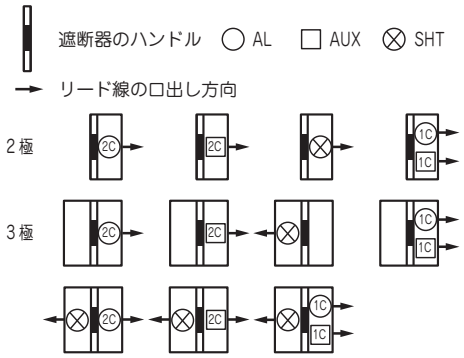


(備考)　2Cと表示のあるものは、1Cも取付け可能です。

### ■カセット形式

カセットは単品販売可能です。
下記形式をご用命ください。

| | |
|---|---|
| AL | 13AC-AL<br>(2Cが必要な場合は2個ご使用ください) |
| AUX | 13AC-AUX<br>(2Cが必要な場合は2個ご使用ください) |
| AL+AUX | 13AC-AL + 13AC-AUX |
| SHT | 13AC-SHTAC100　13AC-SHTAC200<br>13AC-SHTAC400<br>(13AC-SHTDC100)　(13AC-SHTDC110) |

(備考)　1. 単品販売は、リード線引出しとなります。
2. 外部端子台(TBA)付はメーカオプションとなります。
3. (　)付のみ、単品販売不可。

## ●取付け可能な外部付属装置

| 付属品名称 | | | | | 形式 | 標準価格(税別) |
|---|---|---|---|---|---|---|
| 裏面接続スタッド | STB | 60A | 2P | | STB-3R | ¥3,390 |
| | | | 3P | | | ¥5,060 |
| | | 50A以下 | 2P | | STB-2R | ¥1,270 |
| | | | 3P | | | ¥1,900 |
| フラッシュプレート | GKW(STB) | | 2P | | ○ | ¥7,330 |
| | | | 3P | | ○ | ¥8,860 |
| 機械的インターロック | MIW | 2P | | | MIW-2E | ¥4,200 |
| | | 3P | | | | ¥4,200 |
| ロックカバー | LC | | | | LC-4J | ¥120 |
| ハンドルロック | HL | | | | HL-4J | ¥3,580 |
| 外部操作装置 | 丸形 | | | 3P | HM-S14 | ¥9,070 |
| 端子カバー | 表面形 | TMC | 標準 | 2P | TMC-1 | ¥1,140 |
| | | | | 3P | | ¥1,220 |
| | | | ショート | 2P | TMC-1S | ¥1,140 |
| | | | | 3P | | ¥1,220 |
| | | | ロング | 2P | TMC-2D | ¥1,140 |
| | | | | 3P | | ¥1,220 |
| | 裏面形 | BTC | | 2P | BTC-1 | ¥1,140 |
| | | | | 3P | | ¥1,220 |

## ●過電流引はずし特性曲線

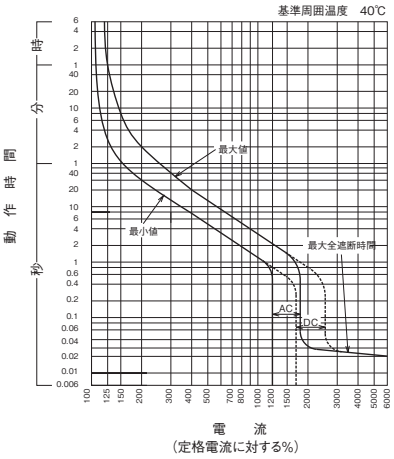


5,10A

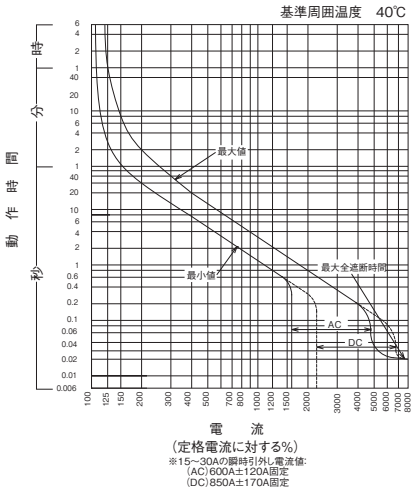


15~30A

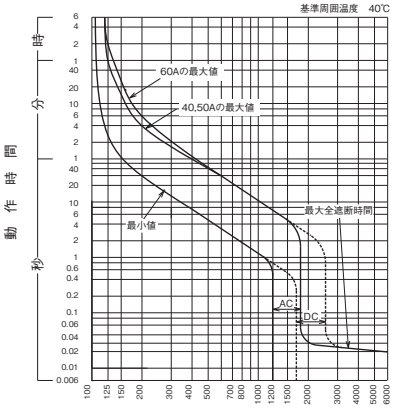


40~60A

## ●温度補正曲線

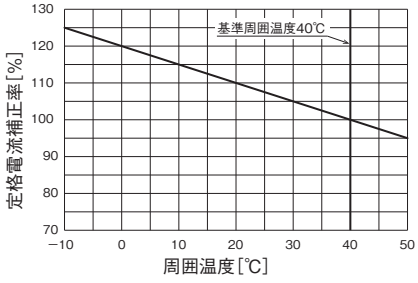

## ●外形寸法図（単位：mm）

＜表面形＞ 〔 〕は 50A 以下

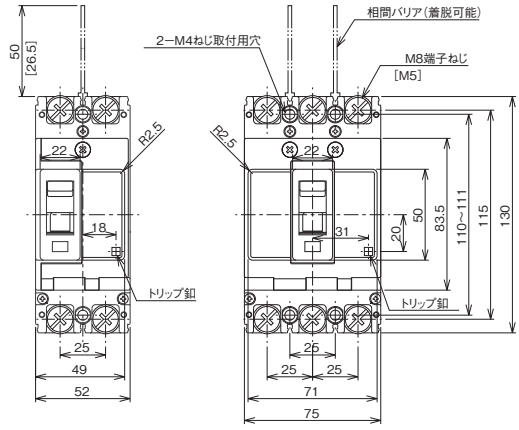


2 極　　3 極

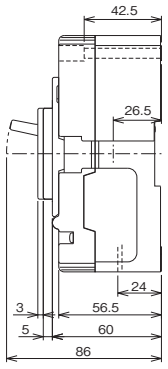


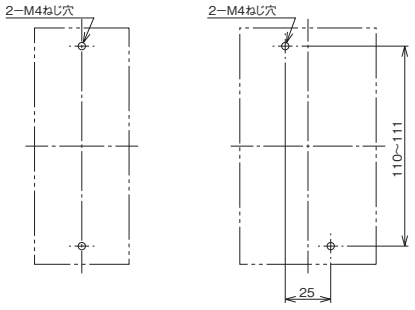


2 極　　3 極

せん孔図

＜裏面形＞

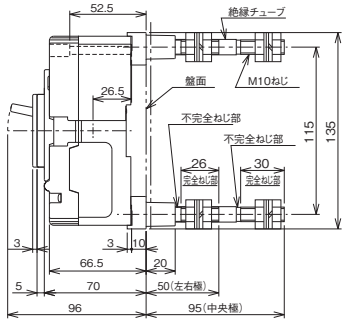


60A

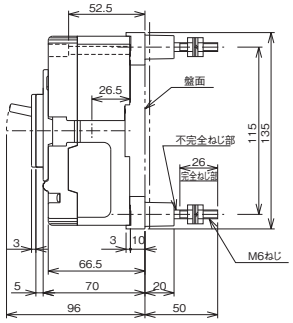


50A以下

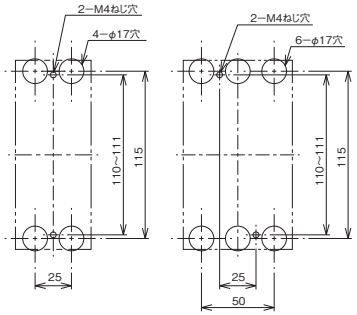


2 極　　3 極

せん孔図

＜表板せん孔図＞
（表面形の場合）

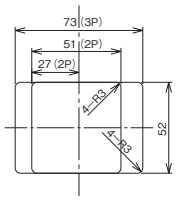


（表板の高さは盤面より60mmの場合）

寸法は遮断器の窓枠に対して片側1mmのすき間をもたせた場合です。

＜フラッシュプレート＞(GKW)

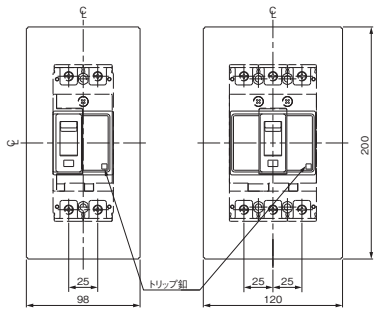


2 極　　3 極

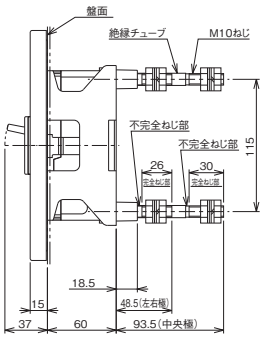


60A

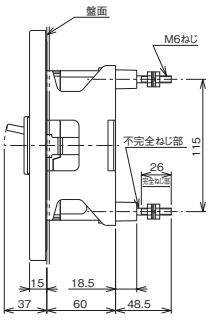


50A以下

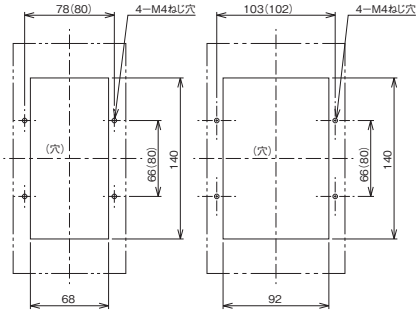


（ ）内取付寸法80×80でも取付できます。

（ ）内取付寸法80×102でも取付できます。

2 極　　3 極

せん孔図

## ●端子構造 〔 〕は 50A 以下

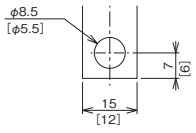


導帯加工図

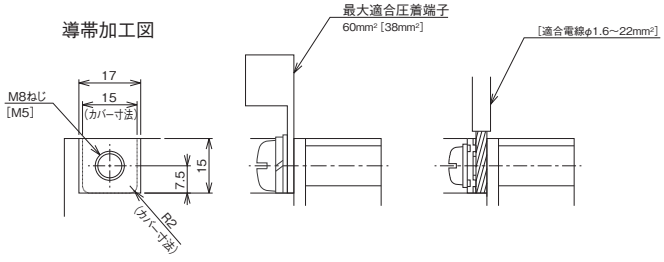


導帯,圧着端子接続　　電線接続

## ●同梱部品

| | | |
|---|---|---|
| 表面形 | 取付けねじ | M4 × 55（2 本） |
| | 配線用端子ねじ　60A | M8 × 14（2P：4 本 , 3P：6 本） |
| | 配線用端子ねじ　50A以下 | M5 × 14（2P：4 本 , 3P：6 本） |
| | 電源側相間バリア | （2P：1 枚 , 3P：2 枚） |
| 裏面形 | 取付けねじ | M4 × 65（2 本） |

# FXK60-H



| 形　　式 | | | | FXK60-H | |
|---|---|---|---|---|---|
| 極　　数 | | | | 2 | 3 |
| 定格電流（A）<br>（基準周囲温度40℃） | | | | 15　20　30<br>（40）　50　60 | |
| 定格絶縁電圧 Ui（V） | | | | 690 | |
| 定格遮断容量（kA） | JIS C 8201-2-1 Ann2 (Icu/Ics) | AC | 690V | 5 / 3 | |
| | | | 500V | 25 / 13 | |
| | | | 415/440V | 50 / 25 | |
| | | | 380/400V | 50 / 25 | |
| | | | 200/240V | 100 / 50 | |
| | | DC | 250V | 40 / 20 | |
| | | | 125V | 40 / 20 | |

（備考）　（　）内定格電流はご要求により製作します。

## ●取付け可能な内部付属装置

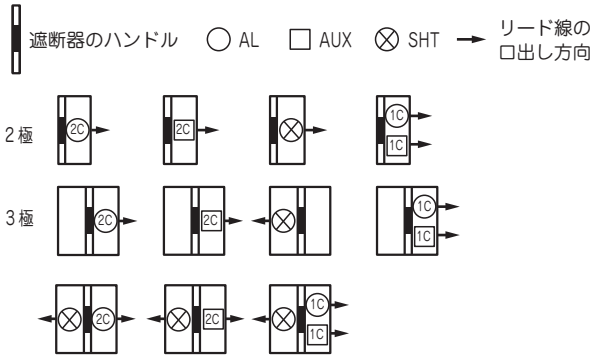


（備考）　2Cと表示のあるものは、1Cも取付け可能です。

### ■カセット形式

カセットは単品販売可能です。下記形式をご用命ください。

| | | | |
|---|---|---|---|
| AL | | 11AC-AL | 11AC-AL2 |
| AUX | | 11AC-AUX | 11AC-AUX2 |
| AL+AUX | | 11AC-AL-AUX | |
| SHT | 2 | 11AC-SHTRAC100　11AC-SHTRAC200　11AC-SHTRAC400<br>（11AC-SHTRDC100）（11AC-SHTRDC110） | |
| | 3 | 11AC-SHTLAC100　11AC-SHTLAC200　11AC-SHTLAC400<br>（11AC-SHTLDC100）（11AC-SHTLDC110） | |

（備考）　1. 単品販売は、リード線引出しとなります。
2. 外部端子台が必要な場合は、端子台（TBA）付にてメーカオプションとなります。
3. （　）付のみ、単品販売不可。

## ●取付け可能な外部付属装置

| 付属品名称 | | | | | 形式 | 標準価格（税別） |
|---|---|---|---|---|---|---|
| 裏面接続スタッド | | BSD | 60A | 2P | BSD-3S | ¥3,390 |
| | | | | 3P | | ¥5,060 |
| | | STB | 50A以下 | 2P | STB-2S | ¥1,500 |
| | | | | 3P | | ¥2,190 |
| フラッシュプレート | | GKW（STB） | | 2P | ○ | ¥7,330 |
| | | | | 3P | ○ | ¥8,860 |
| プラグイン接続器 | | PK | 60A | 2P | ○ | 見積り対応 |
| | | | | 3P | ○ | 見積り対応 |
| | | | 50A以下 | 2P | ○ | 見積り対応 |
| | | | | 3P | ○ | 見積り対応 |
| 機械的インターロック | | MIW | | 3P<br>4P | MIW-3H | ¥6,000 |
| ロックカバー | | LC | | | LC-4J | ¥120 |
| ハンドルロック | | HL | | | HL-4J | ¥3,580 |
| 外部操作装置 | | HM | | | HM-S13 | ¥9,070 |
| 端子カバー | 表面形 | TMC | | 2P | TMC-2C | ¥1,210 |
| | | | | 3P | | ¥1,280 |
| | 裏面形 | BTC | | 2P | BTC-2C | ¥1,210 |
| | | | | 3P | | ¥1,280 |

## ●過電流引はずし特性曲線

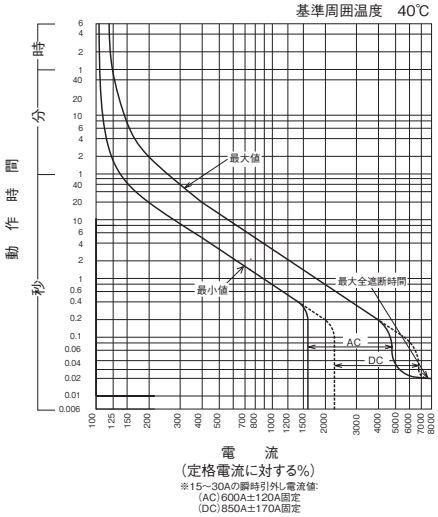


15 ～ 30A

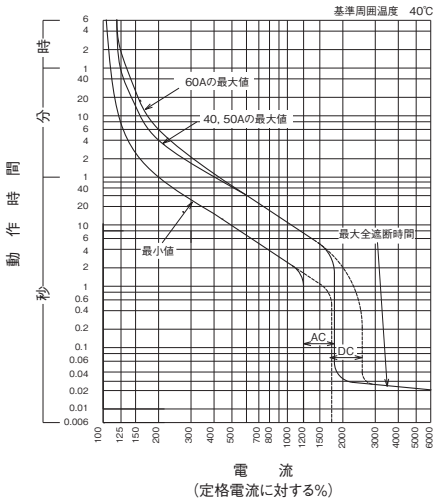


40 ～ 60A

## ●温度補正曲線

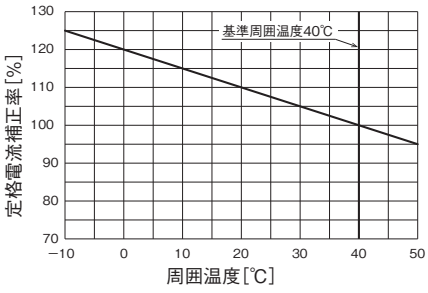

## ●外形寸法図（単位：mm）

＜表面形＞

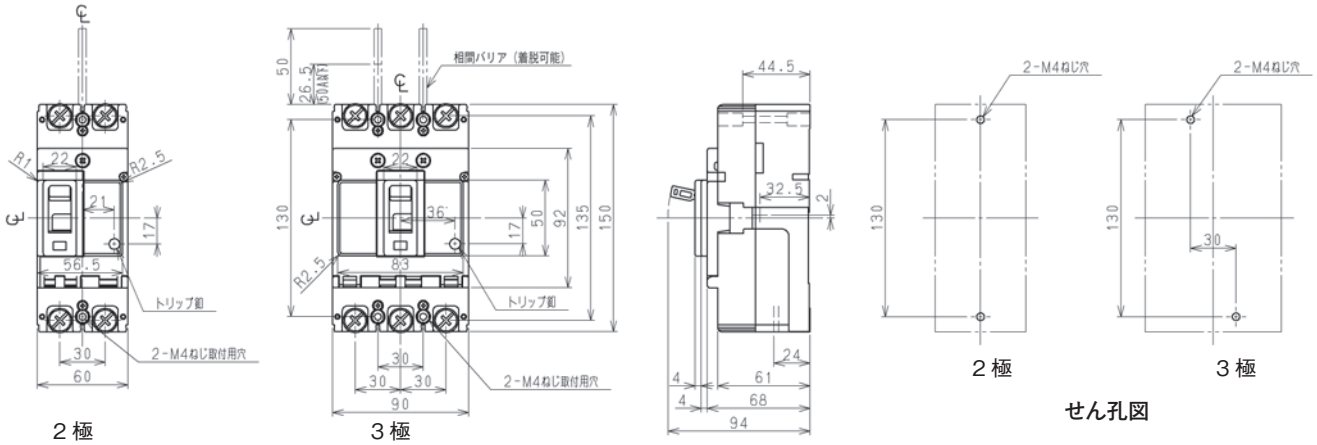


2極　3極　2極　3極

せん孔図

＜裏面形＞

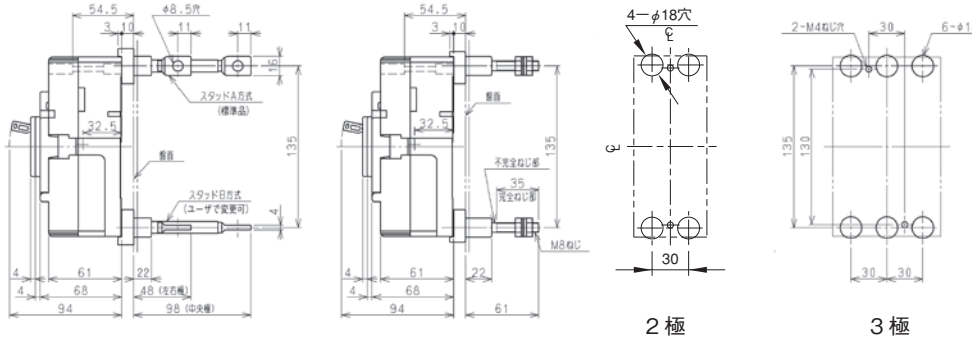


60A　50A 以下　2極　3極

せん孔図

＜表板せん孔図＞（表面形の場合）

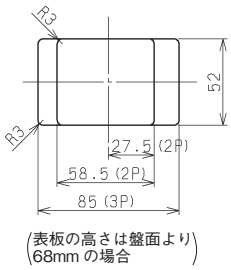


（表板の高さは盤面より68mmの場合）

寸法は遮断器の窓枠に対して片側1mmのすき間をもたせた場合です。

特に指定のない限り、バースタッド方式は標準(A-A)で出荷します。

＜フラッシュプレート＞

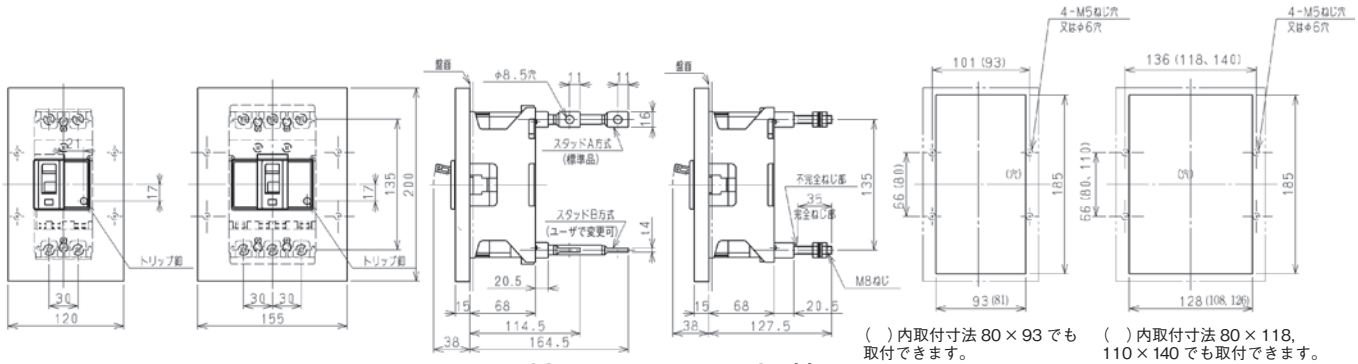


2極　3極　60A　50A 以下

（ ）内取付寸法 80×93 でも取付できます。

（ ）内取付寸法 80×118, 110×140 でも取付できます。

2極　3極

せん孔図

特に指定のない限り、バースタッド方式は標準(A-A)で出荷します。

## ●端子構造〔 〕は 50A 以下

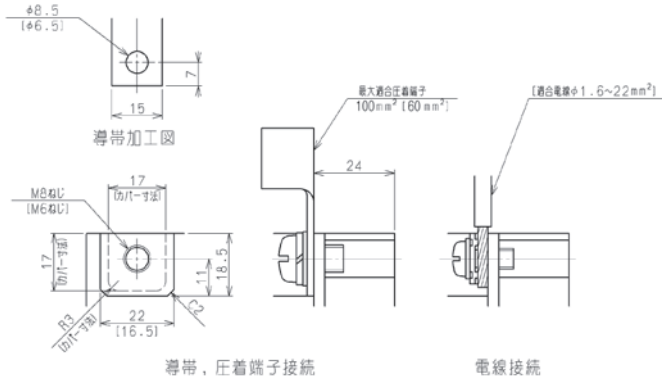


## ●同梱部品

| | | |
|---|---|---|
| 表面形 | 取付けねじ | M4 × 55（2本） |
| | 配線用端子ねじ　60A | M8 × 14（2P：4本，3P：6本） |
| | 配線用端子ねじ　50A以下 | M6 × 14（2P：4本，3P：6本） |
| | 電源側相間バリア | （2P：1枚，3P：2枚） |
| 裏面形 | 取付けねじ | M4 × 65（2本） |

# FXK60-HQ

| 形　　式 | | | | FXK60-HQ |
|---|---|---|---|---|
| 極　　数 | | | | 4 |
| 定格電流（A）<br>（基準周囲温度40℃） | | | | 10 15 20 30 40 50 60 |
| 定格絶縁電圧 Ui（V） | | | | 690 |
| 定格遮断容量（kA） | JIS C 8201-2-1<br>Ann1, Ann2<br>IEC 60947-2<br>(Icu/Ics) | AC | 690V | 2.5/2.5 |
| | | | 500V | 7.5/7.5 |
| | | | 415/440V | 10/8 |
| | | | 380/400V | 10/8 |
| | | | 200/230V | 25/19 |
| | | DC | 250V | 7.5/7.5 |




## ●取付け可能な内部付属装置

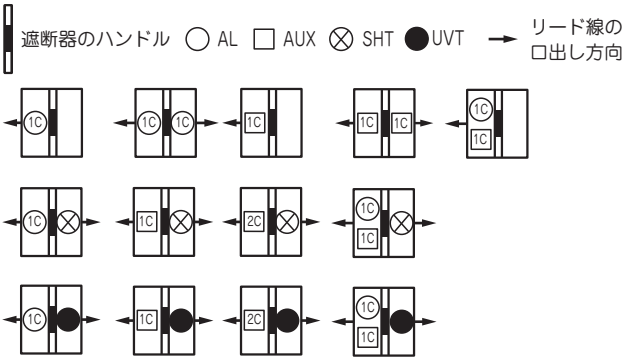


## ●取付け可能な外部付属装置

| 付属品名称 | | 形式 | 標準価格（税別） |
|---|---|---|---|
| 裏面接続スタッド | STB | ○ | ¥2,530 |
| フラッシュプレート | GKW（STB） | ○ | ¥5,840 |
| プラグイン接続器 | PK | ○ | 見積り対応 |
| 機械的インターロック | MIW | ○ | ¥4,200 |
| ロックカバー | LC | ○ | ¥120 |
| ハンドルロック | HL | ○ | ¥3,580 |
| 外部操作ハンドル | レバー形 | ○ | ¥6,270 |
| | 丸形 | ○ | ¥9,070 |
| 端子カバー 表面形 | TMC | ○ | ¥1,830 |
| 端子カバー 裏面形 | BTC | ○ | ¥1,830 |

## ●温度補正曲線

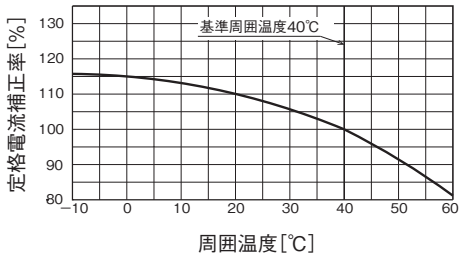


## ●過電流引はずし特性曲線

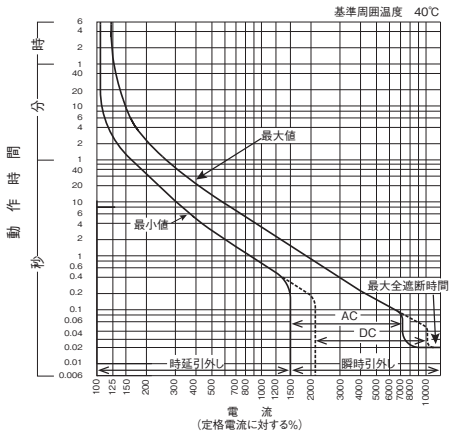


10～30A

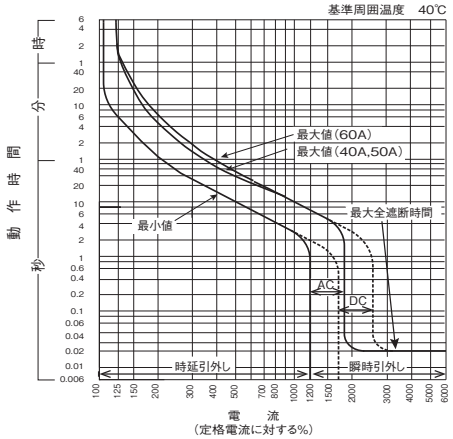


40～60A

## ●外形寸法図（単位：mm）

＜表面形＞ 〔 〕は 50A 以下

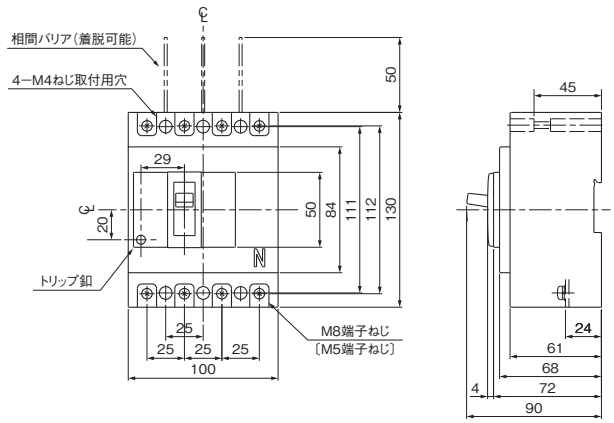


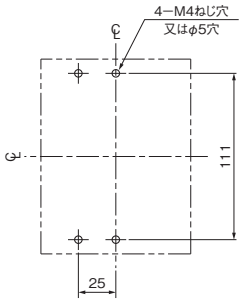


せん孔図

＜裏面形＞ 〔 〕は 50A 以下

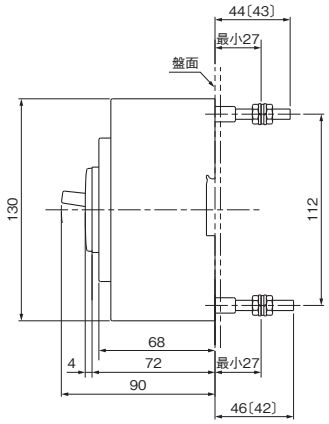


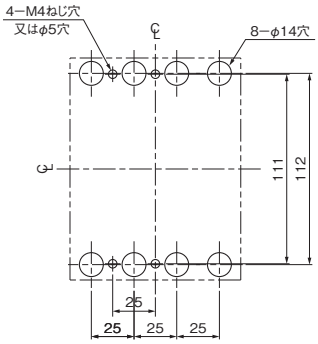


せん孔図

＜表板せん孔図＞（表面形の場合）

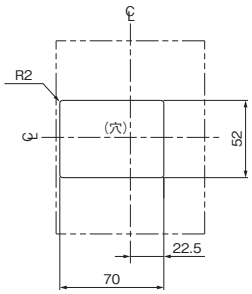


（表板の高さは盤面より68mm の場合）

寸法は遮断器の窓枠に対して片側1mmのすき間をもたせた場合です。

＜フラッシュプレート＞ 〔 〕は 50A 以下

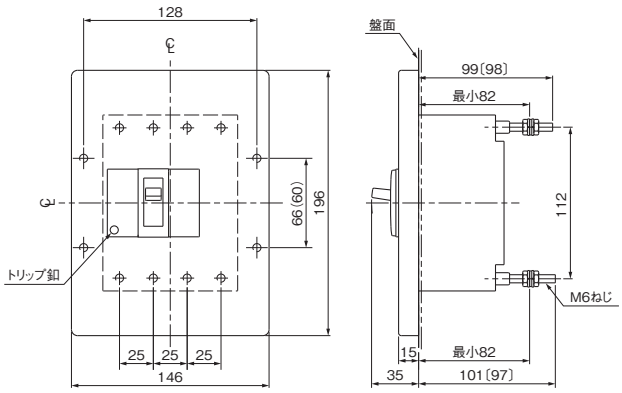


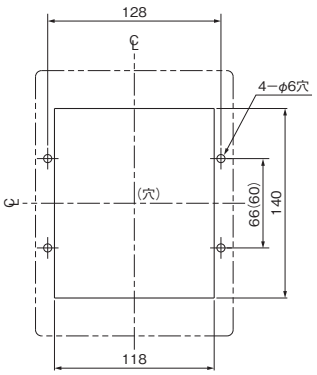


（ ）内取付寸法 60×128 でも取付できます。

せん孔図

## ●端子構造〔 〕は 50A 以下

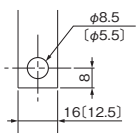


導帯加工図

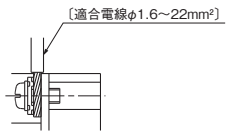


電線接続

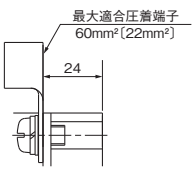


導帯,圧着端子接続

## ●同梱部品

| | | | |
|---|---|---|---|
| 表面形 | 取付けねじ | | M4 × 55（4 本） |
| | 配線用端子ねじ | 60A | M8 × 14（8 本） |
| | | 50A以下 | M5 × 14（8 本） |
| | 電源側相間バリア | | （3 枚） |
| 裏面形 | 取付けねじ | | M4 × 55（4 本） |

# S-100EC



| 形　　式 | | | | S-100EC |
|---|---|---|---|---|
| 極　　数 | | | | 3 |
| 定格電流（A）<br>（基準周囲温度40℃） | | | | 60　75　100 |
| 定格絶縁電圧 Ui（V） | | | | 500 |
| 定格遮断容量（kA） | JIS C 8201-2-1 Ann2 （Icu/Ics） | AC | 690V | — |
| | | | 500V | — |
| | | | 415/440V | — |
| | | | 200/230V | 5/2 |
| | | DC | 250V | — |
| | | | 125V | — |

## ●取付け可能な内部付属装置

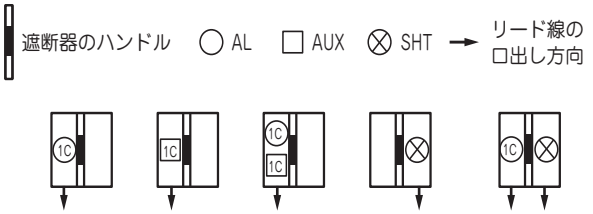


（備考）
1. リード線は負荷側引出しのみです。
2. リード線端子台（TB2）付も製作できます。
3. 電圧引はずし装置（SHT）付はコイル焼損防止接点付です。
   SHT付の場合、補助開閉器（AUX）付は製作できません。
4. トリップ釦は、警報開閉器（AL）付の場合のみ付きます。
   標準品の場合、トリップ釦は不付となります。

## ●取付け可能な外部付属装置

| 付属品名称 | | 形式 | 標準価格（税別） |
|---|---|---|---|
| ロックカバー | LC | LC-03 | ¥120 |
| 端子カバー | TMC | TMC-0H | ¥680 |
| 取付け板 | | B-32P | ¥1,630 |
| 取付け金具（100個入） | | ○ | ¥1,780 |

## ●過電流引はずし特性曲線

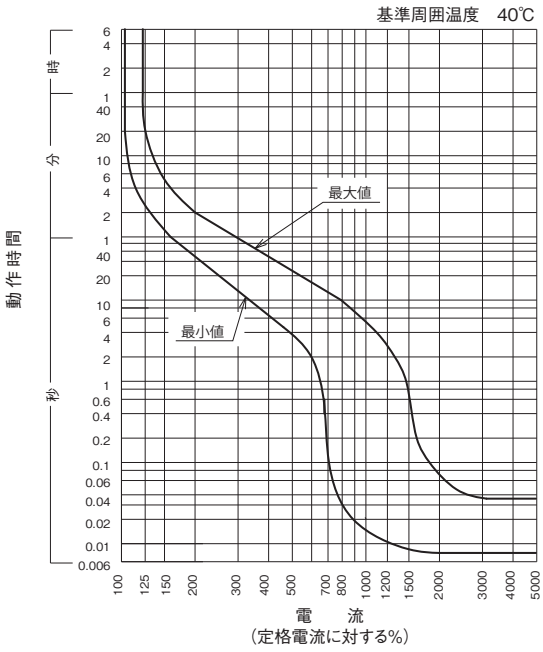


## ●温度補正曲線

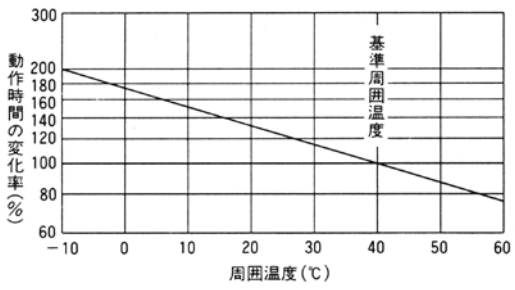

## ●外形寸法図（単位：mm）

＜表面形＞

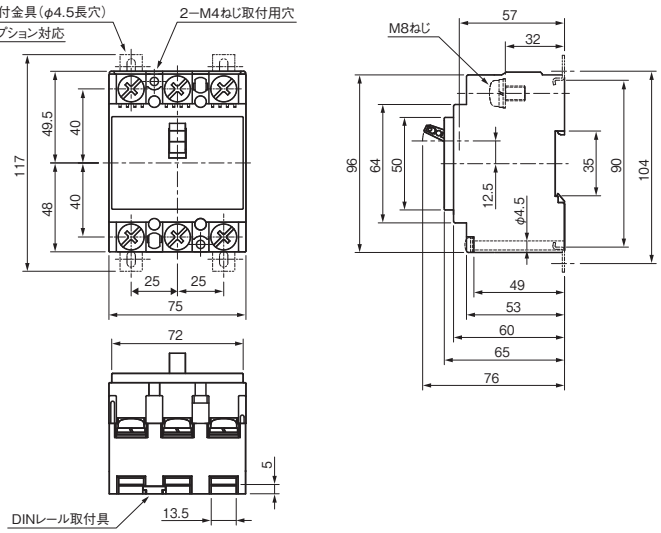


## ●せん孔図

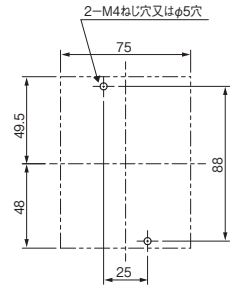


＜表板せん孔図＞

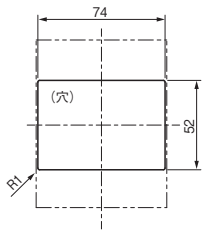


（表板の高さが遮断器の底面から60mmの場合です。）

穴明寸法は遮断器の窓枠に対して片側
1mmの隙間をもたせた場合です。

## ●端子構造

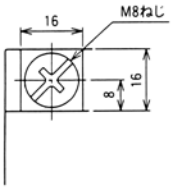


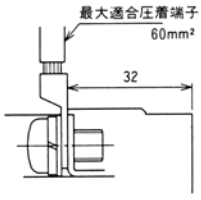


導帯、圧着端子接続

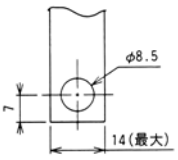


導帯加工図
(導帯最大板厚t4)

# SXK125-C
# FXK125-SA



| 形　　式 | | | | SXK125-C | | FXK125-SA | |
|---|---|---|---|---|---|---|---|
| 極　　数 | | | | 2 | 3 | 2 | 3 |
| 定格電流(A)<br>(基準周囲温度40℃) | | | | (15) (20) (30)<br>(40) 50<br>60 75 100 125 | | 15 20 30<br>(40) 50<br>60 75 100 125 | |
| 定格絶縁電圧 Ui(V) | | | | 690 | | 690 | |
| 定格遮断容量(kA) | JIS C 8201-2-1 Ann2 (Icu/Ics) | AC | 690V | — | | — | |
| | | | 500V | 2.5 / 1 | | 10 / 5 | |
| | | | 415/440V | 10 / 5 | | 25 / 13 | |
| | | | 380/400V | 10 / 5 | | 25 / 13 | |
| | | | 200/240V | 35 / 18 | | 50 / 25 | |
| | | DC | 250V | 5 / 3 | | 25 / 13 | |
| | | | 125V | 7.5 / 4 | | 25 / 13 | |

(備考)　(　)内定格電流はご要求により製作します。

## ●取付け可能な内部付属装置

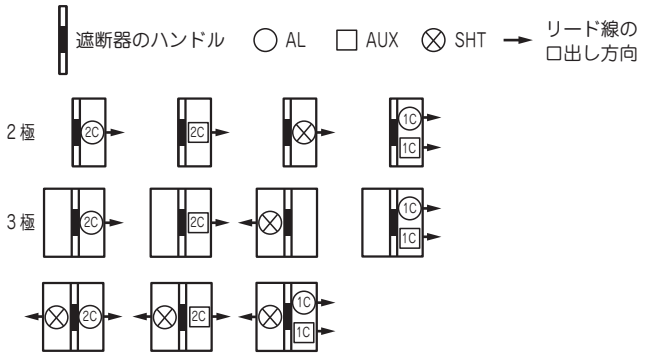


(備考)　2Cと表示のあるものは、1Cも取付け可能です。

### ■カセット形式

カセットは単品販売可能です。下記形式をご用命ください。

| | |
|---|---|
| AL | 13AC-AL　(2Cが必要な場合は2個ご使用ください) |
| AUX | 13AC-AUX　(2Cが必要な場合は2個ご使用ください) |
| AL+AUX | 13AC-AL + 13AC-AUX |
| SHT | 13AC-SHTAC100　13AC-SHTAC200　13AC-SHTAC400<br>(13AC-SHTDC100)　(13AC-SHTDC110) |

(備考)　1. 単品販売は、リード線引出しとなります。
2. 外部端子台が必要な場合は、端子台(TBA)付にてメーカオプションとなります。
3. (　)付のみ、単品販売不可。

## ●取付け可能な外部付属装置

| 付属品名称 | | | | 形式 | 標準価格(税別) |
|---|---|---|---|---|---|
| 裏面接続スタッド | STB | 60A以上 | 2P | STB-3R | ¥3,390 |
| | | | 3P | | ¥5,060 |
| | | 50A以下 | 2P | STB-2R | ¥1,270 |
| | | | 3P | | ¥1,900 |
| フラッシュプレート | GKW(STB) | | 2P | ○ | ¥7,330 |
| | | | 3P | ○ | ¥8,860 |
| 機械的インターロック | MIW | | 2P | MIW-2E | ¥4,200 |
| | | | 3P | | |
| ロックカバー | LC | | | LC-4J | ¥120 |
| ハンドルロック | HL | | | HL-4J | ¥3,580 |
| 外部操作装置 | 丸形 | | 3P | HM-S14 | ¥9,070 |
| 端子カバー 表面形 | TMC | 標準 | 2P | TMC-1 | ¥1,140 |
| | | | 3P | | ¥1,220 |
| | | ショート | 2P | TMC-1S | ¥1,140 |
| | | | 3P | | ¥1,220 |
| | | ロング | 2P | TMC-2D | ¥1,140 |
| | | | 3P | | ¥1,220 |
| 裏面形 | BTC | | 2P | BTC-1 | ¥1,140 |
| | | | 3P | | ¥1,220 |

## ●過電流引はずし特性曲線

15～30A

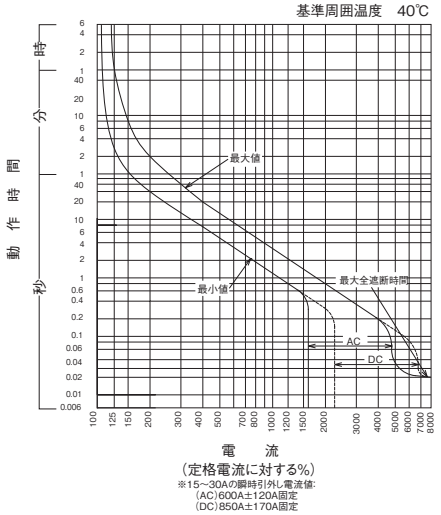


40～125A

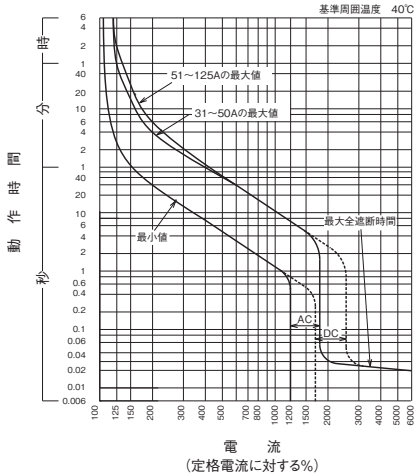


## ●温度補正曲線

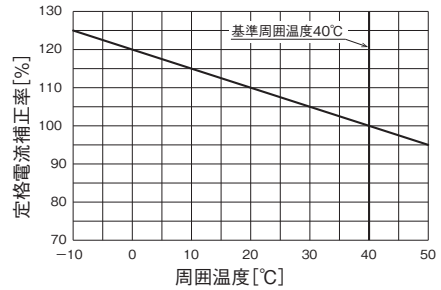

## ●外形寸法図（単位：mm）

＜表面形＞ 〔 〕は 50A 以下

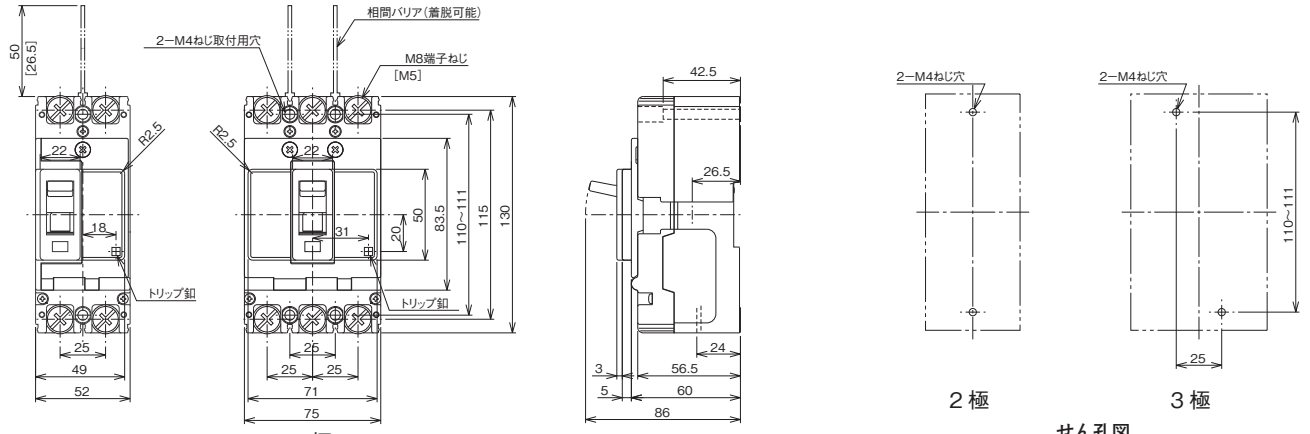


2 極　3 極　　2 極　3 極

せん孔図

＜裏面形＞

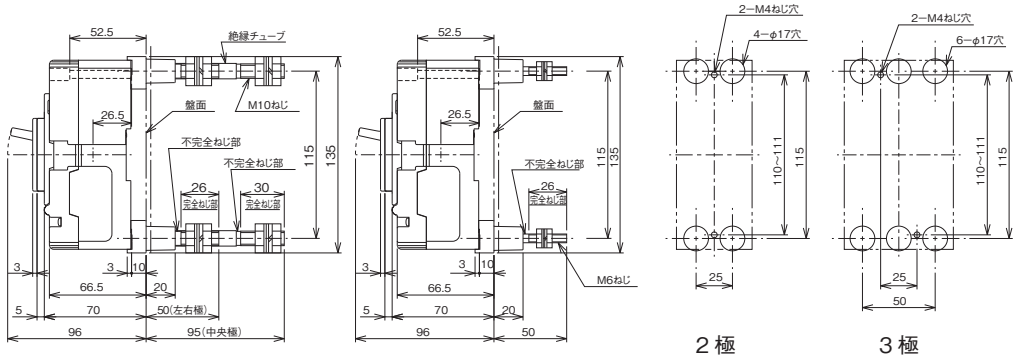


60A以上　50A以下　　2 極　3 極

せん孔図

＜表板せん孔図＞
（表面形の場合）

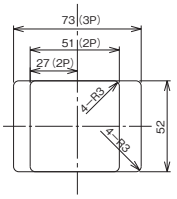

（表板の高さは盤面より60mmの場合）

寸法は遮断器の窓枠に対して片側1mmのすき間をもたせた場合です。

＜フラッシュプレート＞（GKW）

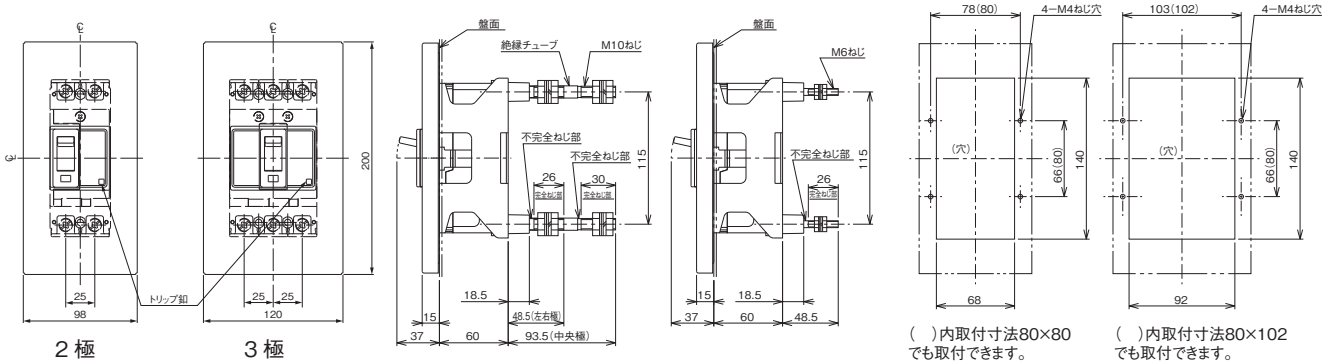


2 極　3 極　　60A以上　50A以下

（　）内取付寸法80×80でも取付できます。

（　）内取付寸法80×102でも取付できます。

2 極　3 極　　せん孔図

## ●端子構造 〔 〕は 50A 以下

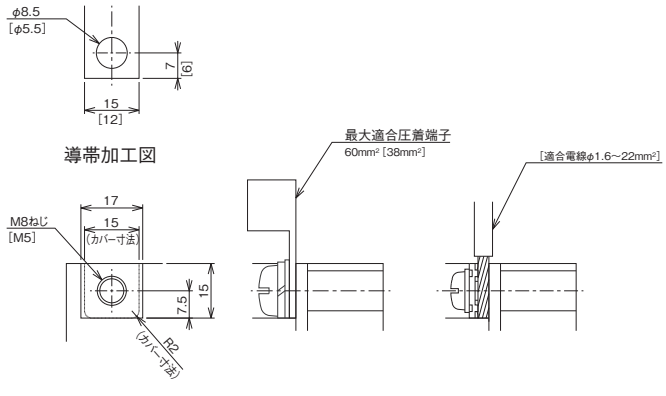


## ●同梱部品

| | | | |
|---|---|---|---|
| 表面形 | 取付けねじ | | M4 × 55（2 本） |
| | 配線用端子ねじ | 60A以上 | M8 × 14（2P：4 本 , 3P：6 本） |
| | | 50A以下 | M5 × 14（2P：4 本 , 3P：6 本） |
| | 電源側相間バリア | | （2P：1 枚 , 3P：2 枚） |
| 裏面形 | 取付けねじ | | M4 × 65（2 本） |

# FXK125-S
# FXK125-H



| 形　　式 | | | | FXK125-S | | FXK125-H | |
|---|---|---|---|---|---|---|---|
| 極　　数 | | | | 2 | 3 | 2 | 3 |
| 定格電流（A）<br>（基準周囲温度40℃） | | | | 15 20 30 50 60<br>75 100 125 | | 15 20 30 50 60<br>75 100 125 | |
| 定格絶縁電圧 Ui（V） | | | | 690 | | 690 | |
| 定格遮断容量（kA） | JIS C 8201-2-1<br>Ann2<br>（Icu/Ics） | AC | 690V | — | | 5/3 | |
| | | | 500V | 10/5 | | 25/13 | |
| | | | 415/440V | 30/15 | | 50/25 | |
| | | | 380/400V | 30/15 | | 50/25 | |
| | | | 200/240V | 50/25 | | 100/50 | |
| | | DC | 250V | 25/13 | | 40/20 | |
| | | | 125V | 25/13 | | 40/20 | |

（備考）　（　）内定格電流はご要求により製作します。

## ●取付け可能な内部付属装置

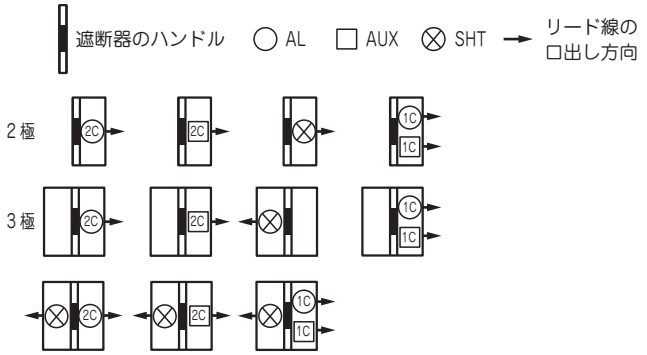


（備考）　2Cと表示のあるものは、1Cも取付け可能です。

### ■カセット形式

カセットは単品販売可能です。下記形式をご用命ください。

| | | | | |
|---|---|---|---|---|
| AL | | 11AC-AL | 11AC-AL2 | |
| AUX | | 11AC-AUX | 11AC-AUX2 | |
| AL+AUX | | 11AC-AL-AUX | | |
| SHT | 2P | 11AC-SHTRAC100 | 11AC-SHTRAC200 | 11AC-SHTRAC400 |
| | | （11AC-SHTRDC100） | （11AC-SHTRDC110） | |
| | 3P | 11AC-SHTLAC100 | 11AC-SHTLAC200 | 11AC-SHTLAC400 |
| | | （11AC-SHTLDC100） | （11AC-SHTLDC110） | |

（備考）　1. 単品販売は、リード線引出しとなります。
2. 外部端子台が必要な場合は、端子台（TBA）付にてメーカオプションとなります。
3. （　）付のみ、単品販売不可。

## ●取付け可能な外部付属装置

| 付属品名称 | | | | | 形式 | 標準価格（税別） |
|---|---|---|---|---|---|---|
| 裏面接続スタッド | BSD | 60A以上 | 2P | | BSD-3S | ¥3,390 |
| | | | 3P | | | ¥5,060 |
| | STB | 50A以下 | 2P | | STB-2S | ¥1,500 |
| | | | 3P | | | ¥2,190 |
| フラッシュプレート | GKW | | 2P | | ○ | ¥7,330 |
| | | | 3P | | | ¥8,860 |
| プラグイン接続器 | PK | | 2P | | ○ | 見積り対応 |
| | | | 3P | | | 見積り対応 |
| 機械的インターロック | MIW | | 2P | | MIW-3H | ¥6,000 |
| | | | 3P | | | |
| ロックカバー | LC | | | | LC-4J | ¥120 |
| ハンドルロック | HL | | | | HL-4J | ¥3,580 |
| 外部操作装置 | HM | | | | HM-S13 | ¥9,070 |
| 端子カバー 表面形 | TMC | | 2P | | TMC-2C | ¥1,210 |
| | | | 3P | | | ¥1,280 |
| 端子カバー 裏面形 | BTC | | 2P | | BTC-2C | ¥1,210 |
| | | | 3P | | | ¥1,280 |

## ●過電流引はずし特性曲線

15～30A

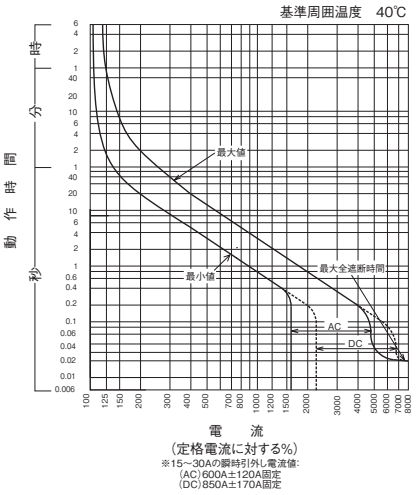


50～125A

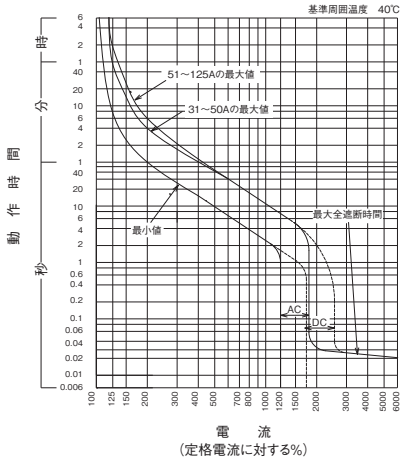


## ●温度補正曲線

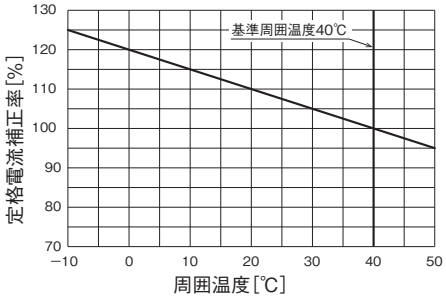

## ●外形寸法図（単位：mm）

＜表面形＞

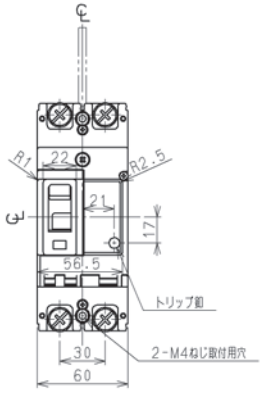


2 極

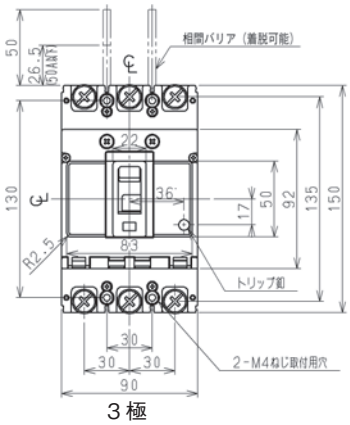


3 極

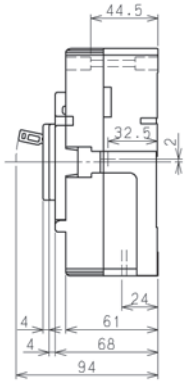


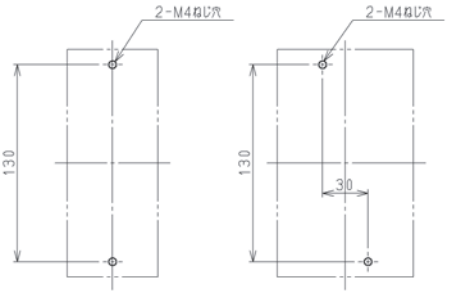


2 極　3 極

せん孔図

＜裏面形＞

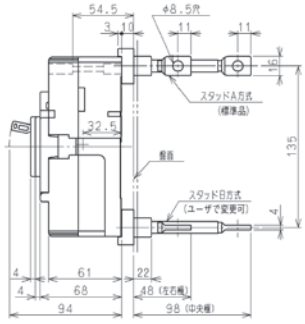


60A

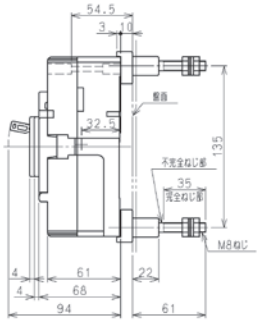


50A 以下

特に指定のない限り、バースタッド方式は標準(A-A)で出荷します。

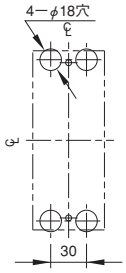


2 極

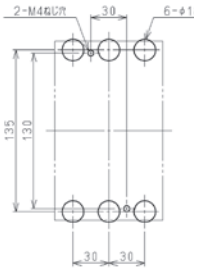


3 極

せん孔図

＜表板せん孔図＞（表面形の場合）

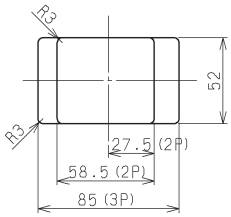


（表板の高さは盤面より68mm の場合）

寸法は遮断器の窓枠に対して片側1mm のすき間をもたせた場合です。

＜フラッシュプレート＞

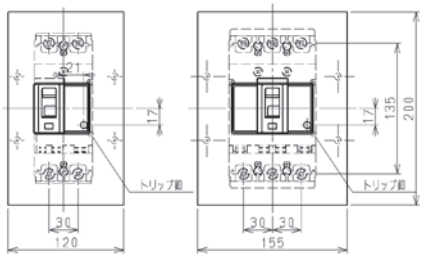


2 極




3 極

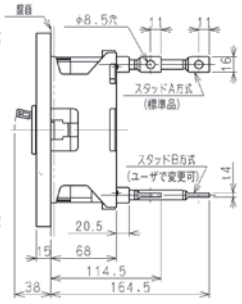


60A 以上

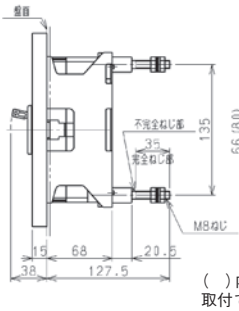


50A 以下

特に指定のない限り、バースタッド方式は標準(A-A)で出荷します。

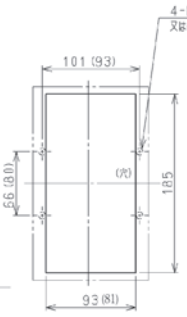


2 極

（ ）内取付寸法 80 × 93 でも取付できます。

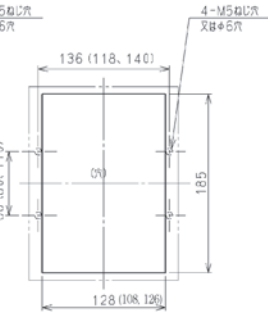


3 極

（ ）内取付寸法 80 × 118、110 × 140 でも取付できます。

せん孔図

## ●端子構造〔 〕は 50A 以下

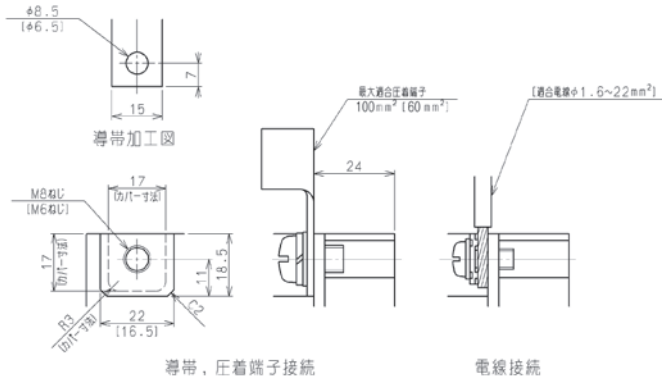


## ●同梱部品

| | | |
|---|---|---|
| 表面形 | 取付けねじ | M4 × 55（2 本） |
| | 配線用端子ねじ　60A以上 | M8 × 14（2P：4 本，3P：6 本） |
| | 50A以下 | M6 × 14（2P：4 本，3P：6 本） |
| | 電源側相間バリア | （2P：1 枚，3P：2 枚） |
| 裏面形 | 取付けねじ | M4 × 65（2 本） |
| | 配線用ボルト（BSD） | M8 × 25（6 本） |

# FXK125-HQ

| 形　　式 | | | | FXK125-HQ |
|---|---|---|---|---|
| 極　　数 | | | | 4 |
| 定格電流（A）<br>（基準周囲温度40℃） | | | | 15 20 30 40 50 60 75 100 125 |
| 定格絶縁電圧 Ui（V） | | | | 690 |
| 定格遮断容量（kA） | JIS C 8201-2-1<br>Ann1, Ann2<br>IEC 60947-2<br>(Icu/Ics) | AC | 690V | 10/8 |
| | | | 500V | 30/23 |
| | | | 415/440V | 50/38 |
| | | | 380/400V | 50/38 |
| | | | 200/230V | 100/75 |
| | | DC | 250V | 40/40 |




## ●取付け可能な内部付属装置

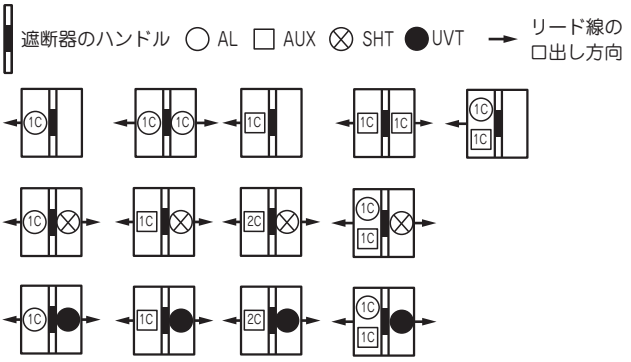


## ●取付け可能な外部付属装置

| 付属品名称 | | 形式 | 標準価格（税別） |
|---|---|---|---|
| 裏面接続スタッド | BSD | ○ | ¥6,690 |
| フラッシュプレート | GKW（BSD） | ○ | ¥13,300 |
| プラグイン接続器 | PK | ○ | 見積り対応 |
| 機械的インターロック | MIW | ○ | ¥8,990 |
| 電動操作式 | MMK | ○ | 見積り対応 |
| ロックカバー | LC | ○ | ¥120 |
| ハンドルロック | HL | ○ | ¥3,580 |
| 外部操作ハンドル | レバー形 | ○ | ¥6,270 |
| | 丸形 | ○ | ¥9,070 |
| 端子カバー 表面形 | TMC | ○ | ¥1,900 |
| 端子カバー 裏面形 | BTC | ○ | ¥1,900 |

## ●温度補正曲線

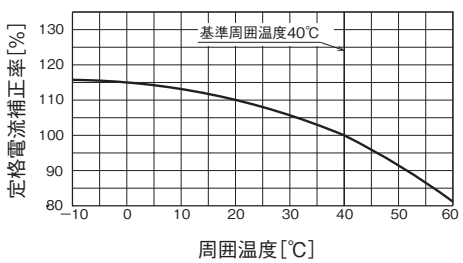


## ●過電流引はずし特性曲線

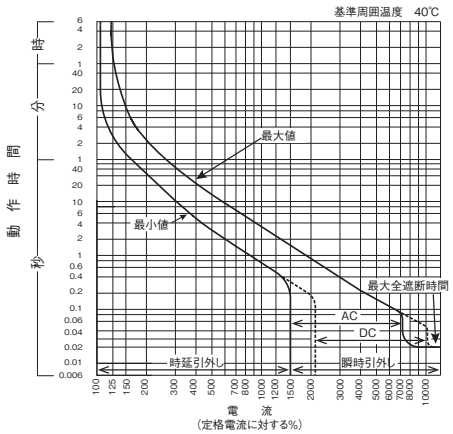


15～30A

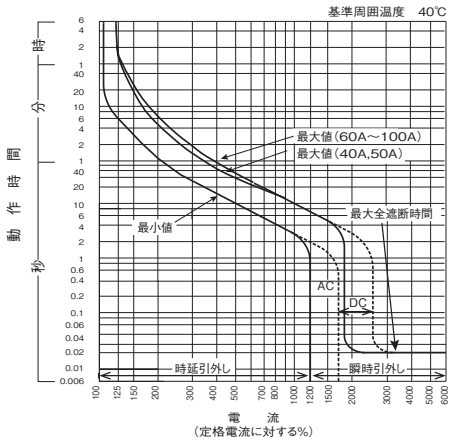


40～100A

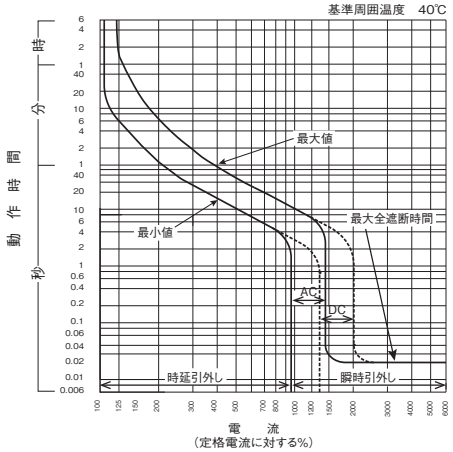


125A

## ●外形寸法図（単位：mm）

＜表面形＞

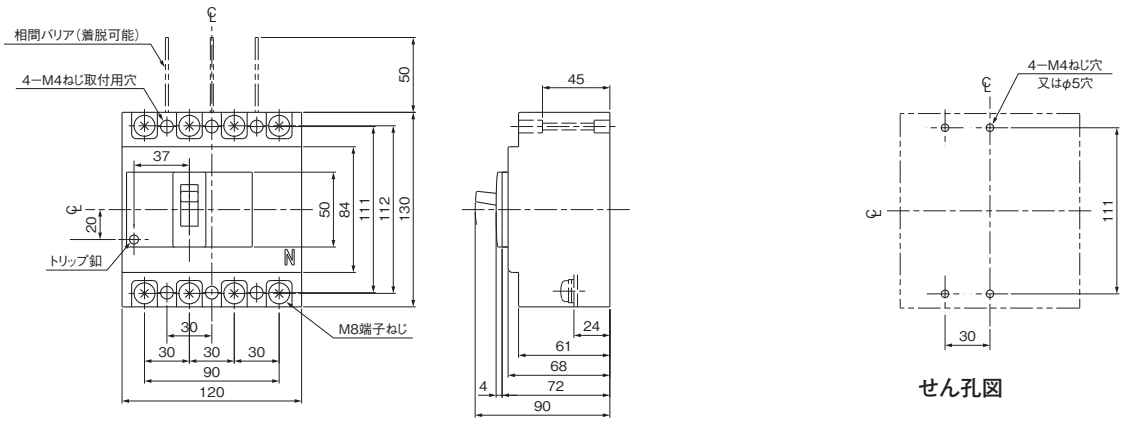


＜裏面形＞

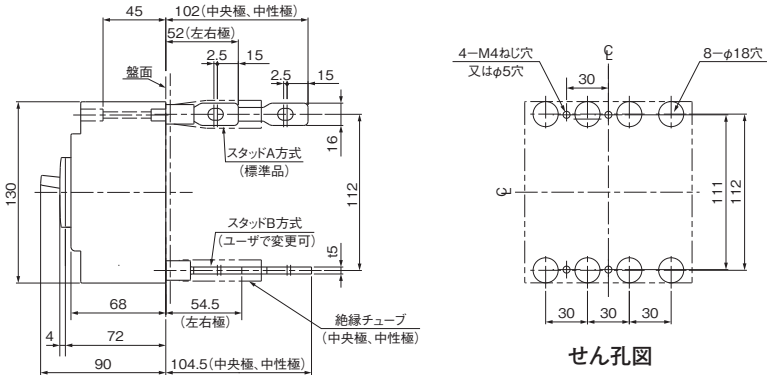


特に指定のない限り、バースタッド方式は標準（A-A）で出荷します。

＜表板せん孔図＞（表面形の場合）

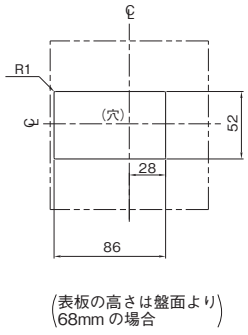


（表板の高さは盤面より68mm の場合）

寸法は遮断器の窓枠に対して片側1mm のすき間をもたせた場合です。

＜フラッシュプレート＞

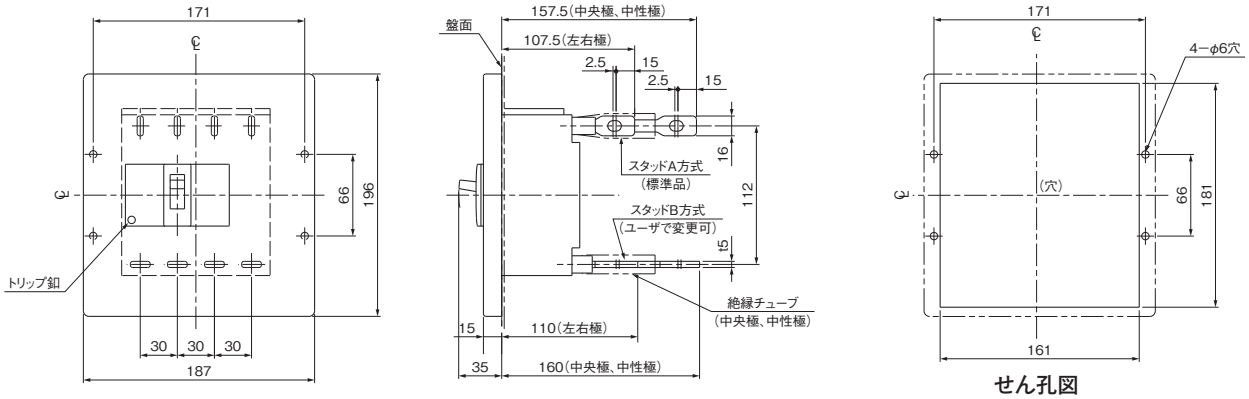


特に指定のない限り、バースタッド方式は標準（A-A）で出荷します。

## ●端子構造

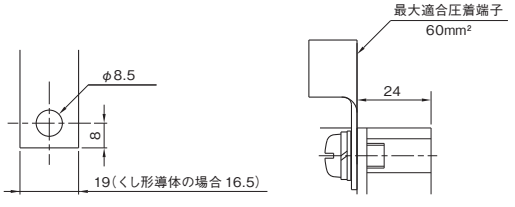


## ●同梱部品

| | | |
|---|---|---|
| 表面形 | 取付けねじ | M4 × 55（4 本） |
| | 配線用端子ねじ | M8 × 14（8 本） |
| | 電源側相間バリア | （3 枚） |
| 裏面形 | 取付けねじ | M4 × 55（4 本） |
| | 配線用端子ねじ | M8 × 25（8 本） |

# LXK125

| 形　　式 | | | | LXK125 | |
|---|---|---|---|---|---|
| 極　　数 | | | | 3 | 4 |
| 定格電流（A）<br>（基準周囲温度40℃） | | | | 15 20 30 40 50 60 75 100 125 | |
| 定格絶縁電圧 Ui（V） | | | | 690 | |
| 定格遮断容量（kA） | JIS C 8201-2-1<br>Ann1, Ann2<br>IEC 60947-2<br>(Icu/Ics) | AC | 690V | 10/10 | |
| | | | 500V | 200/200 | |
| | | | 415/440V | 200/200 | |
| | | | 380/400V | 200/200 | |
| | | | 200/230V | 200/200 | |
| | | DC | 250V | — | |



## ●取付け可能な内部付属装置

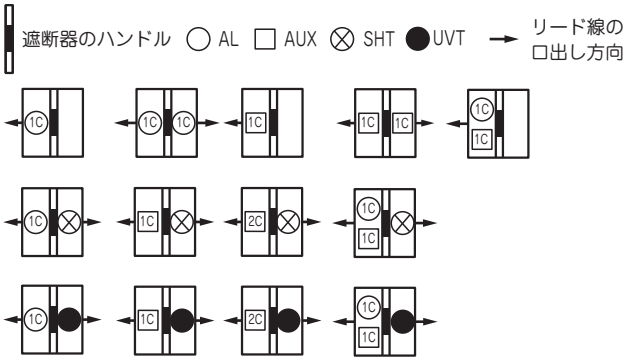


## ●取付け可能な外部付属装置

| 付属品名称 | | | | 形式 | 標準価格（税別） |
|---|---|---|---|---|---|
| 裏面接続スタッド | | BSD | 3P | ○ | ¥5,060 |
| | | | 4P | ○ | ¥6,690 |
| フラッシュプレート | | GKW（BSD） | 3P | ○ | ¥8,860 |
| | | | 4P | ○ | ¥13,300 |
| プラグイン接続器 | | PK | | ○ | 見積り対応 |
| 機械的インターロック | | MIW | 3P | ○ | ¥6,000 |
| | | | 4P | ○ | ¥8,990 |
| 電動操作式 | | MMK | | ○ | 見積り対応 |
| ロックカバー | | LC | | ○ | ¥120 |
| ハンドルロック | | HL | | ○ | ¥3,580 |
| 外部操作ハンドル | | レバー形 | | ○ | ¥6,270 |
| | | 丸形 | | ○ | ¥9,070 |
| 端子カバー | 表面形 | TMC | 3P | ○ | ¥1,280 |
| | | | 4P | ○ | ¥1,900 |
| | 裏面形 | BTC | 3P | ○ | ¥1,280 |
| | | | 4P | ○ | ¥1,900 |

## ●温度補正曲線

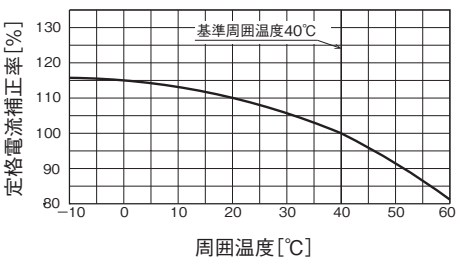


## ●過電流引はずし特性曲線

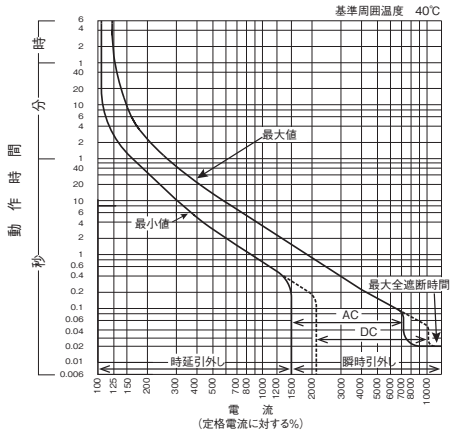


15～30A

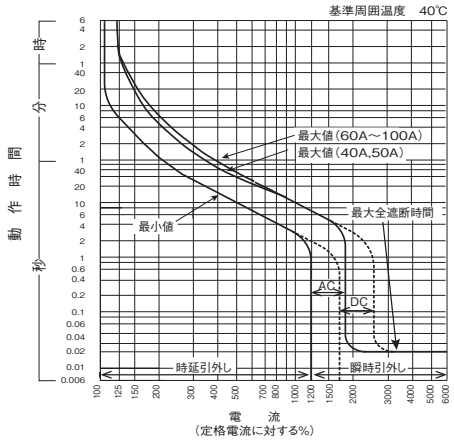


40～100A

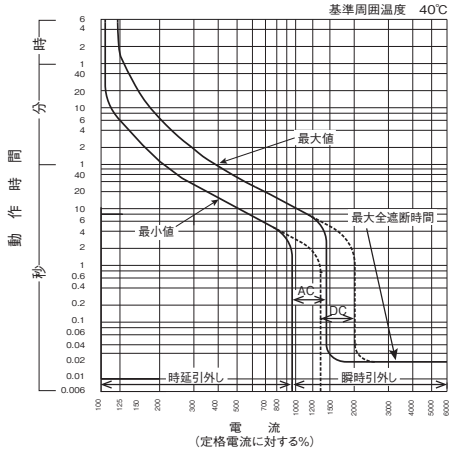


125A

## ●外形寸法図（単位：mm）

＜表面形＞

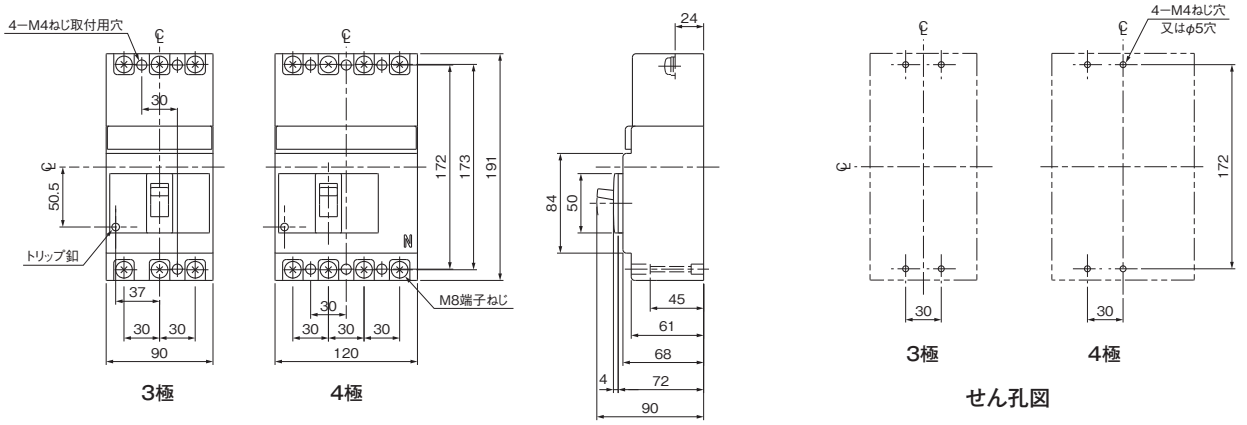


＜裏面形＞

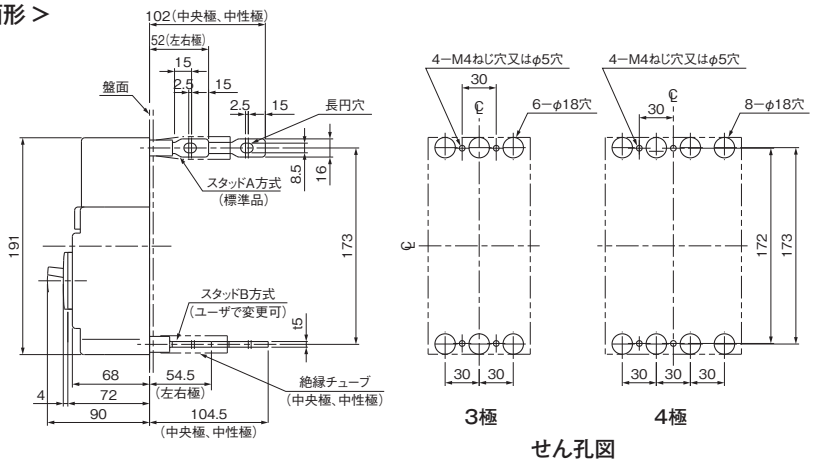


特に指定のない限り、バースタッド方式は標準（A-A）で出荷します。

＜表板せん孔図＞（表面形の場合）

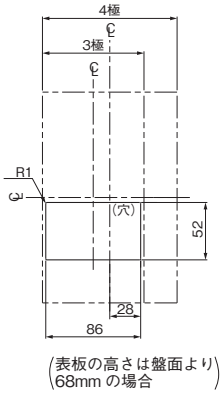


（表板の高さは盤面より68mm の場合

寸法は遮断器の窓枠に対して片側1mmのすき間をもたせた場合です。

＜フラッシュプレート＞

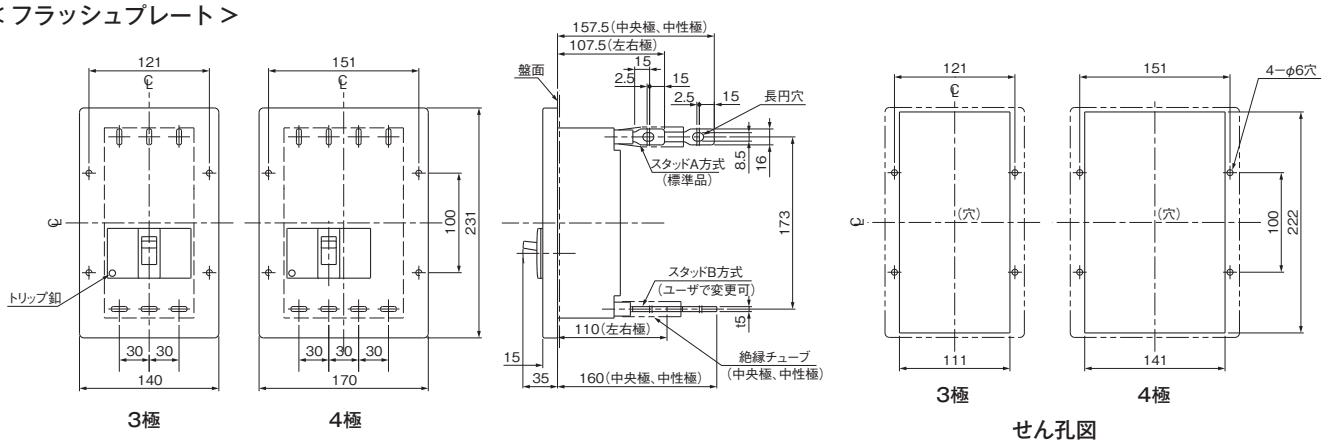


特に指定のない限り、バースタッド方式は標準（A-A）で出荷します。

## ●端子構造

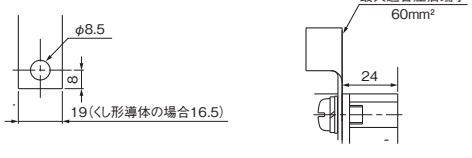


導帯加工図（導体最大t4）　　導帯,圧着端子接続

## ●同梱部品

| | | | |
|---|---|---|---|
| 表面形 | 取付けねじ | 3P | M4 × 55（2 本）, M4 × 73（2 本） |
| | | 4P | M4 × 55（4 本） |
| | 配線用端子ねじ | | M8 × 14（3P：6 本，4P：8 本） |
| 裏面形 | 取付けねじ | 3P | M4 × 55（2 本）, M4 × 73（2 本） |
| | | 4P | M4 × 55（4 本） |
| | 配線用端子ねじ | | M8 × 25（3P：6 本，4P：8 本） |

# SXK225



| 形　　式 | | | | SXK225 | |
|---|---|---|---|---|---|
| 極　　数 | | | | 2 | 3 |
| 定格電流（A）<br>（基準周囲温度40℃） | | | | 125 150 175 200 225 | |
| 定格絶縁電圧 Ui（V） | | | | 600 | |
| 定格遮断容量（kA） | JIS C 8201-2-1 Ann2 (Icu/Ics) | AC | 690V | — | |
| | | | 500V | 5/3 | |
| | | | 415/440V | 15/8 | |
| | | | 380/400V | 15/8 | |
| | | | 200/240V | 35/18 | |
| | | DC | 250V | 10/5 | |
| | | | 125V | 15/8 | |

## ●取付け可能な内部付属装置

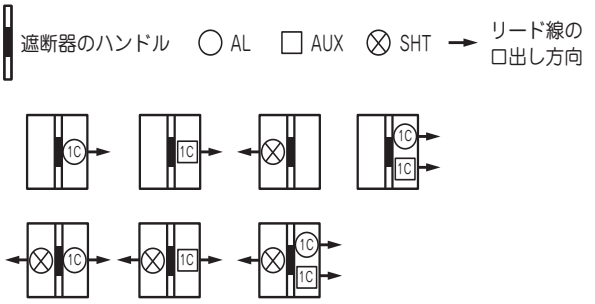


■カセット形式　　カセットは単品販売可能です。下記形式をご用命ください。

| | |
|---|---|
| AL | 21AC-AL |
| AUX | 21AC-AUX |
| AL+AUX | 21AC-AL-AUX |
| SHT | 21AC-SHTAC100　21AC-SHTAC200　21AC-SHTAC400<br>（21AC-SHTDC100）（21AC-SHTDC110） |

（備考）1. 単品販売は、リード線引出しとなります。
2. 外部端子台が必要な場合は、端子台（TBA）付にてメーカオプションとなります。
3. （ ）付のみ、単品販売不可。

## ●過電流引はずし特性曲線

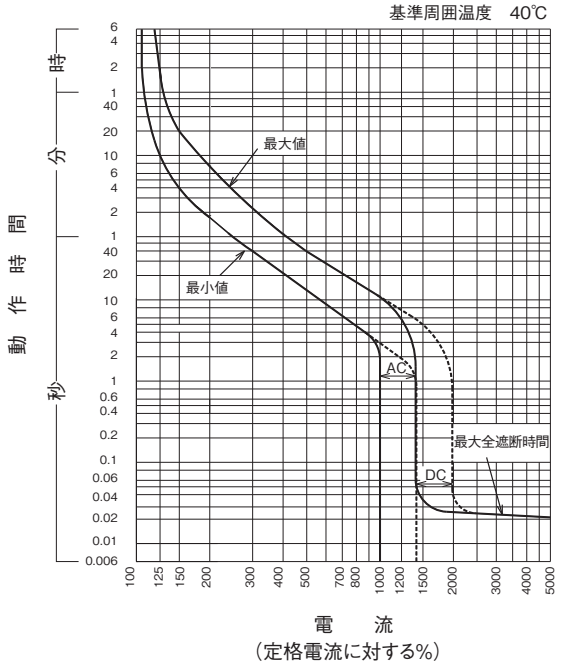


## ●取付け可能な外部付属装置

| 付属品名称 | | | | 形式 | 標準価格（税別） |
|---|---|---|---|---|---|
| 裏面接続スタッド | BSD | | 2P | ○ | ¥5,750 |
| | | | 3P | ○ | ¥8,630 |
| フラッシュプレート | GKW（BSD） | | 2P | ○ | ¥13,200 |
| | | | 3P | ○ | ¥13,800 |
| 機械的インターロック | MIW | | | MIW-4L | ¥6,000 |
| 電動操作式 | MMK-S | | | — | — |
| ロックカバー | LC | | | LC-2F | ¥120 |
| ハンドルロック | HL | | | HL-2F | ¥3,580 |
| 外部操作装置 | レバー形 | | | HA-209 | ¥6,270 |
| | 丸形 | | | HM-S23 | ¥9,070 |
| 端子カバー | 表面形 | TMC | 標準 | TMC-4J | ¥2,230 |
| | | | ショート | TMC-4JS | ¥2,230 |
| | 裏面形 | BTC | | BTC-4J | ¥2,230 |

## ●温度補正曲線

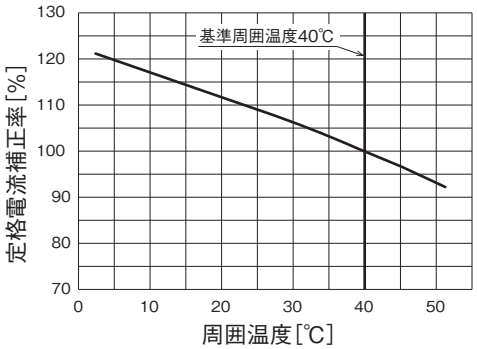

## ●外形寸法図 2極遮断器は、3極遮断器の中央導体をとり除いたものです。(単位：mm)

＜表面形＞

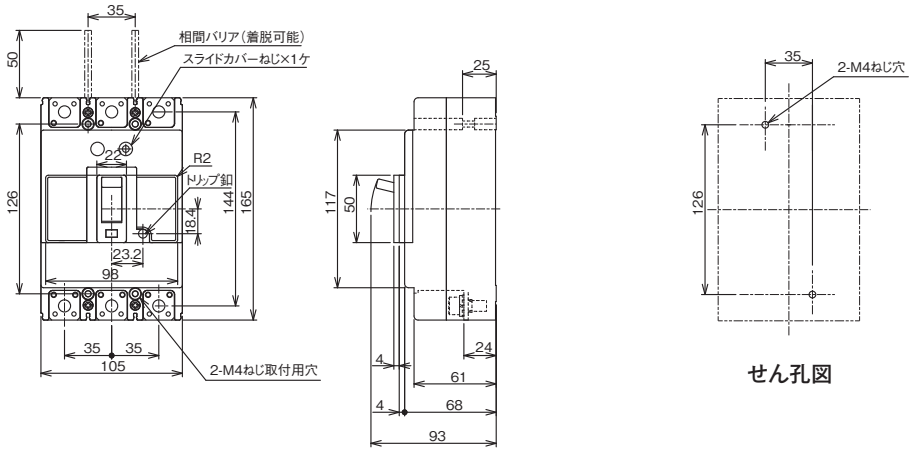


せん孔図

＜裏面形＞

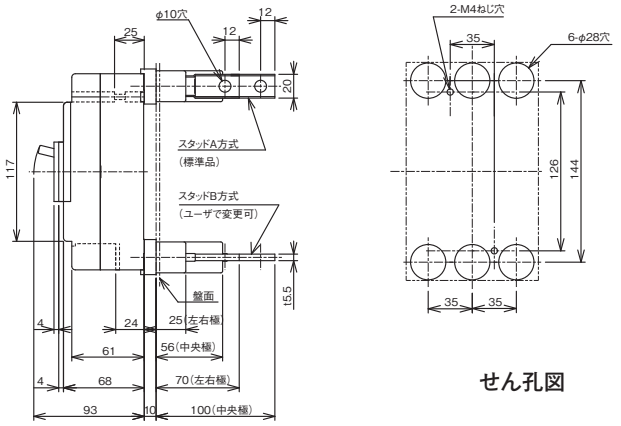


せん孔図

特に指定のない限り、バースタッド方式は標準(A-A)で出荷します。

＜表板せん孔図＞(表面形の場合)

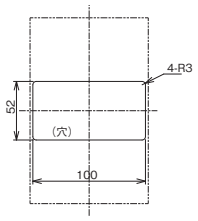


(表板の高さは遮断器の底面より68mmの場合)
寸法は遮断器の窓枠に対して片側1mm
のすき間をもたせた場合です。

＜フラッシュプレート＞

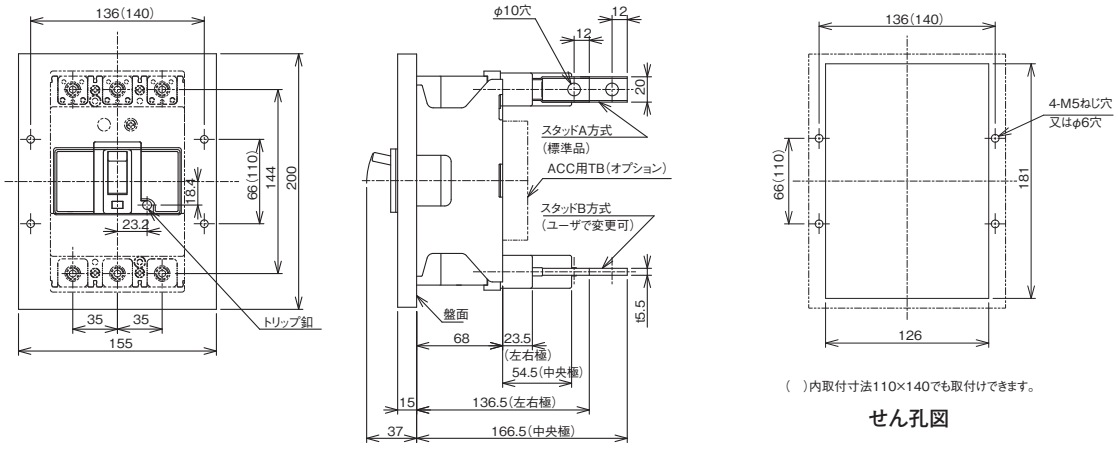


( )内取付寸法110×140でも取付けできます。

せん孔図

特に指定のない限り、バースタッド方式は標準(A-A)で出荷します。

## ●端子構造

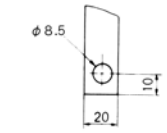


導帯加工図

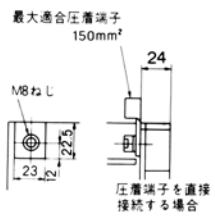


## ●同梱部品

| | | |
|---|---|---|
| 表面形 | 取付けねじ | M4 × 40 (2 本) |
| | 配線用ボルト | M8 × 18 (6 本) |
| | 電源側相間バリア | (2 枚) |
| 裏面形 | 取付けねじ | M4 × 45 (2 本) |
| | 配線用ボルト | M8 × 25 (6 本) |

# FXE225-S
# FXE225-H



| 形　　式 | | | | FXE225-S | FXE225-H |
|---|---|---|---|---|---|
| 極　　数 | | | | 3 | 3 |
| 定格電流（A）<br>（基準周囲温度40℃） | | | | 125/150/175/<br>200/225 可調整 | 125/150/175/<br>200/225 可調整 |
| 短限時検出電流可調整範囲<br>（定格電流に対する%） | | | | 200/500/750/1000 可調整 | 200/500/750/1000 可調整 |
| 定格絶縁電圧 Ui（V） | | | | 690 | 690 |
| 定格遮断容量（kA） | JIS C 8201-2-1<br>Ann2<br>（Icu/Ics） | AC | 690V | — | 5/3 |
| | | | 500V | 10/5 | 25/7 |
| | | | 415/440V | 30/15 | 50/13 |
| | | | 380/400V | 30/15 | 50/13 |
| | | | 200/240V | 50/25 | 100/25 |
| | | DC | 250V | — | — |
| | | | 125V | — | — |

## ●取付け可能な内部付属装置

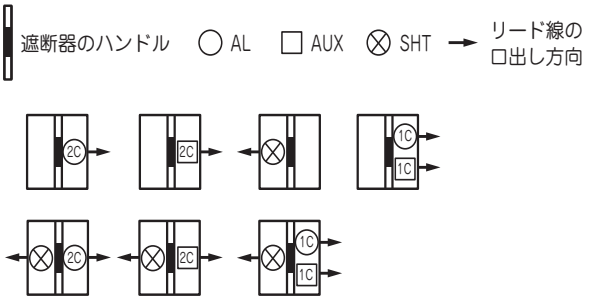


（備考） 2Cと表示のあるものは、1Cも取付け可能です。

### ■カセット形式

カセットは単品販売可能です。下記形式をご用命ください。

| | | | |
|---|---|---|---|
| AL | 22AC-AL | 22AC-AL2 | |
| AUX | 22AC-AUX | 22AC-AUX2 | |
| AL+AUX | 22AC-AL-AUX | | |
| SHT | 22AC-SHTAC100<br>（22AC-SHTDC100） | 22AC-SHTAC200<br>（22AC-SHTDC110） | 22AC-SHTAC400 |

（備考） 1. 単品販売は、リード線引出しとなります。
2. 外部端子台が必要な場合は、端子台（TBA）付にてメーカオプションとなります。
3. （ ）付のみ、単品販売不可。

## ●過電流引はずし特性曲線

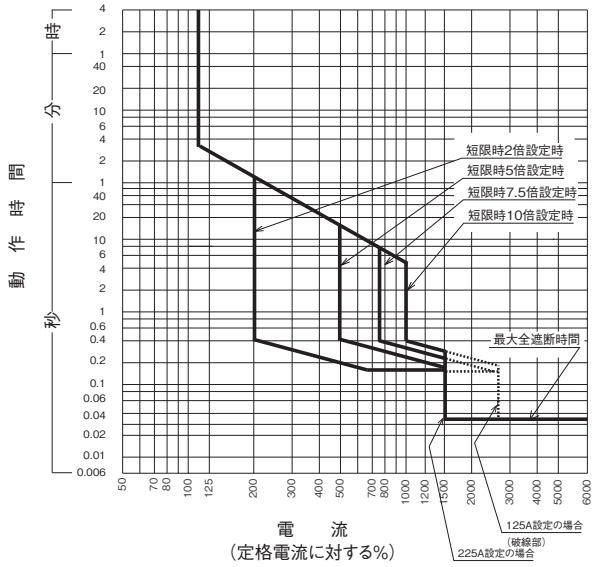


1）定格設定電流値　　：125A、150A、175A、200A、225A可調整
2）短限時設定電流値　：2倍、5倍、7.5倍、10倍可調整（誤差範囲±15%以内）
3）瞬時設定電流値　　：3400A固定（誤差範囲±20%以内）
4）動作時間　　：上図に依る（誤差範囲±33%以内）

## ●取付け可能な外部付属装置

| 付属品名称 | | | | 形式 | 標準価格<br>（税別） |
|---|---|---|---|---|---|
| 裏面接続スタッド | | BSD | | ○ | ¥8,630 |
| フラッシュプレート | | GKW（BSD） | | ○ | ¥13,800 |
| プラグイン接続器 | | PK | | ○ | 見積り対応 |
| 機械的インターロック | | MIW | | MIW-4M | ¥6,000 |
| 電動操作式 | | MMK-S | | — | — |
| ロックカバー | | LC | | LC-4J | ¥120 |
| ハンドルロック | | HL | | HL-4J | ¥3,580 |
| 外部操作装置 | | レバー形 | | HA-210 | ¥6,270 |
| | | 丸形 | | HM-S25 | ¥9,070 |
| 端子カバー | 表面形 | TMC | 標準 | TMC-4J | ¥2,230 |
| | | | ショート | TMC-4JS | ¥2,230 |
| | 裏面形 | BTC | | BTC-4J | ¥2,230 |

## ●温度補正曲線

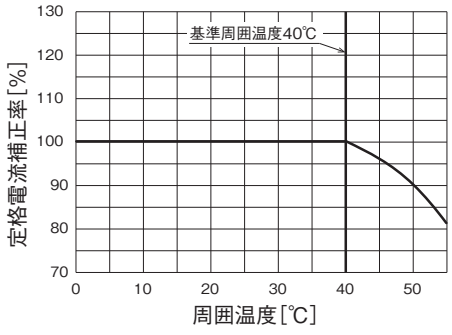

## ●外形寸法図（単位：mm）

＜表面形＞

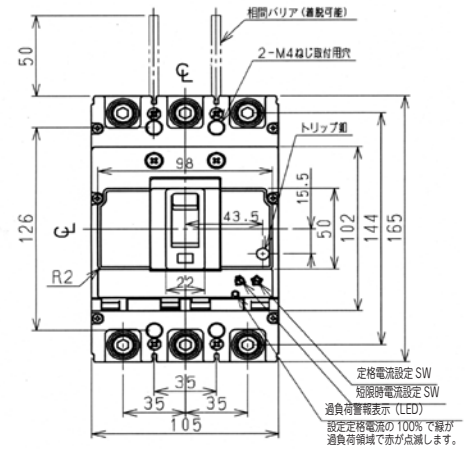


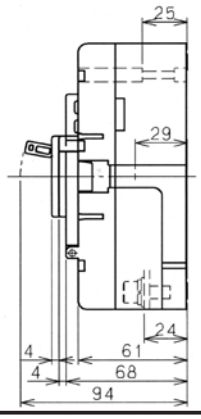

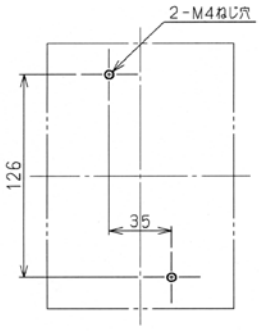


せん孔図

＜裏面形＞

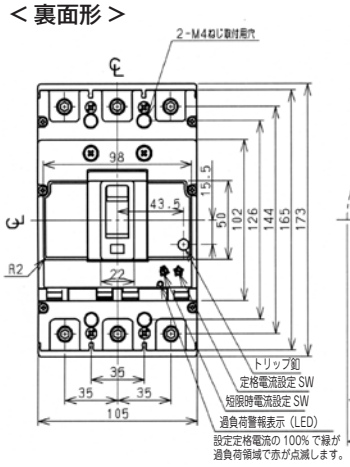


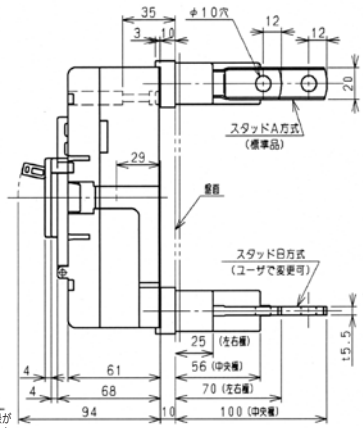


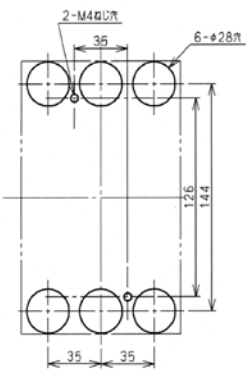

せん孔図

特に指定の無い限り、バースタッド方式標準（A-A）で出荷します。

＜表板せん孔図＞（表面形の場合）

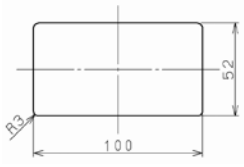

（表板の高さは盤面より
68mm の場合

寸法は遮断器の窓枠に対して片側
1mm のすき間をもたせた場合です。

＜フラッシュプレート＞

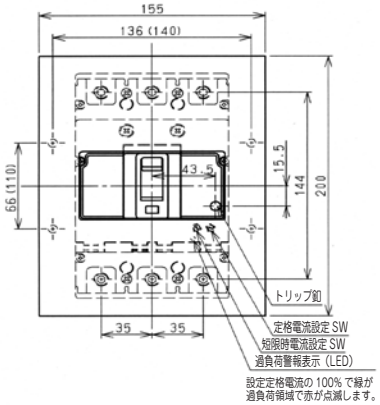


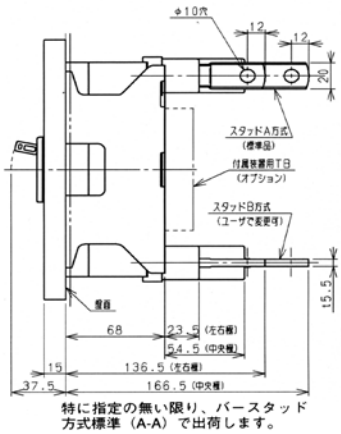


特に指定の無い限り、バースタッド方式標準（A-A）で出荷します。

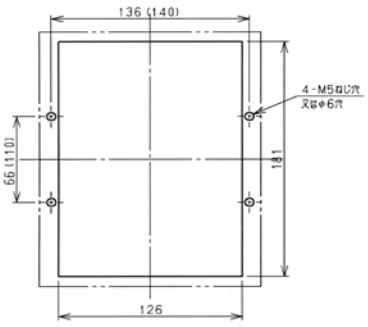


（ ）内取付寸法110×140でも取付できます。

せん孔図

## ●端子構造

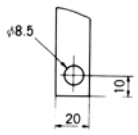

導帯加工図

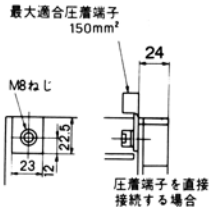


圧着端子を直接
接続する場合

## ●同梱部品

| | | |
|---|---|---|
| 表面形 | 取付けねじ | M4 × 40（2 本） |
| | 配線用ボルト | M8 × 18（6 本） |
| | 電源側相間バリア | （2 枚） |
| 裏面形 | 取付けねじ | M4 × 45（2 本） |
| | 配線用ボルト | M8 × 25（6 本） |

# L-225E



| 形　　式 | | | | L-225E | |
|---|---|---|---|---|---|
| 極　　数 | | | | 3 | 4 |
| 定格電流（A）<br>（基準周囲温度40℃） | | | | 125 150 175 200 225 | |
| 定格絶縁電圧 Ui（V） | | | | 600 | |
| 定格遮断容量（kA） | JIS C 8201-2-1 Ann2 (Icu/Ics) | AC | 690V | — | |
| | | | 500V | 42/11 | |
| | | | 415/440V | 125/32 | |
| | | | 380/400V | 125/32 | |
| | | | 200/240V | 175/88 | |
| | | DC | 250V | — | |
| | | | 125V | — | |

## ●取付け可能な内部付属装置

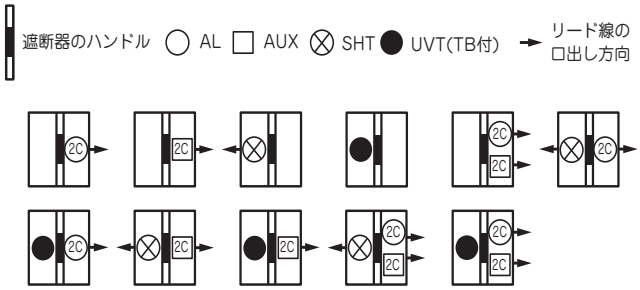


（備考） 1. 2Cと表示のあるものは、1Cも取付可能です。
2. AL+AUXで3C以上の場合は、リード線引き出し式のみ、製作可能です。
3. UVTはメーカオプションとなります。

## ●過電流引はずし特性曲線

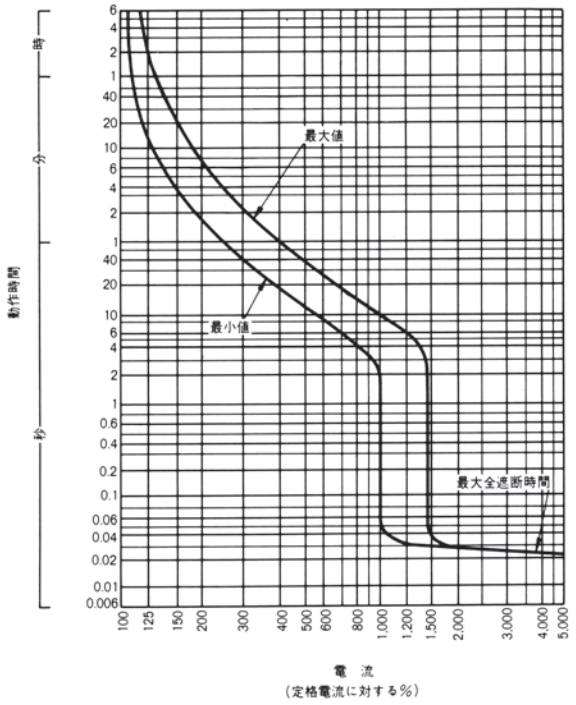


## ●取付け可能な外部付属装置

| 付属品名称 | | | | 形式 | 標準価格（税別） |
|---|---|---|---|---|---|
| 裏面接続スタッド | | BSD | 3P | ○ | ¥8,630 |
| | | | 4P | ○ | ¥11,400 |
| フラッシュプレート | | GK（BSD） | 3P | ○ | ¥13,800 |
| | | | 4P | ○ | ¥20,700 |
| プラグイン接続器 | | PK | 3P | ○ | 見積り対応 |
| | | | 4P | ○ | 見積り対応 |
| 機械的インターロック | | MIW | 3P | MIW-5D | ¥8,140 |
| | | | 4P | | ¥12,200 |
| 電動操作式 | | MMK-C | | ○ | 見積り対応 |
| ロックカバー | | LC | | — | — |
| ハンドルロック | | HL | | HL-5 | ¥8,920 |
| 外部操作装置 | | レバー形 | | HA-405 | ¥9,790 |
| | | 丸形 | | HM-405 | ¥9,070 |
| 端子カバー | 表面形 | TMC | 3P | TMC-5C | ¥4,690 |
| | | | 4P | | ¥7,040 |
| | 裏面形 | BTC | 3P | BTC-5B | ¥4,690 |
| | | | 4P | | ¥7,040 |

## ●温度補正曲線

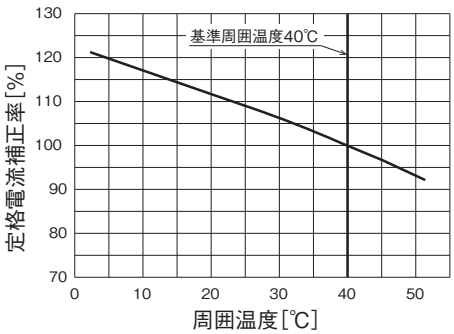

## ●外形寸法図（単位：mm）

＜表面形＞

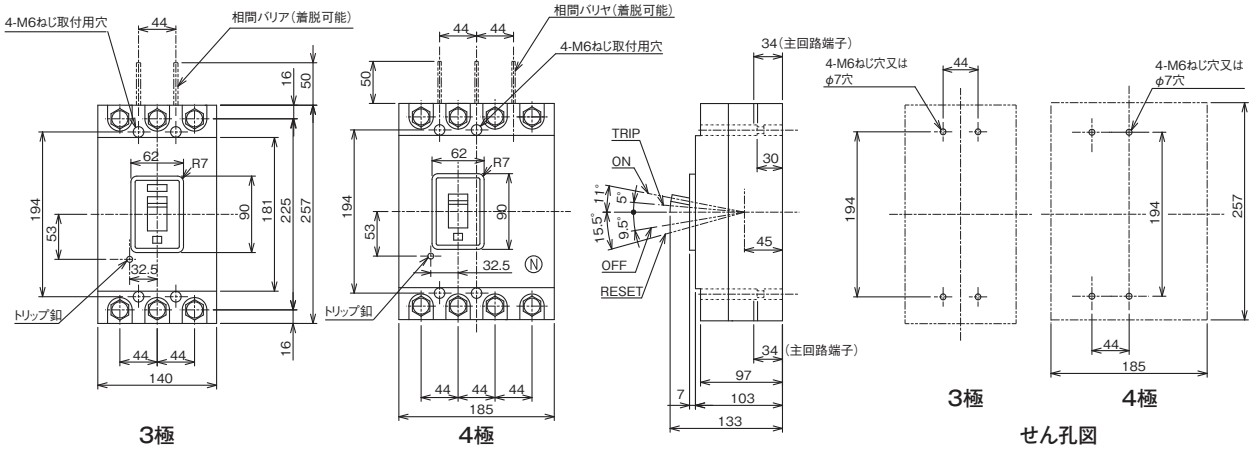


＜裏面形＞

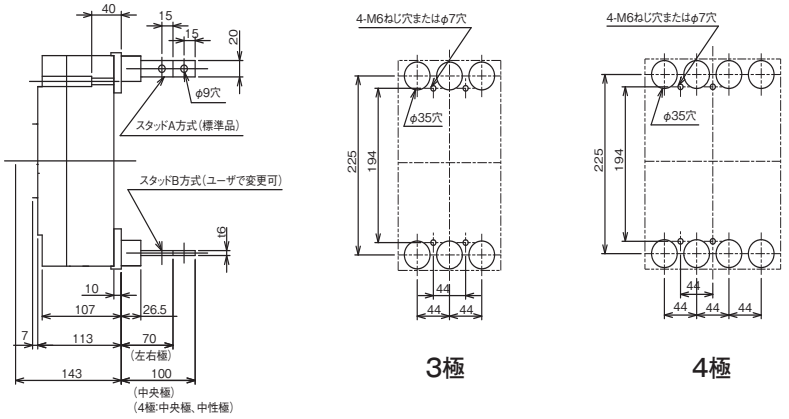


特に指定のない限り、バースタッド方式は標準(A-A)で出荷します。

＜表板せん孔図＞（表面形の場合）

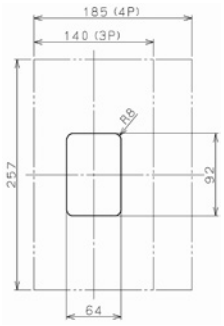


（表板の高さが遮断器の底面から 103mm の場合）

寸法は遮断器の窓枠に対して片側1mmのすき間をもたせた場合です。

＜フラッシュプレート＞

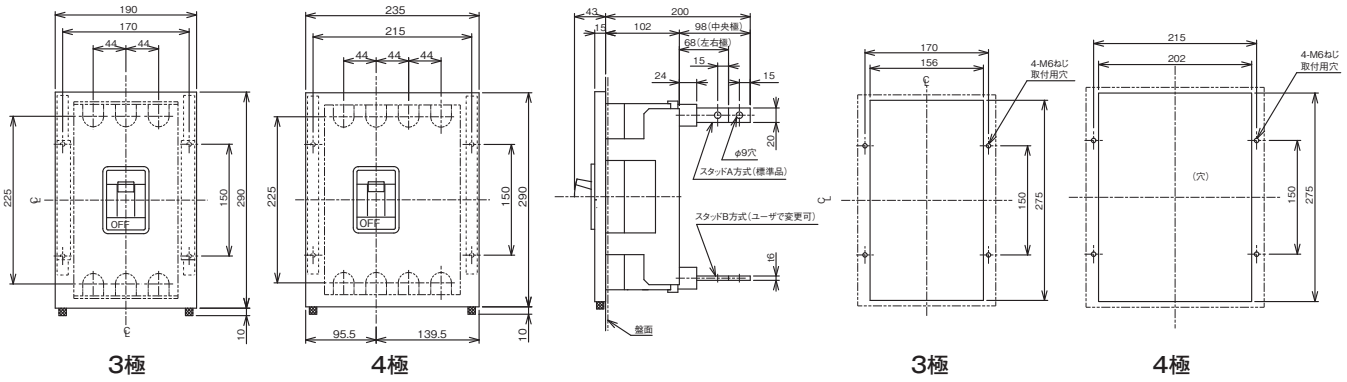


特に指定のない限り、バースタッド方式は標準(A-A)で出荷します。

## ●端子構造

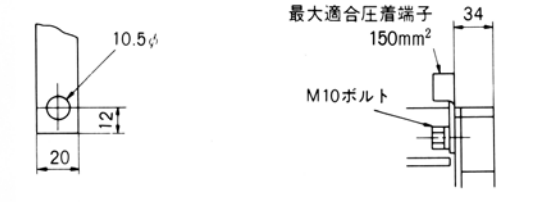


導帯加工図　　表面接続方法

## ●同梱部品

| | | |
|---|---|---|
| 表面形 | 取付けねじ | M6 × 45（4 本） |
| | 配線用ボルト | M10 × 25（3P：6 本 , 4P：8 本） |
| | 電源側相間バリア | （3P：2 枚 , 4P：3 枚） |
| 裏面形 | 取付けねじ | M6 × 60（4 本） |
| | 配線用ボルト | M8 × 25（3P：6 本 , 4P：8 本） |

# FXK250-S
# FXK250-H



| 形　　式 | | | | FXK250-S | | FXK250-H | |
|---|---|---|---|---|---|---|---|
| 極　　数 | | | | 2 | 3 | 2 | 3 |
| 定格電流（A）<br>（基準周囲温度40℃） | | | | 125 150 175<br>200 225 250 | | 125 150 175<br>200 225 250 | |
| 定格絶縁電圧 Ui（V） | | | | 690 | | 690 | |
| 定格遮断容量（kA） | JIS C 8201-2-1<br>Ann2<br>（Icu/Ics） | AC | 690V | — | | 5/3 | |
| | | | 500V | 10/5 | | 25/7 | |
| | | | 415/440V | 30/15 | | 50/13 | |
| | | | 380/400V | 30/15 | | 50/13 | |
| | | | 200/240V | 50/25 | | 100/25 | |
| | | DC | 250V | 25/13 | | 40/20 | |
| | | | 125V | 25/13 | | 40/20 | |

## ●取付け可能な内部付属装置

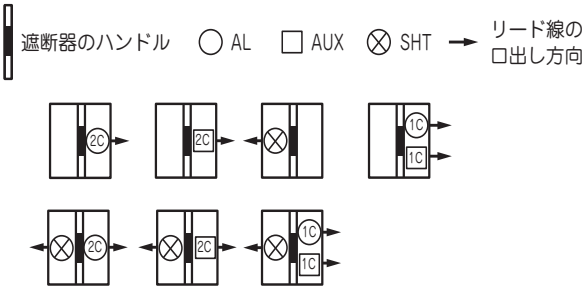


（備考） 2Cと表示のあるものは、1Cも取付け可能です。

### ■カセット形式

カセットは単品販売可能です。下記形式をご用命ください。

| | | | |
|---|---|---|---|
| AL | 22AC-AL | 22AC-AL2 | |
| AUX | 22AC-AUX | 22AC-AUX2 | |
| AL+AUX | 22AC-AL-AUX | | |
| SHT | 22AC-SHTAC100<br>（22AC-SHTDC100） | 22AC-SHTAC200<br>（22AC-SHTDC110） | 22AC-SHTAC400 |

（備考） 1. 単品販売は、リード線引出しとなります。
2. 外部端子台が必要な場合は、端子台（TBA）付にてメーカオプションとなります。
3. （ ）付のみ、単品販売不可。

## ●過電流引はずし特性曲線

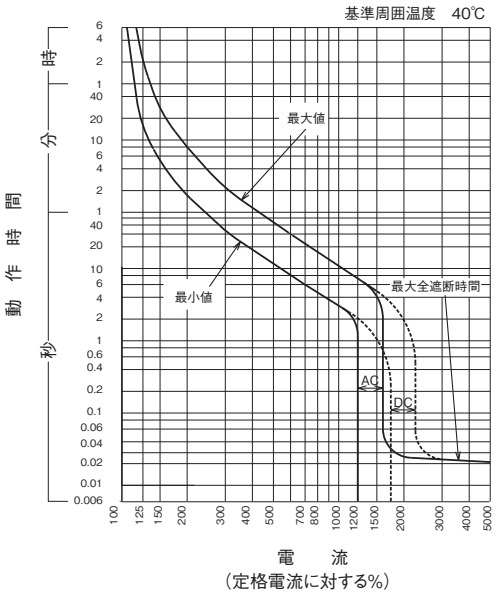


## ●取付け可能な外部付属装置

| 付属品名称 | | | | 形式 | 標準価格（税別） |
|---|---|---|---|---|---|
| 裏面接続スタッド | | BSD | 2P | ○ | ¥5,750 |
| | | | 3P | ○ | ¥8,630 |
| フラッシュプレート | | GKW（BSD） | 2P | ○ | ¥13,200 |
| | | | 3P | ○ | ¥13,800 |
| プラグイン接続器 | | PK | 2P | ○ | 見積り対応 |
| | | | 3P | ○ | 見積り対応 |
| 機械的インターロック | | MIW | | MIW-4M | ¥6,000 |
| 電動操作式 | | MMK-S | | — | — |
| ロックカバー | | LC | | LC-4J | ¥120 |
| ハンドルロック | | HL | | HL-4J | ¥3,580 |
| 外部操作装置 | | レバー形 | | HA-210 | ¥6,270 |
| | | 丸形 | | HM-S25 | ¥9,070 |
| 端子カバー | 表面形 | TMC | 標準 | TMC-4J | ¥2,230 |
| | | | ショート | TMC-4JS | ¥2,230 |
| | 裏面形 | BTC | | BTC-4J | ¥2,230 |

## ●温度補正曲線

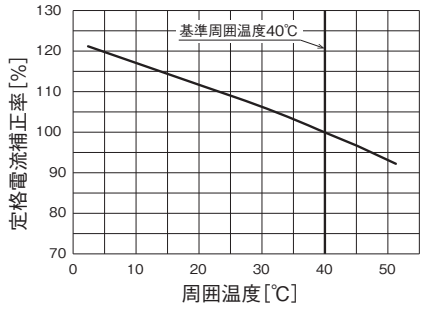

## ●外形寸法図 2極遮断器は、3極遮断器の中央極導体をとり除いたものです。(単位：mm)

＜表面形＞

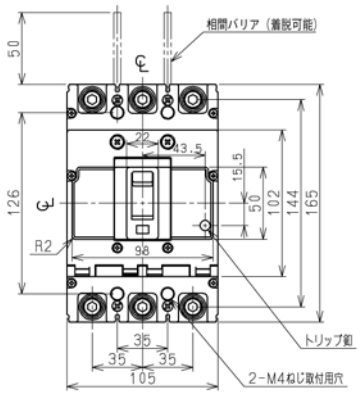


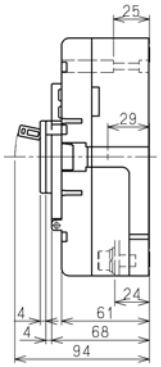


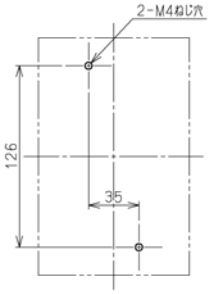


＜裏面形＞

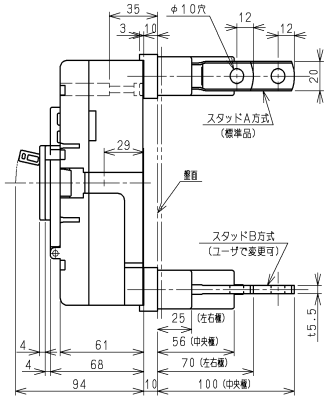


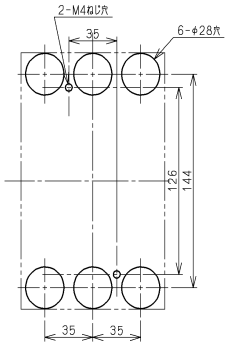


特に指定のない限り、バースタッド方式は標準(A-A)で出荷します。

＜表板せん孔図＞(表面形の場合)

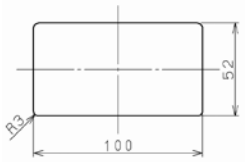


(表板の高さは盤面より
68mm の場合)

寸法は遮断器の窓枠に対して片側
1mmのすき間をもたせた場合です。

＜フラッシュプレート＞

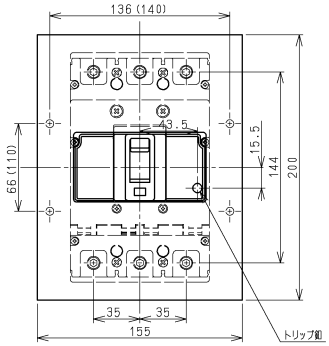


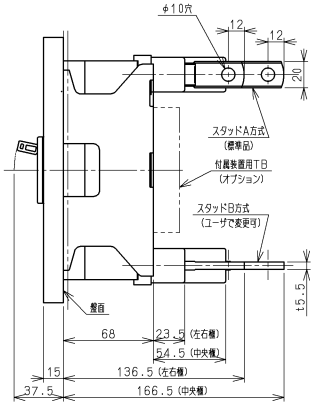


特に指定のない限り、バースタッド方式は標準(A-A)で出荷します。

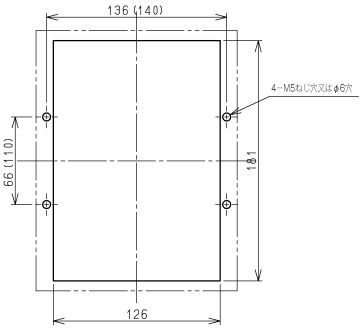


( ) 内取付寸法 110×140 でも取付できます。

せん孔図

## ●端子構造

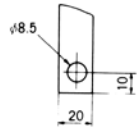


導帯加工図

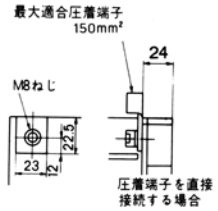


## ●同梱部品

| | | |
|---|---|---|
| 表面形 | 取付けねじ | M4 × 40 (2 本) |
| | 配線用ボルト | M8 × 18 (6 本) |
| | 電源側相間バリア | (2 枚) |
| 裏面形 | 取付けねじ | M4 × 45 (2 本) |
| | 配線用ボルト | M8 × 25 (6 本) |

# FXK250-HQ



| 形　　式 | | | | FXK250-HQ |
|---|---|---|---|---|
| 極　　数 | | | | 4 |
| 定格電流（A）<br>（基準周囲温度40℃） | | | | 125 150 175 200 225 250 |
| 定格絶縁電圧 Ui（V） | | | | 690 |
| 定格遮断容量（kA） | JIS C 8201-2-1<br>Ann1, Ann2<br>IEC 60947-2<br>(Icu/Ics) | AC | 690V | 10/8 |
| | | | 500V | 50/38 |
| | | | 440V | 65/65 |
| | | | 415V | 70/70 |
| | | | 380/400V | 75/75 |
| | | | 200/230V | 100/100 |
| | | DC | 300V | 40/40 |

## ●取付け可能な内部付属装置

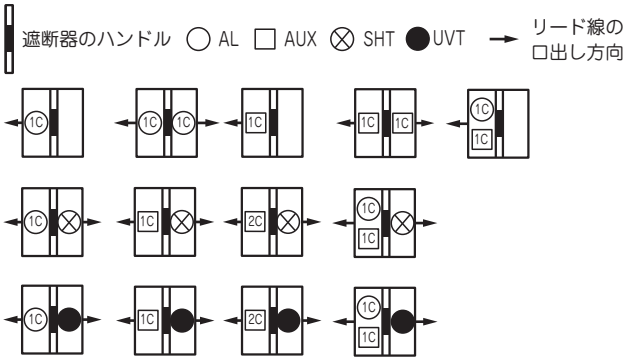


## ●取付け可能な外部付属装置

| 付属品名称 | | 形式 | 標準価格（税別） |
|---|---|---|---|
| 裏面接続スタッド | BSD | ○ | ¥11,400 |
| フラッシュプレート | GKW（BSD） | ○ | ¥20,700 |
| プラグイン接続器 | PK | ○ | 見積り対応 |
| 機械的インターロック | MIW | ○ | ¥12,200 |
| 電動操作式 | MMK | ○ | 見積り対応 |
| ロックカバー | LC | ○ | ¥1,150 |
| ハンドルロック | HL | ○ | ¥3,580 |
| 外部操作ハンドル | レバー形 | ○ | ¥6,270 |
| | 丸形 | ○ | ¥9,070 |
| 端子カバー 表面形 | TMC | ○ | ¥3,350 |
| 端子カバー 裏面形 | BTC | ○ | ¥2,230 |

## ●温度補正曲線

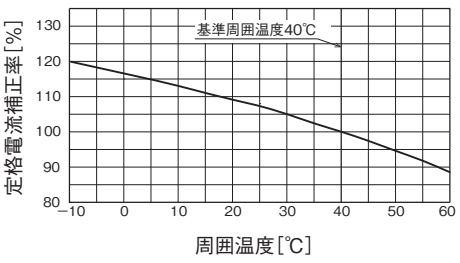


## ●過電流引はずし特性曲線

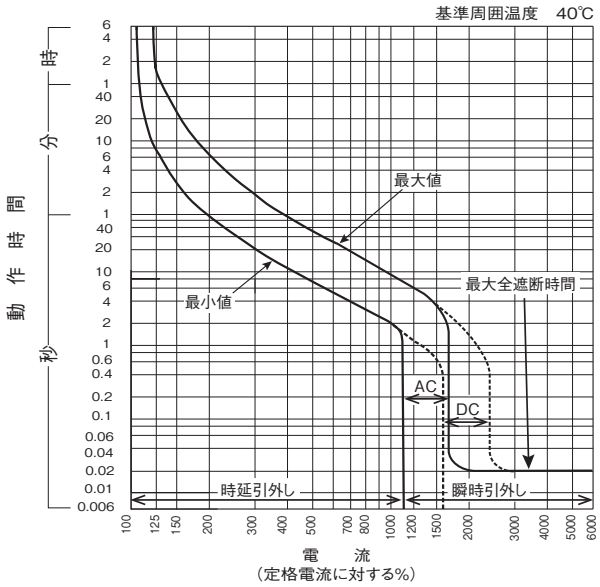


125 ～ 225A

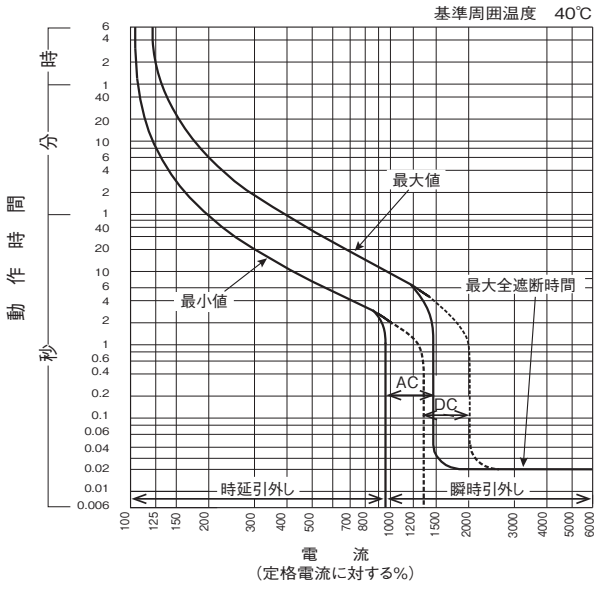


250A

## ●外形寸法図（単位：mm）

＜表面形＞

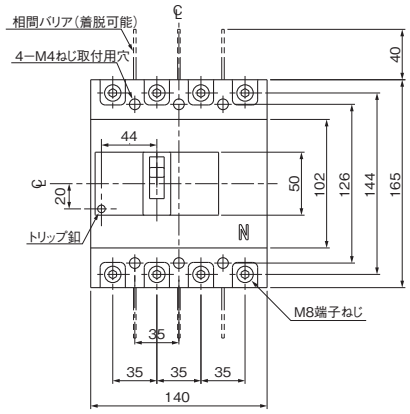


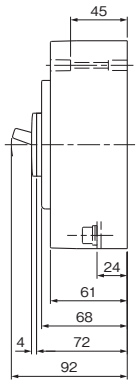


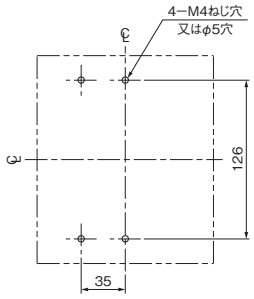


せん孔図

＜裏面形＞

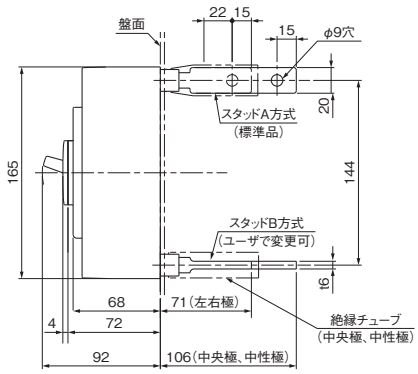


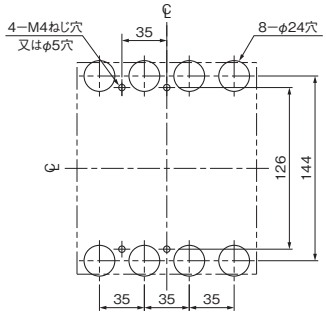


せん孔図

特に指定のない限り、バースタッド方式は標準（A-A）で出荷します。

＜表板せん孔図＞（表面形の場合）

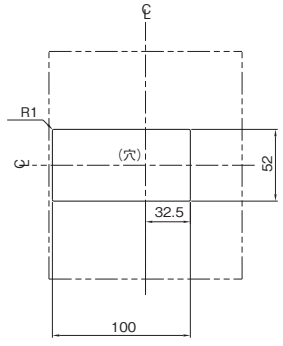


（表板の高さは盤面より68mmの場合）

寸法は遮断器の窓枠に対して片側1mmのすき間をもたせた場合です。

＜フラッシュプレート＞

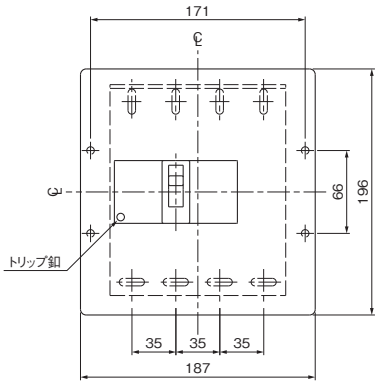


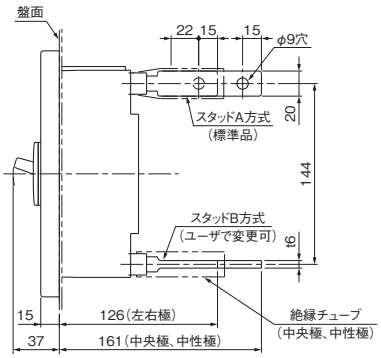


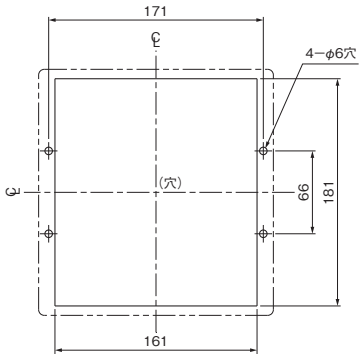


せん孔図

特に指定のない限り、バースタッド方式は標準（A-A）で出荷します。

## ●端子構造

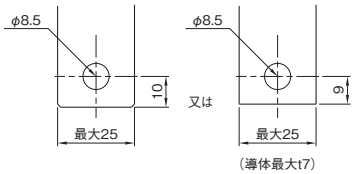


導帯加工図

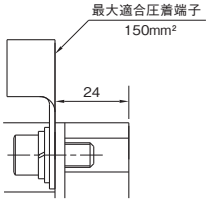


導帯,圧着端子接続

## ●同梱部品

| | | |
|---|---|---|
| 表面形 | 取付けねじ | M4 × 55（4 本） |
| | 配線用端子ねじ | M8 × 16（8 本） |
| | 電源側相間バリア | （6 枚） |
| 裏面形 | 取付けねじ | M4 × 55（4 本） |
| | 配線用端子ねじ | M8 × 25（8 本） |

# S-400S
# F-400FB
# L-400E



| 形　　式 | | | | S-400S | | F-400FB | | | L-400E | |
|---|---|---|---|---|---|---|---|---|---|---|
| 極　　数 | | | | 2 | 3 | 2 | 3 | 4 | 3 | 4 |
| 定格電流(A)<br>(基準周囲温度40℃) | | | | 250 300<br>350 400 | | 250 300<br>350 400 | | | 250 300<br>350 400 | |
| 定格絶縁電圧 Ui(V) | | | | 600 | | 600 | | | 600 | |
| 定格遮断容量(kA) | JIS C 8201-2-1 Ann2 (Icu/Ics) | AC | 690V | — | | — | | | — | |
| | | | 500V | 10/5 | | 25/25 | | | 42/11 | |
| | | | 415/440V | 36/18 | | 50/50 | | | 125/32 | |
| | | | 380/400V | 36/18 | | 50/50 | | | 125/32 | |
| | | | 200/240V | 50/25 | | 100/100 | | | 175/88 | |
| | | DC | 250V | 25/13 | | 40/40 | | — | — | |
| | | | 125V | 25/13 | | 40/40 | | — | — | |

(備考)　(　)内定格電流はご要求により製作します。

## ●取付け可能な内部付属装置

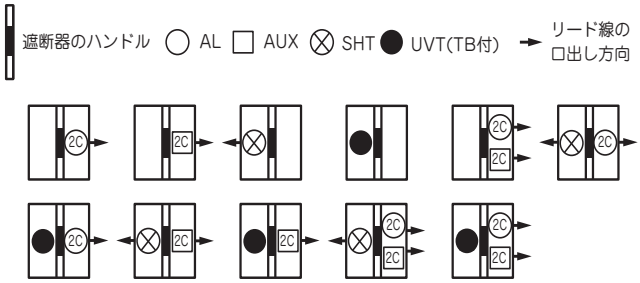


(備考)　1. 2Cと表示のあるものは、1Cも取付け可能です。
2. AL+AUXで3C以上の場合は、リード線引き出し式のみ、製作可能です。
3. UVTはメーカオプションとなります。

## ●過電流引はずし特性曲線

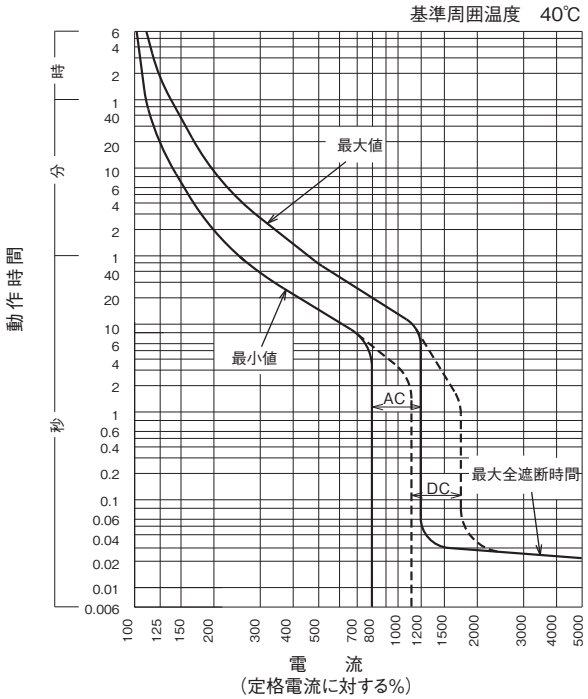


## ●取付け可能な外部付属装置

| 付属品名称 | | | | 形式 | 標準価格(税別) |
|---|---|---|---|---|---|
| 裏面接続スタッド | | BSD | 2P | ○ | ¥10,500 |
| | | | 3P | ○ | ¥15,500 |
| | | | 4P | ○ | ¥20,700 |
| フラッシュプレート | | GK(BSD) | 2P | ○ | ¥29,900 |
| | | | 3P | ○ | ¥33,400 |
| | | | 4P | ○ | ¥50,000 |
| プラグイン接続器 | | PK | 2P | ○ | 見積り対応 |
| | | | 3P | ○ | 見積り対応 |
| | | | 4P | ○ | 見積り対応 |
| 機械的インターロック | | MIW | 2P | MIW-5D | ¥8,140 |
| | | | 3P | | |
| | | | 4P | | ¥12,200 |
| 電動操作式 | | MMK-C | | ○ | 見積り対応 |
| ロックカバー | | LC | | — | — |
| ハンドルロック | | HL | | HL-5 | ¥8,920 |
| 外部操作装置 | | レバー形 | | HA-405 | ¥9,790 |
| | | 丸形 | | HM-405 | ¥9,070 |
| 端子カバー | 表面形 | TMC | 2P | TMC-5C | ¥4,690 |
| | | | 3P | | |
| | | | 4P | TMC-5B | ¥7,040 |
| | 裏面形 | BTC | 2P | BTC-5B | ¥4,690 |
| | | | 3P | | |
| | | | 4P | | ¥7,040 |

## ●温度補正曲線

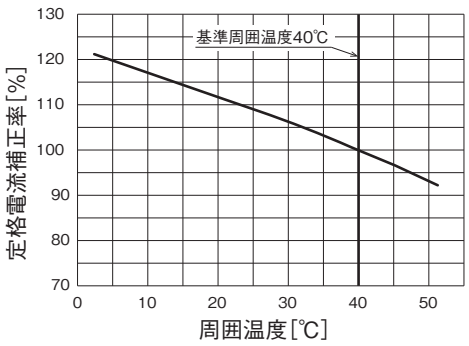

## ●外形寸法図 2極遮断器は、3極遮断器の中央極導体をとり除いたものです。(単位:mm)

＜表面形＞

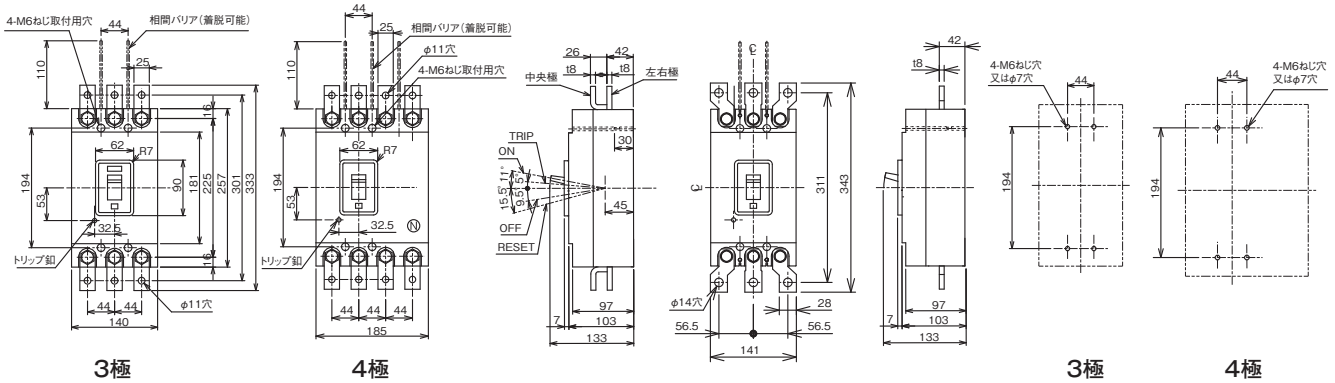


＜裏面形＞

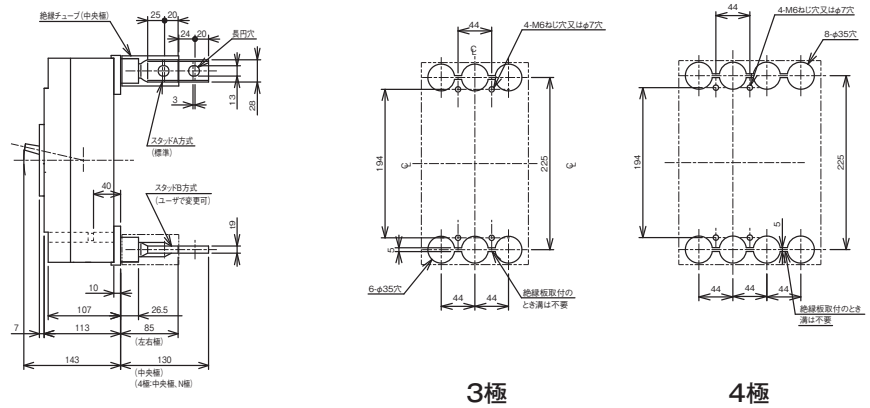


特に指定のない限り、バースタッド方式は標準(A-A)で出荷します。

＜表板せん孔図＞(表面形の場合)

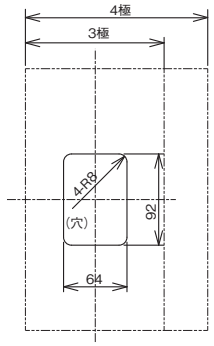


(表板の高さは遮断器の底面より103mmの場合)
寸法は遮断器の窓枠に対して片側1mmのすき間をもたせた場合です。

＜フラッシュプレート＞(GK)

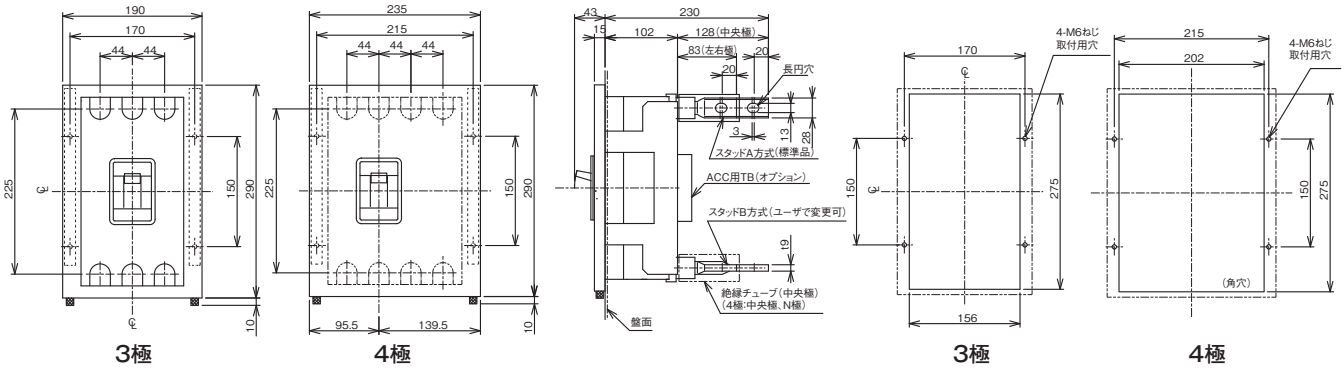


特に指定のない限り、バースタッド方式は標準(A-A)で出荷します。

## ●端子構造

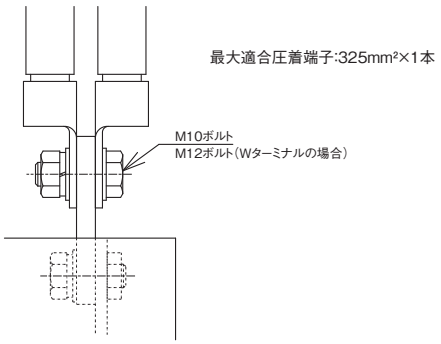


**表面接続方法** (圧着端子100mm²×2本の場合)

## ●同梱部品

| | | |
|---|---|---|
| 表面形 | 取付けねじ | M6 × 45(4本) |
| | 配線用ボルト | 標準品の場合:M10×30(2P・3P:6本, 4P:8本)<br>Wターミナルの場合:M12×35(2P・3P:6本) |
| | 電源側相間バリア | (2P・3P:2枚, 4P:3枚) |
| 裏面形 | 取付けねじ | M6 × 60(4本) |
| | 配線用ボルト | M12 × 35(2P・3P:6本, 4P:8本) |

# SX400
# FX400



| 形　　式 | | | | SX400 | | FX400 | |
|---|---|---|---|---|---|---|---|
| 極　　数 | | | | 2 | 3 | 2 | 3 |
| 定格電流(A)<br>(基準周囲温度40℃) | | | | 200 / 225 / 250 / 300 / 350 / 400 可調整 | | 200 / 225 / 250 / 300 / 350 / 400 可調整 | |
| 短限時検出電流可調整範囲<br>(定格電流に対する%) | | | | 1000 固定 | | 1000 固定 | |
| 定格絶縁電圧 Ui(V) | | | | 600 | | 600 | |
| 定格遮断容量(kA) | JIS C 8201-2-1 Ann2 (Icu/Ics) | AC | 690V | — | | — | |
| | | | 500V | 10/5 | | 25/25 | |
| | | | 415/440V | 36/18 | | 50/50 | |
| | | | 380/400V | 36/18 | | 50/50 | |
| | | | 200/240V | 50/25 | | 100/100 | |
| | | DC | 250V | — | | — | |
| | | | 125V | — | | — | |

## ●取付け可能な内部付属装置

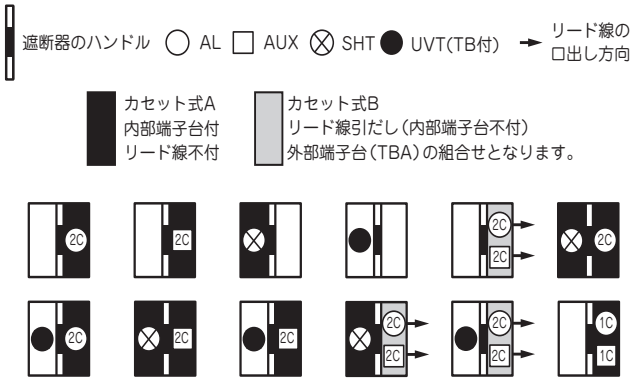


(備考) 1. 2Cと表示のあるものは1Cも取付け可能です。
2. UVTはメーカオプションとなります。
3. 接続リード線径と適用可能仕様は下表を参照ください。

| 接点 / 接続リード線径 | AL, AUX の合計 2C 以下 (例 AL-1C AUX-1C) | AL, AUX の合計 3C 以上 (例 AL-1C AUX-2C) |
|---|---|---|
| 1.25mm² 以下 | カセット式(内部端子台付)(※1), 外部端子台(TBA) | カセット式(リード線引出し) |
| 1.25mm² 超過 | リード線引出し, 外部端子台(TBA) | |

(注意) (※1)リード線はお客様でご用意ください。

### ■カセット形式

カセットは単品販売可能です。下記形式をご用命ください。

| | | | |
|---|---|---|---|
| AL | 40AC-AL | 40AC-AL2 | |
| AUX | 40AC-AUX | 40AC-AUX2 | |
| AL+AUX | 40AC-AL-AUX | 40AC-AL-AUX2 | 40AC-AL2-AUX2 |
| SHT | 40AC-SHT AC100 (40AC-SHT DC100) | 40AC-SHT AC200 (40AC-SHT DC110) | 40AC-SHT AC400 |

(備考) 1. AL, AUX, SHTはカセット式(内部端子台付)が標準です。
2. AL+AUXの合計3C以上(例 AL-1C AUX-2C)はカセット式ですがリード線引出しとなります(内部端子台不付)。外部端子台が必要な場合は、端子台(TBA)付にてメーカオプションとなります。
3. ( ) 付は、単品販売不可。

## ●取付け可能な外部付属装置

| 付属品名称 | | | 形式 | 標準価格(税別) |
|---|---|---|---|---|
| 裏面接続スタッド | BSD | 2P | ○ | ¥10,500 |
| | | 3P | ○ | ¥15,500 |
| フラッシュプレート | GKW (BSD) | 2P | ○ | ¥29,900 |
| | | 3P | ○ | ¥33,400 |
| プラグイン接続器 | PK | 2P | ○ | 見積り対応 |
| | | 3P | ○ | 見積り対応 |
| 機械的インターロック | MIW | | MIW-5F | ¥8,140 |
| 電動操作式 | MMK-C | | ○ | 見積り対応 |
| ロックカバー | LC | | — | — |
| ハンドルロック | HL | | HL-5 | ¥8,920 |
| 端子カバー 表面形 | TMC | | TMC-5C | ¥4,690 |
| 端子カバー 裏面形 | BTC | | BTC-5B | ¥4,690 |

## ●過電流引はずし特性曲線

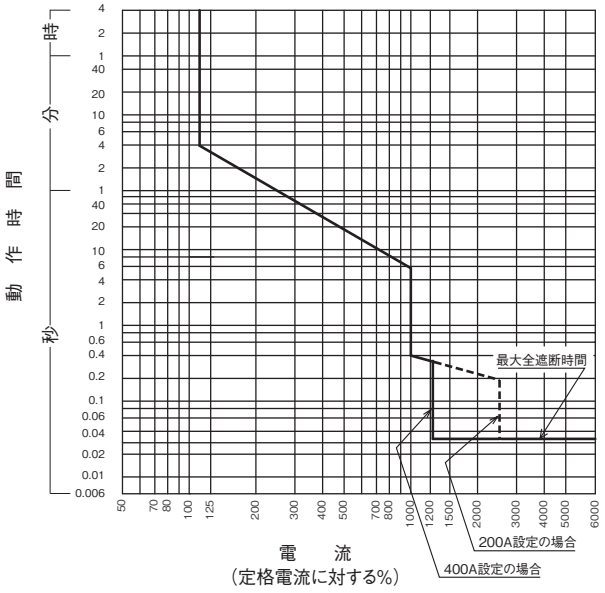


1) 定格設定電流値　:200A、225A、250A、300A、350A、400A可調整
2) 短限時設定電流値　:設定定格電流の10倍固定(誤差範囲±15%以内)
3) 瞬時設定電流値　:5000A固定(誤差範囲±20%以内)
4) 動作時間　:上図に依る(誤差範囲±33%以内)

## ●温度補正曲線

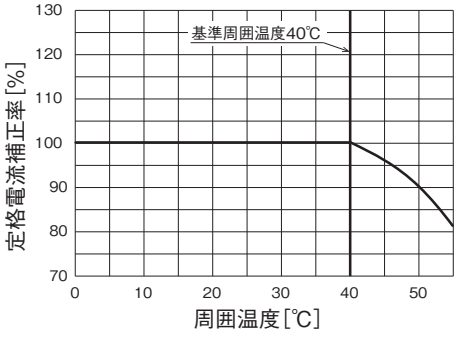

## ●外形寸法図 2極遮断器は、3極遮断器の中央極導体をとり除いたものです。(単位:mm)

＜表面形＞

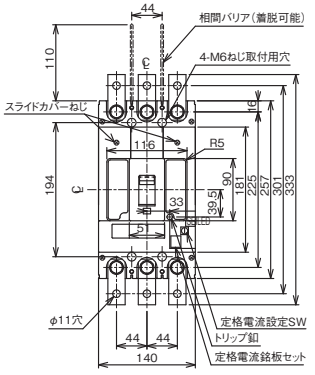


標準品

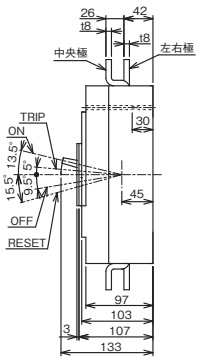


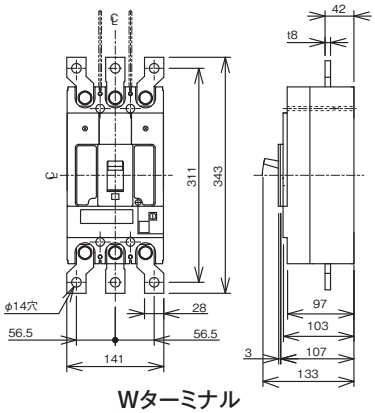


Wターミナル
(WTMNとご指定ください)

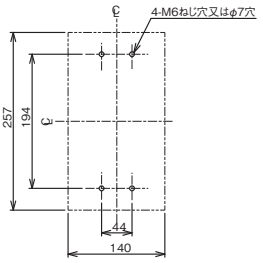


せん孔図

＜裏面形＞

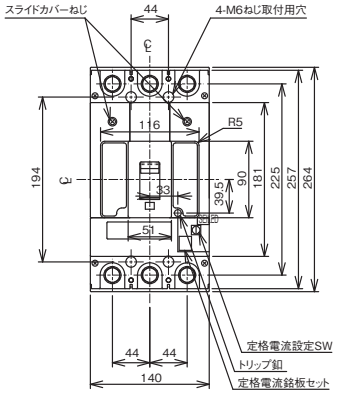


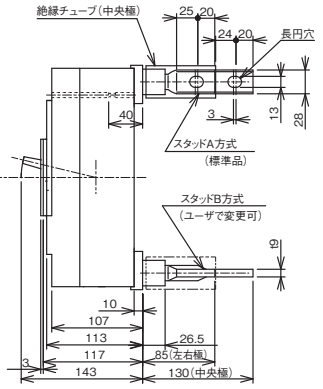


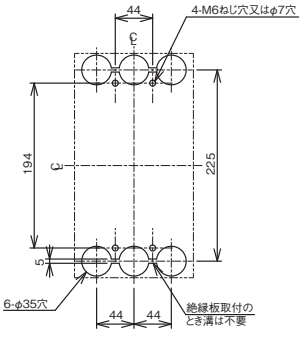


特に指定のない限り、バースタッド方式は標準(A-A)で出荷します。

せん孔図

＜表板せん孔図＞
(表面形の場合)

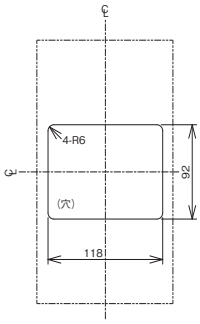


(表板の高さは遮断器の底面より103mmの場合)
寸法は遮断器の窓枠に対して片側1mmのすき間をもたせた場合です。

＜フラッシュプレート＞

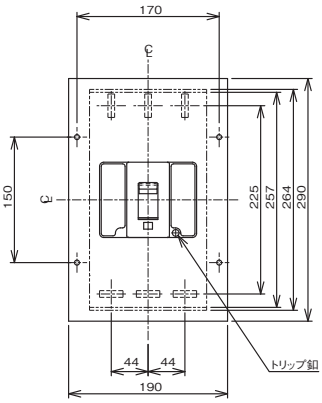


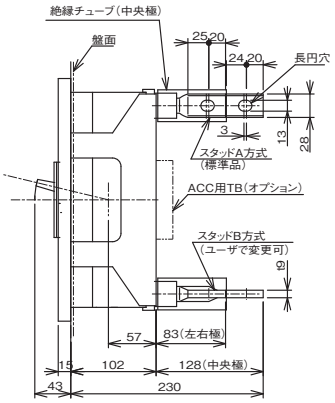


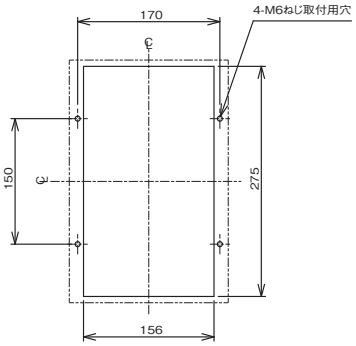


特に指定のない限り、バースタッド方式は標準(A-A)で出荷します。

せん孔図

## ●端子構造

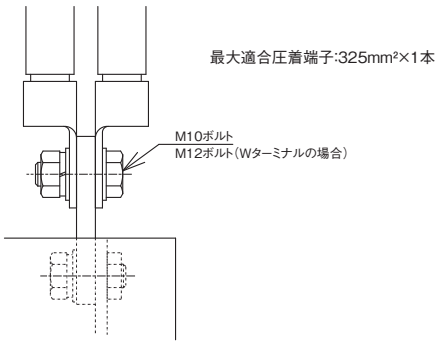


表面接続方法 (圧着端子100mm²×2本の場合)

## ●同梱部品

| | | |
|---|---|---|
| 表面形 | 取付けねじ | M6 × 45(4本) |
| | 配線用ボルト | 標準品の場合:M10 × 30(2P・3P:6本)<br>Wターミナルの場合:M12 × 35(2P・3P:6本) |
| | 電源側相間バリア | (2P・3P:2枚) |
| 裏面形 | 取付けねじ | M6 × 60(4本) |
| | 配線用ボルト | M12 × 35(2P・3P:6本) |

# S-600S
# F-600F
# L-600E



| 形　　式 | | | | S-600S | | F-600F | | | L-600E | |
|---|---|---|---|---|---|---|---|---|---|---|
| 極　　数 | | | | 2 | 3 | 2 | 3 | 4 | 3 | 4 |
| 定格電流（A）（基準周囲温度40℃） | | | | 500 600 | | 500 600 | | | 500 600 | |
| 定格絶縁電圧 Ui（V） | | | | 600 | | 600 | | | 600 | |
| 定格遮断容量（kA） | JIS C 8201-2-1 Ann2（Icu/Ics） | AC | 690V | — | | — | | | — | |
| | | | 500V | 18/9 | | 25/25 | | | 42/11 | |
| | | | 415/440V | 36/18 | | 50/50 | | | 125/32 | |
| | | | 380/400V | 36/18 | | 50/50 | | | 125/32 | |
| | | | 200/240V | 50/25 | | 100/100 | | | 175/88 | |
| | | DC | 250V | 40/20 | | 40/40 | | — | — | |
| | | | 125V | 40/20 | | 40/40 | | — | — | |

（注意）直流回路に使用するときは，調整ツマミの位置をLOノッチにセットしてください。
このとき瞬時動作電流はほぼ280 ～ 710%の範囲となります。

## ●取付け可能な内部付属装置

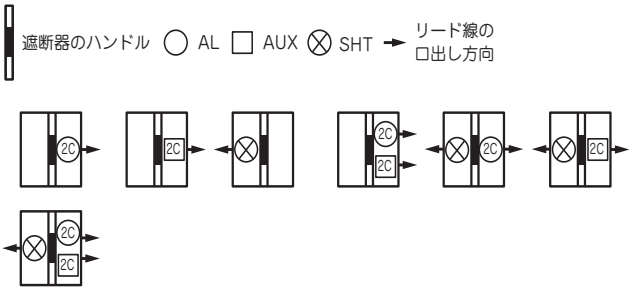


（備考）1. 2Cと表示のあるものは、1Cも取付け可能です。
2. UVTはメーカオプションとなります。

## ●過電流引はずし特性曲線

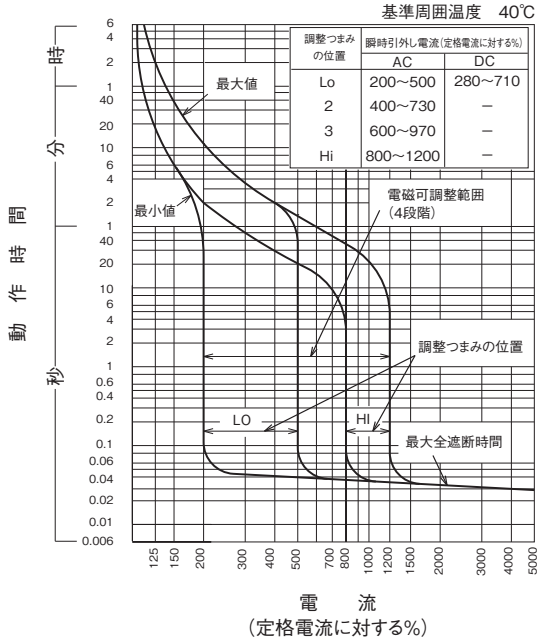


## ●取付け可能な外部付属装置

| 付属品名称 | | | | 形式 | 標準価格（税別） |
|---|---|---|---|---|---|
| 裏面接続スタッド | | BSD | 2P | ○ | ¥16,400 |
| | | | 3P | ○ | ¥24,700 |
| | | | 4P | ○ | ¥32,200 |
| フラッシュプレート | | GK（BSD） | 2P | ○ | ¥32,200 |
| | | | 3P | ○ | ¥42,600 |
| | | | 4P | ○ | ¥64,400 |
| プラグイン接続器 | | PK | 2P | ○ | 見積り対応 |
| | | | 3P | ○ | 見積り対応 |
| | | | 4P | ○ | 見積り対応 |
| 機械的インターロック | | MIW | 2P | MIW-5 | ¥8,140 |
| | | | 3P | | |
| | | | 4P | | ¥12,200 |
| 電動操作式 | | MMK-C | | ○ | 見積り対応 |
| ロックカバー | | LC | | — | — |
| ハンドルロック | | HL | | HL-6B | ¥8,920 |
| 外部操作装置 | | レバー形 | | HA-402 | ¥9,790 |
| | | 丸形 | | HM-402 | ¥15,400 |
| 端子カバー | 表面形 | TMC | 2P | TMC-5D | ¥5,360 |
| | | | 3P | | |
| | | | 4P | | ¥8,040 |
| | 裏面形 | BTC | | — | — |

## ●温度補正曲線

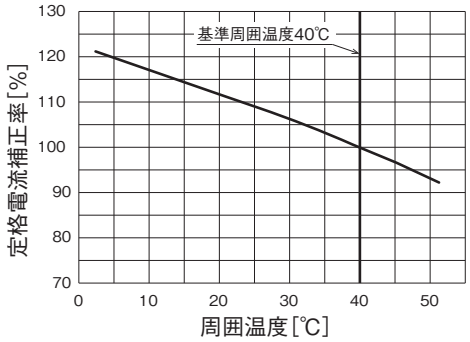


## ●同梱部品

| | | |
|---|---|---|
| 表面形 | 取付けねじ | M6 × 45（4 本） |
| | 配線用ボルト | M12 × 40（2P・3P：12 本，4P：16 本） |
| | 電源側相間バリア | （2P・3P：2 枚，4P：3 枚） |
| 裏面形 | 取付けねじ | M6 × 60（4 本） |
| | 配線用ボルト | M12 × 40（2P・3P：12 本，4P：16 本） |

## ●外形寸法図 2極遮断器は、3極遮断器の中央極導体をとり除いたものです。(単位:mm)

＜表面形＞

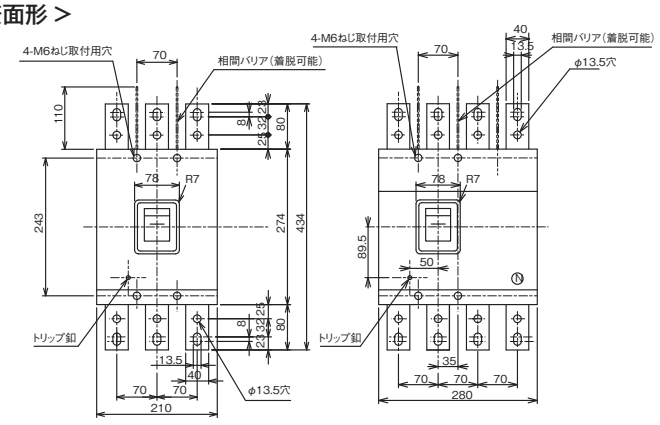


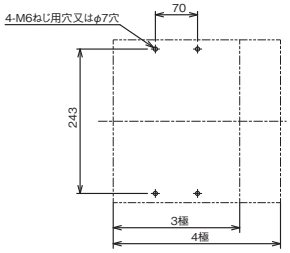


せん孔図

＜裏面形＞

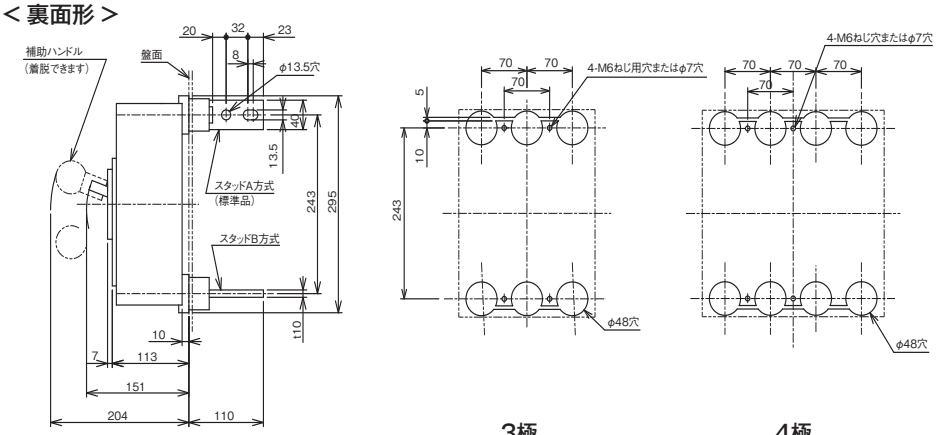


特に指定のない限り、バースタッド方式は標準(A-A)で出荷します。
バースタッド方式はユーザで変更できません。

＜表板せん孔図＞(表面形の場合)

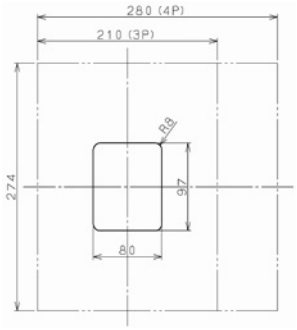


(表板の高さが遮断器の
底面から 103mm の場合)

寸法は遮断器の窓枠に対して片側
1mm のすき間をもたせた場合です。

＜フラッシュプレート＞(GK)

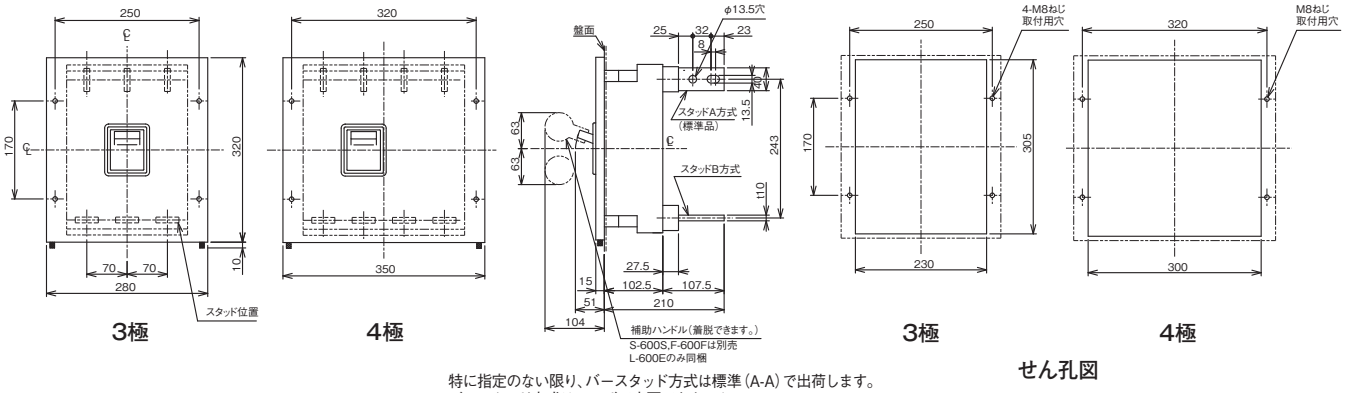


特に指定のない限り、バースタッド方式は標準(A-A)で出荷します。
バースタッド方式はユーザで変更できません。

### 補助ハンドル (S-600S, F-600F はオプション / L-600E は同梱となります。)

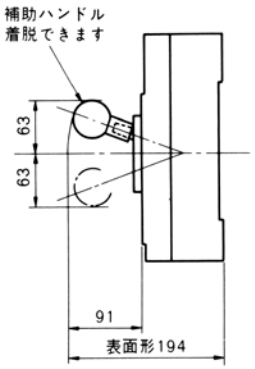


### ●端子構造

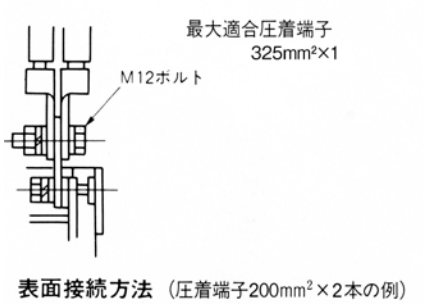


表面接続方法 (圧着端子200mm²×2本の例)

# SX600
# FX600



| 形　　式 | | | | SX600 | FX600 |
|---|---|---|---|---|---|
| 極　　数 | | | | 3 | 3 |
| 定格電流(A)<br>(基準周囲温度40℃) | | | | 300 / 350 / 400 /<br>500 / 600 可調整 | 300 / 350 / 400 /<br>500 / 600 可調整 |
| 短限時検出電流可調整範囲<br>(定格電流に対する%) | | | | 1000 固定 | 1000 固定 |
| 定格絶縁電圧 Ui(V) | | | | 600 | 600 |
| 定格遮断容量(kA) | JIS C 8201-2-1<br>Ann2<br>(Icu/Ics) | AC | 690V | — | — |
| | | | 500V | 18/9 | 25/25 |
| | | | 415/440V | 36/18 | 50/50 |
| | | | 380/400V | 36/18 | 50/50 |
| | | | 200/240V | 50/25 | 100/100 |
| | | DC | 250V | — | — |
| | | | 125V | — | — |

## ●取付け可能な内部付属装置

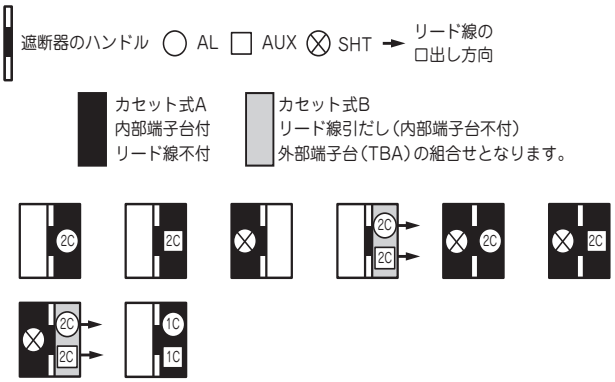


(備考) 1. 2Cと表示のあるものは1Cも取付け可能です。
2. 接続リード線径と適用可能仕様は下表を参照ください。

| 接点 / 接続リード線径 | AL, AUX の合計 2C 以下<br>(例 AL-1C AUX-1C) | AL, AUX の合計 3C 以上<br>(例 AL-1C AUX-2C) |
|---|---|---|
| 1.25mm² 以下 | カセット式(内部端子台付)(※1),<br>外部端子台(TBA) | カセット式(リード線引出し),<br>外部端子台(TBA) |
| 1.25mm² 超過 | リード線引出し, 外部端子台(TBA) | |

(注意) (※1)リード線はお客様でご用意ください。

## ■カセット形式

カセットは単品販売可能です。 下記形式をご用命ください。

| | | | |
|---|---|---|---|
| AL | 60AC-AL | 60AC-AL2 | |
| AUX | 60AC-AUX | 60AC-AUX2 | |
| AL+AUX | 60AC-AL-AUX | 60AC-AL-AUX2 | 60AC-AL2-AUX2 |
| SHT | 60AC-SHT AC100<br>(60AC-SHT DC100) | 60AC-SHT AC200<br>(60AC-SHT DC110) | 60AC-SHT AC400 |

(備考) 1. AL, AUX, SHTはカセット式(内部端子台付)が標準です。
2. AL+AUXの合計3C以上(例 AL-1C AUX-2C)はカセット式ですがリード線引出しとなります(内部端子台不付)。外部端子台が必要な場合は、端子台(TBA)付にてメーカオプションとなります。
3. ( )付は、単品販売不可。

## ●取付け可能な外部付属装置

| 付属品名称 | | 形式 | 標準価格<br>(税別) |
|---|---|---|---|
| 裏面接続スタッド | BSD | ○ | ¥24,700 |
| フラッシュプレート | GK(BSD) | ○ | ¥42,600 |
| プラグイン接続器 | PK | ○ | 見積り対応 |
| 機械的インターロック | MIW | MIW-5G | ¥8,140 |
| 電動操作式 | MMK-C | ○ | 見積り対応 |
| ロックカバー | LC | — | — |
| ハンドルロック | HL | HL-6B | ¥8,920 |
| 外部操作装置 | レバー形 | HA-402 | ¥9,790 |
| | 丸形 | — | — |
| 端子カバー 表面形 | TMC | TMC-5D | ¥5,360 |
| 端子カバー 裏面形 | BTC | — | — |

## ●過電流引はずし特性曲線

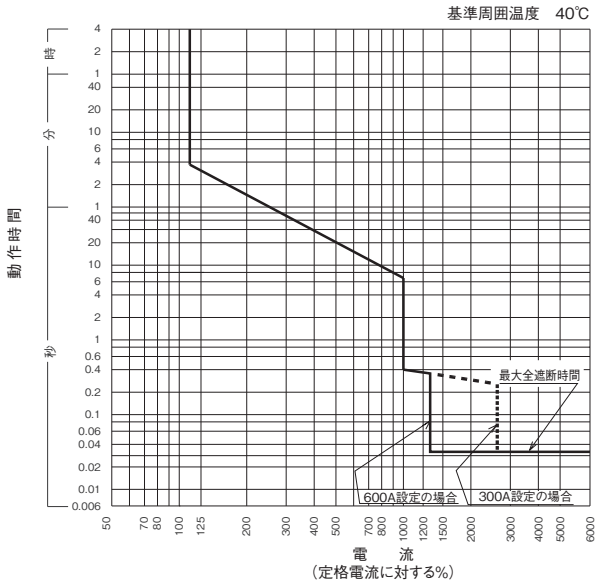


1) 定格設定電流値　:300A、350A、400A、500A、600A可調整
2) 短限時設定電流値　:設定定格電流の10倍固定(誤差範囲±15%以内)
3) 瞬時設定電流値　:8000A固定(誤差範囲±20%以内)
4) 動作時間　:上図に依る(誤差範囲±33%以内)

## ●温度補正曲線

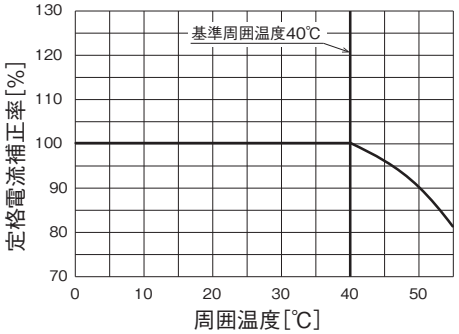

## ●外形寸法図 2極遮断器は、3極遮断器の中央極導体をとり除いたものです。(単位:mm)

### ＜表面形＞

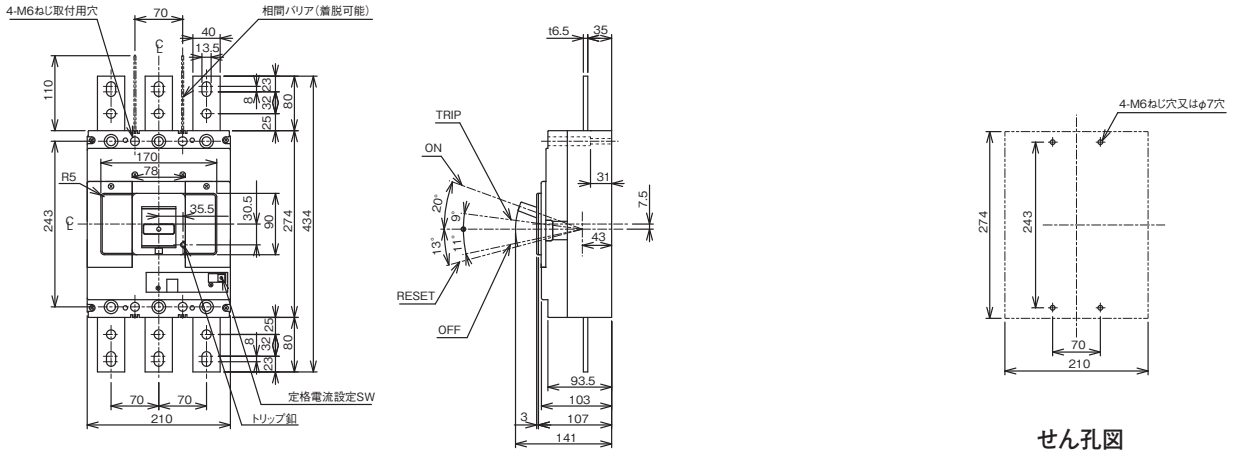


せん孔図

### ＜裏面形＞

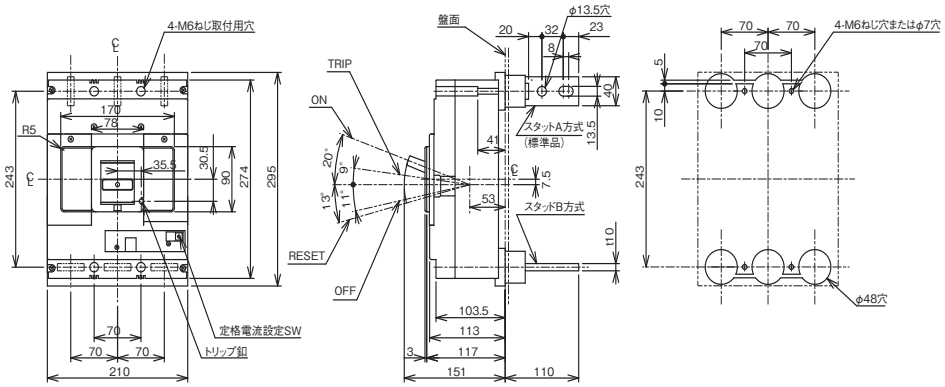


特に指定のない限り、バースタッド方式は標準(A-A)で出荷します。
バースタッド方式はユーザで変更できません。

せん孔図

### ＜表板せん孔図＞(表面形の場合)

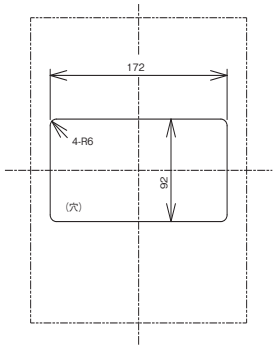


(表板の高さは遮断器の底面より103mmの場合)
寸法は遮断器の窓枠に対して片側1mmのすき間をもたせた場合です。

### ＜フラッシュプレート＞(GK)

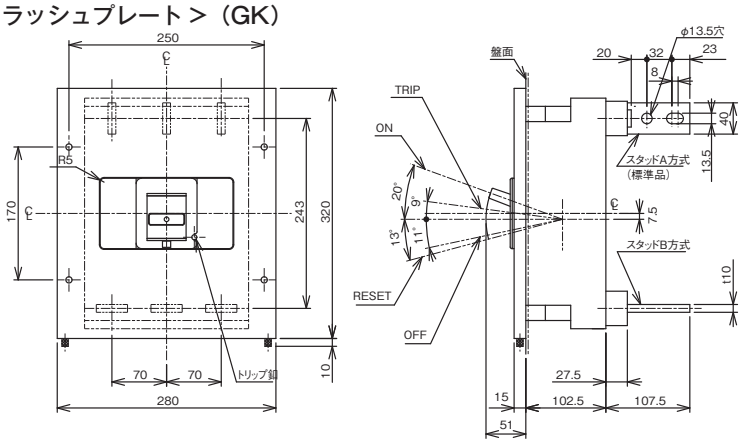


特に指定のない限り、バースタッド方式は標準(A-A)で出荷します。
バースタッド方式はユーザで変更できません。

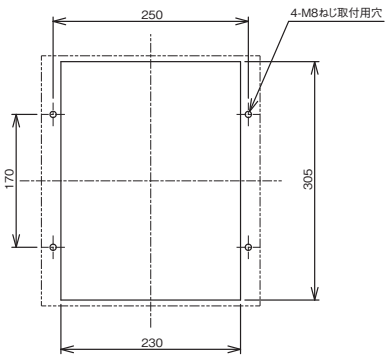


せん孔図

### 補助ハンドル(オプション)

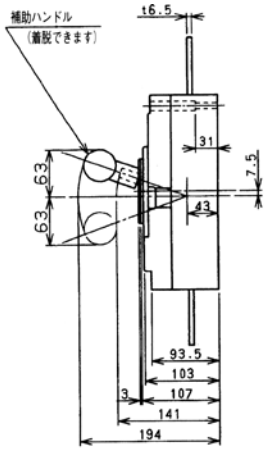


### ●端子構造

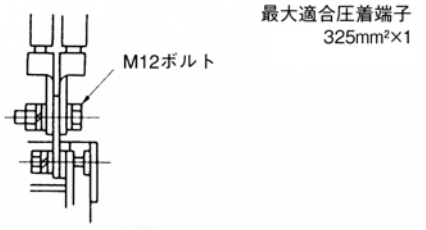


表面接続方法(圧着端子200mm²×2本の例)

### ●同梱部品

| | | |
|---|---|---|
| 表面形 | 取付けねじ | M6 × 45(4本) |
| | 配線用ボルト | M12 × 40(12本) |
| | 電源側相間バリア | (2枚) |
| 裏面形 | 取付けねじ | M6 × 60(4本) |
| | 配線用ボルト | M12 × 40(12本) |

# S-800S
# F-800F
# F-800KB
# L-800E



| 形　　式 | | | | S-800S | F-800F | | F-800KB | | L-800E | |
|---|---|---|---|---|---|---|---|---|---|---|
| 極　　数 | | | | 3 | 3 | 4 | 3 | 4 | 3 | 4 |
| 定格電流（A）（基準周囲温度40℃） | | | | 700　800 | 700　800 | | 700　800 | | 700　800 | |
| 定格絶縁電圧 Ui（V） | | | | 600 | 600 | | 600 | | 600 | |
| 定格遮断容量（kA） | JIS C 8201-2-1 Ann2（Icu/Ics） | AC | 690V | — | — | | — | | — | |
| | | | 500V | 18/9 | 25/25 | | 42/21 | | 42/11 | |
| | | | 415/440V | 36/18 | 50/50 | | 85/43 | | 125/32 | |
| | | | 380/400V | 36/18 | 50/50 | | 85/43 | | 125/32 | |
| | | | 200/240V | 85/43 | 100/100 | | 125/63 | | 175/88 | |
| | | DC | 250V | 40/20 | 40/40 | — | 40/40 | — | — | |
| | | | 125V | 40/20 | 40/40 | — | 40/40 | — | — | |

（注意）直流回路に使用するときは，調整ツマミの位置をLOノッチにセットしてください。
このとき瞬時動作電流はほぼ280 ～ 710%の範囲となります。

## ●取付け可能な内部付属装置

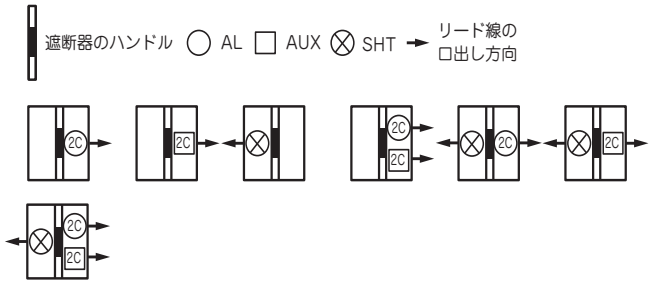


（備考）1. 2Cと表示のあるものは、1Cも取付け可能です。

## ●過電流引はずし特性曲線

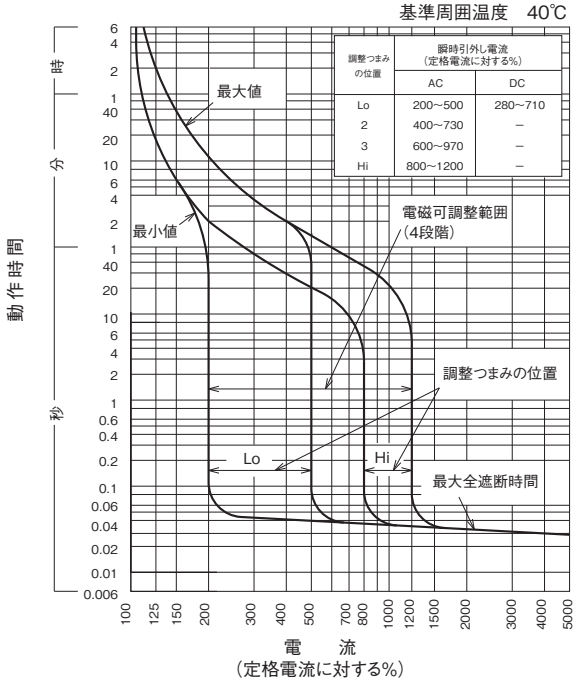


## ●取付け可能な外部付属装置

| 付属品名称 | | | | 形式 | 標準価格（税別） |
|---|---|---|---|---|---|
| 裏面接続スタッド | | BSD | 3P | ○ | ¥27,800 |
| | | | 4P | ○ | ¥37,500 |
| フラッシュプレート | | GK（BSD） | 3P | ○ | ¥45,400 |
| | | | 4P | ○ | ¥67,900 |
| プラグイン接続器 | | PK | 3P | ○ | 見積り対応 |
| | | | 4P | ○ | 見積り対応 |
| 機械的インターロック | | MIW | 3P | MIW-5 | ¥8,140 |
| | | | 4P | | ¥12,200 |
| 電動操作式 | | MMK-C | | ○ | 見積り対応 |
| ロックカバー | | LC | | — | — |
| ハンドルロック | | HL | | HL-6B | ¥8,920 |
| 外部操作装置 | | レバー形 | | HA-402 | ¥9,790 |
| | | 丸形 | | HM-402 | ¥15,400 |
| 端子カバー | 表面形 | TMC | 3P | TMC-5D | ¥5,360 |
| | | | 4P | | ¥8,040 |
| | 裏面形 | BTC | | — | — |

## ●温度補正曲線

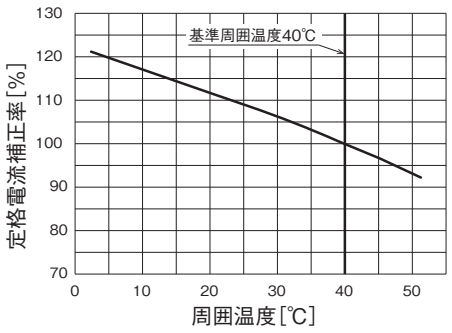

## ●外形寸法図（単位：mm）

＜表面形＞

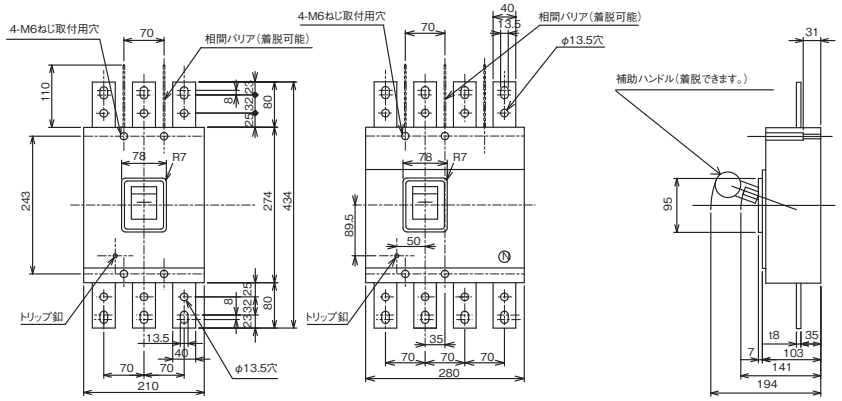


3極　　4極

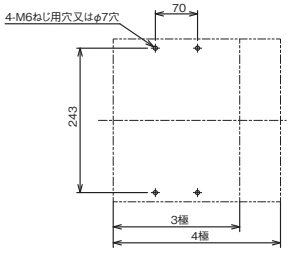


せん孔図

＜裏面形＞

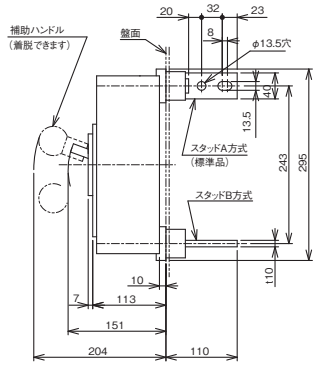


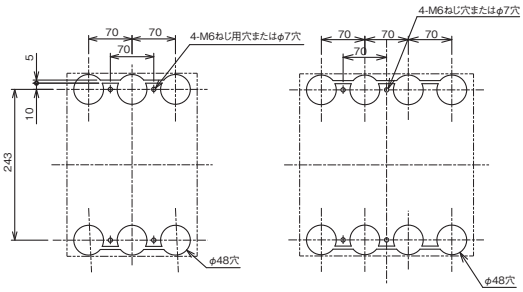


3極　　4極

せん孔図

特に指定のない限り、バースタッド方式は標準（A-A）で出荷します。
バースタッド方式はユーザで変更できません。

＜表板せん孔図＞（表面形の場合）

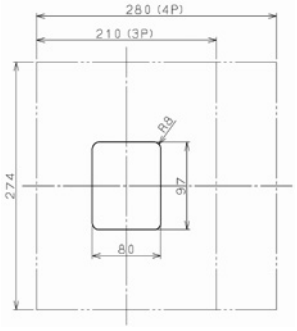


（表板の高さが遮断器の底面から103mmの場合）

寸法は遮断器の窓枠に対して片側1mmのすき間をもたせた場合です。

＜フラッシュプレート＞（GK）

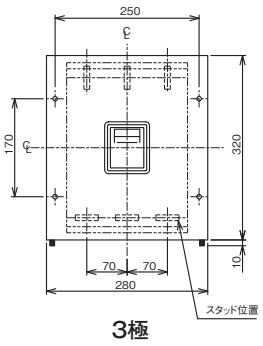


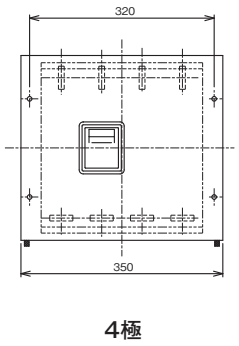


3極　　4極

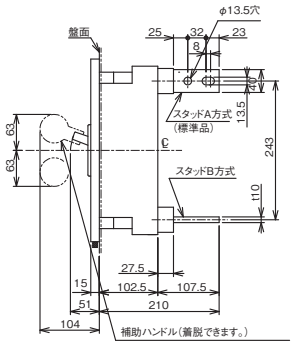


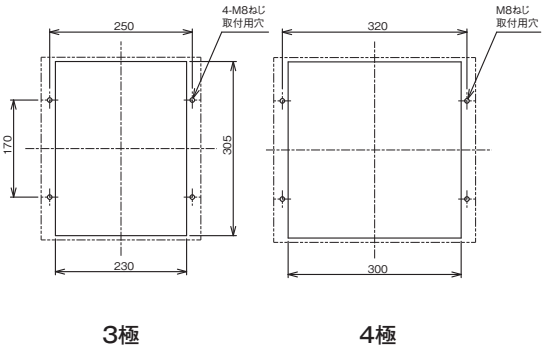


3極　　4極

せん孔図

特に指定のない限り、バースタッド方式は標準（A-A）で出荷します。
バースタッド方式はユーザで変更できません。

補助ハンドル（同梱）

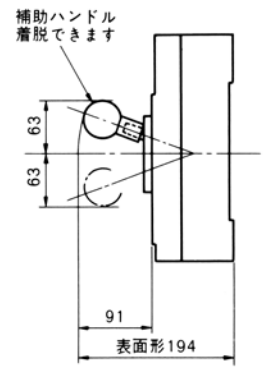


## ●端子構造

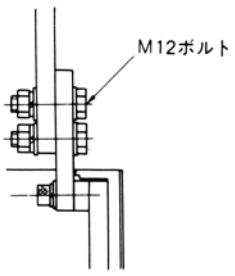


表面接続方法

## ●同梱部品

| | | |
|---|---|---|
| 表面形 | 取付けねじ | M6 × 45（4本） |
| | 配線用ボルト | M12 × 40（3P：12本, 4P：16本） |
| | 電源側相間バリア | （3P：2枚, 4P：3枚） |
| | 補助ハンドル | （1個） |
| 裏面形 | 取付けねじ | M6 × 60（4本） |
| | 配線用ボルト | M12 × 40（3P：12本, 4P：16本） |
| | 補助ハンドル | （1個） |

# SX800
# FX800



| 形　　式 | | | | SX800 | FX800 |
|---|---|---|---|---|---|
| 極　　数 | | | | 3 | 3 |
| 定格電流(A)<br>(基準周囲温度40℃) | | | | 400 / 450 / 500 / 600 /<br>700 / 800 可調整 | 400 / 450 / 500 / 600 /<br>700 / 800 可調整 |
| 短限時検出電流可調整範囲<br>(定格電流に対する%) | | | | 1000 固定 | 1000 固定 |
| 定格絶縁電圧 Ui(V) | | | | 600 | 600 |
| 定格遮断容量(kA) | JIS C 8201-2-1<br>Ann2<br>(Icu/Ics) | AC | 690V | — | — |
| | | | 500V | 18/9 | 25/25 |
| | | | 415/440V | 36/18 | 50/50 |
| | | | 380/400V | 36/18 | 50/50 |
| | | | 200/240V | 85/43 | 100/100 |
| | | DC | 250V | — | — |
| | | | 125V | — | — |

## ●取付け可能な内部付属装置

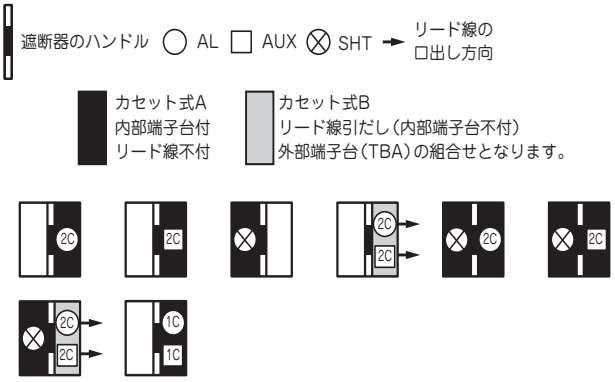


(備考)　UVTはメーカオプションとなります。

| 接点 / 接続 リード線径 | 片側 2C 以下<br>(例：AL-1C　AUX-1C) | 片側 3C 以上<br>(例：AL-1C　AUX-2C) |
|---|---|---|
| 1.25mm$^2$ 以下 | カセット（内部端子台付）* | |
| 1.25mm$^2$ 超過 | カセット（リード線引出）＋ TBA（外部端子台） | |

* リード線はお客様でご用意ください。

### ■カセット形式

カセットは単品販売可能です。下記形式をご用命ください。

| | | | |
|---|---|---|---|
| AL | 60AC-AL | 60AC-AL2 | |
| AUX | 60AC-AUX | 60AC-AUX2 | |
| AL+AUX | 60AC-AL-AUX | 60AC-AL-AUX2 | 60AC-AL2-AUX2 |
| SHT | 60AC-SHT AC100<br>(60AC-SHT DC100) | 60AC-SHT AC200<br>(60AC-SHT DC110) | 60AC-SHT AC400 |

(備考)　1. 2Cと表示のあるものは1Cも取付け可能です。
2. AL, AUX, SHTはカセット式(内部端子台付)が標準です。
3. AL-(1C)2C+AUX-2Cはカセット式ですがリード線引出しとなります。(内部端子台不付)
外部端子台が必要な場合は、端子台(TBA)付にてメーカオプションとなります。
4. (　)付は、単品販売不可。

## ●取付け可能な外部付属装置

| 付属品名称 | | 形式 | 標準価格<br>(税別) |
|---|---|---|---|
| 裏面接続スタッド | BSD | ○ | ¥27,800 |
| フラッシュプレート | GK(BSD) | ○ | ¥45,400 |
| プラグイン接続器 | PK | ○ | 見積り対応 |
| 機械的インターロック | MIW | MIW-5G | ¥8,140 |
| 電動操作式 | MMK-C | ○ | 見積り対応 |
| ロックカバー | LC | — | — |
| ハンドルロック | HL | HL-6B | ¥8,920 |
| 外部操作装置 | レバー形 | HA-402 | ¥9,790 |
| | 丸形 | HM-407 | ¥15,400 |
| 端子カバー 表面形 | TMC | TMC-5D | ¥5,360 |
| 端子カバー 裏面形 | BTC | — | — |

## ●過電流引はずし特性曲線

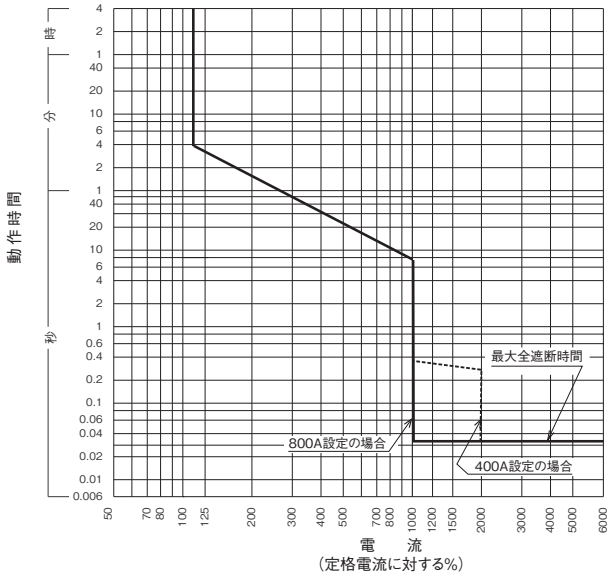


1) 定格設定電流値　　:400A、450A、500A、600A、700A、800A 可調整
2) 短限時設定電流値　:設定定格電流の10倍固定(誤差範囲±15%以内)
3) 瞬時設定電流値　　:8000A固定(誤差範囲±20%以内)
4) 動作時間　　:上図に依る(誤差範囲±33%以内)

## ●温度補正曲線

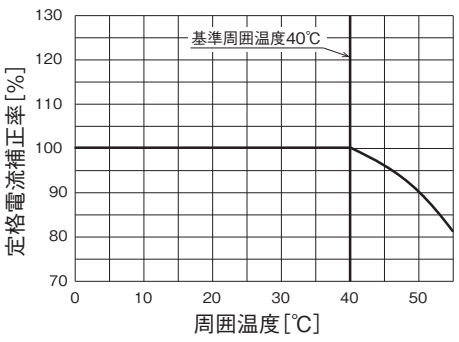

## ●外形寸法図（単位：mm）

＜表面形＞

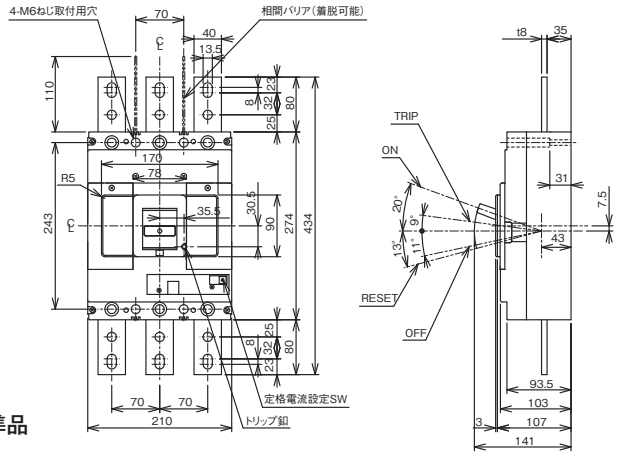


標準品




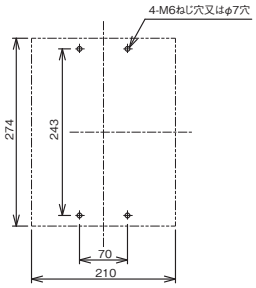


せん孔図

＜裏面形＞

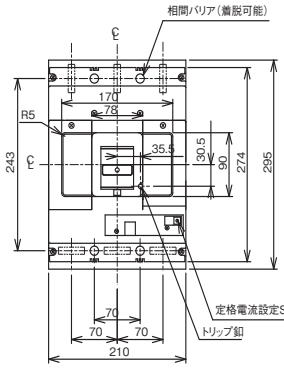


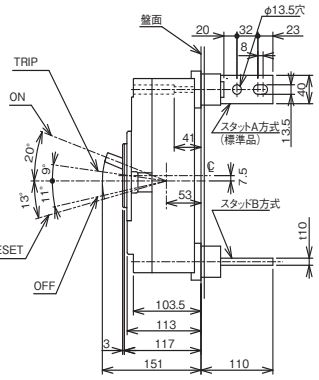


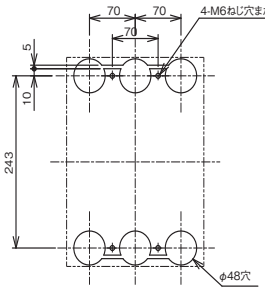


特に指定のない限り、バースタッド方式は標準(A-A)で出荷します。
バースタッド方式はユーザで変更できません。

せん孔図

＜表板せん孔図＞（表面形の場合）

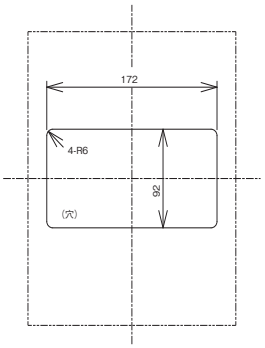


（表板の高さは遮断器の底面より103mmの場合）
寸法は遮断器の窓枠に対して片側1mmのすき間をもたせた場合です。

＜フラッシュプレート＞（GK）

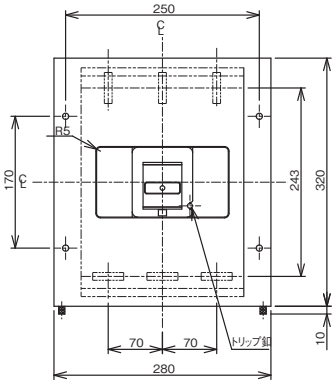


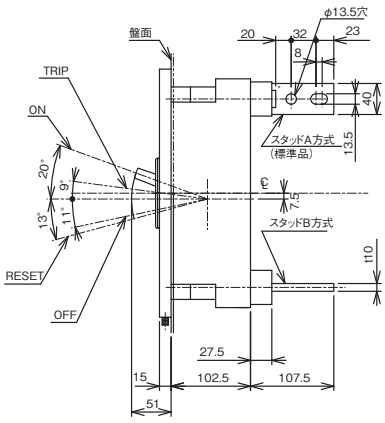


特に指定のない限り、バースタッド方式は標準(A-A)で出荷します。
バースタッド方式はユーザで変更できません。

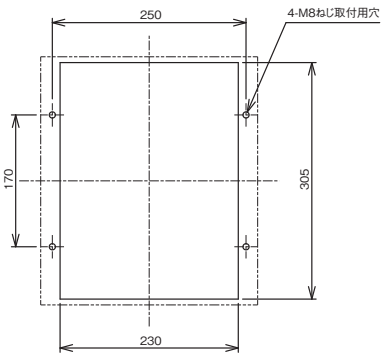


せん孔図

### 補助ハンドル（オプション）

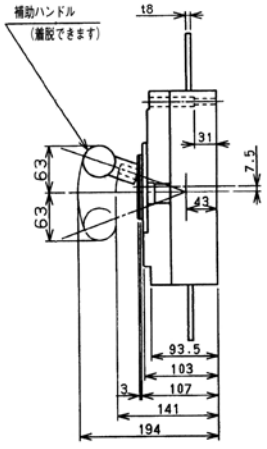


### ●端子構造

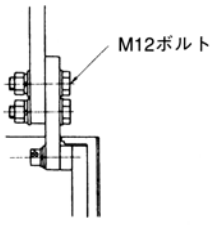


表面接続方法

### ●同梱部品

| | | |
|---|---|---|
| 表面形 | 取付けねじ | M6 × 45（4本） |
| | 配線用ボルト | M12 × 40（12本） |
| | 電源側相間バリア | （2枚） |
| 裏面形 | 取付けねじ | M6 × 60（4本） |
| | 配線用ボルト | M12 × 40（12本） |

# F-1000K
# F-1200K



| 形　　式 | | | | F-1000K | | F-1200K | |
|---|---|---|---|---|---|---|---|
| 極　　数 | | | | 3 | 4 | 3 | 4 |
| 定格電流（A）<br>（基準周囲温度40℃） | | | | 1000 | | 1200 | |
| 定格絶縁電圧 Ui（V） | | | | 600 | | 600 | |
| 定格遮断容量（kA） | JIS C 8201-2-1 Ann2 (Icu/Ics) | AC | 690V | — | | — | |
| | | | 500V | 42/11 | | 42/11 | |
| | | | 415/440V | 85/22 | | 85/22 | |
| | | | 380/400V | 85/22 | | 85/22 | |
| | | | 200/240V | 125/32 | | 125/32 | |
| | | DC | 250V | 40/10 | — | 40/10 | — |
| | | | 125V | 40/10 | — | 40/10 | — |

（注意） 1. 周波数（50Hzまたは60Hz）をご指定ください。
2. DC用は瞬時遮断式遮断器となります。

## ●取付け可能な内部付属装置

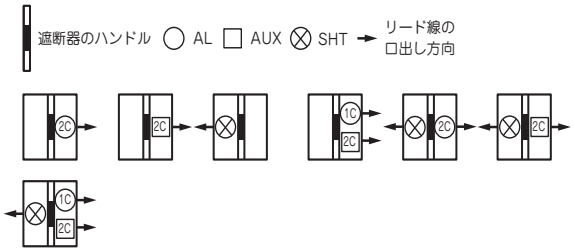


（備考） 1. 2Cと表示のあるものは、1Cも取付け可能です。
2. UVTはメーカオプションとなります。

## ●取付け可能な外部付属装置

| 付属品名称 | | | 形式 | 標準価格（税別） |
|---|---|---|---|---|
| 裏面接続スタッド | BSD | 3P | ○ | ¥44,900 |
| | | 4P | ○ | ¥58,900 |
| フラッシュプレート | GK（BSD） | 3P | ○ | ¥74,800 |
| | | 4P | ○ | ¥110,000 |
| プラグイン接続器 | PK | 3P | ○ | 見積り対応 |
| | | 4P | ○ | 見積り対応 |
| 機械的インターロック | MIW | 3P | MIW-8 | ¥9,110 |
| | | 4P | | ¥13,700 |
| 電動操作式 | MMK-C | | ○ | 見積り対応 |
| ロックカバー | LC | | — | — |
| ハンドルロック | HL | | HL-6B | ¥19,700 |
| 外部操作装置 | レバー形 | | HA-801 | 見積り対応 |
| | 丸形 | | — | — |
| 端子カバー 表面形 | TMC | 3P | TMC-6 | ¥5,360 |
| | | 4P | | ¥8,040 |
| 裏面形 | BTC | | — | — |

## ●過電流引はずし特性曲線

F-1000K

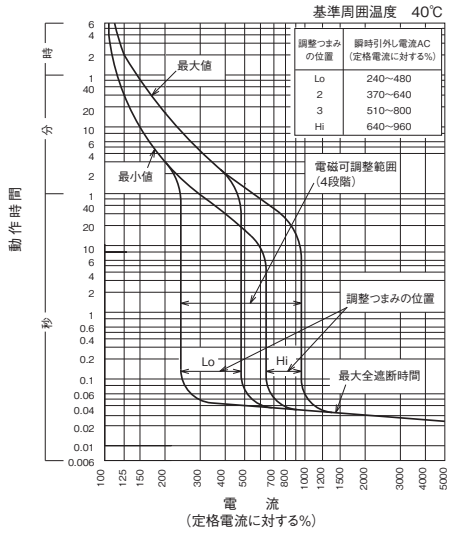


F-1200K

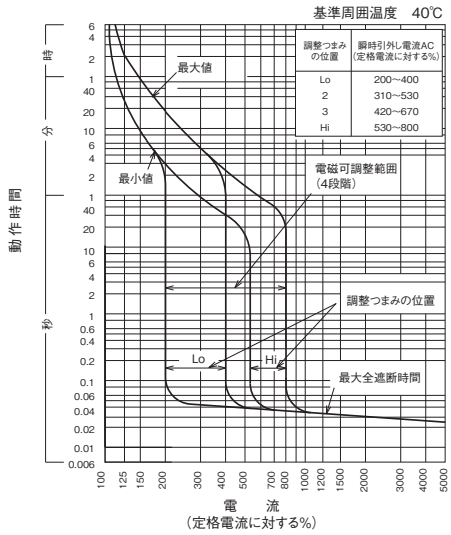


## ●温度補正曲線

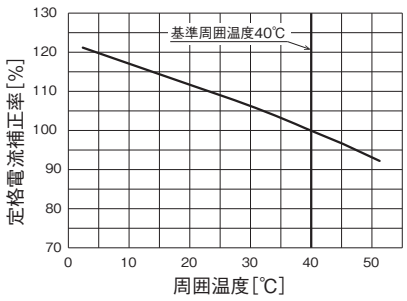

## ●外形寸法図（単位：mm）

＜表面形＞

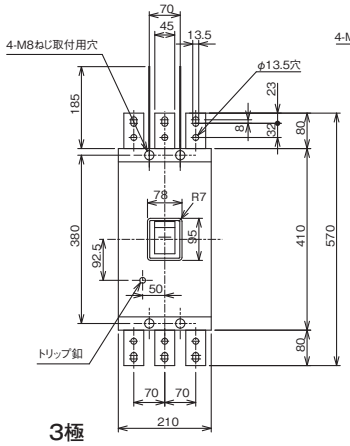


3極

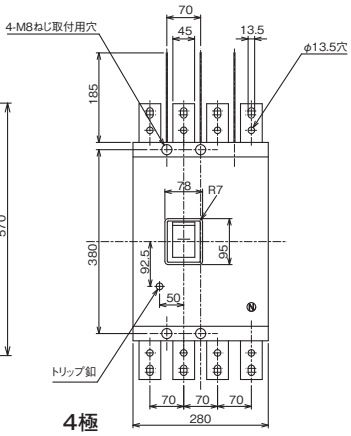


4極

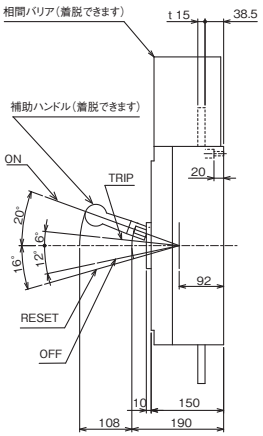


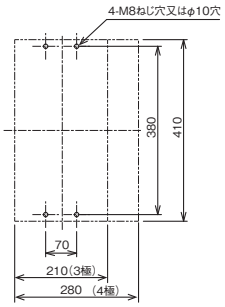


せん孔図

＜裏面形＞

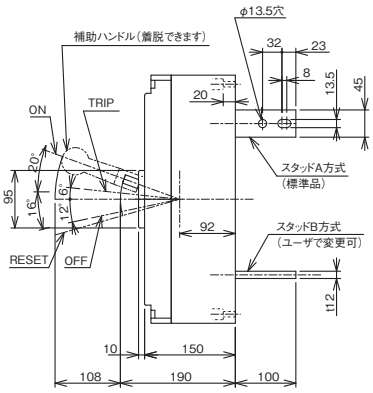


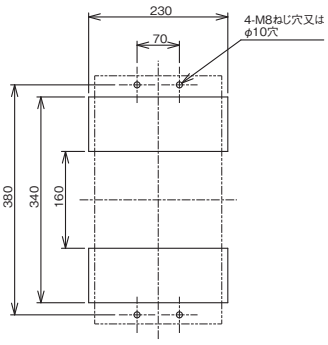


3極

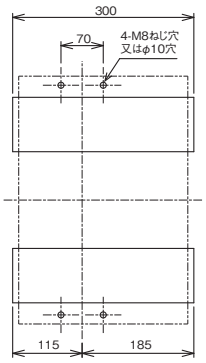


せん孔図　4極

特に指定のない限り、バースタッド方式は標準（A-A）で出荷します。

＜表板せん孔図＞（表面形の場合）

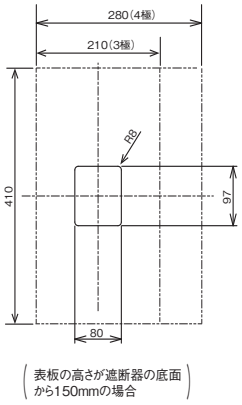


（表板の高さが遮断器の底面から150mmの場合）

寸法は遮断器の窓枠に対して片側1mmのすき間をもたせた場合です。

＜フラッシュプレート＞（GK）

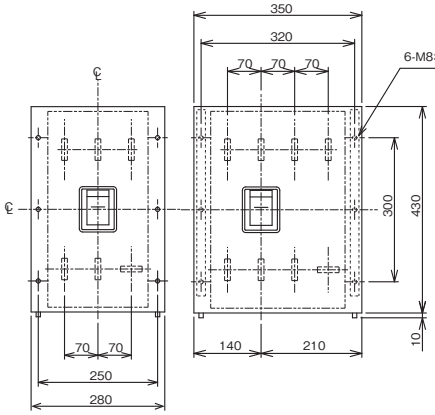

3極

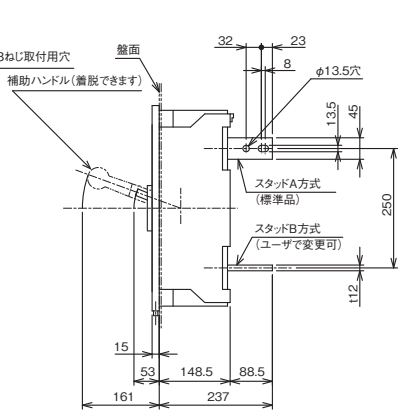


4極

特に指定のない限り、バースタッド方式は標準（A-A）で出荷します。

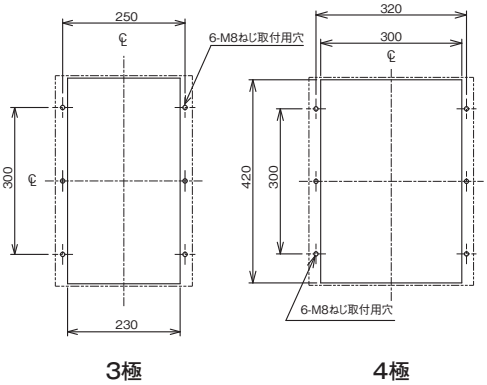


3極　4極

せん孔図

## ●端子構造

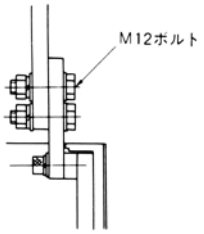


表面接続方法

## ●同梱部品

| | | |
|---|---|---|
| 表面形 | 取付けねじ | M8 × 40（4 本） |
| | 配線用ボルト | M12 × 50（3P：12 本 , 4P：16 本） |
| | 電源側相間バリア | （3P：2 枚 , 4P：3 枚） |
| | 補助ハンドル | （1個） |
| 裏面形 | 取付けねじ | M8 × 40（4 本） |
| | 配線用ボルト | M12 × 40（3P：12 本 , 4P：16 本） |
| | 補助ハンドル | （1個） |

# FX1000
# FX1200



| 形　　式 | | | | FX1000 | FX1200 |
|---|---|---|---|---|---|
| 極　　数 | | | | 3 | 3 |
| 定格電流（A）（基準周囲温度40℃） | | | | 500 / 600 / 700 / 800 / 900 / 1000 可調整 | 600 / 700 / 800 / 1000 / 1200 可調整 |
| 短限時検出電流可調整範囲（定格電流に対する%） | | | | 1000 固定 | 1000 固定 |
| 定格絶縁電圧 Ui（V） | | | | 600 | 600 |
| 定格遮断容量（kA） | JIS C 8201-2-1 Ann2（Icu/Ics） | AC | 690V | — | — |
| | | | 500V | 42/42 | 42/42 |
| | | | 415/440V | 85/85 | 85/85 |
| | | | 380/400V | 85/85 | 85/85 |
| | | | 200/240V | 125/125 | 125/125 |
| | | DC | 250V | — | — |
| | | | 125V | — | — |

## ●取付け可能な内部付属装置

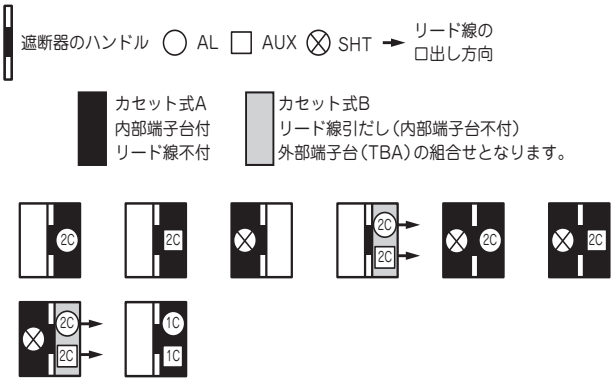


（備考） UVTはメーカオプションとなります。

| 接点 / 接続 リード線径 | 片側 2C 以下（例：AL−1C　AUX−1C） | 片側 3C 以上（例：AL−1C　AUX−2C） |
|---|---|---|
| 1.25mm$^2$ 以下 | カセット（内部端子台付）* | |
| 1.25mm$^2$ 超過 | カセット（リード線引出）＋TBA（外部端子台） | |

* リード線はお客様でご用意ください。

### ■カセット形式

カセットは単品販売可能です。下記形式をご用命ください。

| | | | |
|---|---|---|---|
| AL | 100AC-AL | 100AC-AL2 | |
| AUX | 100AC-AUX | 100AC-AUX2 | |
| AL+AUX | 100AC-AL-AUX | 100AC-AL-AUX2 | 100AC-AL2-AUX2 |
| SHT | 100AC-SHT AC100（100AC-SHT DC100） | 100AC-SHT AC200（100AC-SHT DC110） | 100AC-SHT AC400 |

（備考） 1. 2Cと表示のあるものは1Cも取付け可能です。
2. AL, AUX, SHTはカセット式（内部端子台付）が標準です。
3. AL-（1C）2C+AUX-2Cはカセット式ですがリード線引出しとなります。（内部端子台不付）外部端子台が必要な場合は、端子台（TBA）付にてメーカオプションとなります。
4. （　）付は、単品販売不可。

## ●取付け可能な外部付属装置

| 付属品名称 | | 形式 | 標準価格（税別） |
|---|---|---|---|
| 裏面接続スタッド | BSD | ○ | ¥44,900 |
| フラッシュプレート | GK（BSD） | ○ | ¥74,800 |
| プラグイン接続器 | PK | ○ | 見積り対応 |
| 機械的インターロック | MIW | MIW-8 | ¥9,110 |
| 電動操作式 | MMK-C | ○ | 見積り対応 |
| ロックカバー | LC | — | — |
| ハンドルロック | HL | ○ | ¥8,920 |
| 外部操作装置 | レバー形 | HA-801 | 見積り対応 |
| | 丸形 | — | — |
| 端子カバー 表面形 | TMC | TMC-6B | ¥5,360 |
| 端子カバー 裏面形 | BTC | — | — |

## ●過電流引はずし特性曲線

FX1000

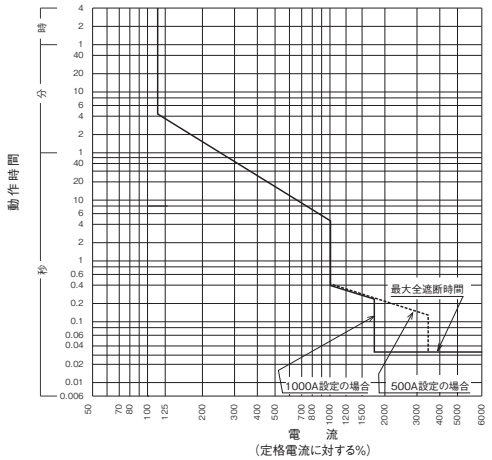


FX1200

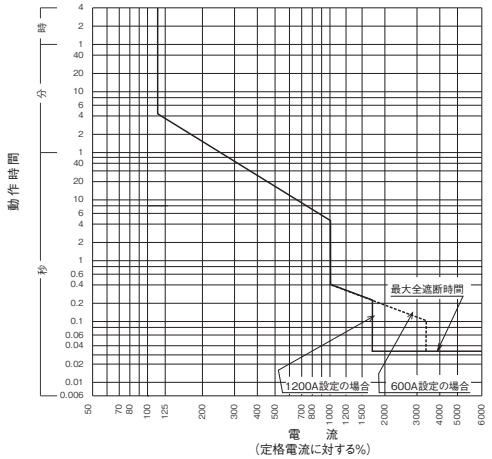


1）定格設定電流値　：FX1000　500A、600A、700A、800A、900A、1000A可調整
　　FX1200　600A、700A、800A、1000A、1200A可調整
2）短限時設定電流値　：設定定格電流の10倍固定（誤差範囲±15%以内）
3）瞬時設定電流値　：FX1000　17500A固定（誤差範囲±20%以内）
　　FX1200　20000A固定（誤差範囲±20%以内）
4）動作時間　：上図に依る（誤差範囲±33%以内）

## ●温度補正曲線

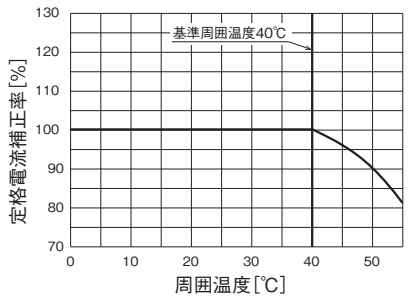

## ●外形寸法図（単位：mm）

＜表面形＞

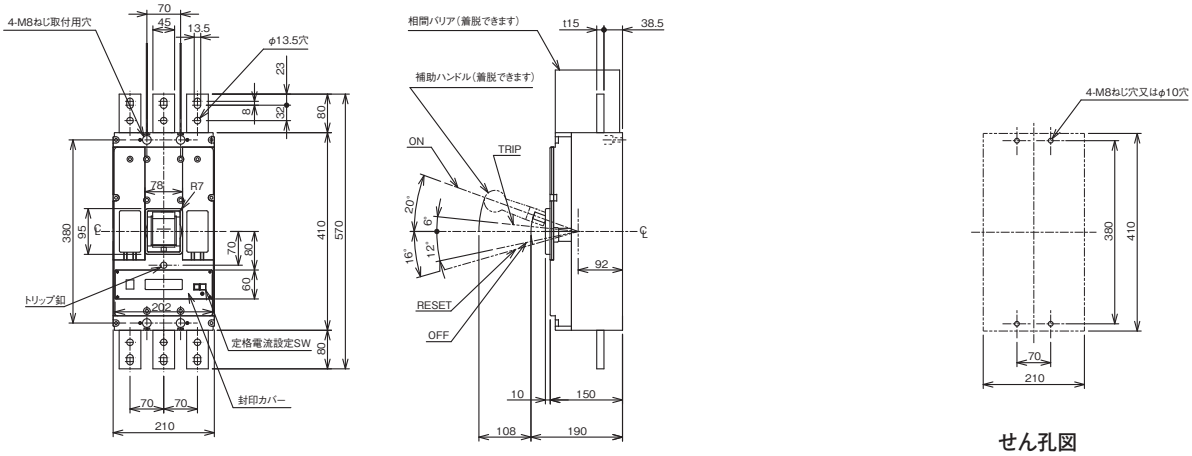


＜裏面形＞

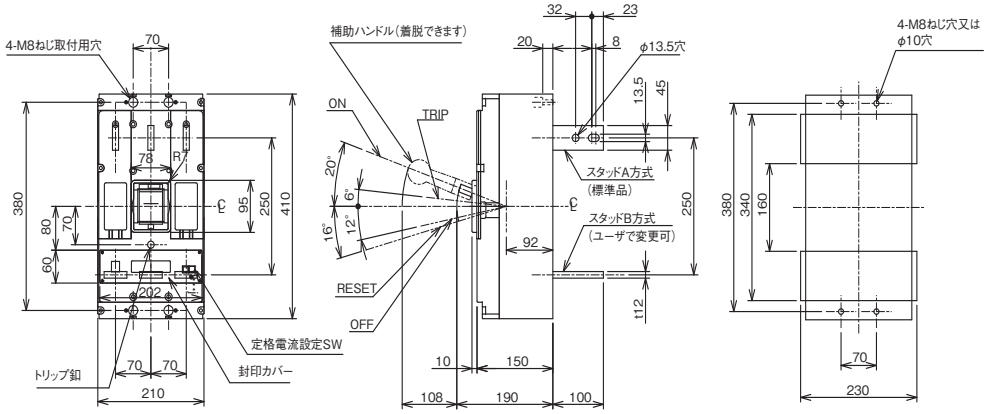


特に指定のない限り、バースタッド方式は標準（A-A）で出荷します。

＜表板せん孔図＞

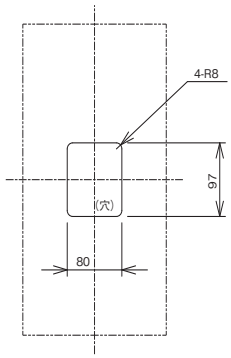


（表板の高さは遮断器の底面より150mmの場合）
寸法は遮断器の窓枠に対して片側1mmの隙間をもたせた場合です。

＜フラッシュプレート＞（GK）

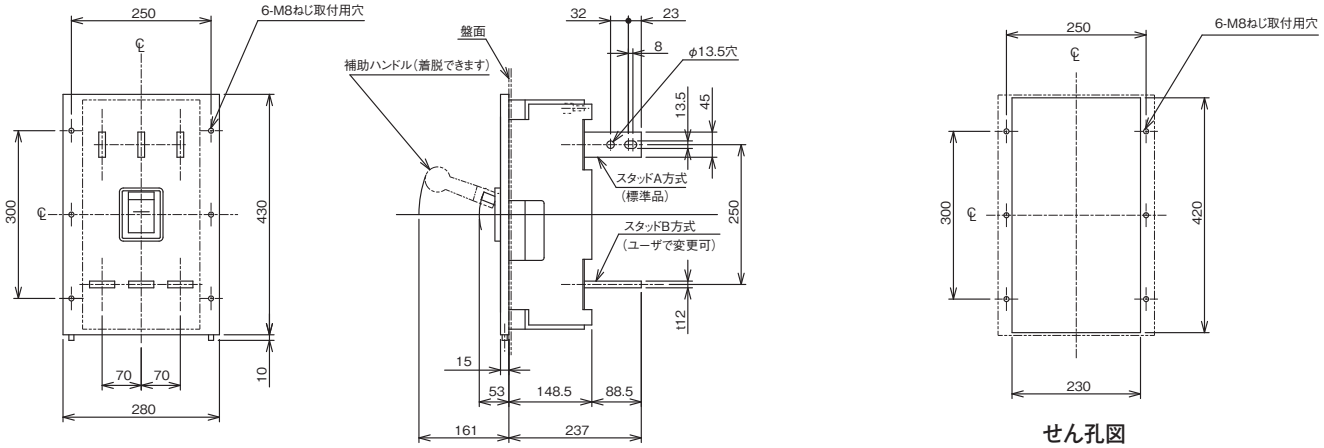


特に指定のない限り、バースタッド方式は標準（A-A）で出荷します。

## ●端子構造

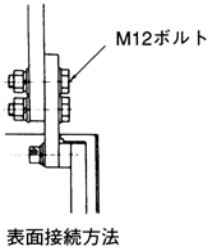


表面接続方法

## ●同梱部品

| | | |
|---|---|---|
| 表面形 | 取付けねじ | M8 × 40（4本） |
| | 配線用ボルト | M12 × 50（12本） |
| | 電源側相間バリア | （2枚） |
| | 補助ハンドル | （1個） |
| 裏面形 | 取付けねじ | M8 × 40（4本） |
| | 配線用ボルト | M12 × 40（12本） |
| | 補助ハンドル | （1個） |

# L-1000B
# L-1200B



| 形　　式 | | | | L-1000B | | L-1200B | |
|---|---|---|---|---|---|---|---|
| 極　　数 | | | | 3 | 4 | 3 | 4 |
| 定格電流(A)<br>(基準周囲温度40℃) | | | | 500 / 600 / 700 / 800 / 900 / 1000可調整 | | 600 / 700 / 800 / 1000 / 1200可調整 | |
| 短限時検出電流可調整範囲<br>(定格電流に対する%) | | | | 200 / 400 / 600 / 800 / 1000可調整 | | 200 / 400 / 600 / 800 / 1000可調整 | |
| 定格絶縁電圧 Ui(V) | | | | 690 | | 690 | |
| 定格遮断容量(kA) | JIS C 8201-2-1 Ann2 (Icu/Ics) | AC | 690V | 45/34 | | 45/34 | |
| | | | 500V | 75/57 | | 75/57 | |
| | | | 440V | 125/65 | | 125/65 | |
| | | | 415V | 125/65 | | 125/65 | |
| | | | 400V | 125/65 | | 125/65 | |
| | | | 380V | 125/65 | | 125/65 | |
| | | | 240V | 150/113 | | 150/113 | |
| | | | 200V | 150/113 | | 150/113 | |
| | | DC | 250V | — | | — | |
| | | | 125V | — | | — | |

## ●取付け可能な内部付属装置

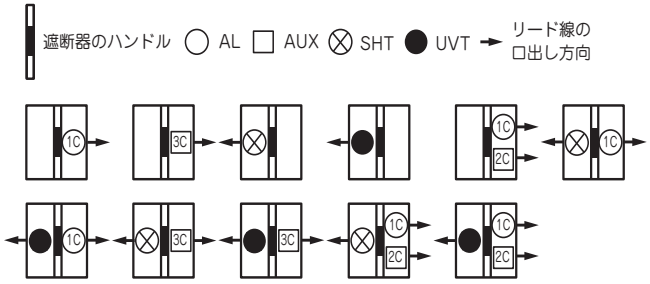


(備考)　1. 2Cと表示のあるものは1Cも、3Cと表示のあるものは1C、2Cも取付け可能です。
2. UVTはメーカオプションとなります。

## ●取付け可能な外部付属装置

| 付属品名称 | | | 形式 | 標準価格(税別) |
|---|---|---|---|---|
| 裏面接続スタッド | BSD | 3P | ○ | ¥44,900 |
| | | 4P | ○ | ¥58,900 |
| フラッシュプレート | GK(BSD) | 3P | ○ | ¥74,800 |
| | | 4P | ○ | ¥110,000 |
| プラグイン接続器 | PK | 3P | ○ | 見積り対応 |
| | | 4P | ○ | 見積り対応 |
| 機械的インターロック | MIW | 3P | ○ | ¥22,300 |
| | | 4P | ○ | ¥33,600 |
| 電動操作式 | MMK | | ○ | 見積り対応 |
| ロックカバー | LC | | — | — |
| ハンドルロック | HL | | ○ | ¥8,920 |
| 外部操作装置 | レバー形 | | ○ | 見積り対応 |
| | 丸形 | | — | — |
| 端子カバー 表面形 | TMC | | — | — |
| 端子カバー 裏面形 | BTC | | — | — |

## ●同梱部品

| | | |
|---|---|---|
| 表面形 | 取付けねじ | M8 × 50（4本） |
| | 配線用ボルト | M12（3P：12本, 4P：16本） |
| | 電源側相間バリア | （3P：2枚, 4P：3枚） |
| | 補助ハンドル | （1個） |
| 裏面形 | 取付けねじ | M8 × 50（4本） |
| | 配線用ボルト | M12（3P：12本, 4P：16本） |
| | 補助ハンドル | （1個） |

## ●過電流引はずし特性曲線

L-1000B

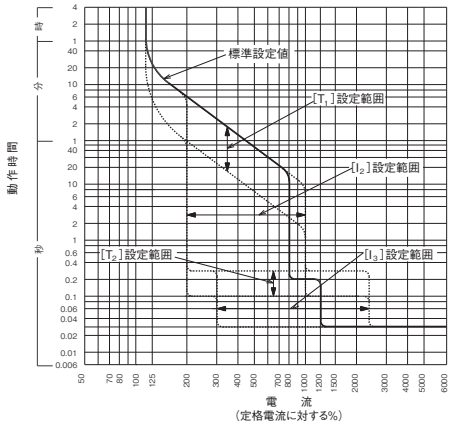


L-1200B

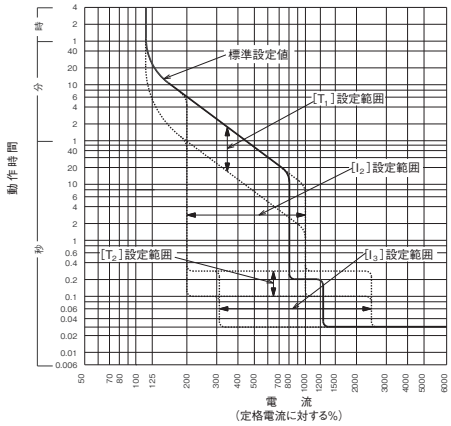


L-1000B

| 設定項目 | 記号 | 設定値 | 誤差範囲 |
|---|---|---|---|
| CT 定格電流(A) | $]_{CT}$ | 1000 固定 | — |
| 定格設定電流(A) | $]_1$ | 500,600,700,800,900,1000 可調整 | — |
| 長限時設定時限(秒) | $T_1$ | $]_1$×600%の電流値で 5,10,15,20,30 可調整 | ± 20% |
| 短限時設定電流(A) | $]_2$ | $]_1$×200,400,600,800,1000%可調整 | ± 15% |
| 短限時設定時限(秒) | $T_2$ | 定限時特性で 0.1,0.15,0.2,0.25,0.3 可調整 | + 50ms − 20ms |
| 瞬時設定電流(A) | $]_3$ | $]_{CT}$×300 ～ 1200%連続可調整 | ± 20% |

(備考)　各種設定項目のご指定がない場合，標準設定値（アンダーライン部）にて納入します。

L-1200B

| 設定項目 | 記号 | 設定値 | 誤差範囲 |
|---|---|---|---|
| CT 定格電流(A) | $]_{CT}$ | 1250 固定 | — |
| 定格設定電流(A) | $]_1$ | 600,700,800,1000,1200 可調整 | — |
| 長限時設定時限(秒) | $T_1$ | $]_1$×600%の電流値で 5,10,15,20,30 可調整 | ± 20% |
| 短限時設定電流(A) | $]_2$ | $]_1$×200,400,600,800,1000%可調整 | ± 15% |
| 短限時設定時限(秒) | $T_2$ | 定限時特性で 0.1,0.15,0.2,0.25,0.3 可調整 | + 50ms − 20ms |
| 瞬時設定電流(A) | $]_3$ | $]_{CT}$×300 ～ 1200%連続可調整 | ± 20% |

(備考)　各種設定項目のご指定がない場合，標準設定値（アンダーライン部）にて納入します。

## ●外形寸法図（単位：mm）

### ＜表面形＞

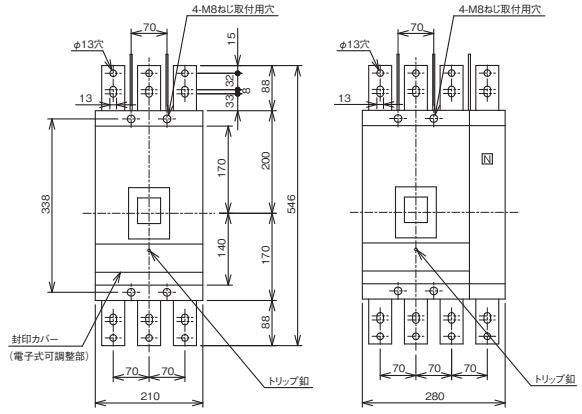


3極　4極

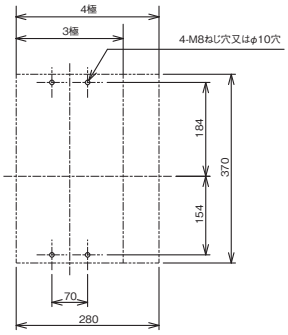


せん孔図

### ＜裏面形＞

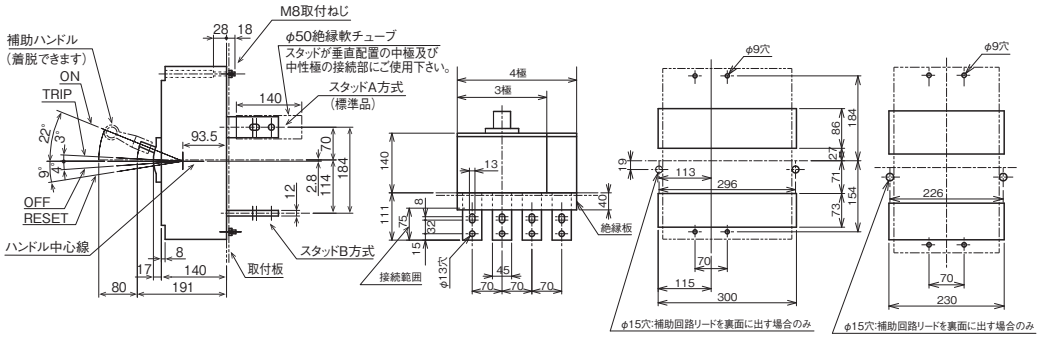


3極　4極

せん孔図

特に指定のない限り、バースタッド方式は標準（A-A）で出荷します。
バースタッド方式はユーザで変更できません。

### ＜表板せん孔図＞

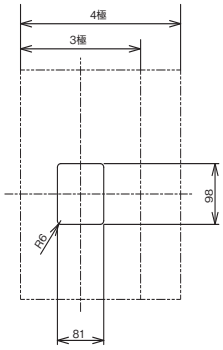


切抜寸法は遮断器ハンドル枠に対して
片側1.5mmの余裕があります。

（表板の高さが遮断器の底面から140mmの場合）

### ＜差込形＞

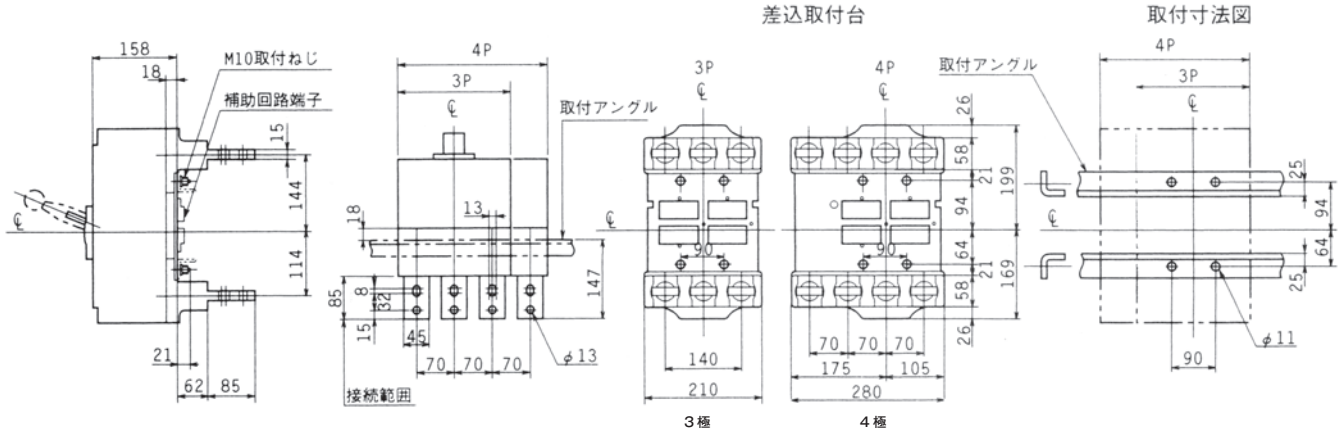


### ＜フラッシュプレート＞

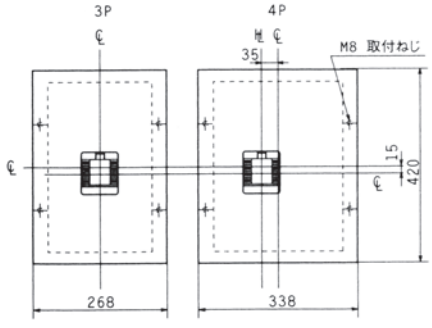


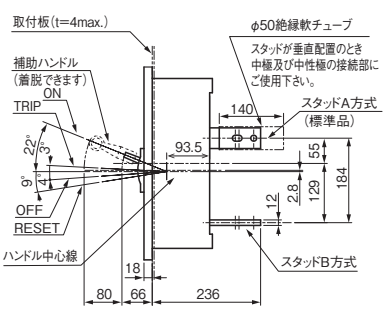


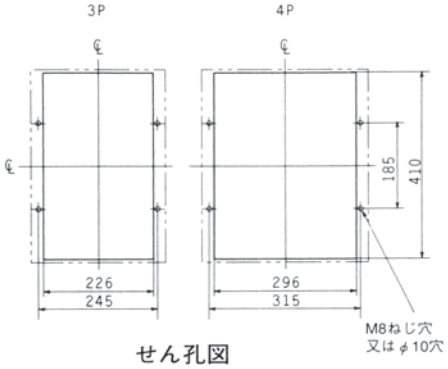


せん孔図

特に指定のない限り、バースタッド方式は標準（A-A）で出荷します。
バースタッド方式はユーザで変更できません。

# F-1600EB



| 形　　式 | | | | F-1600EB | |
|---|---|---|---|---|---|
| 極　　数 | | | | 3 | 4 |
| 定格電流(A)<br>(基準周囲温度40℃) | | | | 700 / 800 / 900 / 1000 / 1200 / 1400 / 1500 / 1600<br>可調整 | |
| 短限時検出電流可調整範囲<br>(定格電流に対する%) | | | | 250 / 500 / 1000<br>可調整 | |
| 定格絶縁電圧 Ui(V) | | | | 690 | |
| 定格遮断容量<br>(kA) | JIS C 8201-2-1<br>Ann2<br>(Icu/Ics) | AC | 690V | 45/34 | |
| | | | 500V | 65/50 | |
| | | | 440V | 85/65 | |
| | | | 415V | 85/65 | |
| | | | 400V | 100/75 | |
| | | | 380V | 100/75 | |
| | | | 240V | 125/94 | |
| | | | 200V | 125/94 | |
| | | DC | 250V | — | — |
| | | | 125V | — | — |

## ●取付け可能な内部付属装置

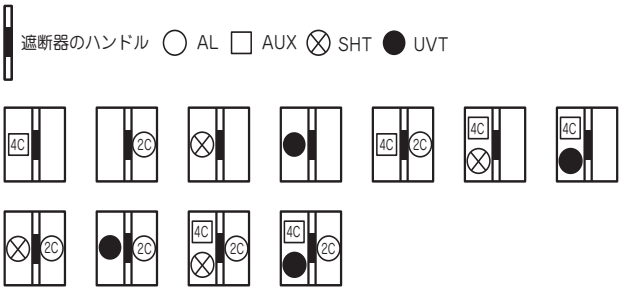


(備考)　1. 2Cと表示のあるものは1Cも、4Cと表示のあるものは1C、2C、3Cも取付け可能です。
2. UVTはメーカオプションとなります。

## ●取付け可能な外部付属装置

| 付属品名称 | | | 形式 | 標準価格<br>(税別) |
|---|---|---|---|---|
| 裏面接続スタッド | BSD | 3P | ○ | ¥54,100 |
| | | 4P | ○ | ¥73,600 |
| フラッシュプレート | GK(BSD) | 3P | ○ | ¥88,600 |
| | | 4P | ○ | ¥126,000 |
| プラグイン接続器引出形 | PDK | 3P | ○ | 見積り対応 |
| | | 4P | ○ | 見積り対応 |
| 機械的インターロック | MIW | 3P | ○ | ¥22,300 |
| | | 4P | ○ | ¥33,600 |
| 電動操作式 | MMK | | ○ | 見積り対応 |
| ロックカバー | LC | | — | — |
| ハンドルロック | HL | | ○ | ¥8,920 |
| 外部操作装置 | レバー形 | | ○ | 見積り対応 |
| | 丸形 | | — | — |
| 端子カバー 表面形 | TMC | | — | — |
| 端子カバー 裏面形 | BTC | | — | — |

## ●過電流引はずし特性曲線

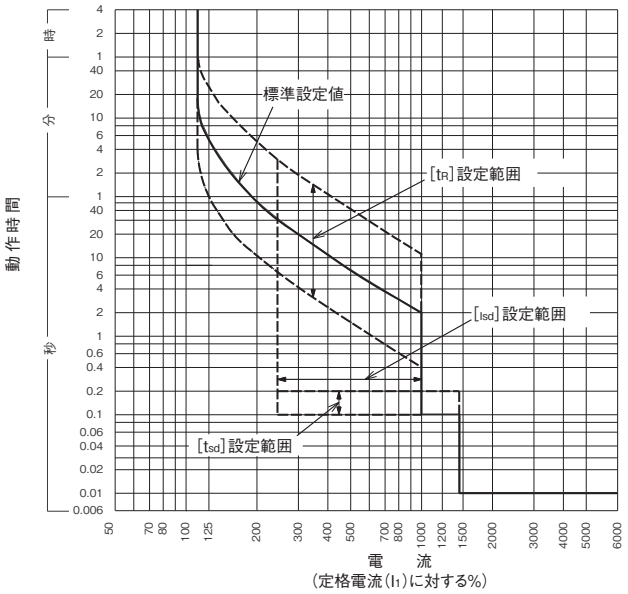


| 設定項目 | 記号 | 設定値 | 誤差範囲 |
|---|---|---|---|
| CT 定格電流(A) | $I_{CT}$ | 1600 固定 | — |
| 定格設定電流(A) | $I_1$ | 700,800,900,1000,1200,1400,1500,1600 可調整 | — |
| 長限時設定時限(秒) | $T_1$ | $I_1$×200%の電流値で 11,21 可調整<br>$I_1$×600%の電流値で 5,10,19,29 可調整 | ± 20% |
| 短限時設定電流(A) | $I_2$ | $I_1$×250,500,1000%可調整 | ± 15% |
| 短限時設定時限(秒) | $T_2$ | 定限時特性で 0.1, 0.2 可調整 | + 50ms<br>− 20ms |
| 瞬時設定電流(A) | $I_3$ | $I_{CT}$×1200% | ± 20% |

(備考)　各種設定項目のご指定がない場合，標準設定値(アンダーライン部)にて納入します。

## ●同梱部品

| | | |
|---|---|---|
| 表面形 | 取付けねじ | M8 × 50（4 本） |
| | 配線用ボルト | M12（3P：12 本 , 4P：16 本） |
| | 補助ハンドル | （1個） |
| 裏面形 | 取付けねじ | M8 × 50（4 本） |
| | 配線用ボルト | M10（3P：12 本 , 4P：16 本） |
| | 補助ハンドル | （1個） |

## ●外形寸法図（単位：mm）

＜表面形＞

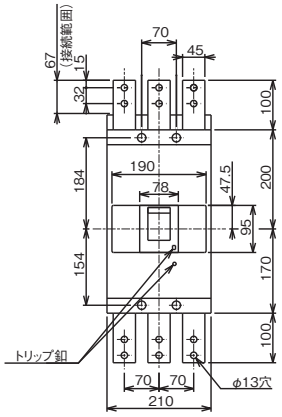


3極

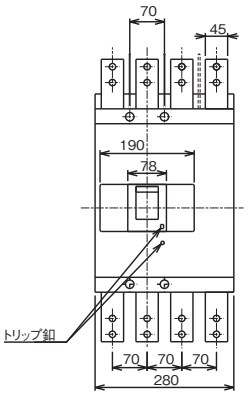


4極

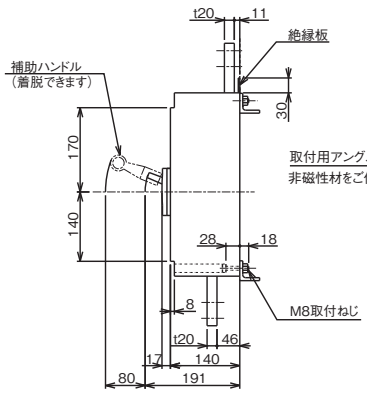


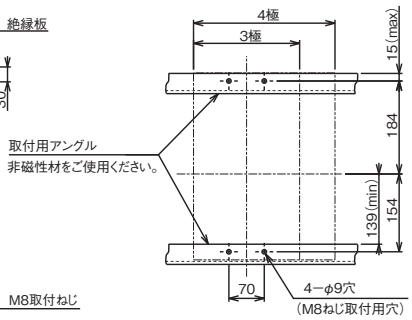


せん孔図

＜裏面形＞ バースタッド方向:(A-A)方式のみになります。

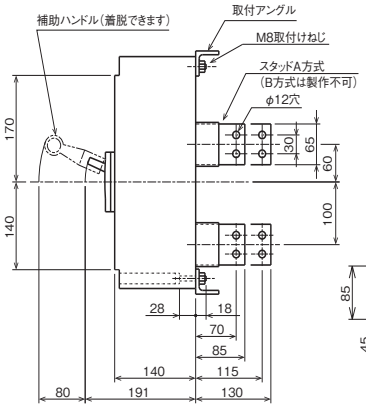


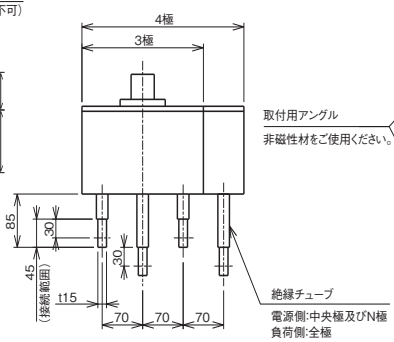


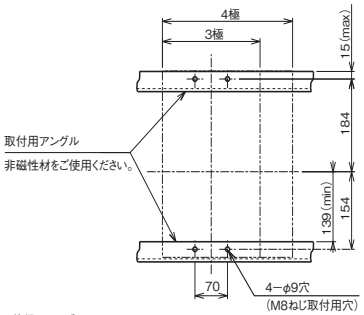


＜表板せん孔図＞

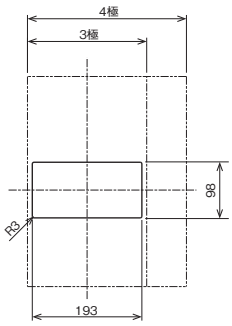


(表板の高さは遮断器の底面より140mmの場合)
寸法は遮断器の窓枠に対して片側1.5mmのすき間をもたせた場合です。

＜引出形＞

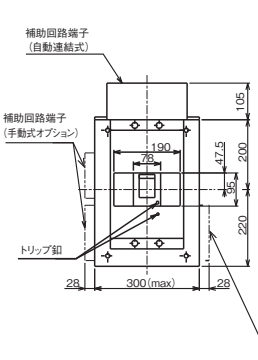


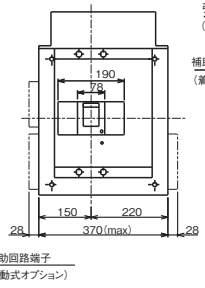


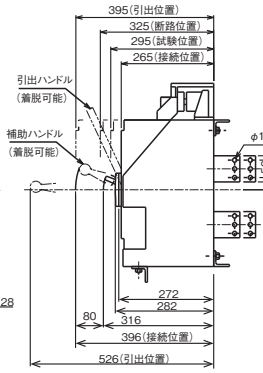


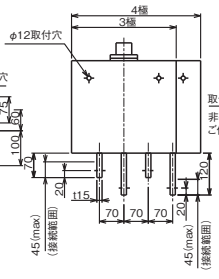


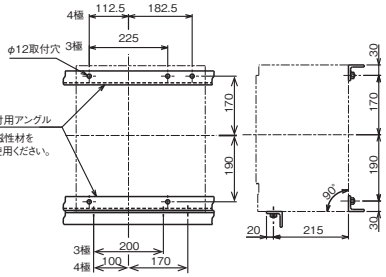


3極　　4極　　せん孔図

＜埋込形＞(フラッシュプレート) バースタッド方向:(A-A)方式のみになります。

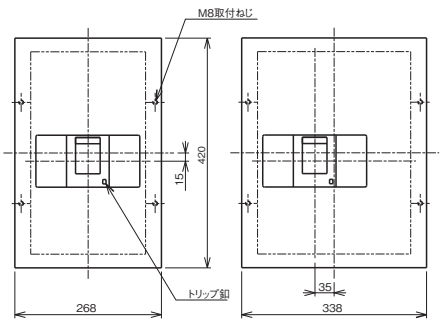


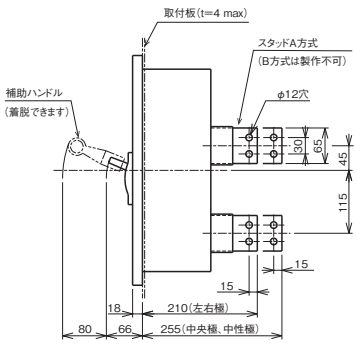


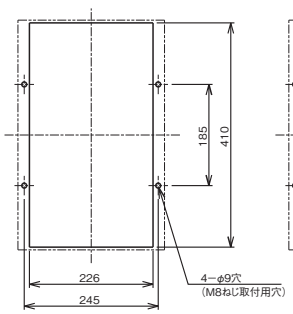


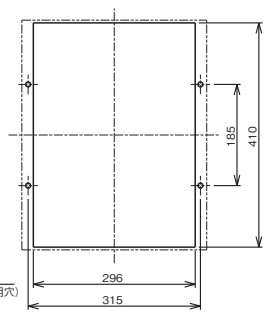


3極　　4極　　3極　　4極

せん孔図

# F-1600ED



| 形　　式 | | | | F-1600ED |
|---|---|---|---|---|
| 極　　数 | | | | 2 |
| 定格電流(A)<br>(基準周囲温度40℃) | | | | 1600 |
| 短限時検出電流可調整範囲<br>(定格電流に対する%) | | | | — |
| 定格絶縁電圧 Ui(V) | | | | 600 |
| 定格遮断容量(kA) | JIS C 8201-2-1<br>Ann2<br>(Icu/Ics) | AC | 690V | — |
| | | | 500V | — |
| | | | 440V | — |
| | | | 415V | — |
| | | | 400V | — |
| | | | 380V | — |
| | | | 240V | — |
| | | | 200V | — |
| | | DC | 250V | 50/30 |
| | | | 125V | 50/30 |

## ●取付け可能な内部付属装置

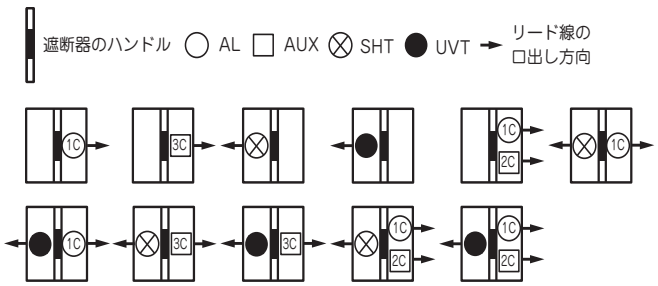


(備考) 1. 2Cと表示のあるものは1Cも、3Cと表示のあるものは1C、2Cも取付け可能です。
2. UVTはメーカオプションとなります。

## ●取付け可能な外部付属装置

| 付属品名称 | | 形式 | 標準価格<br>(税別) |
|---|---|---|---|
| 裏面接続スタッド | BSD | ○ | ¥43,200 |
| プラグイン接続器引出形 | PDK | ○ | 見積り対応 |
| 機械的インターロック | MIW | ○ | ¥22,300 |
| 電動操作式 | MMK | ○ | 見積り対応 |
| ロックカバー | LC | — | — |
| ハンドルロック | HL | ○ | ¥8,920 |
| 外部操作装置 | レバー形 | ○ | 見積り対応 |
| | 丸形 | — | — |
| 端子カバー 表面形 | TMC | — | — |
| 端子カバー 裏面形 | BTC | — | — |

## ●過電流引はずし特性曲線

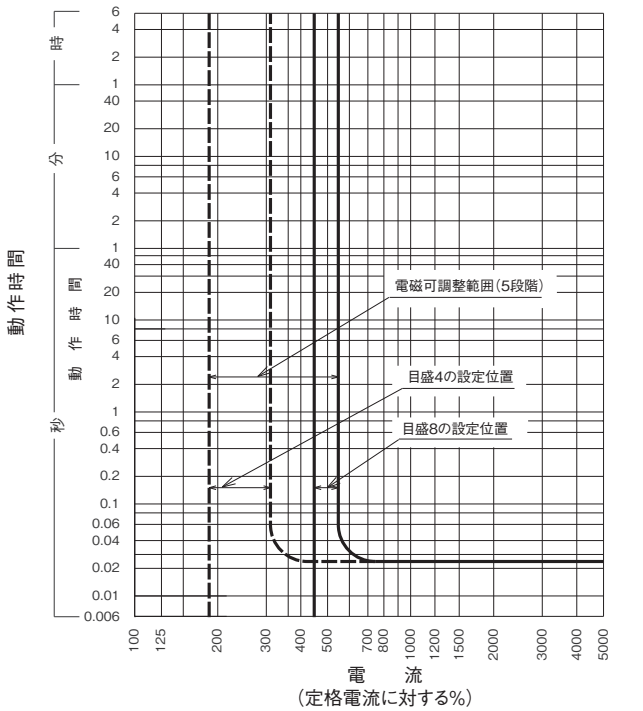


| 定格電流(A) | 瞬時引はずし電流　可調整範囲(A) | | | | |
|---|---|---|---|---|---|
| 目盛 | 8 | 7.1 | 6.3 | 5 | 4 |
| 1600 | 8000 | 7100 | 6300 | 5000 | 4000 |

注意　1. 設定誤差は8000Aで±10%, その他の設定誤差は±25%です。
2. ご指定のない場合は目盛8に設定して納入します。

## ●同梱部品

| | | |
|---|---|---|
| 表面形 | 取付けねじ | M8 × 50（4本） |
| | 配線用ボルト | M12（2P：8本, 3P：12本） |
| | 補助ハンドル | （1個） |
| 裏面形 | 取付けねじ | M8 × 50（4本） |
| | 配線用ボルト | M10（2P：8本, 3P：12本） |
| | 補助ハンドル | （1個） |

## ●外形寸法図 2極遮断器は、3極遮断器の中央極導体をとり除いたものです。(単位：mm)

＜表面形＞

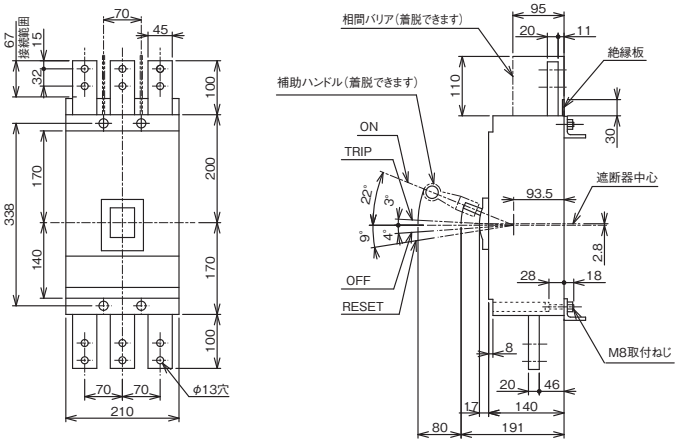


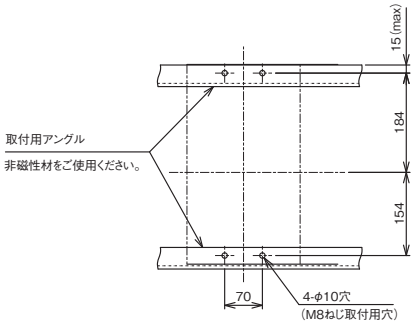


せん孔図

＜裏面形＞ バースタッド方向:(A-A)方式のみになります。

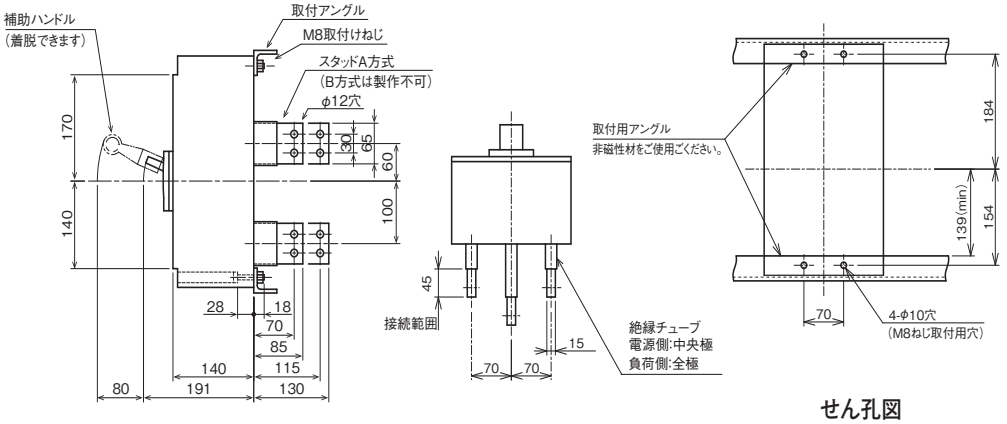


せん孔図

＜表板せん孔図＞

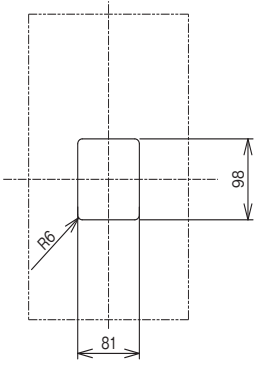


(表板の高さは遮断器の底面より140mmの場合)

寸法は遮断器の窓枠に対して片側1.5mmのすき間をもたせた場合です。

＜引出形＞

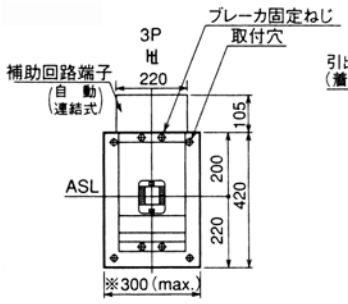


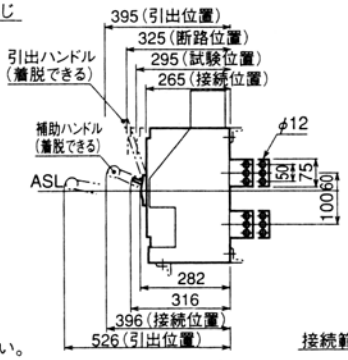


注※:手動コネクター方式はご照会下さい。

取付寸法図

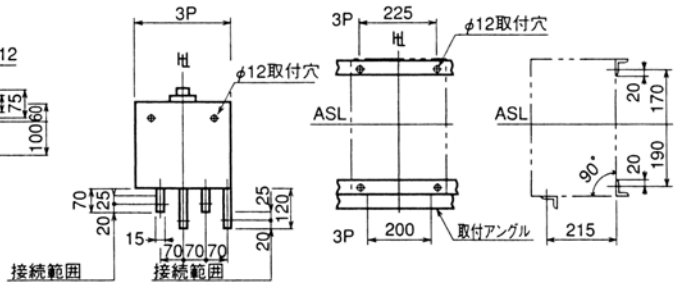

# F-1600CB



| 形　　式 | | | | F-1600CB | |
|---|---|---|---|---|---|
| 極　　数 | | | | 3 | 4 |
| 定格電流(A)<br>(基準周囲温度40℃) | | | | 800 / 900 / 1000 / 1200 /1400 /1600<br>可調整 | |
| 短限時検出電流可調整範囲<br>(定格電流に対する%) | | | | 200 / 400 / 600 / 800<br>可調整 | |
| 定格絶縁電圧 Ui(V) | | | | 600 | |
| 定格遮断容量<br>(kA) | JIS C 8201-2-1<br>Ann2<br>(Icu/Ics) | AC | 690V | — | — |
| | | | 500V | 42/11 | |
| | | | 440V | 85/22 | |
| | | | 415V | 85/22 | |
| | | | 400V | 85/22 | |
| | | | 380V | 85/22 | |
| | | | 240V | 125/32 | |
| | | | 200V | 125/32 | |
| | | DC | 250V | — | — |
| | | | 125V | — | — |

## ●取付け可能な内部付属装置

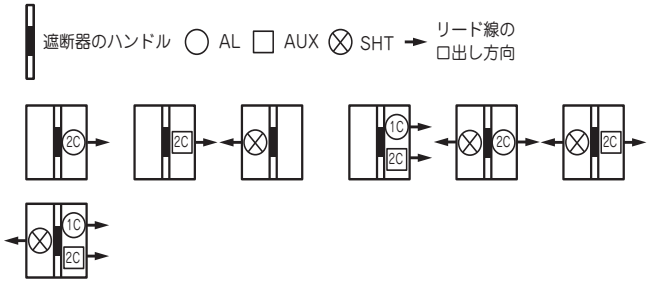


(備考) 1. 2Cと表示のあるものは、1Cも取付け可能です。
2. UVTはメーカオプションとなります。

## ●取付け可能な外部付属装置

| 付属品名称 | | | | 形式 | 標準価格<br>(税別) |
|---|---|---|---|---|---|
| 裏面接続スタッド | | BSD | 3P | ○ | ¥54,100 |
| | | | 4P | ○ | ¥73,600 |
| フラッシュプレート | | GK(BSD) | 3P | ○ | ¥88,600 |
| | | | 4P | ○ | ¥126,000 |
| プラグイン接続器 | | PK | 3P | — | — |
| 機械的インターロック | | MIW | 3P | MIW-8D | ¥9,110 |
| | | | 4P | | ¥13,700 |
| 電動操作式 | | MMK-C | | ○ | 見積り対応 |
| ロックカバー | | LC | | — | — |
| ハンドルロック | | HL | | ○ | ¥8,920 |
| 外部操作装置 | | レバー形 | | HA-801 | 見積り対応 |
| | | 丸形 | | — | — |
| 端子カバー | 表面形 | TMC | 3P | TMC-6 | ¥5,360 |
| | | | 4P | | ¥8,040 |
| | 裏面形 | BTC | | — | — |

## ●温度補正曲線

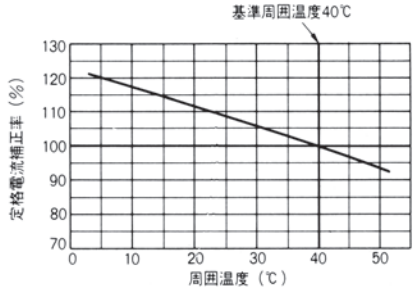


## ●過電流引はずし特性曲線

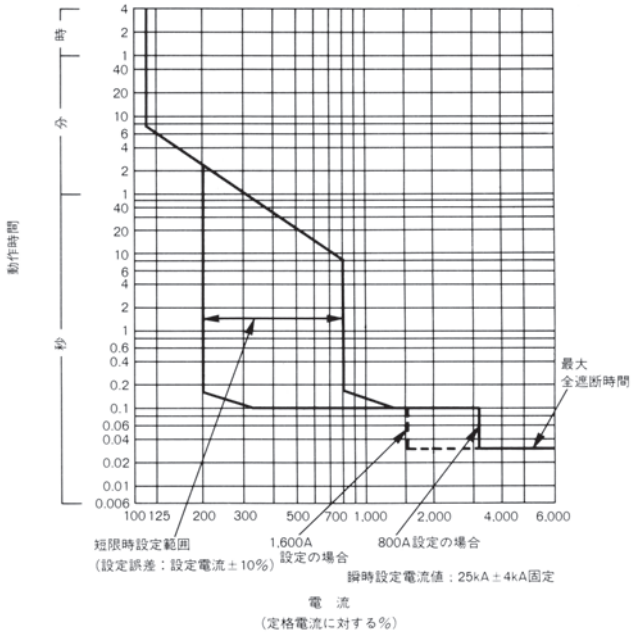


## ●同梱部品

| | | |
|---|---|---|
| 表面形 | 取付けねじ | M8 × 40（4本） |
| | 配線用ボルト | M12 × 50（3P：12本, 4P：16本） |
| | 電源側相間バリア | （3P：2枚, 4P：3枚） |
| | 補助ハンドル | （1個） |
| 裏面形 | 取付けねじ | M8 × 40（4本） |
| | 配線用ボルト | M10 × 50（3P：24本, 4P：32本） |
| | 補助ハンドル | （1個） |

# ●外形寸法図（単位：mm）

## ＜表面形＞

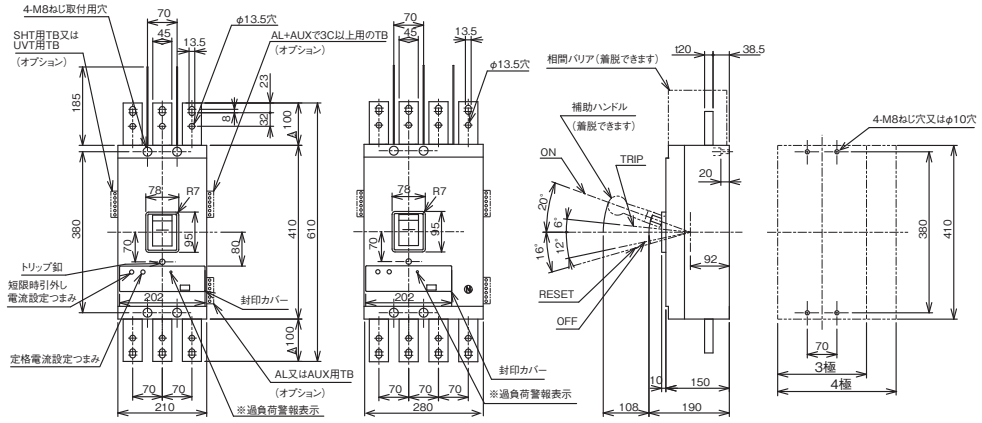


## ＜表板せん孔図＞

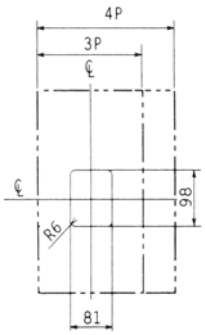


（表板の高さが遮断器の底面から226mmの場合）

寸法は遮断器の窓枠に対して片側1mmのすき間をもたせた場合です。

## ＜裏面形＞

### 3極

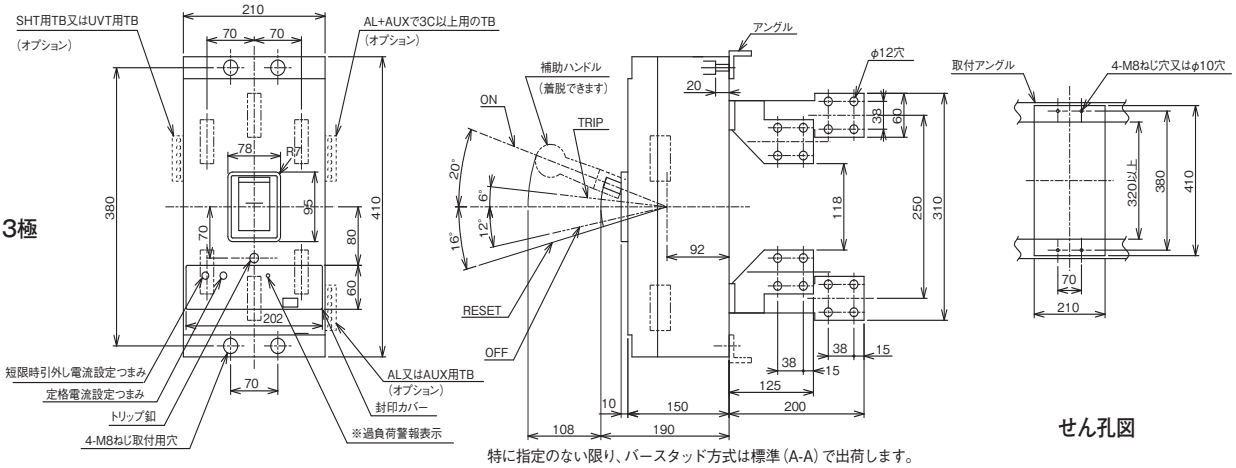


特に指定のない限り、バースタッド方式は標準（A-A）で出荷します。

### 4極

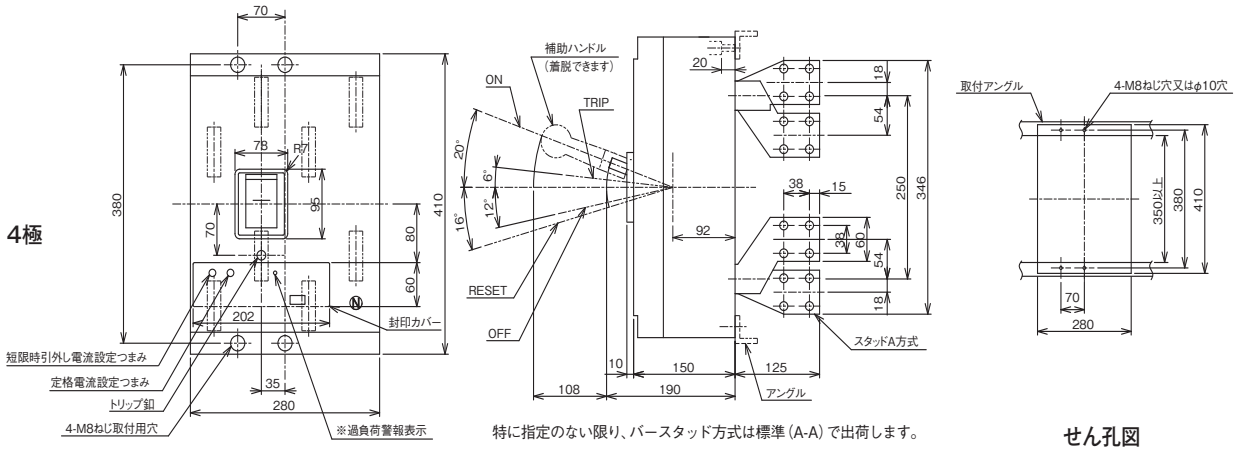


特に指定のない限り、バースタッド方式は標準（A-A）で出荷します。

## ＜フラッシュプレート＞（GK）

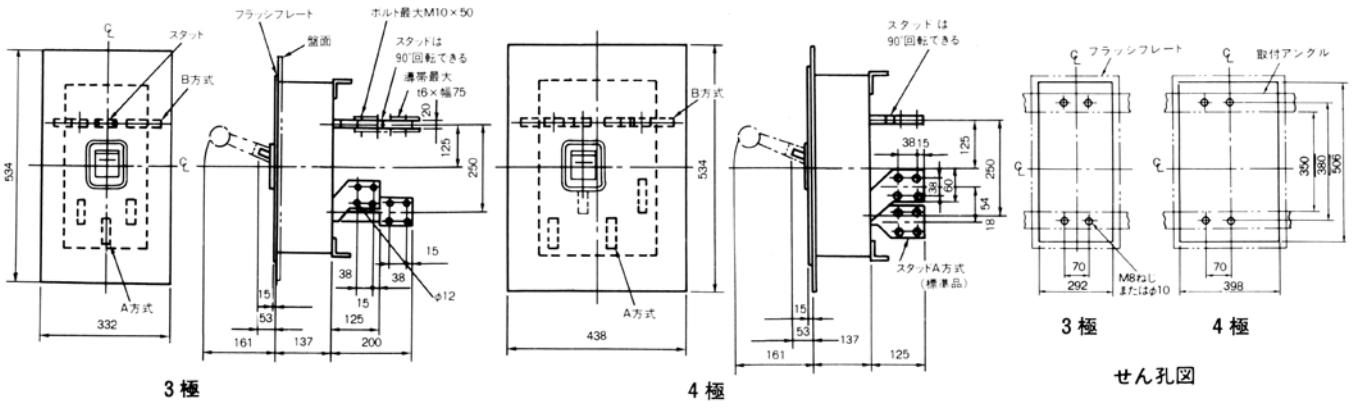


特に指定のない限り、バースタッド方式は標準（A-A）で出荷します。

特に指定のない限り、バースタッド方式は標準（A-A）で出荷します。

# F-1600B



| 形　　式 | | | | F-1600B | |
|---|---|---|---|---|---|
| 極　　数 | | | | 3 | 4 |
| 定格電流(A)<br>(基準周囲温度40℃) | | | | (1000) (1200)<br>1400　1600 | |
| 定格絶縁電圧 Ui(V) | | | | 600 | |
| 定格遮断容量(kA) | JIS C 8201-2-1<br>Ann2<br>(Icu/Ics) | AC | 690V | — | — |
| | | | 500V | 42/11 | |
| | | | 440V | 85/22 | |
| | | | 415V | 85/22 | |
| | | | 400V | 85/22 | |
| | | | 380V | 85/22 | |
| | | | 240V | 125/32 | |
| | | | 200V | 125/32 | |
| | | DC | 250V | 40/10 | — |
| | | | 125V | 40/10 | — |

(注意)　1. 周波数(50Hzまたは60Hz)をご指定ください。
　　2. (　)内定格電流はご要求により製作します。

## ●取付け可能な内部付属装置

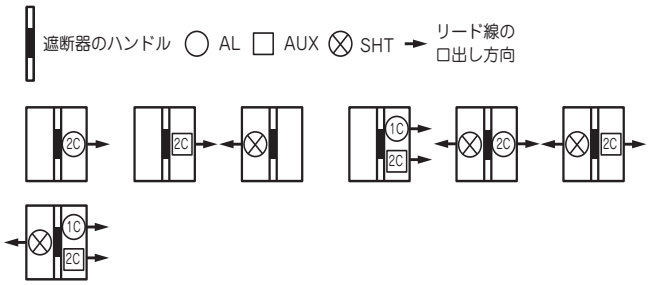


(備考)　1. 2Cと表示のあるものは、1Cも取付け可能です。
　　2. UVTはメーカオプションとなります。

## ●取付け可能な外部付属装置

| 付属品名称 | | | | 形式 | 標準価格<br>(税別) |
|---|---|---|---|---|---|
| 裏面接続スタッド | BSD | | 3P | ○ | ¥54,100 |
| | | | 4P | ○ | ¥73,600 |
| フラッシュプレート | GK(BSD) | | 3P | ○ | ¥88,600 |
| | | | 4P | ○ | ¥126,000 |
| プラグイン接続器 | PK | | 3P | — | — |
| 機械的インターロック | MIW | | 3P | MIW-8D | ¥9,110 |
| | | | 4P | | ¥13,700 |
| 電動操作式 | MMK-C | | | ○ | 見積り対応 |
| ロックカバー | LC | | | — | — |
| ハンドルロック | HL | | | ○ | ¥8,920 |
| 外部操作装置 | レバー形 | | | HA-801 | 見積り対応 |
| | 丸形 | | | — | — |
| 端子カバー | 表面形 | TMC | 3P | TMC-6 | ¥5,360 |
| | | | 4P | | ¥8,040 |
| | 裏面形 | BTC | | — | — |

## ●過電流引はずし特性曲線

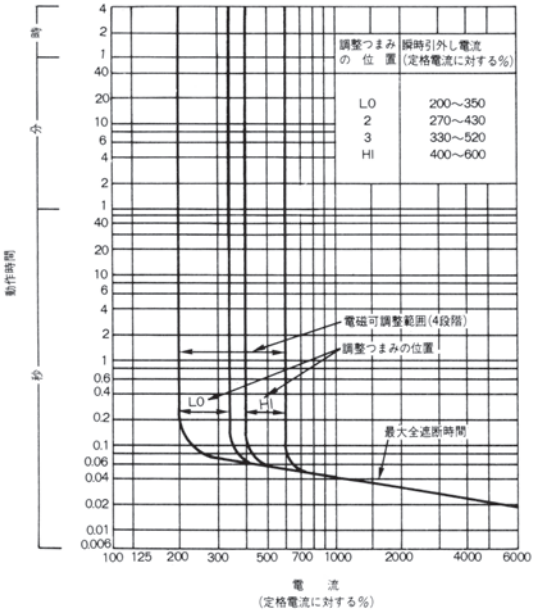


## ●同梱部品

| | | |
|---|---|---|
| 表面形 | 取付けねじ | M8 × 40（4本） |
| | 配線用ボルト | M12 × 50（3P：12本, 4P：16本） |
| | 電源側相間バリア | （3P：2枚, 4P：3枚） |
| | 補助ハンドル | （1個） |
| 裏面形 | 取付けねじ | M8 × 40（4本） |
| | 配線用ボルト | M10 × 50（3P：24本, 4P：32本） |
| | 補助ハンドル | （1個） |

## ●外形寸法図（単位：mm）

### ＜表面形＞

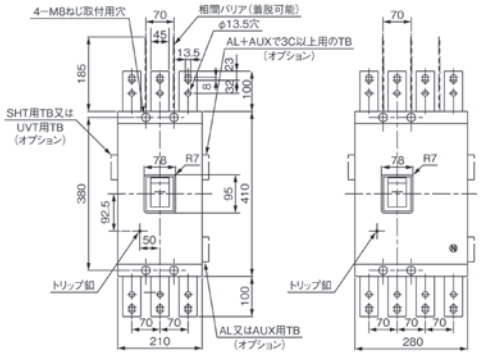


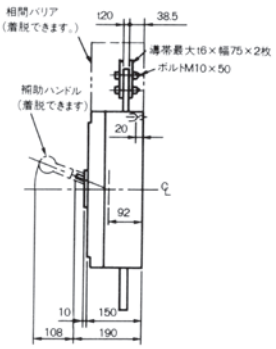


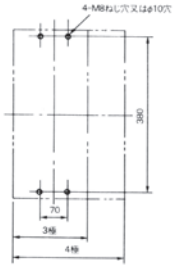


### ＜表板せん孔図＞

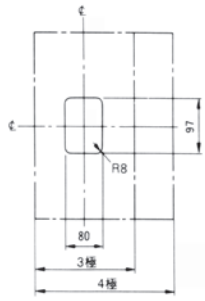


（表板の高さが遮断器の底面から226mmの場合）

寸法は遮断器の窓枠に対して片側1mmのすき間をもたせた場合です。

### ＜裏面形＞

3極

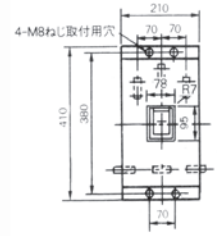


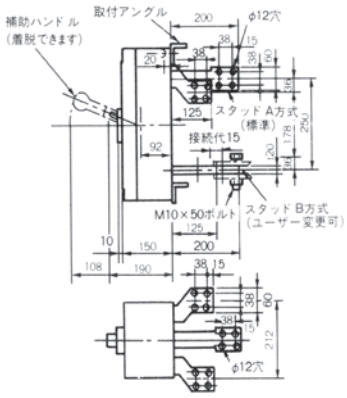


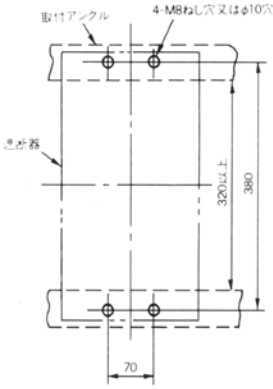


特に指定のない限り、バースタッド方式は標準（A-A）で出荷します。

4極

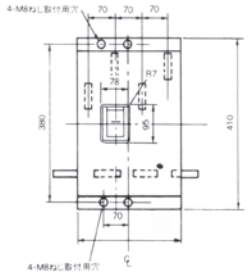


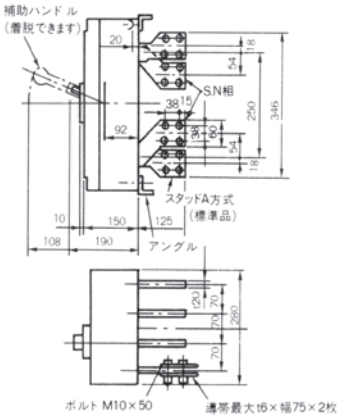


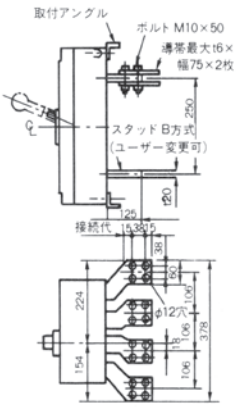


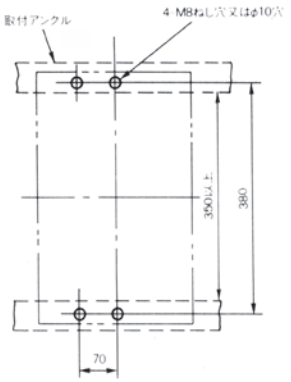


特に指定のない限り、バースタッド方式は標準（A-A）で出荷します。

### ＜フラッシュプレート＞（GK）

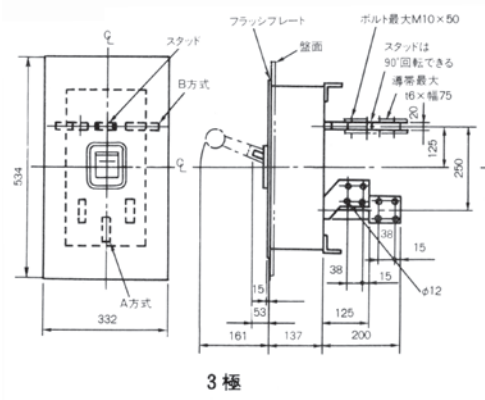


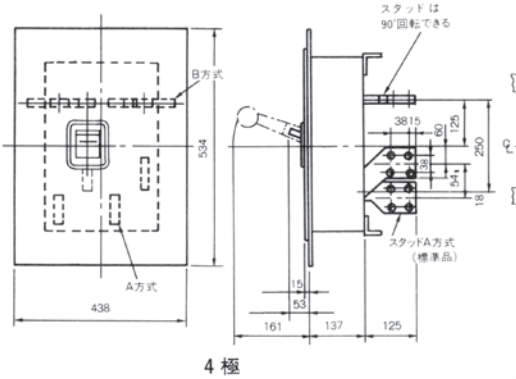


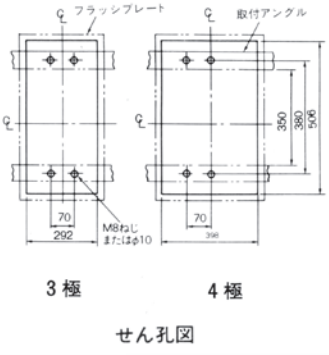


特に指定のない限り、バースタッド方式は標準（A-A）で出荷します。

特に指定のない限り、バースタッド方式は標準（A-A）で出荷します。

# F-2000E



| 形　　式 | | | | F-2000E | |
|---|---|---|---|---|---|
| 極　　数 | | | | 3 | 4 |
| 定格電流(A)<br>(基準周囲温度40℃) | | | | 1000 / 1200 / 1400 / 1600 / 1800 / 2000<br>可調整 | |
| 短限時検出電流可調整範囲<br>(定格電流に対する%) | | | | 200 / 400 / 600 / 800 / 1000<br>可調整 | |
| 定格絶縁電圧 Ui(V) | | | | 690 | |
| 定格遮断容量<br>(kA) | JIS C 8201-2-1<br>Ann2<br>(Icu/Ics) | AC | 690V | 45/42 | |
| | | | 500V | 65/50 | |
| | | | 440V | 85/65 | |
| | | | 415V | 85/65 | |
| | | | 400V | 100/75 | |
| | | | 380V | 100/75 | |
| | | | 240V | 125/94 | |
| | | | 200V | 125/94 | |
| | | DC | 250V | — | — |
| | | | 125V | — | — |

## ●取付け可能な内部付属装置

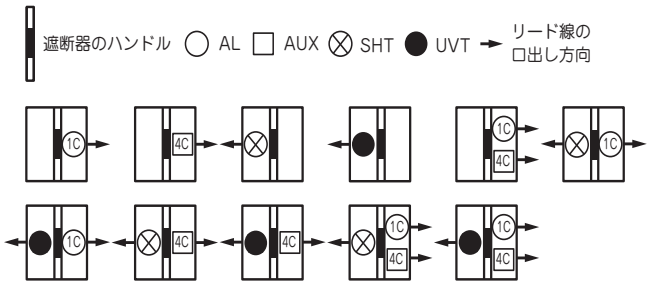


(備考) 1. 4Cと表示のあるものは1C, 2C, 3Cも取付け可能です。
2. UVTはメーカオプションとなります。

## ●取付け可能な外部付属装置

| 付属品名称 | | | 形式 | 標準価格<br>(税別) |
|---|---|---|---|---|
| 表面接続バー端子 | TM | 3P | ○ | ¥73,900 |
| | | 4P | ○ | ¥98,600 |
| フラッシュプレート | GK(BSD) | 3P | ○ | ¥34,500 |
| | | 4P | ○ | ¥51,800 |
| プラグイン接続器引出形 | PDK | 3P | ○ | 見積り対応 |
| | | 4P | ○ | 見積り対応 |
| 機械的インターロック | MIW | 3P | ○ | ¥22,300 |
| | | 4P | ○ | ¥33,600 |
| 電動操作式 | MMK | | ○ | 見積り対応 |
| ロックカバー | LC | | — | — |
| ハンドルロック | HL | | ○ | ¥26,800 |
| 外部操作装置 | レバー形 | | ○ | 見積り対応 |
| | 丸形 | | — | — |
| 端子カバー 表面形 | TMC | | — | — |
| 端子カバー 裏面形 | BTC | | — | — |

## ●過電流引はずし特性曲線

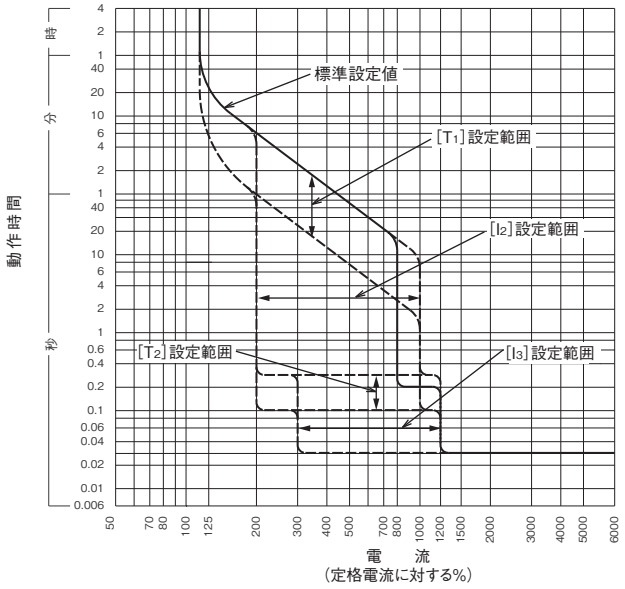


| 設定項目 | 記号 | 設定値 | 誤差範囲 |
|---|---|---|---|
| CT 定格電流(A) | $I_{CT}$ | 2000 固定 | — |
| 定格設定電流(A) | $I_1$ | 1000,1200,1400,1600,1800,2000 可調整 | — |
| 長限時設定時限(秒) | $T_1$ | $I_1$×600%の電流値で 5,10,15,20,30 可調整 | ± 20% |
| 短限時設定電流(A) | $I_2$ | $I_1$×200,400,600,800,1000%可調整 | ± 15% |
| 短限時設定時限(秒) | $T_2$ | 定限時特性で 0.1,0.15,0.2,0.25,0.3 可調整 | $^{+\ 50ms}_{-\ 20ms}$ |
| 瞬時設定電流(A) | $I_3$ | $I_{CT}$×300～1200%連続可調整 | ± 20% |

(備考) 各種設定項目のご指定がない場合，標準設定値(アンダーライン部)にて納入します。

## ●同梱部品

| | | |
|---|---|---|
| 表面形 | 取付け用特殊ボルト | M10 × 160（4 本） |
| | 配線用ボルト | M10（3P：24 本，4P：32 本） |
| | 補助ハンドル | （1個） |
| 裏面形 | 取付け用特殊ボルト | M10 × 120（4 本） |
| | 配線用ボルト | M10（3P：24 本，4P：32 本） |
| | 補助ハンドル | （1個） |

## ●外形寸法図（単位：mm）

### ＜表面形＞

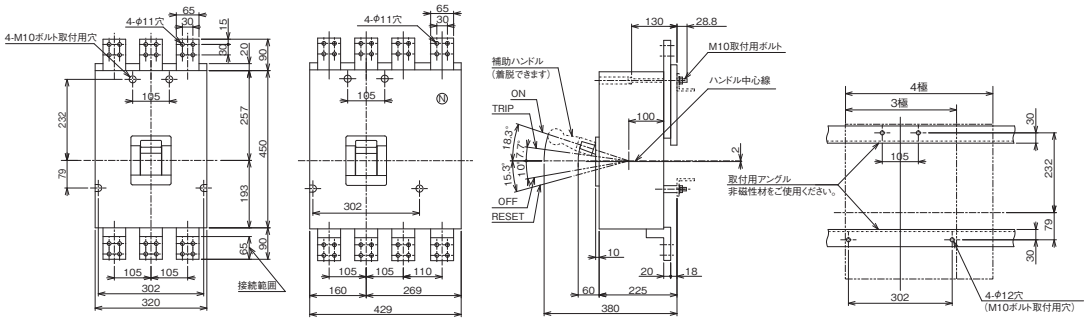


3極　4極　せん孔図

### ＜裏面形＞ バースタッド方向：(A-A)方式のみになります。

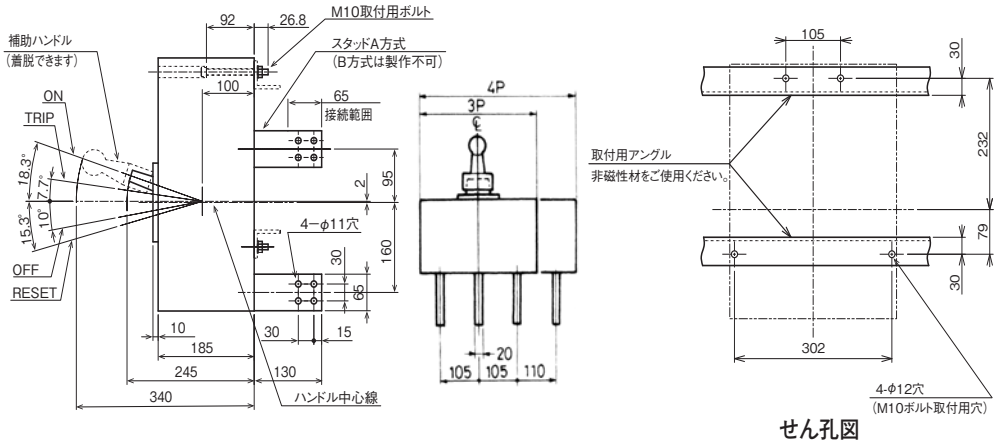


せん孔図

### ＜表板せん孔図＞

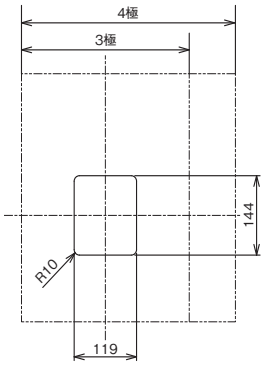


（表板の高さは遮断器の底面より185mmの場合）
寸法は遮断器の窓枠に対して片側2mmのすき間をもたせた場合です。

### ＜引出形＞

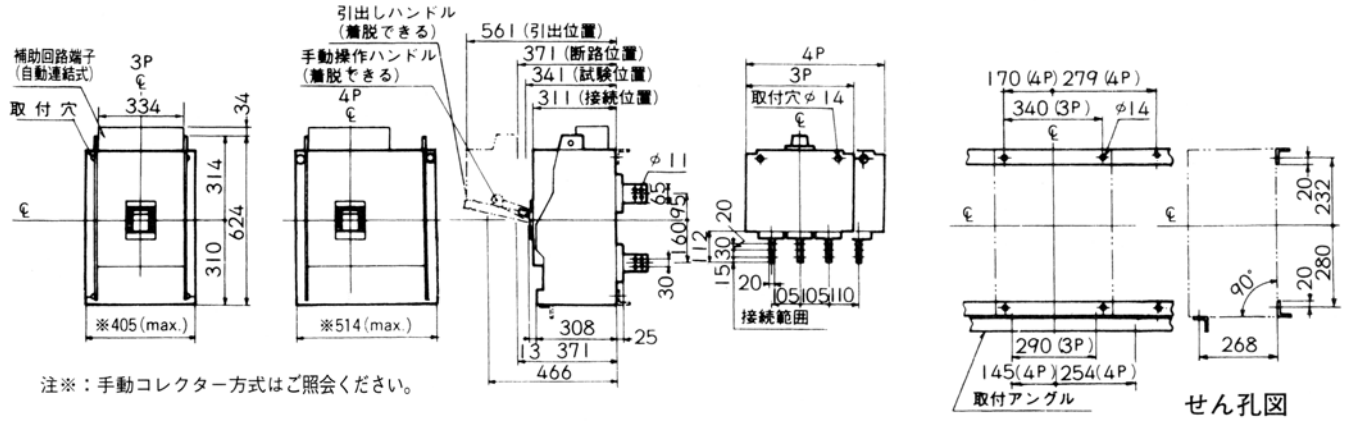


せん孔図

### ＜埋込形＞（フラッシュプレート） バースタッド方向：(A-A)方式のみになります。

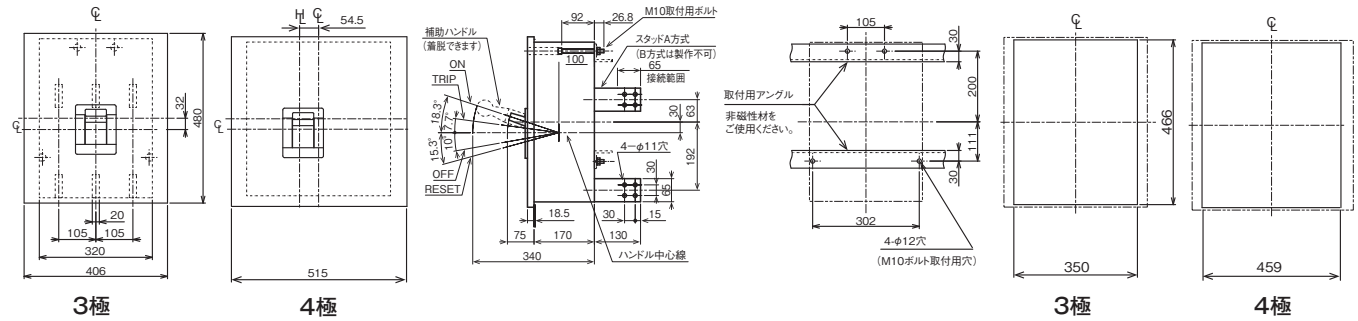


3極　4極　3極　4極

せん孔図

# F-2000ED



| 形　　式 | | | | F-2000ED |
|---|---|---|---|---|
| 極　　数 | | | | 2 |
| 定格電流(A)<br>(基準周囲温度40℃) | | | | 2000 |
| 短限時検出電流可調整範囲<br>(定格電流に対する%) | | | | — |
| 定格絶縁電圧 Ui(V) | | | | 690 |
| 定格遮断容量<br>(kA) | JIS C 8201-2-1<br>Ann2<br>(Icu/Ics) | AC | 690V | — |
| | | | 500V | — |
| | | | 440V | — |
| | | | 415V | — |
| | | | 400V | — |
| | | | 380V | — |
| | | | 240V | — |
| | | | 200V | — |
| | | DC | 250V | 50/30 |
| | | | 125V | 50/30 |

## ●取付け可能な内部付属装置

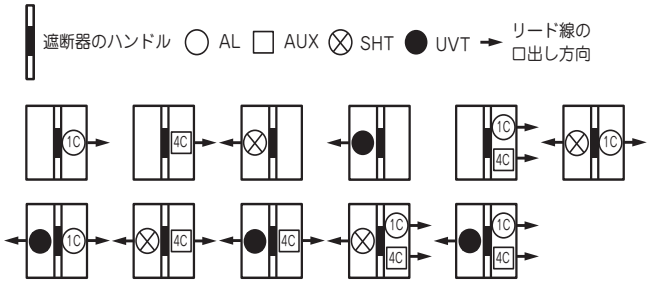


(備考)　1. 4Cと表示のあるものは1C, 2C, 3Cも取付け可能です。
　　2. UVTはメーカオプションとなります。

## ●取付け可能な外部付属装置

| 付属品名称 | | 形式 | 標準価格<br>(税別) |
|---|---|---|---|
| 表面接続バー端子 | TM | ○ | ¥49,500 |
| プラグイン接続器引出形 | PDK | ○ | 見積り対応 |
| 機械的インターロック | MIW | ○ | ¥22,300 |
| 電動操作式 | MMK | ○ | 見積り対応 |
| ロックカバー | LC | — | — |
| ハンドルロック | HL | ○ | ¥26,800 |
| 外部操作装置 | レバー形 | ○ | 見積り対応 |
| | 丸形 | — | — |
| 端子カバー 表面形 | TMC | — | — |
| 端子カバー 裏面形 | BTC | — | — |

## ●過電流引はずし特性曲線

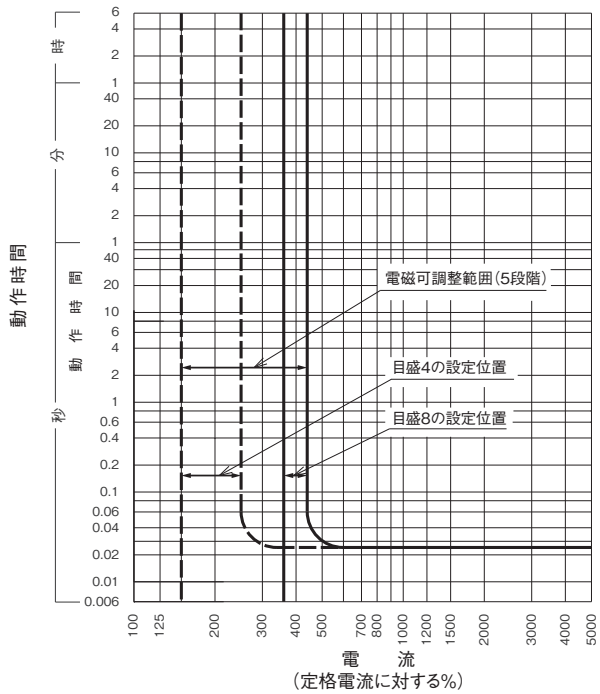


| 定格電流(A) | 瞬時引はずし電流　可調整範囲(A) | | | | |
|---|---|---|---|---|---|
| 目盛 | 8 | 7.1 | 6.3 | 5 | 4 |
| 2000 | 8000 | 7100 | 6300 | 5000 | 4000 |

注意　1. 設定誤差は8000Aで±10%, その他の設定誤差は±25%です。
　　2. ご指定のない場合は目盛8に設定して納入します。

## ●同梱部品

| | | |
|---|---|---|
| 表面形 | 取付けねじ | M10 × 160（4 本） |
| | 配線用ボルト | M10（2P：16 本，3P：24 本） |
| | 補助ハンドル | （1個） |
| 裏面形 | 取付け用特殊ボルト | M10 × 120（4 本） |
| | 配線用ボルト | M10（2P：16 本，3P：24 本） |
| | 補助ハンドル | （1個） |

＜表面形＞

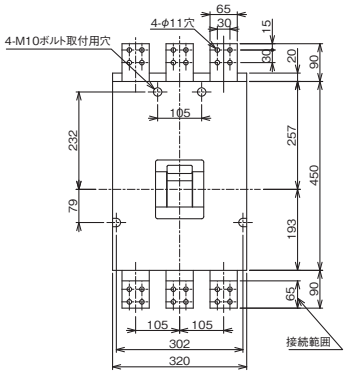


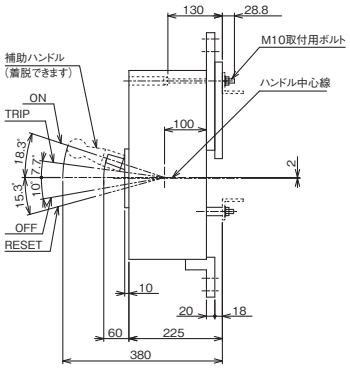


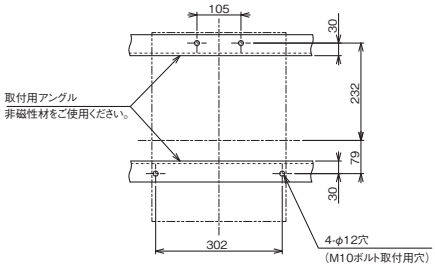


せん孔図

＜裏面形＞ バースタッド方向:(A-A)方式のみになります。

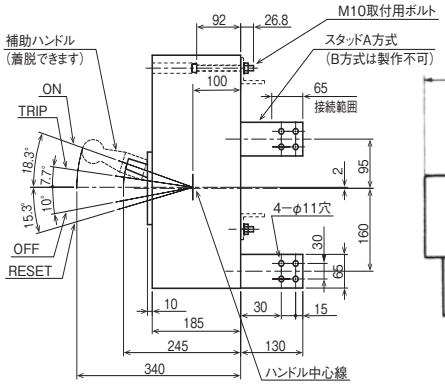


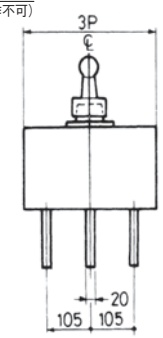


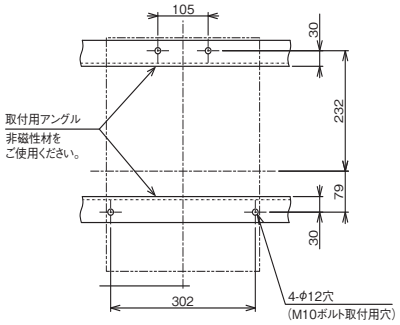


せん孔図

＜表板せん孔図＞

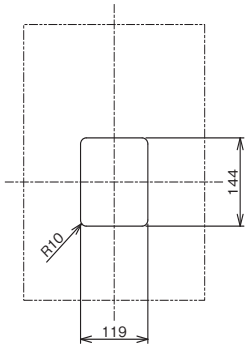


(表板の高さは遮断器の底面より185mmの場合)

寸法は遮断器の窓枠に対して片側2mmのすき間をもたせた場合です。

＜引出形＞

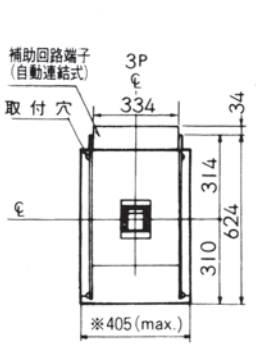


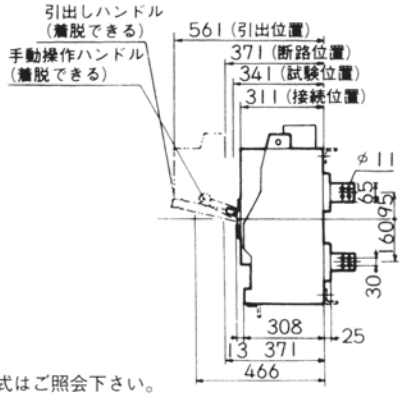


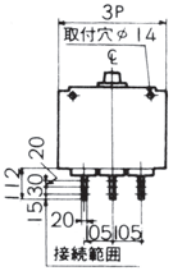


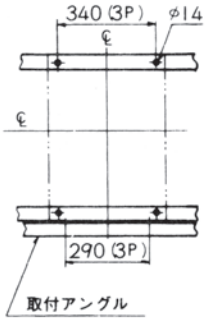


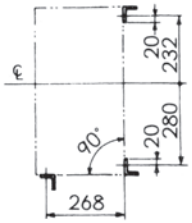


せん孔図

注※：手動コレクター方式はご照会下さい。

# F-2000C



| 形　　式 | | | | F-2000C | |
|---|---|---|---|---|---|
| 極　　数 | | | | 3 | 4 |
| 定格電流(A)<br>(基準周囲温度40℃) | | | | 1000 / 1200 / 1400 / 1600 / 1800 / 2000<br>可調整 | |
| 短限時検出電流可調整範囲<br>(定格電流に対する%) | | | | 200 / 300 / 500 / 700<br>可調整 | |
| 定格絶縁電圧 Ui(V) | | | | 600 | |
| 定格遮断容量(kA) | JIS C 8201-2-1<br>Ann2<br>(Icu/Ics) | AC | 690V | — | |
| | | | 500V | 70/18 | |
| | | | 440V | 85/22 | |
| | | | 415V | 85/22 | |
| | | | 400V | 85/22 | |
| | | | 380V | 85/22 | |
| | | | 240V | 125/32 | |
| | | | 200V | 125/32 | |
| | | DC | 250V | — | |
| | | | 125V | — | |

## ●取付け可能な内部付属装置

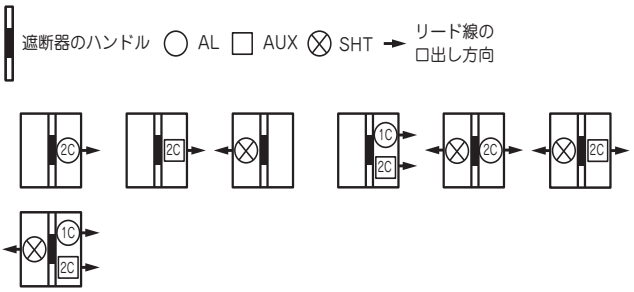


(備考) 1. 2Cと表示のあるものは1Cも取付け可能です。
2. UVTはメーカオプションとなります。

## ●取付け可能な外部付属装置

| 付属品名称 | | | 形式 | 標準価格<br>(税別) |
|---|---|---|---|---|
| 表面接続 | 端子 | 3P | ○ | 見積り対応 |
| | | 4P | ○ | 見積り対応 |
| フラッシュプレート | GK(BSD) | 3P | ○ | ¥34,500 |
| | | 4P | ○ | ¥51,800 |
| プラグイン接続器引出形 | PDK | 3P | — | — |
| | | 4P | | — |
| 機械的インターロック | MIW | 3P | MIW-16 | ¥22,300 |
| | | 4P | | ¥33,600 |
| 電動操作式 | MMK | | ○ | 見積り対応 |
| ロックカバー | LC | | — | — |
| ハンドルロック | HL | | ○ | ¥26,800 |
| 外部操作装置 | レバー形 | | HA-1601 | ¥30,400 |
| | 丸形 | | — | — |
| 端子カバー 表面形 | TMC | | — | — |
| 端子カバー 裏面形 | BTC | | — | — |

## ●過電流引はずし特性曲線

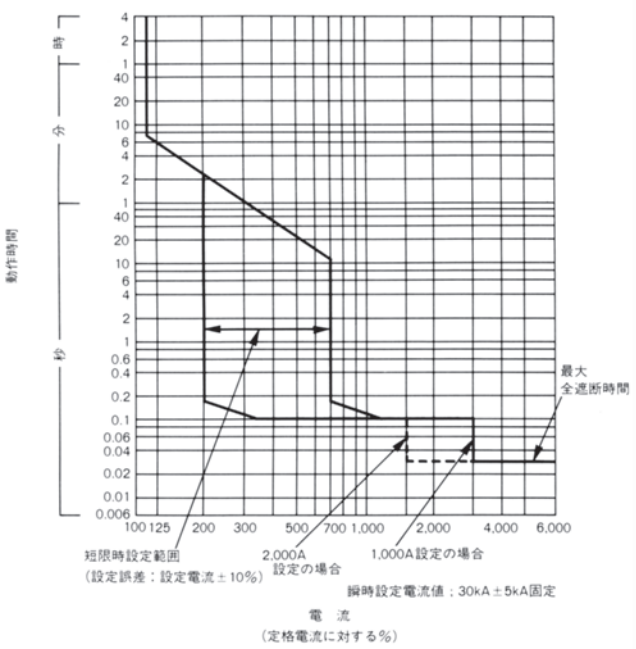


## ●温度補正曲線

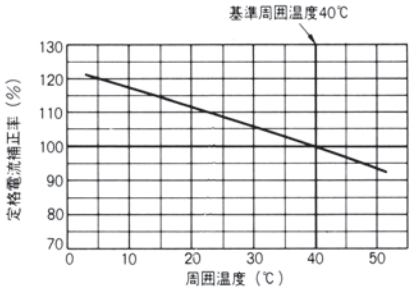


## ●同梱部品

| | | |
|---|---|---|
| 表面形 | 取付け用特殊ボルト | M10 × 115（3P：4本，4P：6本） |
| | 配線用ボルト | M10 × 60（3P：24本，4P：32本） |
| | 補助ハンドル | (1個) |
| 裏面形 | 取付け用特殊ボルト | M10 × 115（3P：4本，4P：6本） |
| | 配線用ボルト | M10 × 60（3P：24本，4P：32本） |
| | 補助ハンドル | (1個) |

## ●外形寸法図（単位：mm）

＜表面形＞

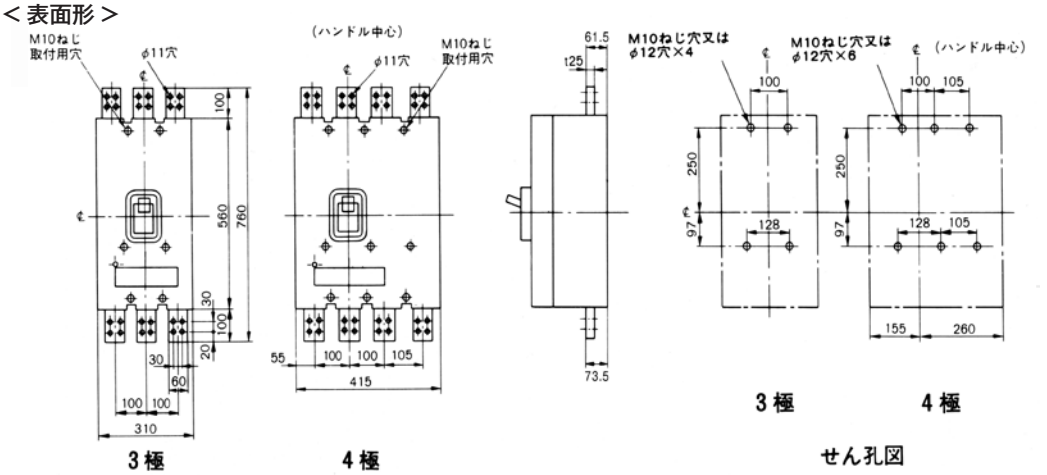


＜表板せん孔図＞

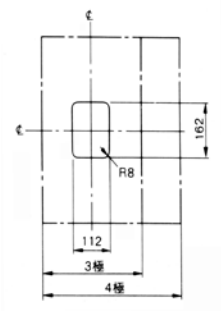


（表板の高さが遮断器の底面から229mmの場合）

寸法は遮断器の窓枠に対して片側1mmのすき間をもたせた場合です。

＜裏面形＞

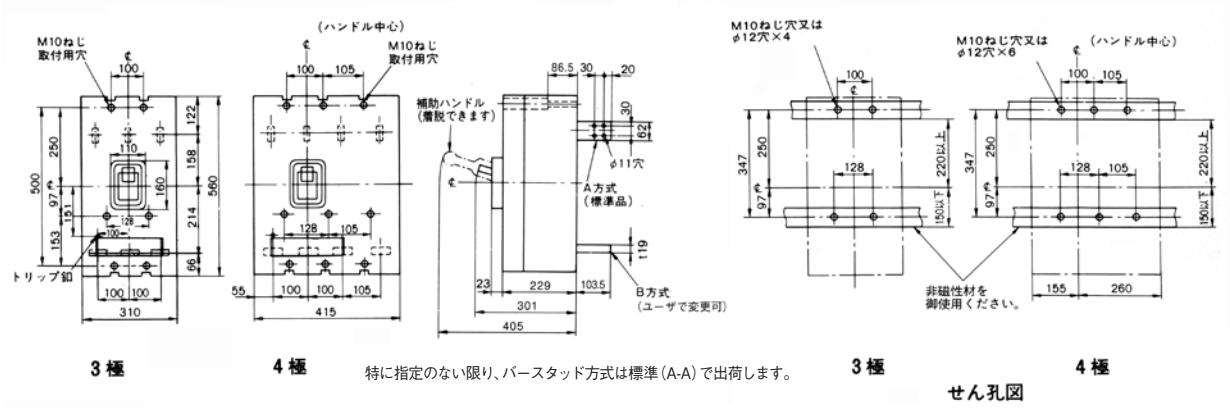


特に指定のない限り、バースタッド方式は標準(A-A)で出荷します。

＜フラッシュプレート＞（GK）

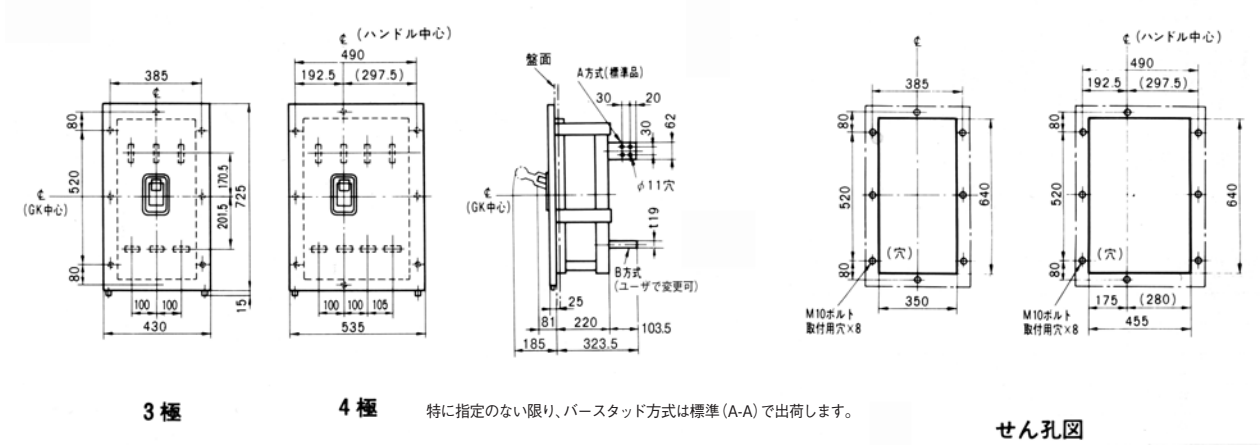


特に指定のない限り、バースタッド方式は標準(A-A)で出荷します。

＜プラグイン接続引出形＞

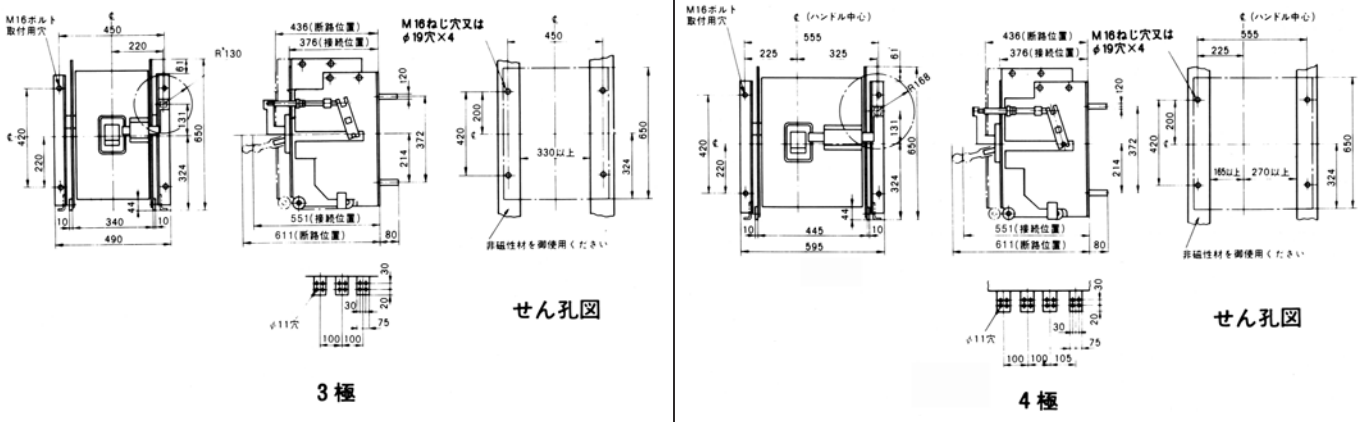

# F-2500E



| 形　　式 | | | | F-2500E | |
|---|---|---|---|---|---|
| 極　　数 | | | | 3 | 4 |
| 定格電流(A)<br>(基準周囲温度40℃) | | | | 1200 / 1400 / 1600 / 2000 / 2500<br>可調整 | |
| 短限時検出電流可調整範囲<br>(定格電流に対する%) | | | | 200 / 400 / 600 / 800 / 1000<br>可調整 | |
| 定格絶縁電圧 Ui(V) | | | | 690 | |
| 定格遮断容量<br>(kA) | JIS C 8201-2-1<br>Ann2<br>(Icu/Ics) | AC | 690V | 45/42 | |
| | | | 500V | 65/50 | |
| | | | 440V | 85/65 | |
| | | | 415V | 85/65 | |
| | | | 400V | 100/75 | |
| | | | 380V | 100/75 | |
| | | | 240V | 125/94 | |
| | | | 200V | 125/94 | |
| | | DC | 250V | — | — |
| | | | 125V | — | — |

## ●取付け可能な内部付属装置

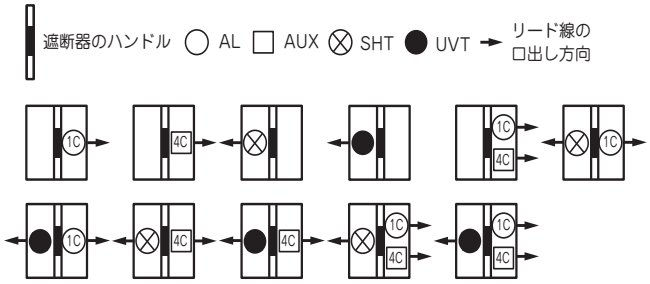


(備考)　1. 4Cと表示のあるものは1C, 2C, 3Cも取付け可能です。
　　2. UVTはメーカオプションとなります。

## ●取付け可能な外部付属装置

| 付属品名称 | | | 形式 | 標準価格<br>(税別) |
|---|---|---|---|---|
| 表面接続バー端子 | TM | 3P | — | — |
| | | 4P | — | — |
| フラッシュプレート | GK(BSD) | 3P | ○ | ¥34,500 |
| | | 4P | ○ | ¥51,800 |
| プラグイン接続器引出形 | PDK | 3P | — | — |
| | | 4P | — | — |
| 機械的インターロック | MIW | 3P | ○ | ¥22,300 |
| | | 4P | ○ | ¥33,600 |
| 電動操作式 | MMK | | ○ | 見積り対応 |
| ロックカバー | LC | | — | — |
| ハンドルロック | HL | | ○ | ¥26,800 |
| 外部操作装置 | レバー形 | | ○ | 見積り対応 |
| | 丸形 | | — | — |
| 端子カバー 表面形 | TMC | | — | — |
| 端子カバー 裏面形 | BTC | | — | — |

## ●過電流引はずし特性曲線

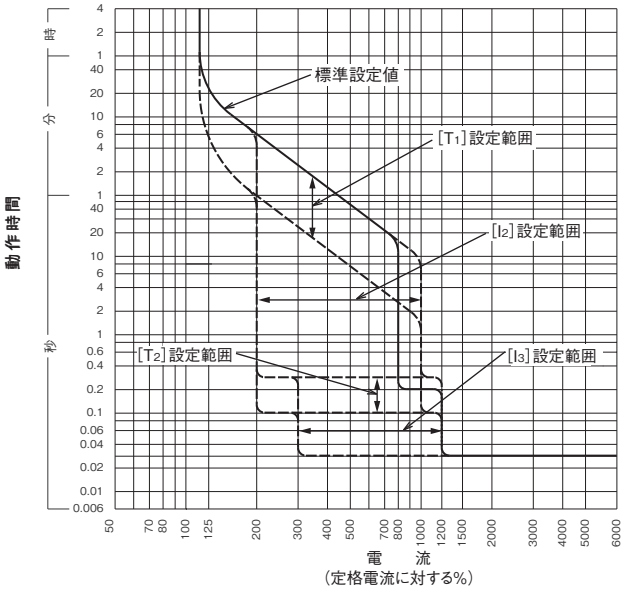


| 設定項目 | 記号 | 設定値 | 誤差範囲 |
|---|---|---|---|
| CT 定格電流(A) | $I_{CT}$ | 2500 固定 | — |
| 定格設定電流(A) | $I_1$ | 1200,1400,1600,2000,2500 可調整 | — |
| 長限時設定時限(秒) | $T_1$ | $I_1$×600%の電流値で 5,10,15,20,30 可調整 | ± 20% |
| 短限時設定電流(A) | $I_2$ | $I_1$×200,400,600,800,1000%可調整 | ± 15% |
| 短限時設定時限(秒) | $T_2$ | 定限時特性で 0.1,0.15,0.2,0.25,0.3 可調整 | + 50ms<br>− 20ms |
| 瞬時設定電流(A) | $I_3$ | $I_{CT}$×300～1200%連続可調整 | ± 20% |

(備考)　各種設定項目のご指定がない場合，標準設定値(アンダーライン部)にて納入します。

## ●外形寸法図（単位：mm）

＜裏面形＞ バースタッド方向:(A-A)方式のみになります。

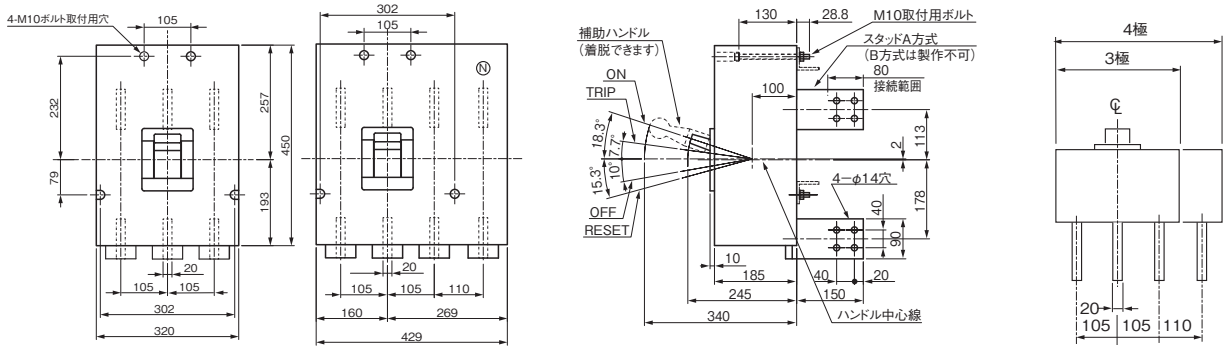


3極　4極

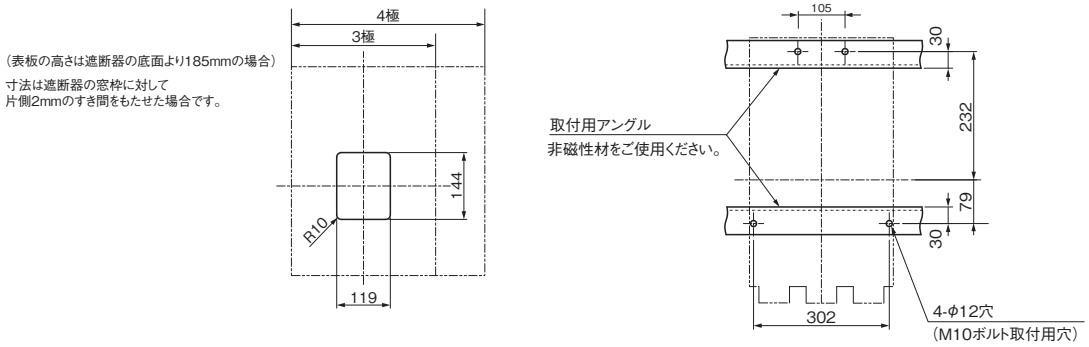


表板せん孔図　せん孔図

＜フラッシュプレート＞（GK） バースタッド方向:(A-A)方式のみになります。

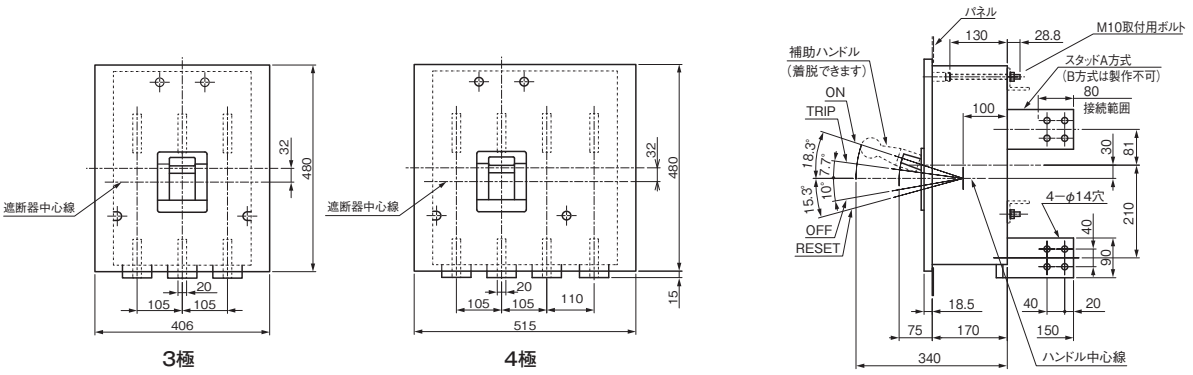


3極　4極

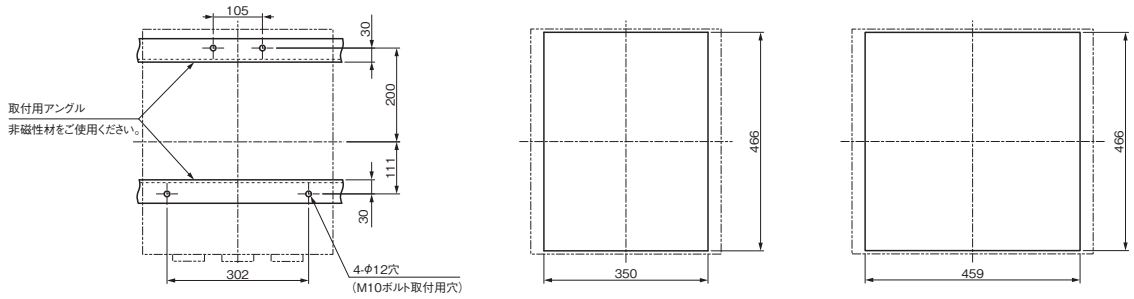


取付せん孔図　3極　4極　パネルせん孔図

## ●同梱部品

| | | |
|---|---|---|
| 裏面形 | 取付け用特殊ボルト | M10 × 120（4 本） |
| | 配線用ボルト | M12（3P：24 本，4P：32 本） |
| | 補助ハンドル | （1個） |

# F-2500ED



| 形　　式 | | | | F-2500ED |
|---|---|---|---|---|
| 極　　数 | | | | 2 |
| 定格電流(A)<br>(基準周囲温度40℃) | | | | 2500 |
| 短限時検出電流可調整範囲<br>(定格電流に対する%) | | | | — |
| 定格絶縁電圧 Ui(V) | | | | 690 |
| 定格遮断容量(kA) | JIS C 8201-2-1<br>Ann2<br>(Icu/Ics) | AC | 690V | — |
| | | | 500V | — |
| | | | 440V | — |
| | | | 415V | — |
| | | | 400V | — |
| | | | 380V | — |
| | | | 240V | — |
| | | | 200V | — |
| | | DC | 250V | 50/30 |
| | | | 125V | 50/30 |

## ●取付け可能な内部付属装置

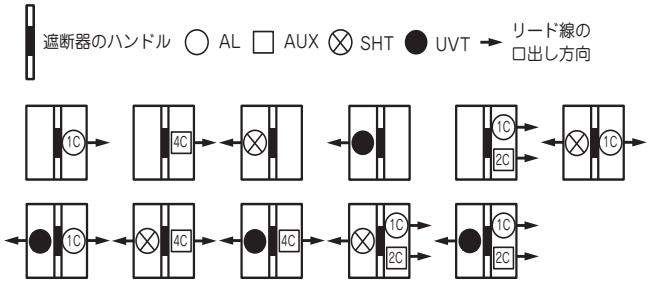


(備考)　1. 4Cと表示のあるものは1C, 2C, 3Cも取付け可能です。
　　2. UVTはメーカオプションとなります。

## ●取付け可能な外部付属装置

| 付属品名称 | | 形式 | 標準価格<br>(税別) |
|---|---|---|---|
| 表面接続バー端子 | TM | — | — |
| プラグイン接続器引出形 | PDK | — | — |
| 機械的インターロック | MIW | ○ | ¥22,300 |
| 電動操作式 | MMK | ○ | 見積り対応 |
| ロックカバー | LC | — | — |
| ハンドルロック | HL | ○ | ¥26,800 |
| 外部操作装置 | レバー形 | ○ | 見積り対応 |
| | 丸形 | — | — |
| 端子カバー 表面形 | TMC | — | — |
| 端子カバー 裏面形 | BTC | — | — |

## ●過電流引はずし特性曲線

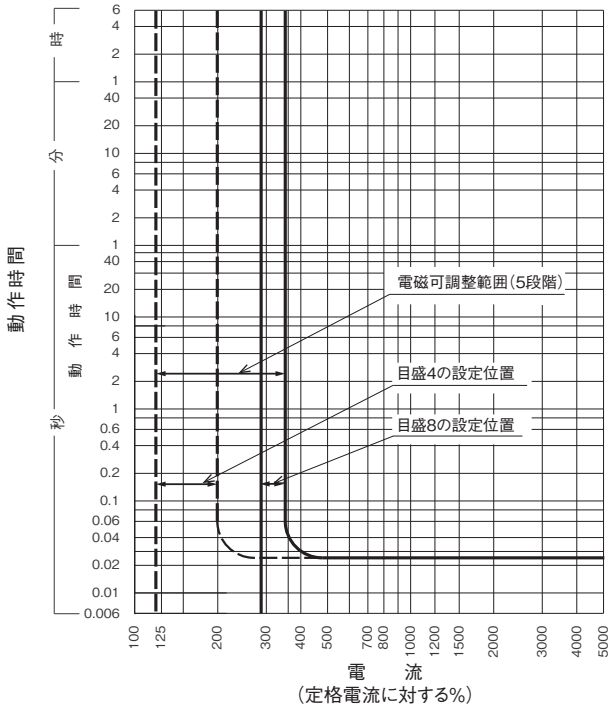


| 定格電流(A) | 瞬時引はずし電流　可調整範囲(A) | | | | |
|---|---|---|---|---|---|
| 目盛 | 8 | 7.1 | 6.3 | 5 | 4 |
| 2500 | 8000 | 7100 | 6300 | 5000 | 4000 |

注意　1.設定誤差は8000Aで±10%, その他の設定誤差は±25%です。
　　2.ご指定のない場合は目盛8に設定して納入します。

## ●外形寸法図

2極遮断器は、3極遮断器の中央極導体をとり除いたものです。(単位：mm)

＜裏面形＞ バースタッド方向：(A-A)方式のみになります。

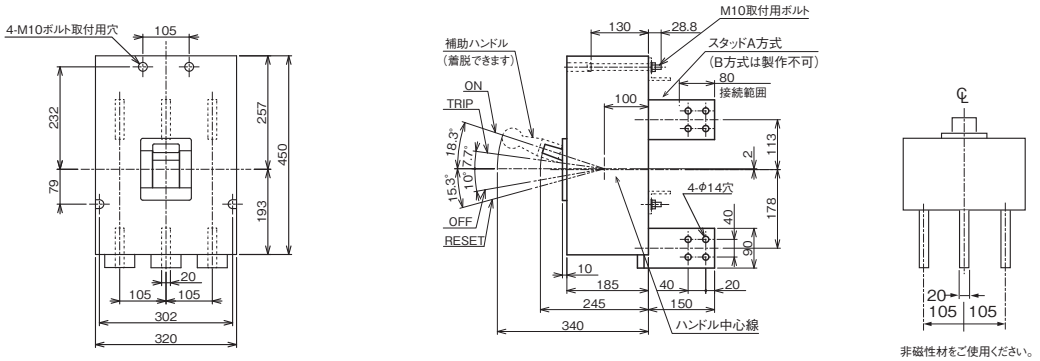


(表板の高さは遮断器の底面より185mmの場合)
寸法は遮断器の窓枠に対して
片側2mmのすき間をもたせた場合です。

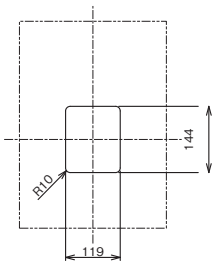


取付せん孔図

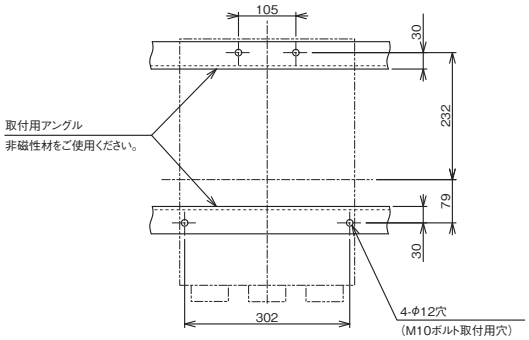


パネルせん孔図

## ●同梱部品

| | | |
|---|---|---|
| 裏面形 | 取付け用特殊ボルト | M10 × 120（4 本） |
| | 配線用ボルト | M12（2P：16 本，3P：24 本） |
| | 補助ハンドル | （1個） |

# F-2500C



| 形　　式 | | | | F-2500C | |
|---|---|---|---|---|---|
| 極　　数 | | | | 3 | 4 |
| 定格電流(A)<br>(基準周囲温度40℃) | | | | 1200 / 1400 / 1600 / 1800 / 2000 /2500<br>可調整 | |
| 短限時検出電流可調整範囲<br>(定格電流に対する%) | | | | 200 / 300 / 400<br>可調整 | |
| 定格絶縁電圧 Ui(V) | | | | 600 | |
| 定格遮断容量<br>(kA) | JIS C 8201-2-1<br>Ann2<br>(Icu/Ics) | AC | 690V | — | |
| | | | 500V | 70/18 | |
| | | | 440V | 85/22 | |
| | | | 415V | 85/22 | |
| | | | 400V | 85/22 | |
| | | | 380V | 85/22 | |
| | | | 240V | 125/32 | |
| | | | 200V | 125/32 | |
| | | DC | 250V | — | |
| | | | 125V | — | |

## ●取付け可能な内部付属装置

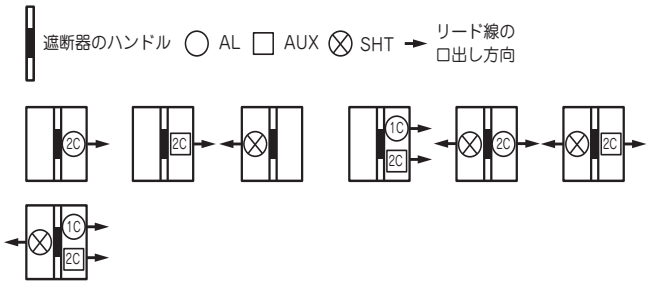


(備考) 1. 2Cと表示のあるものは、1Cも取付け可能です。
2. UVTはメーカオプションとなります。

## ●取付け可能な外部付属装置

| 付属品名称 | | | 形式 | 標準価格<br>(税別) |
|---|---|---|---|---|
| フラッシュプレート | GK(BSD) | 3P | ○ | ¥34,500 |
| | | 4P | ○ | ¥51,800 |
| プラグイン接続器引出形 | PDK | 3P | — | — |
| | | 4P | — | — |
| 機械的インターロック | MIW | 3P | MIW-16 | ¥22,300 |
| | | 4P | | ¥33,600 |
| 電動操作式 | MMK | | ○ | 見積り対応 |
| ロックカバー | LC | | — | — |
| ハンドルロック | HL | | ○ | ¥26,800 |
| 外部操作装置 | レバー形 | | HA-1601 | ¥30,400 |
| | 丸形 | | — | — |
| 端子カバー 表面形 | TMC | | — | — |
| 端子カバー 裏面形 | BTC | | — | — |

## ●過電流引はずし特性曲線

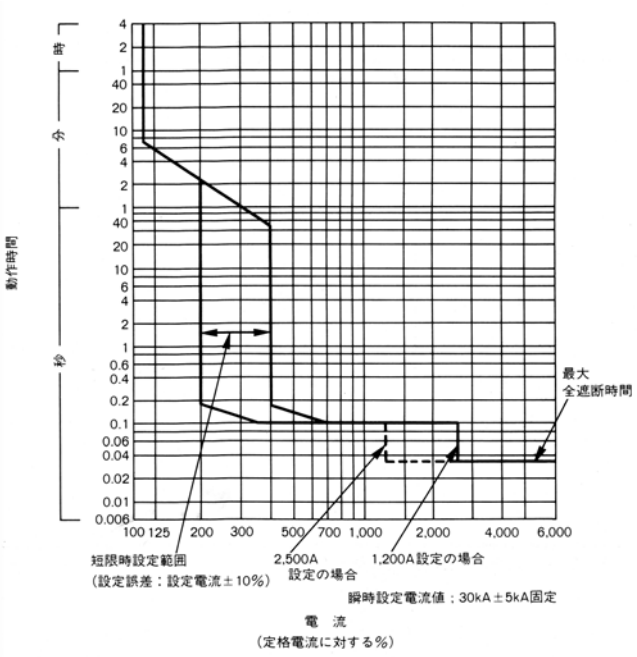


## ●温度補正曲線

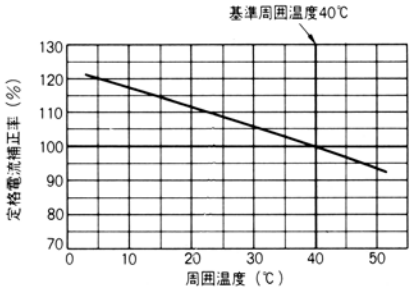


## ●同梱部品

| | | |
|---|---|---|
| 裏面形 | 取付け用特殊ボルト | M10 × 115（3P：4本，4P：6本） |
| | 配線用ボルト | M10 × 60（3P：48本，4P：64本） |
| | 補助ハンドル | （1個） |

## ●外形寸法図（単位：mm）

＜裏面形＞　バースタッド方向:(B-B)方式のみになります。

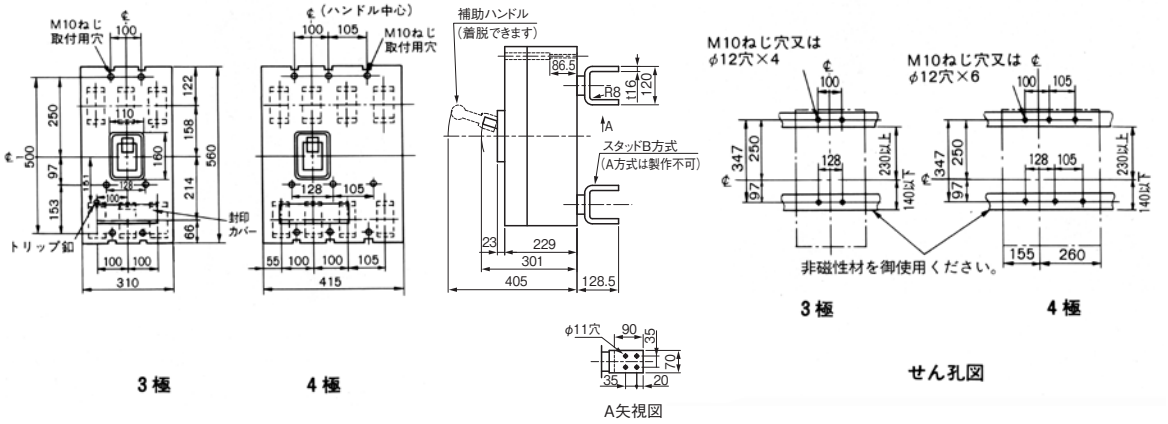


＜フラッシュプレート＞（GK）　バースタッド方向:(B-B)方式のみになります。

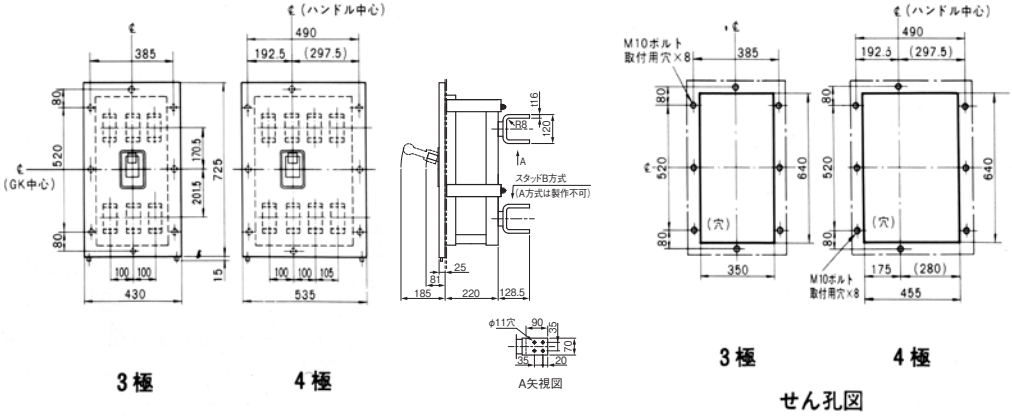


＜表板せん孔図＞

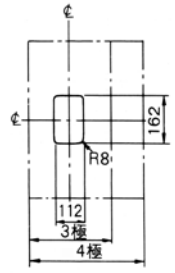


（表板の高さが遮断器の底面から229mmの場合）

寸法は遮断器の窓枠に対して片側1mmのすき間をもたせた場合です。

# F-3200EB



| 形　　式 | | | | F-3200EB |
|---|---|---|---|---|
| 極　　数 | | | | 3 |
| 定格電流(A)<br>(基準周囲温度40℃) | | | | 3200 |
| 短限時検出電流可調整範囲<br>(定格電流に対する%) | | | | 1600/2000/2500/<br>2800/3200 可調整 |
| 定格絶縁電圧 Ui(V) | | | | 690 |
| 定格遮断容量(kA) | JIS C 8201-2-1<br>Ann2<br>(Icu/Ics) | AC | 690V | 45/42 |
| | | | 500V | 65/50 |
| | | | 440V | 85/65 |
| | | | 415V | 85/65 |
| | | | 400V | 100/75 |
| | | | 380V | 100/75 |
| | | | 240V | 125/94 |
| | | | 200V | 125/94 |
| | | DC | 250V | — |
| | | | 125V | — |

## ●取付け可能な内部付属装置

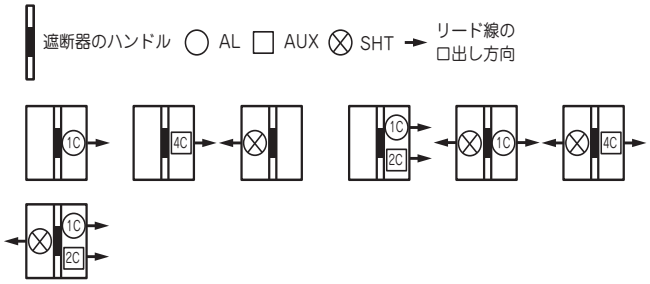


(備考) 1. 4Cと表示のあるものは1C, 2C, 3Cも取付け可能です。
2. UVTはメーカオプションとなります。

## ●取付け可能な外部付属装置

| 付属品名称 | | 形式 | 標準価格<br>(税別) |
|---|---|---|---|
| 裏面接続スタッド | BSD | ◎ | — |
| フラッシュプレート | GK(BSD) | ○ | 見積り対応 |
| プラグイン接続器引出形 | PDK | — | — |
| 機械的インターロック | MIW | ○ | 見積り対応 |
| 電動操作式 | MMK | ○ | 見積り対応 |
| ロックカバー | LC | — | — |
| ハンドルロック | HL | — | — |
| 外部操作装置 | レバー形 | ○ | 見積り対応 |
| | 丸形 | — | — |
| 端子カバー 表面形 | TMC | — | — |
| 端子カバー 裏面形 | BTC | — | — |

## ●過電流引はずし特性曲線

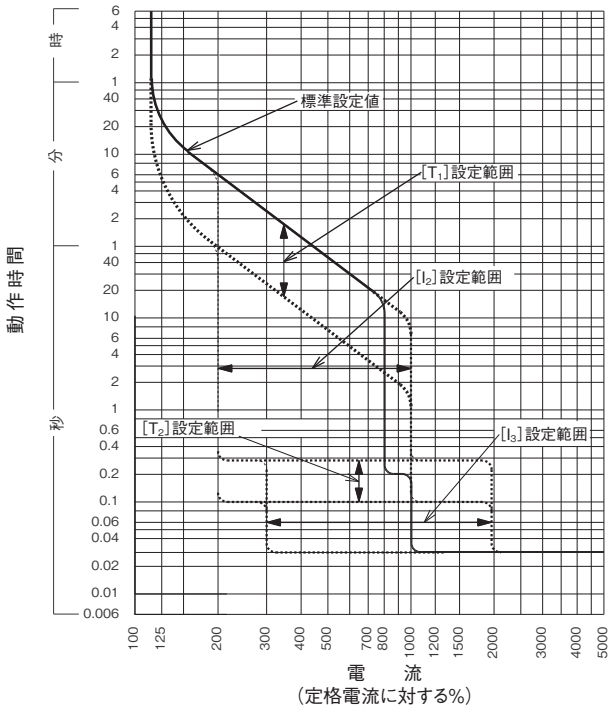

## ●外形寸法図（単位：mm）

＜裏面形＞　バースタッド方向:(A-A)方式のみになります。

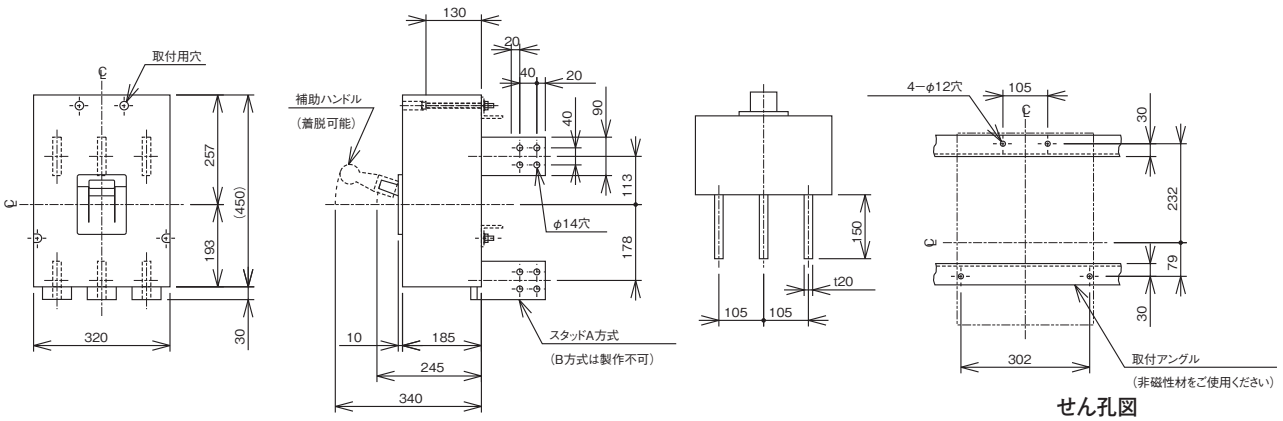


せん孔図

＜フラッシュプレート＞　バースタッド方向：(A-A)方式のみになります。

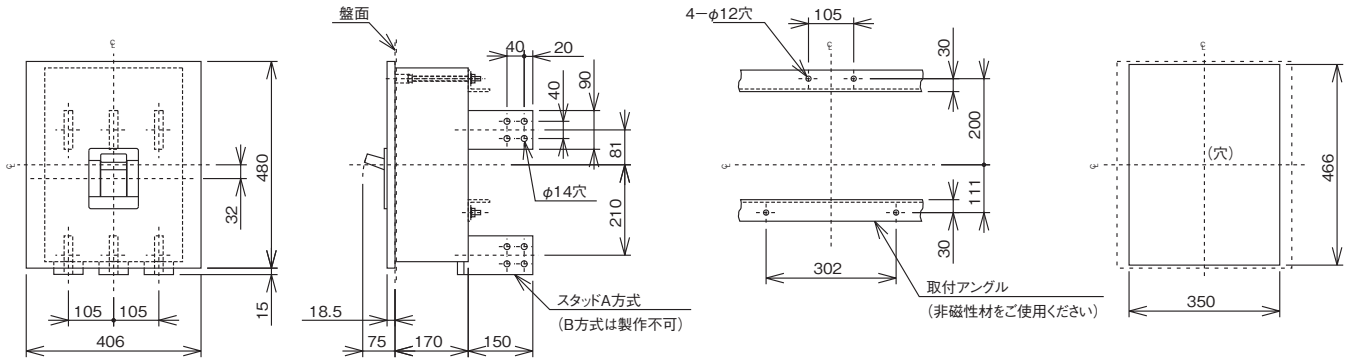


せん孔図

＜表板せん孔図＞

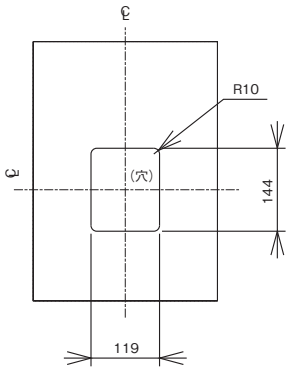


寸法は遮断器の窓枠に対して片側2mmの隙間をもたせた場合です。

## ●同梱部品

| | | |
|---|---|---|
| 裏面形 | 取付け用特殊ボルト | M10 × 120（4 本） |
| | 配線用ボルト | M10（24 本） |
| | 補助ハンドル | （1個） |

# F-3200CB



| 形　　式 | | | | F-3200CB |
|---|---|---|---|---|
| 極　　数 | | | | 3 |
| 定格電流(A)<br>(基準周囲温度40℃) | | | | 2000 / 2500 / 2800 / 3000 / 3200<br>可調整 |
| 短限時検出電流可調整範囲<br>(定格電流に対する%) | | | | 200 / 300 / 400<br>可調整 |
| 定格絶縁電圧 Ui(V) | | | | 600 |
| 定格遮断容量(kA) | JIS C 8201-2-1<br>Ann2<br>(Icu/Ics) | AC | 690V | — |
| | | | 500V | 70/18 |
| | | | 440V | 85/22 |
| | | | 415V | 85/22 |
| | | | 400V | 85/22 |
| | | | 380V | 85/22 |
| | | | 240V | 125/32 |
| | | | 200V | 125/32 |
| | | DC | 250V | — |
| | | | 125V | — |

## ●取付け可能な内部付属装置

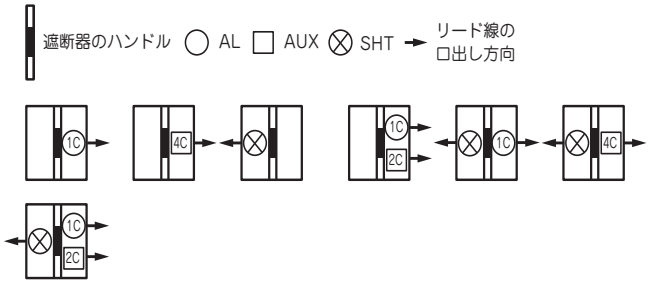


(備考) 1. 2Cと表示のあるものは、1Cも取付け可能です。
2. UVTはメーカオプションとなります。

## ●取付け可能な外部付属装置

| 付属品名称 | | 形式 | 標準価格<br>(税別) |
|---|---|---|---|
| 表面接続バー端子 | TM | — | — |
| フラッシュプレート | GK(BSD) | ○ | ¥34,500 |
| プラグイン接続器引出形 | PDK | — | — |
| 機械的インターロック | MIW | MIW-16 | 見積り対応 |
| 電動操作式 | MMK | ○ | 見積り対応 |
| ロックカバー | LC | — | — |
| ハンドルロック | HL | ○ | ¥26,800 |
| 外部操作装置 | レバー形 | HA-1601 | 見積り対応 |
| | 丸形 | — | — |
| 端子カバー 表面形 | TMC | — | — |
| 端子カバー 裏面形 | BTC | — | — |

## ●過電流引はずし特性曲線

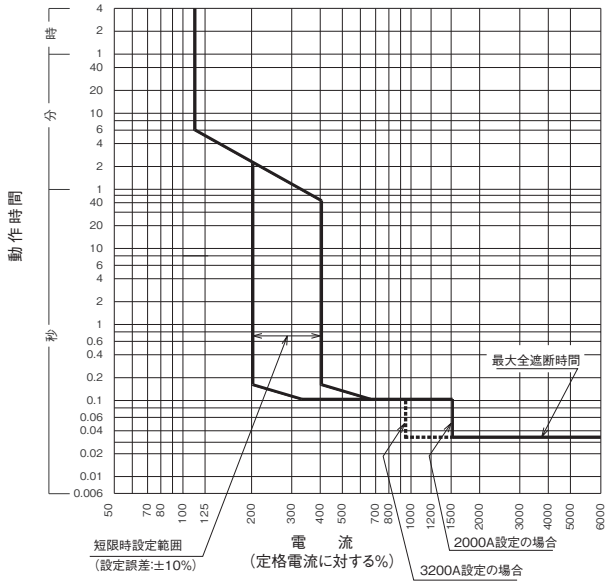


## ●温度補正曲線

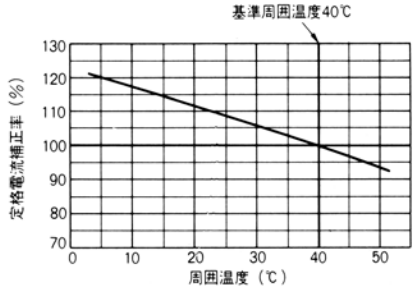

## ●外形寸法図（単位：mm）

＜裏面形＞

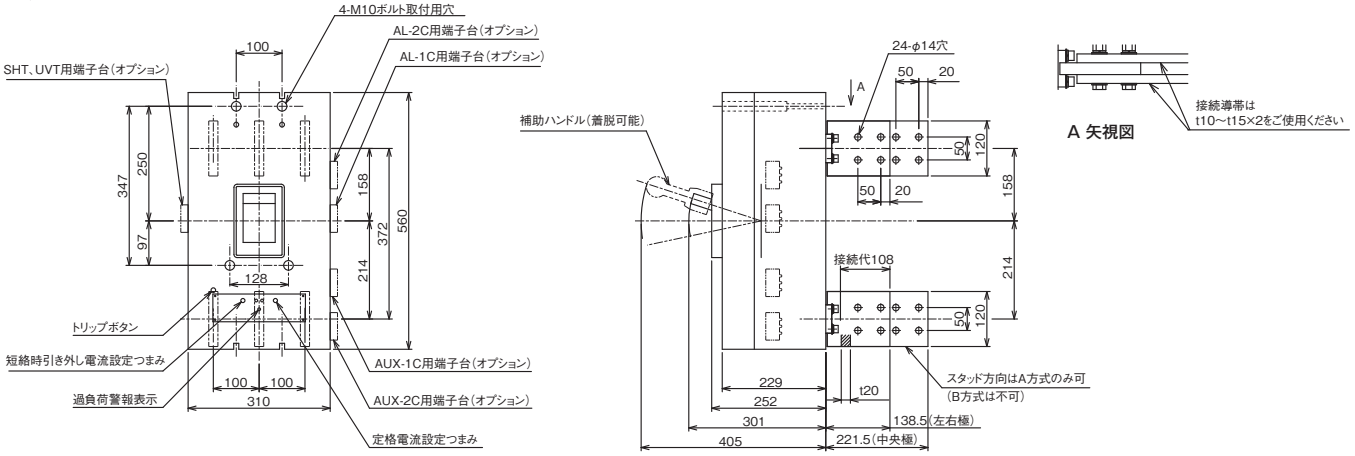


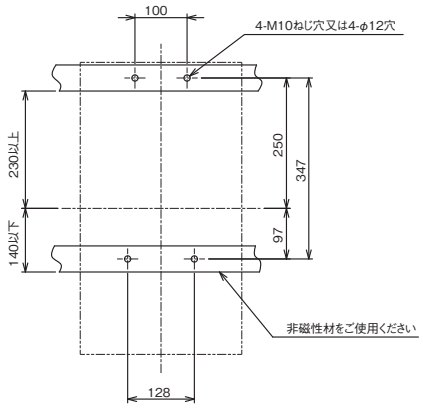


せん孔図

＜表板せん孔図＞

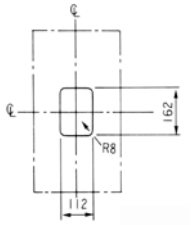


（表板の高さが遮断器の
底面から229mmの場合）

寸法は遮断器の窓枠に対して片側
1mmのすき間をもたせた場合です。

＜フラッシュプレート＞（GK）

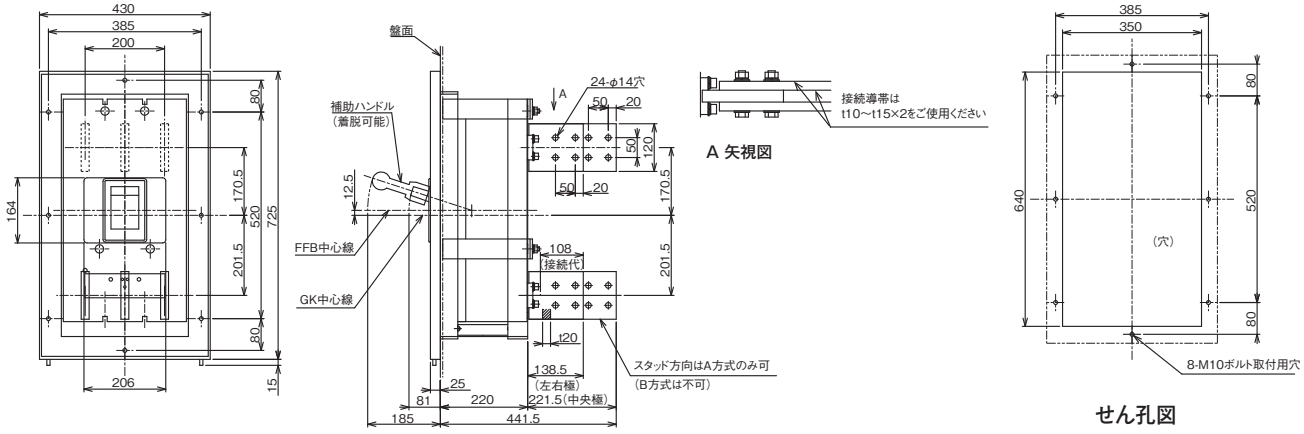


せん孔図

## ●同梱部品

| | | |
|---|---|---|
| 裏面形 | 取付け用特殊ボルト | M10 × 115（4本） |
| | 配線用ボルト | M12 × 70（24本） |
| | 補助ハンドル | （1個） |

# 12. 特性と外形　漏電遮断器、モータ保護用漏電遮断器

## ET-30E
## ET-30TB




| 形　　式 | | | | ET-30E | ET-30TB |
|---|---|---|---|---|---|
| 極　　数 | | | | 2(2素子) | 2(素子なし) |
| 定格電圧 (AC, V) | | | | 100-100/200-200両用 | 100-200両用 |
| 定格電流 (A)<br>(基準周囲温度25℃) | | | | 15 20 30 | 30 |
| 定格絶縁電圧 Ui (V) | | | | 500 | 500 |
| 定格遮断容量 (kA) | JIS C 8222<br>Ann2<br>(Icn)<br>(※1) JIS C 8221<br>Ann2<br>(Im) / (I△m) | AC | 440V | — | — |
| | | | 415V | — | — |
| | | | 400V | — | — |
| | | | 240V | — | — |
| | | | 200V | 1/— | 0.5/0.5 (※1) |
| | | | 100V | 1.5/— | 0.5/0.5 (※1) |

(注意)　(※1) ET-30TBはJIS C 8221 Ann2となります。

### ●漏電引はずし特性

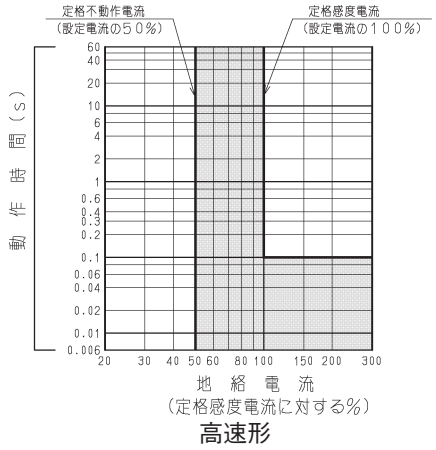


高速形

### ●過電流引はずし特性曲線

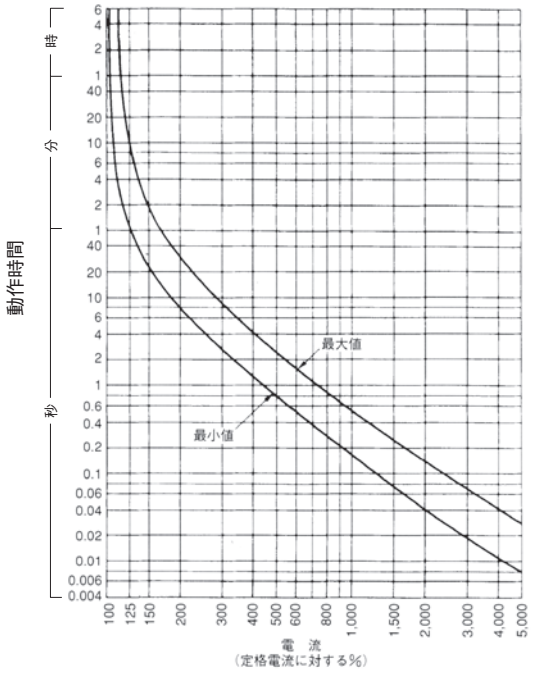


### ●温度補正曲線

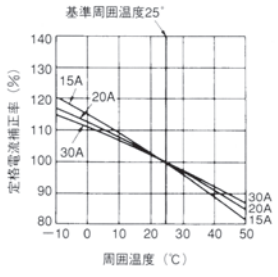

## ●外形寸法図（単位：mm）

＜表面形＞

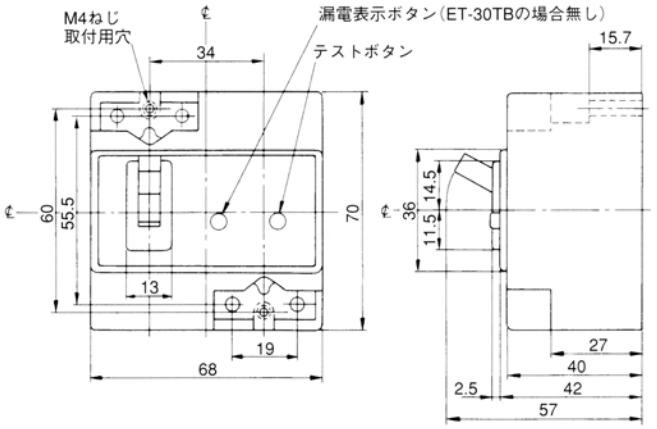


## ●せん孔図

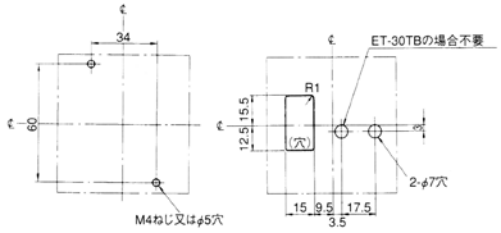


取付板せん孔図　　ハンドル窓枠及びテストボタンのみ出す場合のせん孔図

＜表板せん孔図＞

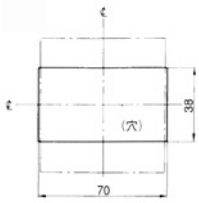


## ●同梱部品

| | |
|---|---|
| 配線用端子ねじ | M4 × 30（2 本）<br>φ4.1 × 28 木ねじ（2 本） |
| 端子カバー | （2 個） |

# EB-30E
# EB-50E
# MEB-50E



| 形　　式 | | | | EB-30E | EB-50E | | MEB-50E |
|---|---|---|---|---|---|---|---|
| 相線式 | | | | 3φ3W<br>1φ3W<br>1φ2W | 1φ2W | 3φ3W<br>1φ3W<br>1φ2W | 3φ3W |
| 極　　数 | | | | 3 | 2 | 3 | 3 |
| 定格使用電圧 Ue (AC, V) | | | | 100-200 | 100-200 | | 100-200 |
| 定格電流 (A)<br>(基準周囲温度40℃) | | | | 5 10 15<br>20 30 | (5) 10 15 20<br>30 40 50 | | 1.4 2.5 4.0<br>7.1 10 16<br>25 32 45 |
| 高速形 | 定格感度電流 (mA) | | | (15) 30 (100) | (15) 30 (100) | | 30 (100) |
| | 動作時間 (s) | | | 0.1以内 | 0.1以内 | | 0.1以内 |
| 定格遮断容量 (kA) | JIS C 8201-2-2 Ann2 (Icu/Ics) | AC | 415/440V | — | — | | — |
| | | | 400V | — | — | | — |
| | | | 200V | 5/2 | 5/2 | | 5/2 |
| | | | 100V | 5/2 | 5/2 | | 5/2 |

(備考)　(　)内の定格電流・仕様はご要求により製作します。

## ●取付け可能な内部付属装置

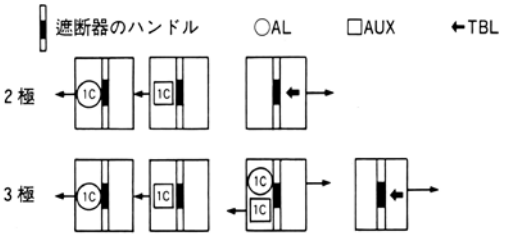


(備考)　1. リード線横引出しが標準ですが側面のくぼみを通して負荷側へも配線できます。
2. 端子台 (TB2) 付も製作できます。
3. TBLは他の付属装置に関係なく取付けできます。

## ●取付け可能な外部付属装置

| 付属品名称 | | | 形式 | 標準価格<br>(税別) |
|---|---|---|---|---|
| ロックカバー | LC | | LC-03 | ¥120 |
| 端子カバー | TMC | 2P | TMC-0G | ¥680 |
| | | 3P | | ¥680 |
| 取付け板 | | | B-32P | ¥1,630 |
| 取付け金具(100 個入) | | | ○ | ¥1,780 |

## ●過電流引はずし特性曲線

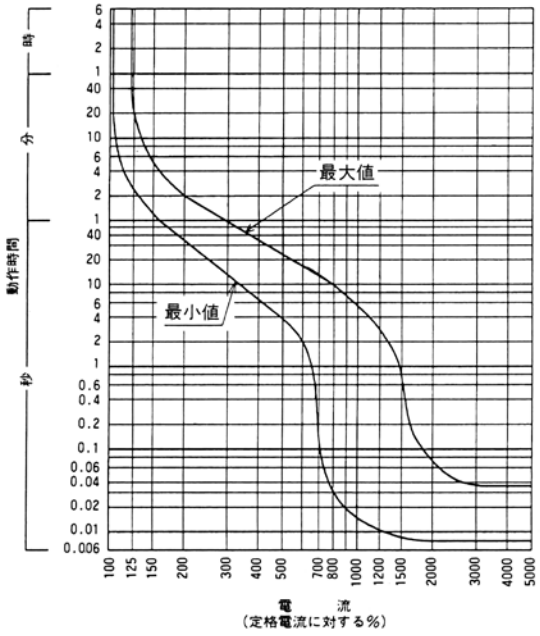


## ●漏電引はずし特性

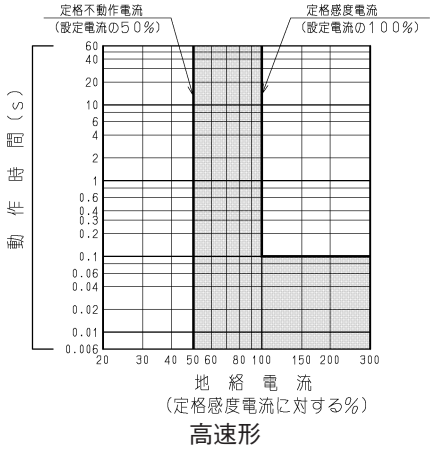


高速形

## ●温度補正曲線

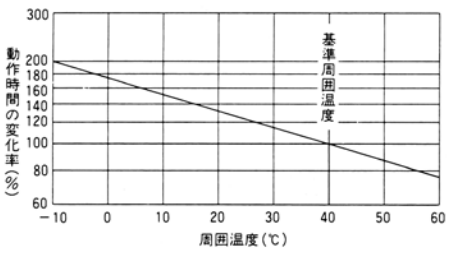

## ●外形寸法図（単位：mm）

＜表面形＞

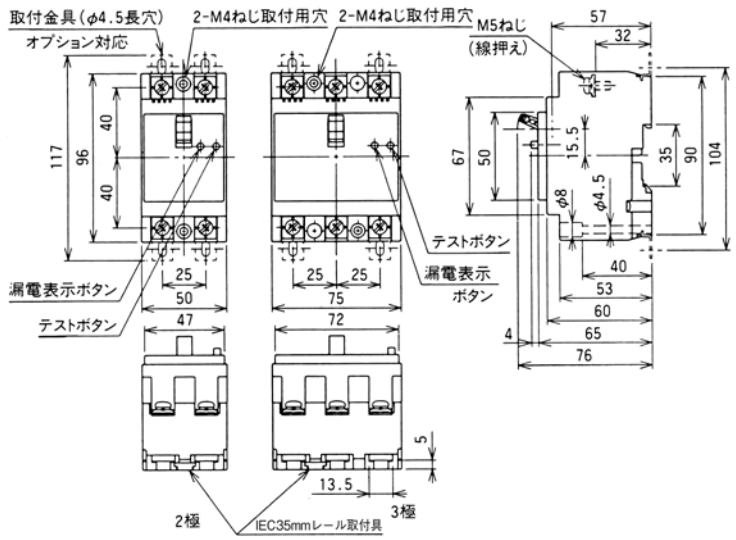


## ●せん孔図

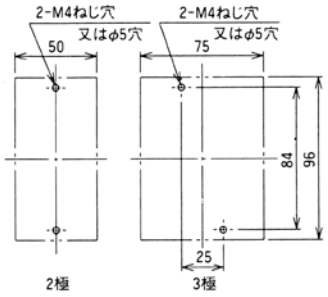


＜表板せん孔図＞

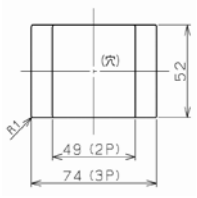


（表板の高さが遮断器の底面から 60mm の場合）

寸法は遮断器の窓枠に対して片側1mmのすき間をもたせた場合です。

## ●端子構造

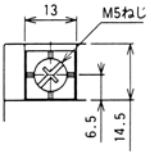


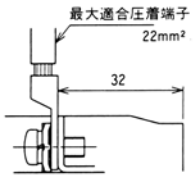


導帯、圧着端子接続

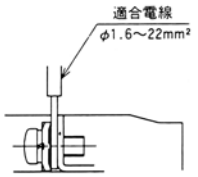


電線接続

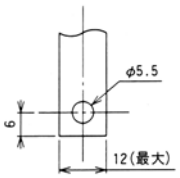


導帯加工図
(導帯最大板厚t4)

# EB-100E



| 形　　式 | | | | EB-100E |
|---|---|---|---|---|
| 相線式 | | | | 3φ3W<br>1φ3W<br>1φ2W |
| 極　　数 | | | | 3 |
| 定格使用電圧 Ue(AC, V) | | | | 100-200 |
| 定格電流(A)<br>(基準周囲温度40℃) | | | | 60 75 100 |
| 高速形 | 定格感度電流(mA) | | | 30<br>100 |
| | 動作時間(s) | | | 0.1以内 |
| 定格遮断容量(kA) | JIS C 8201-2-2 Ann2 (Icu/Ics) | AC | 415/440V | — |
| | | | 400V | — |
| | | | 200V | 5/2 |
| | | | 100V | 5/2 |

## ●取付け可能な内部付属装置

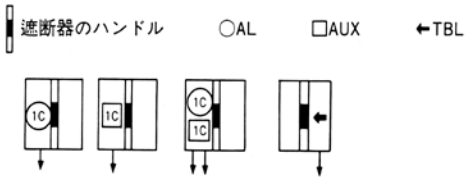


(備考) 1. リード線は負荷側引出しのみです。
2. 端子台(TB2)付も製作できます。
3. TBLは他の付属装置に関係なく取付けできます。

## ●取付け可能な外部付属装置

| 付属品名称 | | 形式 | 標準価格(税別) |
|---|---|---|---|
| ロックカバー | LC | LC-03 | ¥120 |
| 端子カバー | TMC | TMC-0H | ¥680 |
| 取付け板 | | B-32P | ¥1,630 |
| 取付け金具(100個入) | | ○ | ¥1,780 |

## ●過電流引はずし特性曲線

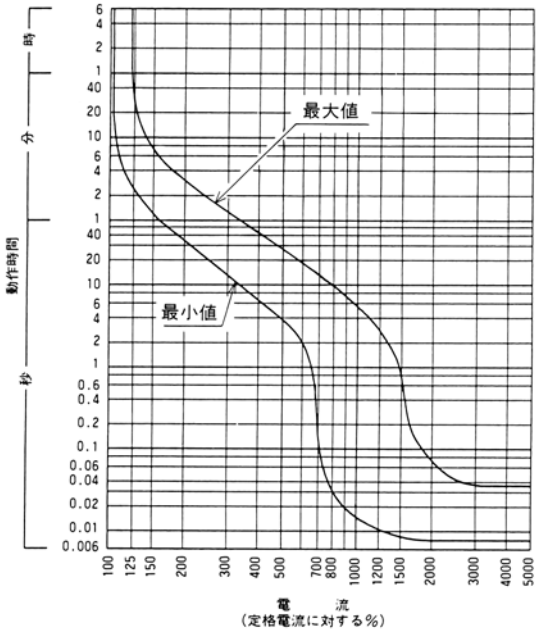


## ●漏電引はずし特性

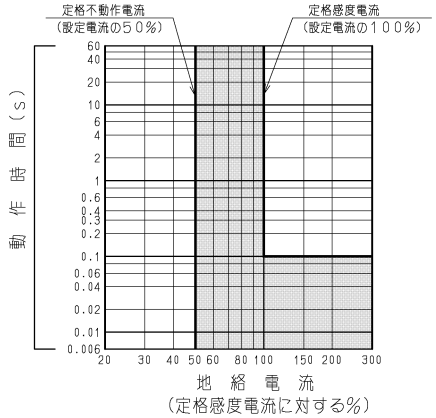


高速形

## ●温度補正曲線

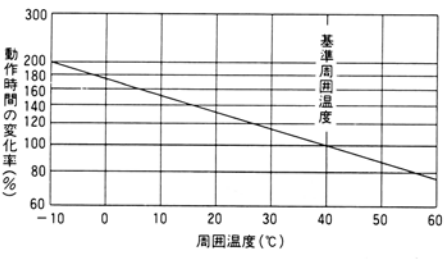

## ●外形寸法図（単位：mm）

＜表面形＞

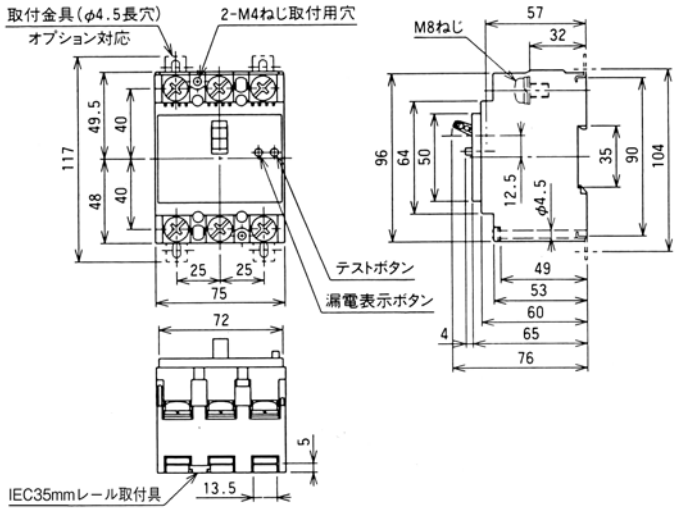


## ●せん孔図

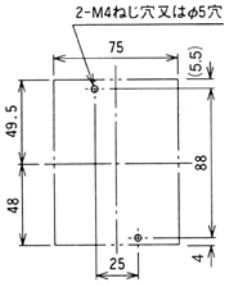


＜表板せん孔図＞

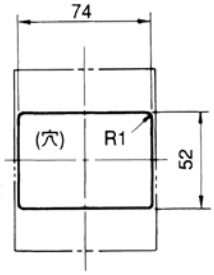


（表板の高さが遮断器の底面から 60mm の場合）

寸法は遮断器の窓枠に対して片側1mmのすき間をもたせた場合です。

## ●端子構造

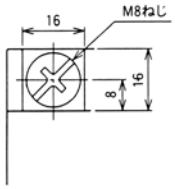


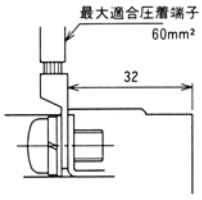


導帯、圧着端子接続

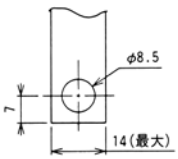


導帯加工図
(導帯最大板厚t4)

## ●同梱部品

| | |
|---|---|
| 配線用端子ねじ | M8 × 14.6（6本） |

# EXK60-C
# RXK60-S



| 形　　式 | | | | EXK60-C | RXK60-S |
|---|---|---|---|---|---|
| 相線式 | | | | 3φ3W<br>1φ3W<br>1φ2W | 3φ3W<br>1φ3W<br>1φ2W |
| 極　　数 | | | | 3 | 3 |
| 定格使用電圧 Ue(AC, V) | | | | 100-440 | 100-440 |
| 定格電流(A)<br>(基準周囲温度40℃) | | | | 15 20 30 40 50 60 | 15 20 30 40 50 60 |
| 高速形 | 定格感度電流(mA) | | | (15), 30<br>100·200·500切換 | 30<br>100·200·500切換 |
| | 動作時間(s) | | | 0.1 | 0.1 |
| 時延形 | 定格感度電流(mA) | | | — | (100·200·500切換) |
| | 動作時間(s以内) | | | — | (0.3) |
| | 慣性不動作時間(s以上) | | | — | (0.1) |
| 定格遮断容量(kA) | JIS C 8201-2-2 Ann2 (Icu/Ics) | AC | 415/440V | 7.5 / 4 | 10 / 5 |
| | | | 380/400V | 7.5 / 4 | 10 / 5 |
| | | | 200/240V | 15 / 8 | 35 / 18 |
| | | | 100V | 35 / 18 | 35 / 18 |

(備考)　(　)内の仕様はご要求により製作します。

## ●取付け可能な内部付属装置

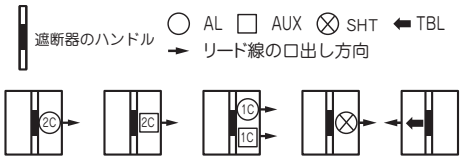


(備考)　1. 2Cと表示のあるものは、1Cも取付け可能です。
2. TBLは他の付属装置に関係なく取付けできます。

### ■カセット形式

カセットは単品販売可能です。
下記形式をご用命ください。

| | |
|---|---|
| AL | 13AC-AL<br>(2Cが必要な場合は2個ご使用ください) |
| AUX | 13AC-AUX<br>(2Cが必要な場合は2個ご使用ください) |
| AL+AUX | 13AC-AL + 13AC-AUX |

(備考)　1. 単品販売は、リード線引出しとなります。
2. 外部端子台(TBA)付はメーカオプションとなります。

## ●取付け可能な外部付属装置

| 付属品名称 | | | 形式 | 標準価格(税別) |
|---|---|---|---|---|
| 裏面接続スタッド | STB | 60A | STB-3R | ¥5,060 |
| | | 50A以下 | STB-2R | ¥1,900 |
| フラッシュプレート | GKW(STB) | | ○ | ¥8,860 |
| 機械的インターロック | MIW | | MIW-2E | ¥4,200 |
| ロックカバー | LC | | LC-4J | ¥120 |
| ハンドルロック | HL | | HL-4J | ¥3,580 |
| 外部操作装置 | 丸形 | | HM-S14 | ¥9,070 |
| 端子カバー 表面形 | TMC | 標準 | TMC-1 | ¥1,220 |
| | | ショート | TMC-1S | ¥1,220 |
| | | ロング | TMC-2D | ¥1,220 |
| 裏面形 | BTC | | BTC-1 | ¥1,220 |

## ●過電流引はずし特性曲線

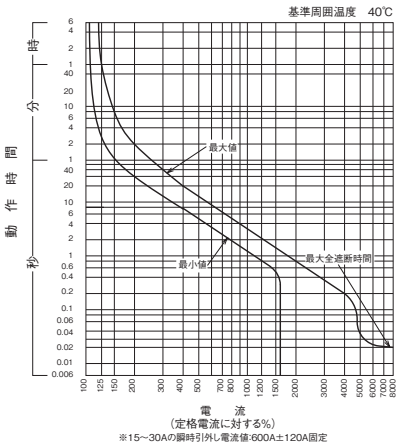


15～30A

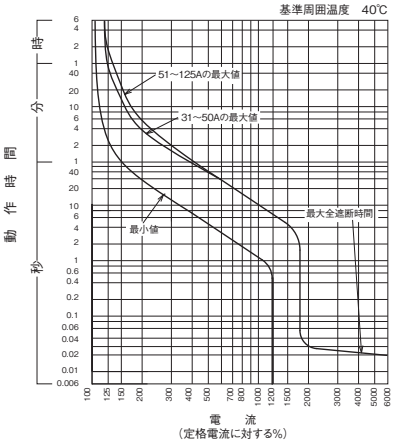


31～125A

## ●温度補正曲線

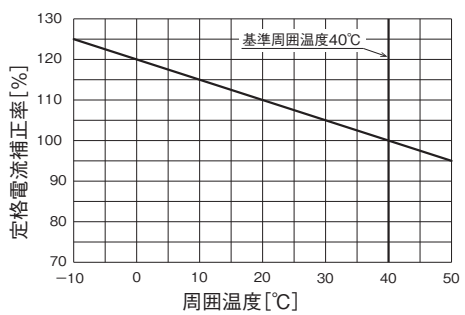


## ●漏電引はずし特性

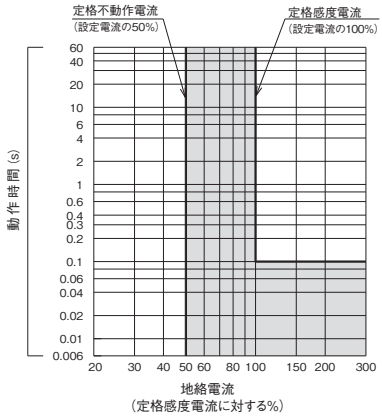


高速形

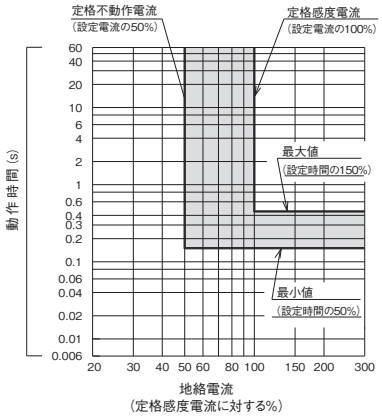


時延形

## ●外形寸法図（単位：mm）

＜表面形＞ 〔 〕は 50A 以下

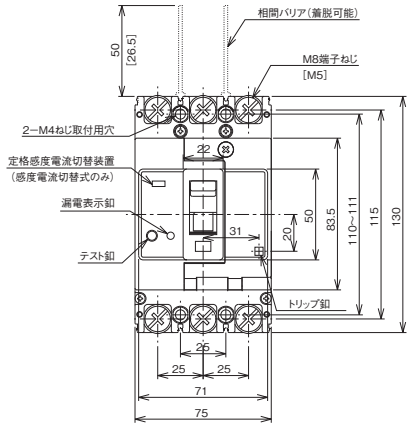


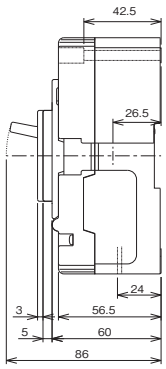


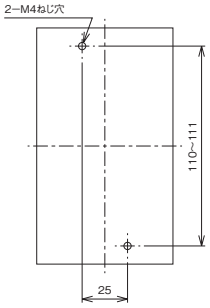


せん孔図

＜表面形＞

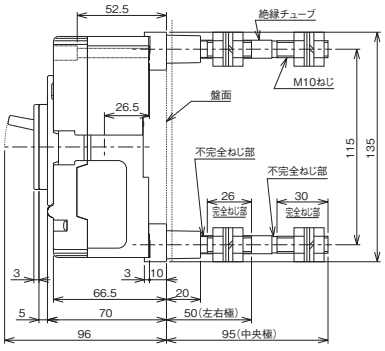


60A

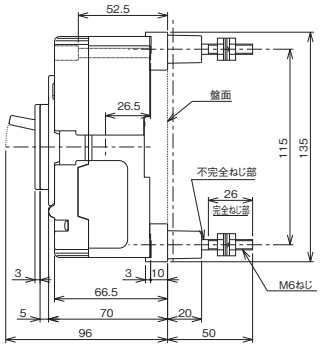


50A以下

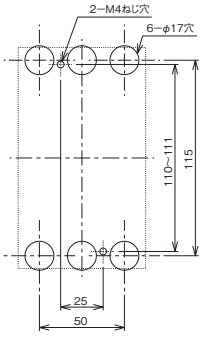


せん孔図

＜表板せん孔図＞
（表面形の場合）

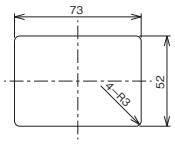


（表板の高さは盤面より60mmの場合）

寸法は遮断器の窓枠に対して片側1mmのすき間をもたせた場合です。

＜フラッシュプレート＞（GKW）

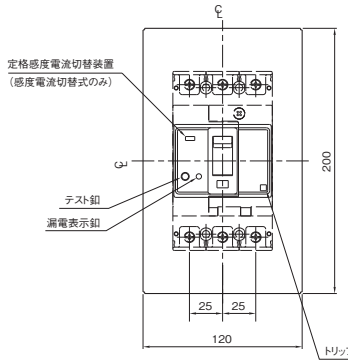


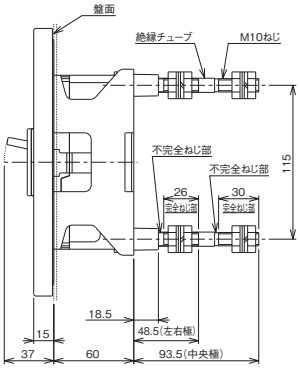


60A

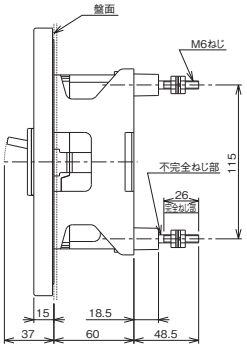


50A以下

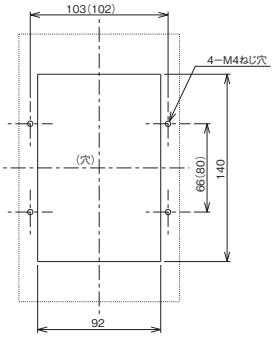


( )内取付寸法 80X102でも取付できます。

せん孔図

## ●端子構造 〔 〕は 50A 以下

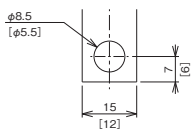


導帯加工図

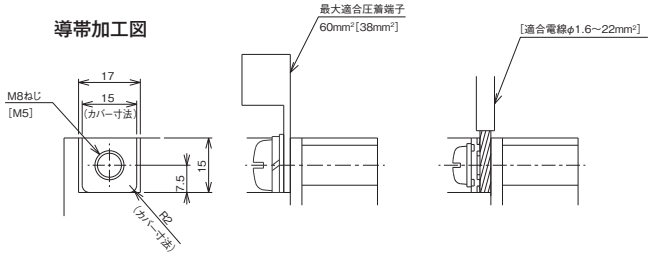


導帯,圧着端子接続




電線接続

## ●同梱部品

| | | | |
|---|---|---|---|
| 表面形 | 取付けねじ | | M4 × 55（2 本） |
| | 配線用端子ねじ | 60A | M8 × 14（6 本） |
| | | 50A以下 | M5 × 14（6 本） |
| | 電源側相間バリア | | （2 枚） |
| 裏面形 | 取付けねじ | | M4 × 65（2 本） |

# EXK125-C
# RXK125-SA



| 形　　式 | | | | EXK125-C | RXK125-SA |
|---|---|---|---|---|---|
| 相線式 | | | | 3φ3W<br>1φ3W<br>1φ2W | 3φ3W<br>1φ3W<br>1φ2W |
| 極　　数 | | | | 3 | 3 |
| 定格使用電圧 Ue(AC, V) | | | | 100–440 | 100–440 |
| 定格電流(A)<br>(基準周囲温度40℃) | | | | 60 75 100 125 | 15 20 30 (40) 50<br>60 75 100 125 |
| 高速形 | 定格感度電流(mA) | | | 30<br>100·200·500切換 | 30<br>100·200·500切換 |
| | 動作時間(s) | | | 0.1 | 0.1 |
| 時延形 | 定格感度電流(mA) | | | (100·200·500切換) | (100·200·500切換) |
| | 動作時間(s以内) | | | (0.3) | (0.3) |
| | 慣性不動作時間(s以上) | | | (0.1) | (0.1) |
| 定格遮断容量(kA) | JIS C 8201-2-2 Ann2 (Icu/Ics) | AC | 415/440V | 10 / 5 | 25 / 13 |
| | | | 400V | 10 / 5 | 25 / 13 |
| | | | 200/240V | 35 / 18 | 50 / 25 |
| | | | 100V | 35 / 18 | 50 / 25 |

(備考)　(　)内定格電流はご要求により製作します。

## ●取付け可能な内部付属装置

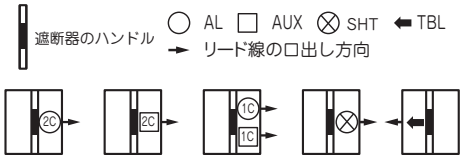


(備考)　1. 2Cと表示のあるものは、1Cも取付け可能です。
2. TBLは他の付属装置に関係なく取付けできます。

### ■カセット形式

カセットは単品販売可能です。
下記形式をご用命ください。

| | |
|---|---|
| AL | 13AC-AL<br>(2C が必要な場合は２個ご使用ください) |
| AUX | 13AC-AUX<br>(2Cが必要な場合は2個ご使用ください) |
| AL+AUX | 13AC-AL + 13AC-AUX |
| SHT | 13AC-SHT AC100　13AC-SHT AC200<br>13AC-SHT AC400<br>(13AC-SHT DC100)(13AC-SHT DC110) |

(備考)　1. 単品販売は、リード線引出しとなります。
2. 外部端子台が必要な場合は、端子台(TBA)付にてメーカオプションとなります。
3. (　)付は、単品販売不可。

## ●過電流引はずし特性曲線

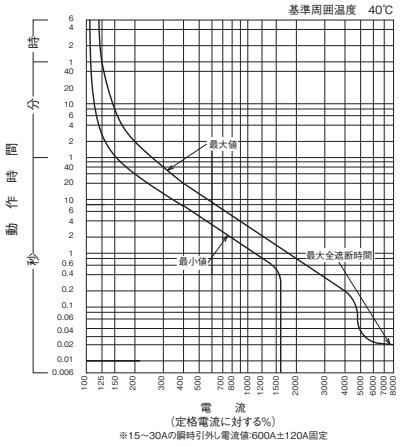


15～30A

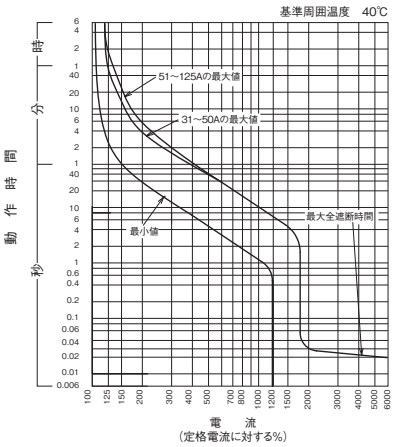


40～125A

## ●取付け可能な外部付属装置

| 付属品名称 | | | | 形式 | 標準価格(税別) |
|---|---|---|---|---|---|
| 裏面接続スタッド | STB | | 60A | STB-3R | ¥5,060 |
| | | | 50A以下 | STB-2R | ¥1,900 |
| フラッシュプレート | GKW(STB) | | | ○ | ¥12,300 |
| 機械的インターロック | MIW | | | MIW-2E | ¥4,200 |
| ロックカバー | LC | | | LC-4J | ¥120 |
| ハンドルロック | HL | | | HL-4J | ¥3,580 |
| 外部操作装置 | 丸形 | | | HM-S14 | ¥9,070 |
| 端子カバー | 表面形 | TMC | 標準 | TMC-1 | ¥1,220 |
| | | | ショート | TMC-1S | ¥1,220 |
| | | | ロング | TMC-2D | ¥1,220 |
| | 裏面形 | BTC | | BTC-1 | ¥1,220 |

## ●温度補正曲線

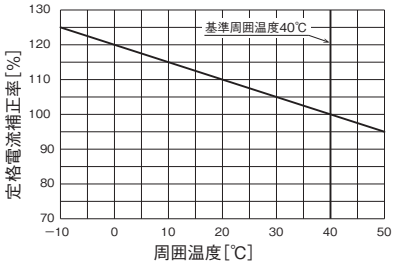


## ●漏電引はずし特性

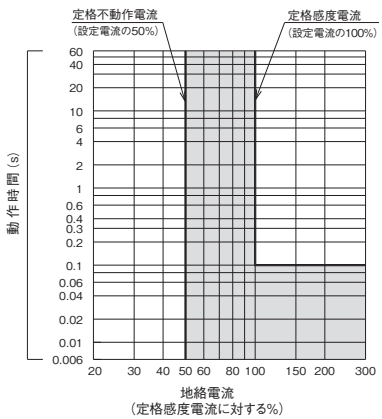


高速形

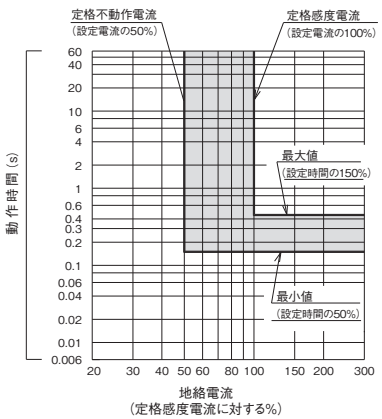


時延形

## ●外形寸法図（単位：mm）

＜表面形＞ 〔 〕は 50A 以下

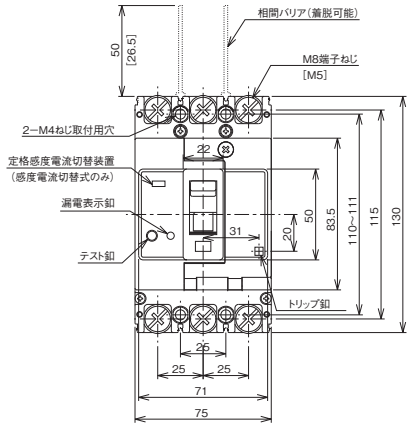


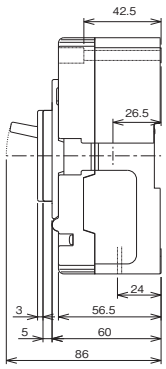


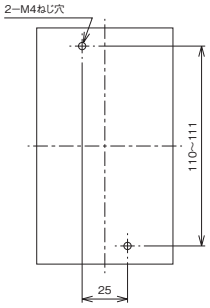


せん孔図

＜表面形＞

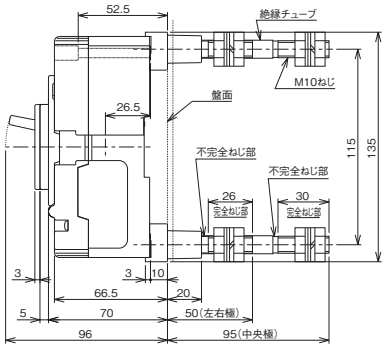


60A以上

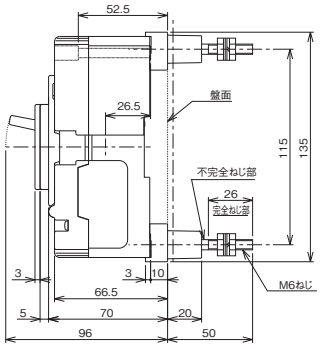


50A以下

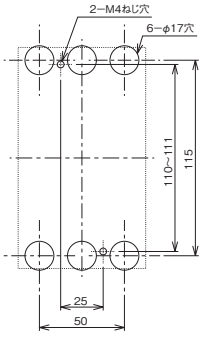


せん孔図

＜表板せん孔図＞
（表面形の場合）

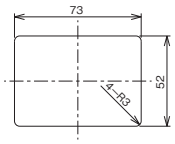


（表板の高さは盤面より60mmの場合）

寸法は遮断器の窓枠に対して片側1mmのすき間をもたせた場合です。

＜フラッシュプレート＞（GKW）

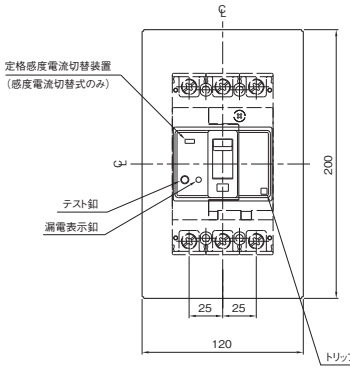


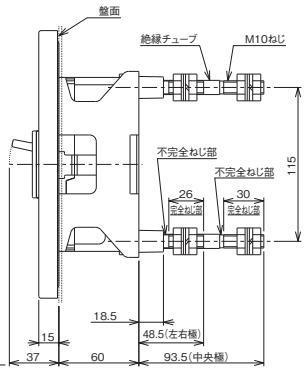


60A以上

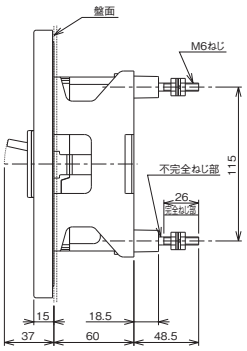


50A以下

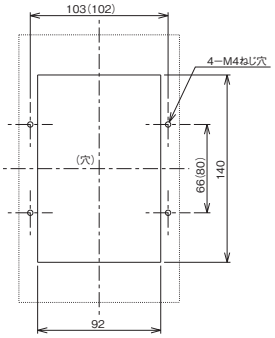


( )内取付寸法 80X102でも取付できます。

せん孔図

## ●端子構造 〔 〕は 50A 以下

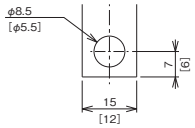


導帯加工図

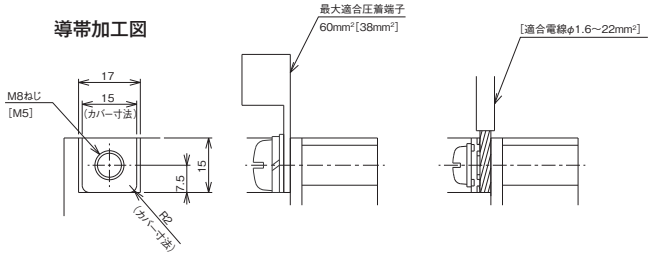


導帯,圧着端子接続




電線接続

## ●同梱部品

| | | | |
|---|---|---|---|
| 表面形 | 取付けねじ | | M4 × 55（2 本） |
| | 配線用端子ねじ | 60A以上 | M8 × 14（6 本） |
| | | 50A以下 | M5 × 14（6 本） |
| | 電源側相間バリア | | （2 枚） |
| 裏面形 | 取付けねじ | | M4 × 65（2 本） |

# RXK125-S
# RXK125-H



| 形　　式 | | | | RXK125-S | RXK125-H |
|---|---|---|---|---|---|
| 相線式 | | | | 3φ3W<br>1φ3W<br>1φ2W | 3φ3W<br>1φ3W<br>1φ2W |
| 極　　数 | | | | 3 | 3 |
| 定格使用電圧 Ue（AC, V） | | | | 200-440 | 200-440 |
| 定格電流（A）<br>（基準周囲温度40℃） | | | | 15 20 30 (40) 50 60<br>75 100 125 | 15 20 30 (40) 50 60<br>75 100 125 |
| 高速形 | 定格感度電流（mA） | | | 30<br>100･200･500 切換 | 30<br>100･200･500 切換 |
| | 動作時間（s） | | | 0.1以内 | 0.1以内 |
| 時延形 | 定格感度電流（mA） | | | (100・200・500 切換) | (100・200・500 切換) |
| | 動作時間（s以内） | | | (0.3･0.6･1.2 切換) | (0.3･0.6･1.2 切換) |
| | 慣性不動作時間（s以上） | | | (0.1･0.2･0.5) | (0.1･0.2･0.5) |
| 定格遮断容量（kA） | JIS C 8201-2-2 Ann2 (Icu/Ics) | AC | 415/440V | 30/15 | 50/25 |
| | | | 400V | 30/15 | 50/25 |
| | | | 200/240V | 50/25 | 100/50 |
| | | | 100V | — | — |

（備考）　（　）内定格電流はご要求により製作します。

## ●取付け可能な内部付属装置

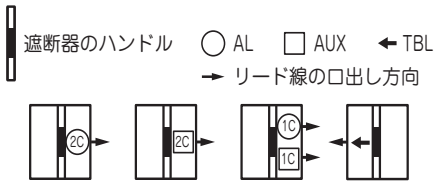


（備考）1. 2Cと表示のあるものは、1Cも取付け可能です。
2. TBLは他の付属装置に関係なく取付けできます。

### ■カセット形式

カセットは単品販売可能です。
下記形式をご用命ください。

| | | |
|---|---|---|
| AL | 11AC-AL | 11AC-AL2 |
| AUX | 11AC-AUX | 11AC-AUX2 |
| AL+AUX | 11AC-AL-AUX | |

（備考）1. 単品販売は、リード線引出しとなります。
2. 外部端子台（TBA）付はメーカオプションとなります。

## ●取付け可能な外部付属装置

| 付属品名称 | | | 形式 | 標準価格（税別） |
|---|---|---|---|---|
| 裏面接続スタッド | BSD | 60A以上 | BSD-3S | ¥5,060 |
| | STB | 50A以下 | STB-2S | ¥2,190 |
| フラッシュプレート | GKW | | ○ | ¥13,800 |
| 機械的インターロック | MIW | | MIW-3H | ¥6,000 |
| ロックカバー | LC | | LC-4J | ¥120 |
| ハンドルロック | HL | | HL-4J | ¥3,580 |
| 外部操作装置 | HM | | HM-S13 | ¥9,070 |
| 端子カバー 表面形 | TMC | | TMC-2C | ¥1,280 |
| 端子カバー 裏面形 | BTC | | BTC-2C | ¥1,280 |

## ●過電流引はずし特性曲線

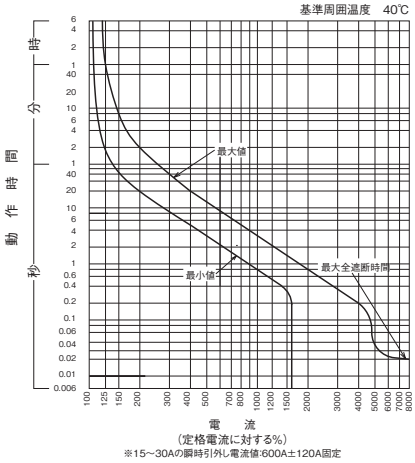


15～30A

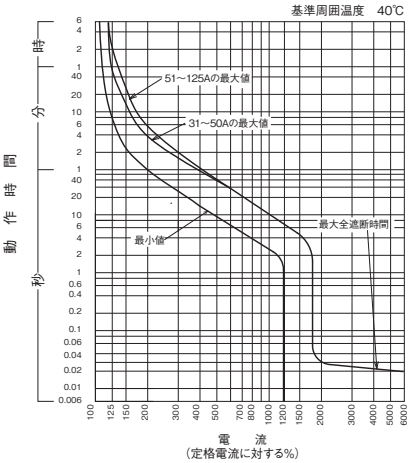


40～125A

## ●温度補正曲線

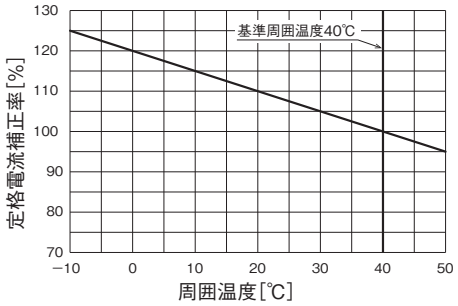


## ●漏電引はずし特性

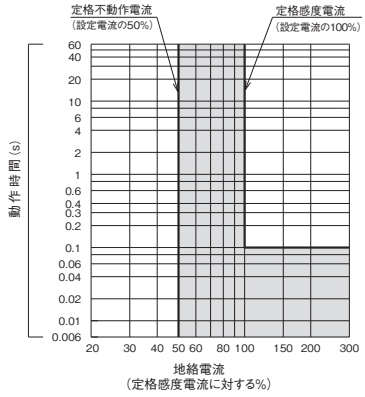


高速形

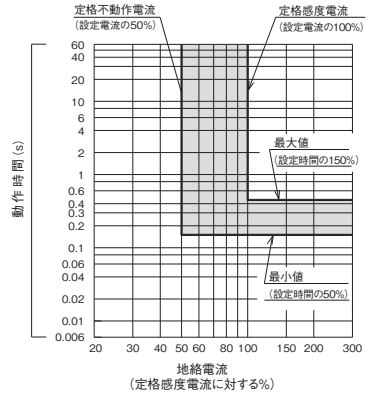


時延形
（0.3s 設定の場合）

## ●外形寸法図（単位：mm）

＜表面形＞

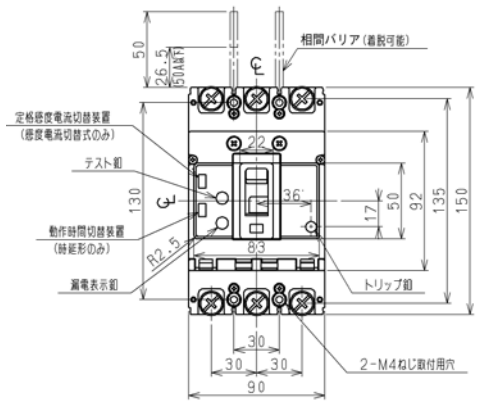


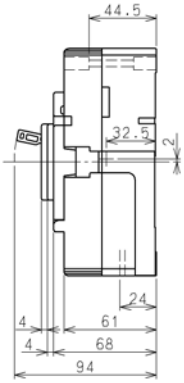

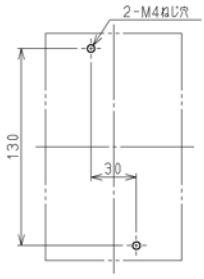


せん孔図

＜裏面形＞

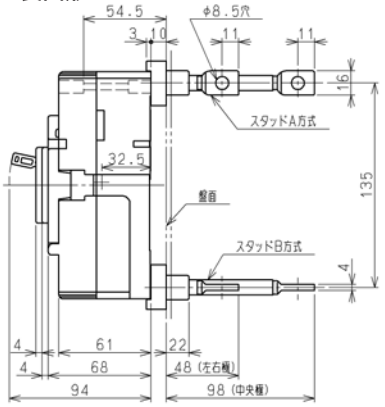


60A 以上

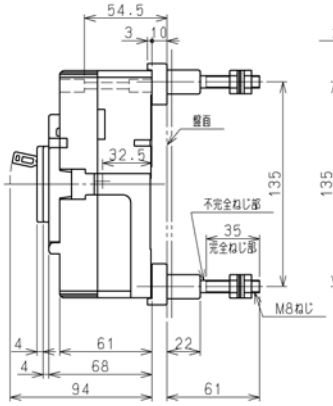


50A 以下

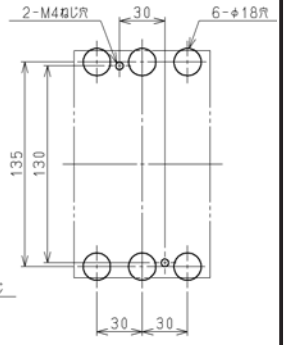


せん孔図

特に指定のない限り、バースタッド方式は標準（A-A）で出荷します。

＜表板せん孔図＞（表面形の場合）

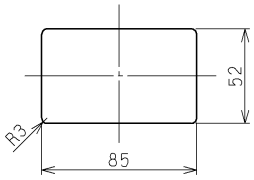

（表板の高さは盤面より
68mm の場合）

寸法は遮断器の窓枠に対して片側
1mm のすき間をもたせた場合です。

＜フラッシュプレート＞

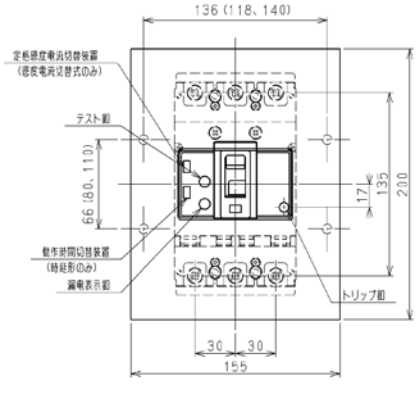


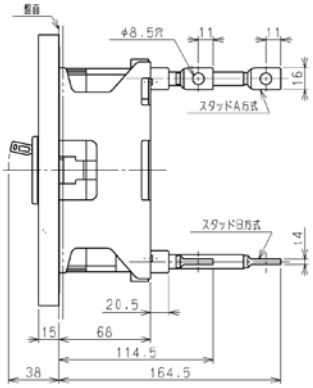


60A 以上

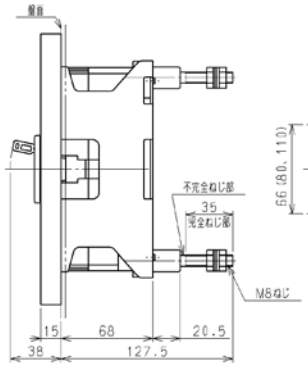


50A 以下

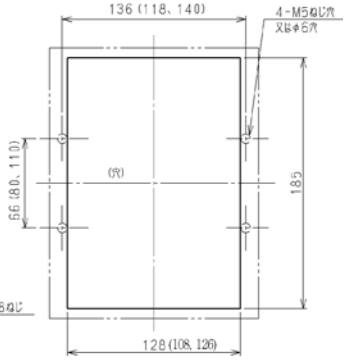


( ) 内取付寸法 80 × 118,
110 × 140 でも取付けできます。

せん孔図

特に指定のない限り、バースタッド方式は標準（A-A）で出荷します。

## ●端子構造

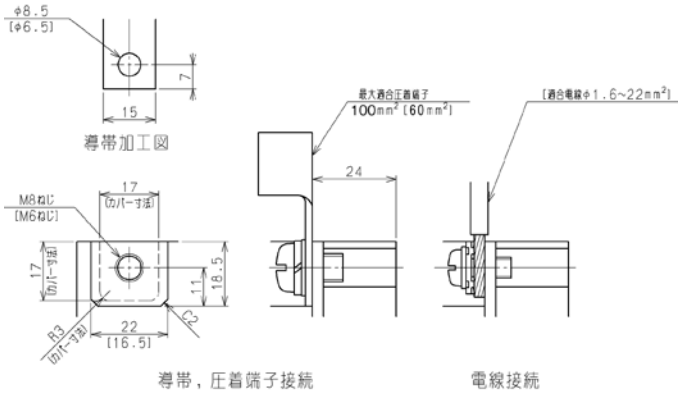


## ●同梱部品

| | | |
|---|---|---|
| 表面形 | 取付けねじ | M4 × 55（2 本） |
| | 配線用端子ねじ　60A以上 | M8 × 14（6本） |
| | 50A以下 | M6 × 14（6本） |
| | 電源側相間バリア | （2 枚） |
| 裏面形 | 取付けねじ | M4 × 65（2 本） |
| | 配線用ボルト（BSD） | M8 × 25（6 本） |

# RXK125-HQ



| 形　　式 | | | | RXK125-HQ |
|---|---|---|---|---|
| 相線式 | | | | 3 φ 4W |
| 極　　数 | | | | 4 |
| 定格使用電圧 Ue(AC, V) | | | | 200-440 |
| 定格電流 (A)<br>(基準周囲温度40℃) | | | | 15 20 30 40 50<br>60 75 100 125 ( ※ 1) |
| 高速形 | 定格感度電流 (mA) | | | 30<br>100·200·500 切換 |
| | 動作時間 (s以内) | | | 0.1 以内 |
| 時延形 | 定格感度電流 (mA) | | | (100·200·500 切換 ) |
| | 動作時間 (s) (※2) | | | (0.45·1.0·2.0 切換 ) |
| | 慣性不動作時間 (s以内) | | | (0.1·0.5·1.0) |
| 定格遮断容量<br>(kA) | JIS C 8201-2-2<br>Ann1, Ann2<br>IEC 60947-2<br>2nd. Ed.<br>(Icu/Ics) | AC | 415/440V | 50/38 |
| | | | 400V | 50/38 |
| | | | 200/230V | 100/75 |
| | | | 100V | — |

(備考) 1. 時延形の場合，定格電流20A以上で製作します。
2. 動作時間は0.45秒の場合0.15 ～ 0.45秒、1.0秒の場合0.6 ～ 1.0秒
2.0秒の場合1.2 ～ 2.0秒で動作します。

## ●過電流引はずし特性曲線

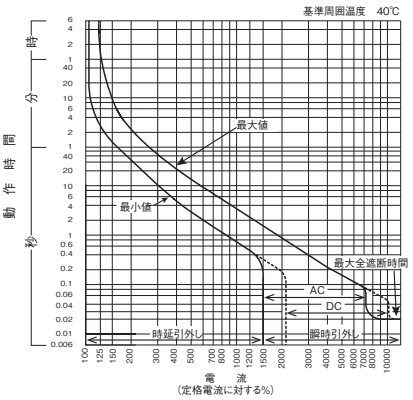


15～30A

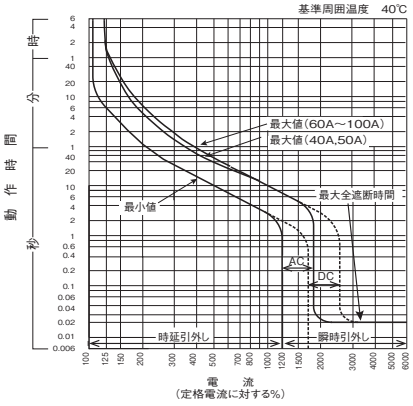


40～100A

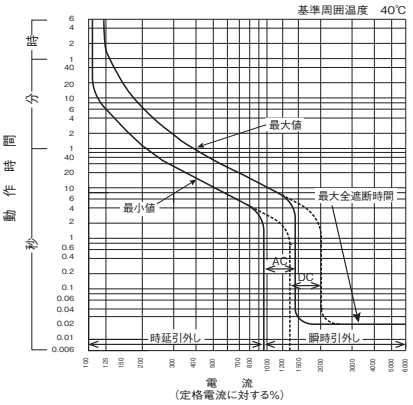


125A

## ●取付け可能な内部付属装置

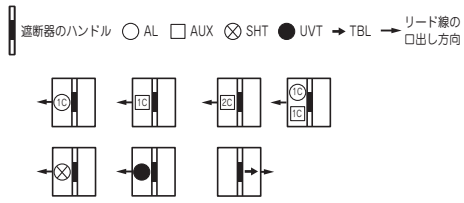


(備考) TBLは他の付属装置に関係なく取付けできます。(メーカオプション)

## ●取付け可能な外部付属装置

| 付属品名称 | | 形式 | 標準価格 |
|---|---|---|---|
| 裏面接続スタッド | BSD | ○ | ¥6,690 |
| フラッシュプレート | GKW(BSD) | ○ | ¥20,700 |
| プラグイン接続器 | PK | ○ | 見積り対応 |
| 機械的インターロック | MIW | ○ | ¥8,990 |
| 電動操作式 | MMK | ○ | 見積り対応 |
| ロックカバー | LC | ○ | ¥120 |
| ハンドルロック | HL | ○ | ¥3,580 |
| 外部操作ハンドル | レバー形 | ○ | ¥6,270 |
| | 丸形 | ○ | ¥9,070 |
| 端子カバー 表面形 | TMC | ○ | ¥1,900 |
| 端子カバー 裏面形 | BTC | ○ | ¥1,900 |

## ●温度補正曲線

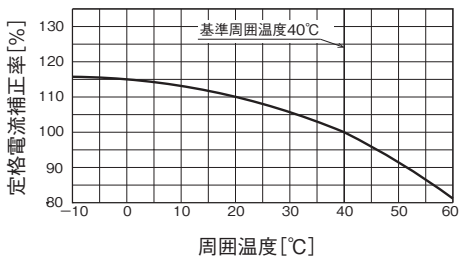


## ●漏電引はずし特性

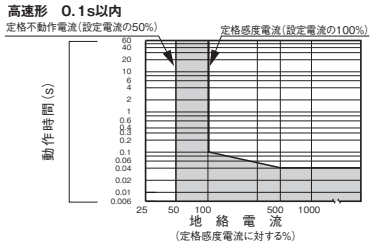


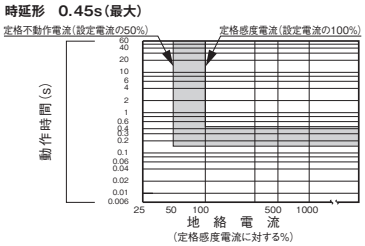


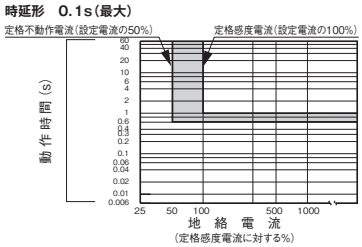


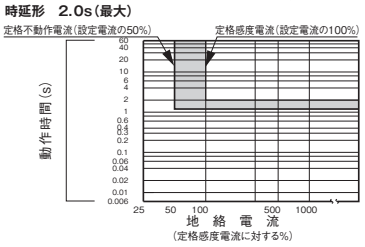

## ●外形寸法図（単位：mm）

＜表面形＞

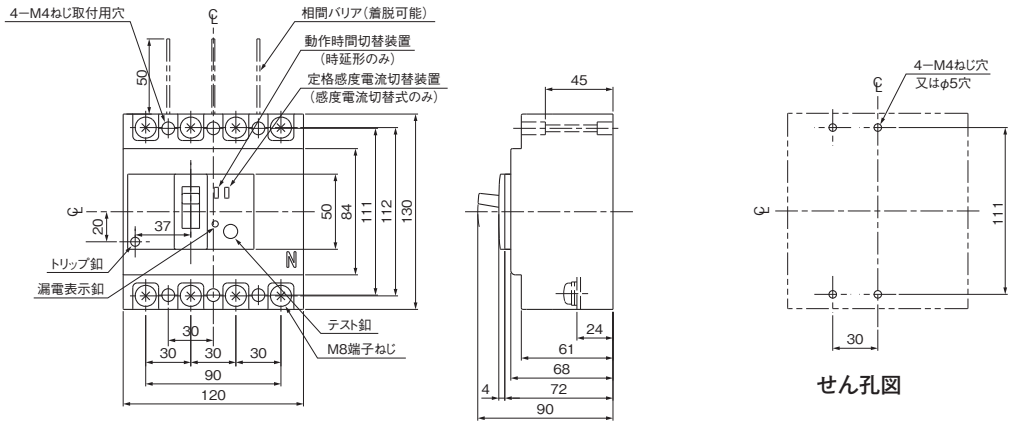


＜裏面形＞

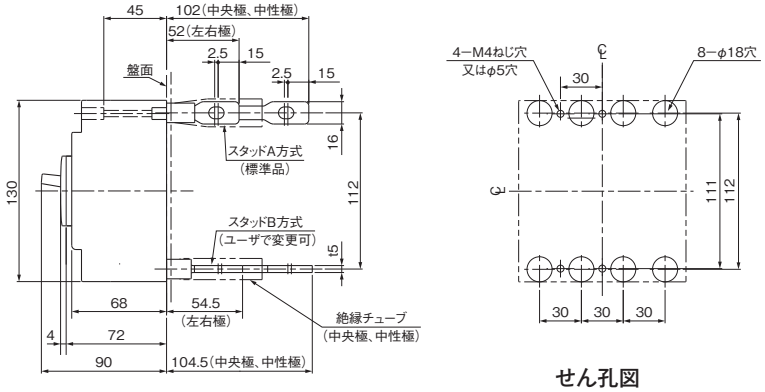


特に指定のない限り、バースタッド方式は標準（A-A）で出荷します。

＜表板せん孔図＞（表面形の場合）

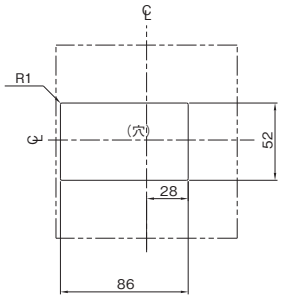


寸法は遮断器の窓枠に対して片側
1mmのすき間をもたせた場合です。

＜フラッシュプレート＞

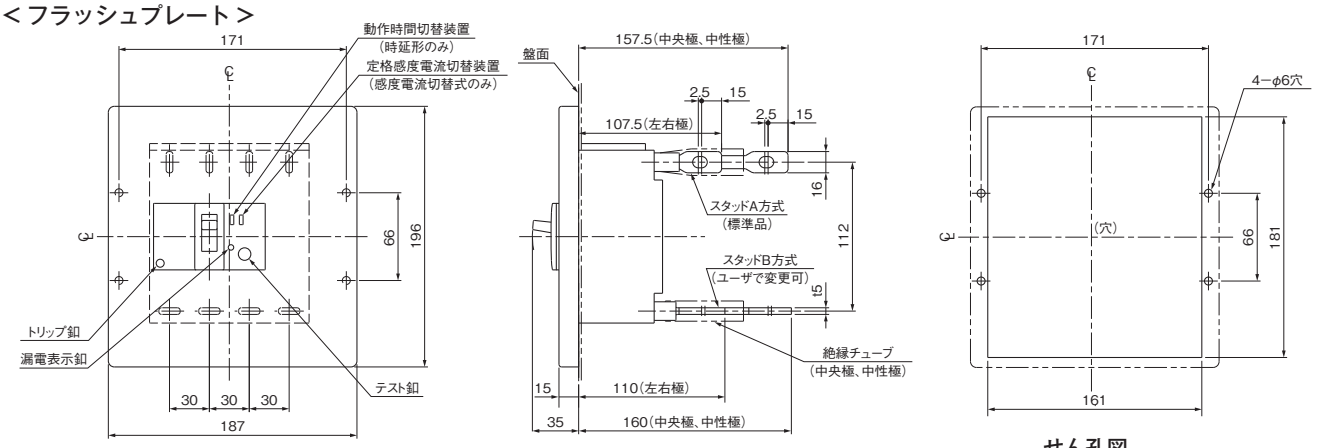


特に指定のない限り、バースタッド方式は標準（A-A）で出荷します。

## ●端子構造

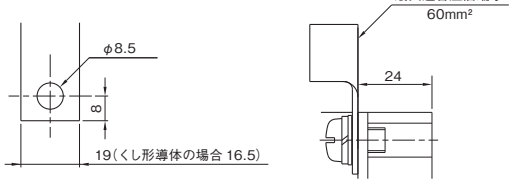


導帯加工図（導体最大 t4）　　導帯, 圧着端子接続

## ●同梱部品

| | | |
|---|---|---|
| 表面形 | 取付けねじ | M4 × 55（4 本） |
| | 配線用端子ねじ | M8 × 14（8 本） |
| | 電源側相間バリア | （3 枚） |
| 裏面形 | 取付けねじ | M4 × 55（4 本） |
| | 配線用端子ねじ | M8 × 25（8 本） |

# EXK225



| 形　　式 | | | | EXK225 |
|---|---|---|---|---|
| 相 線 式 | | | | 3φ3W<br>1φ3W<br>1φ2W |
| 極　　数 | | | | 3 |
| 定格使用電圧 Ue(AC, V) | | | | 200-440 (100-200) |
| 定格電流 (A)<br>(基準周囲温度40℃) | | | | 125 150 175 200 225 |
| 高速形 | 定格感度電流 (mA) | | | 30<br>100·200·500 切換 |
| | 動作時間 (s) | | | 0.1以内 |
| 時延形 | 定格感度電流 (mA) | | | (100・200・500切換) |
| | 動作時間 (s以内) | | | (0.3·0.6·1.2切換) |
| | 慣性不動作時間 (s以上) | | | (0.1·0.2·0.5) |
| 定格遮断容量 (kA) | JIS C 8201-2-2 Ann2 (Icu/Ics) | AC | 415/440V | 15/8 |
| | | | 400V | 15/8 |
| | | | 200/240V | 35/18 |
| | | | 100V | — |

(備考)　(　)内の仕様はご要求により製作します。

## ●取付け可能な内部付属装置

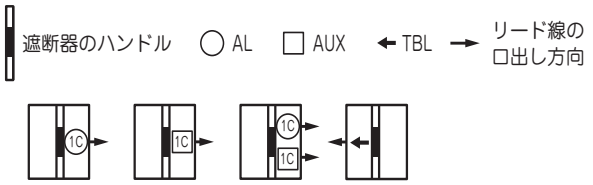


(備考)　TBLは他の付属装置に関係なく取付けできます。(メーカオプション)

### ■カセット形式

カセットは単品販売可能です。下記形式をご用命ください。

| | |
|---|---|
| AL | 21AC-AL |
| AUX | 21AC-AUX |
| AL+AUX | 21AC-AL-AUX |

(備考)　1. 単品販売は, リード線引出しとなります。
2. 外部端子台が必要な場合は、端子台 (TBA) 付にてメーカオプションとなります。

## ●取付け可能な外部付属装置

| 付属品名称 | | | | 形式 | 標準価格<br>(税別) |
|---|---|---|---|---|---|
| 裏面接続スタッド | | BSD | | ○ | ¥8,630 |
| フラッシュプレート | | GKW(BSD) | | ○ | ¥19,800 |
| 機械的インターロック | | MIW | | MIW-4L | ¥5,980 |
| ロックカバー | | LC | | LC-2F | ¥120 |
| ハンドルロック | | HL | | HL-2F | ¥3,580 |
| 外部操作装置 | | レバー形 | | HA-209 | ¥6,270 |
| | | 丸形 | | HM-S23 | ¥9,070 |
| 端子カバー | 表面形 | TMC | 標準 | TMC-4J | ¥2,230 |
| | | | ショート | TMC-4JS | ¥2,230 |
| | 裏面形 | BTC | | BTC-4J | ¥2,230 |

## ●過電流引はずし特性曲線

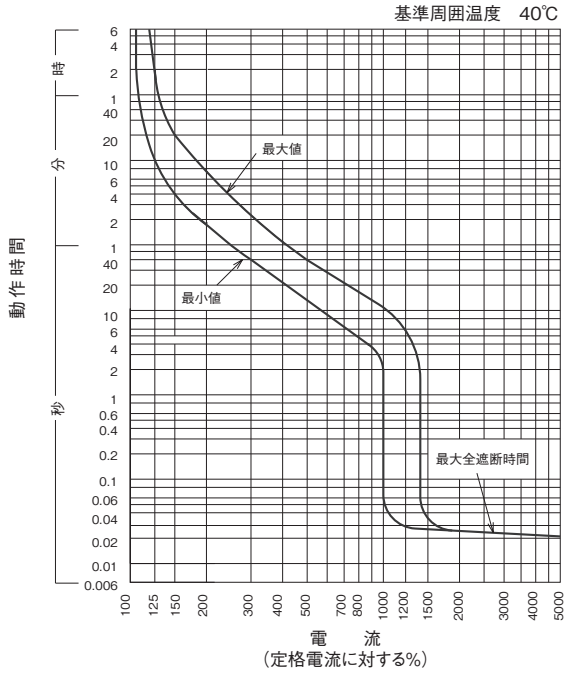


## ●漏電引はずし特性

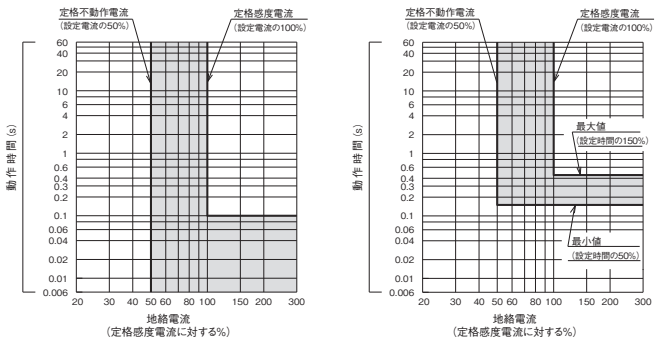


高速形　　時延形
(0.3s 設定の場合)

## ●温度補正曲線

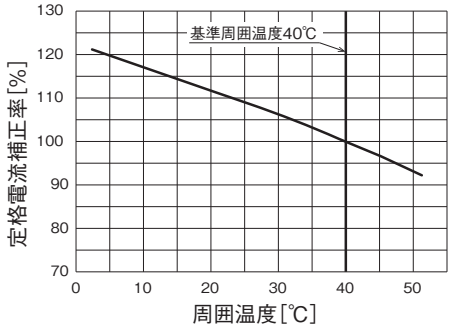

## ●外形寸法図（単位：mm）

＜表面形＞

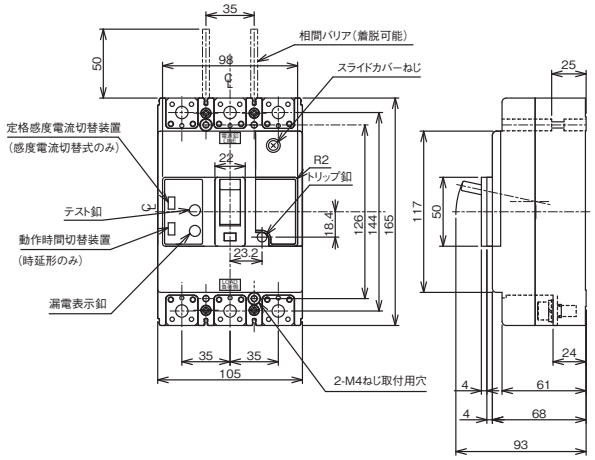


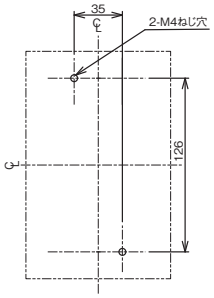


せん孔図

＜裏面形＞

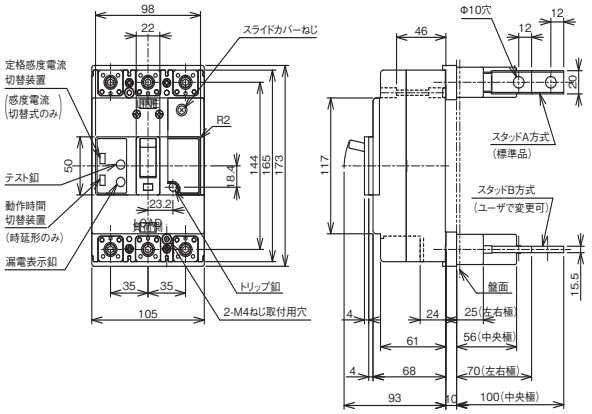


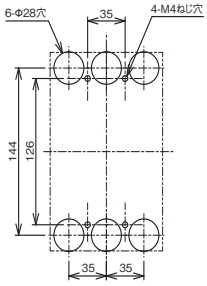


せん孔図

特に指定のない限り、バースタッド方式は標準（A-A）で出荷します。

＜表板せん孔図＞（表面形の場合）

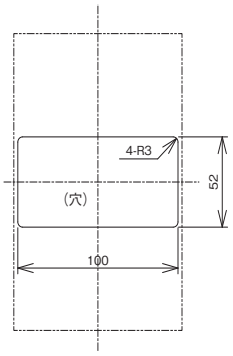


（表板の高さは遮断器の底面より68mmの場合）
寸法は遮断器の窓枠に対して片側1mmの隙間をもたせた場合です。

＜フラッシュプレート＞(GKW)

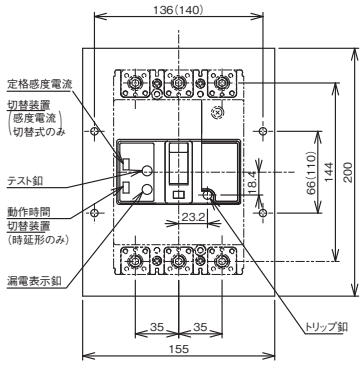


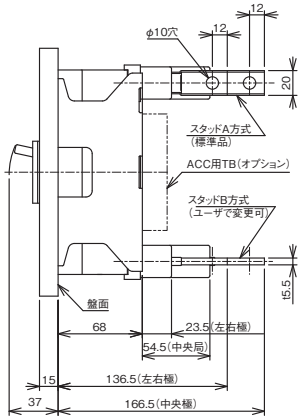


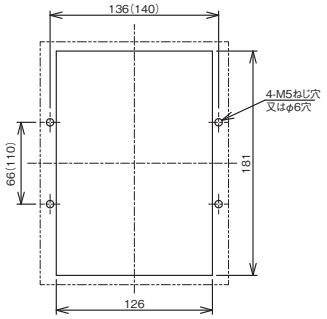


（ ）内取付寸法110×140でも取付けできます。

せん孔図

特に指定のない限り、バースタッド方式は標準（A-A）で出荷します。

## ●端子構造

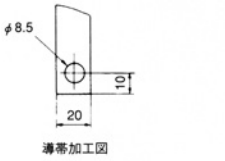


導帯加工図

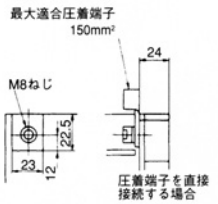


圧着端子を直接
接続する場合

## ●同梱部品

| | | |
|---|---|---|
| 表面形 | 取付けねじ | M4 × 40（2 本） |
| | 配線用ボルト | M8 × 18（6 本） |
| | 電源側相間バリア | （2 枚） |
| 裏面形 | 取付けねじ | M4 × 45（4 本） |
| | 配線用ボルト | M8 × 25（6 本） |

# RXK250-S
# RXK250-H



| 形　　式 | | | | RXK250-S | RXK250-H |
|---|---|---|---|---|---|
| 相線式 | | | | 3φ3W<br>1φ3W<br>1φ2W | 3φ3W<br>1φ3W<br>1φ2W |
| 極　　数 | | | | 3 | 3 |
| 定格使用電圧 Ue(AC, V) | | | | 200-440 | 200-440 |
| 定格電流(A)<br>(基準周囲温度40℃) | | | | 125 150 175<br>200 225 250 | 125 150 175<br>200 225 250 |
| 高速形 | 定格感度電流(mA) | | | 30<br>100・200・500切換 | 30<br>100・200・500切換 |
| | 動作時間(s) | | | 0.1以内 | 0.1以内 |
| 時延形 | 定格感度電流(mA) | | | (100・200・500切換) | (100・200・500切換) |
| | 動作時間(s以内) | | | (0.3・0.6・1.2切換) | (0.3・0.6・1.2切換) |
| | 慣性不動作時間(s以上) | | | (0.1・0.2・0.5) | (0.1・0.2・0.5) |
| 定格遮断容量(kA) | JIS C 8201-2-2 Ann2 (Icu/Ics) | AC | 440V | 30/15 | 50/13 |
| | | | 415V | 30/15 | 50/13 |
| | | | 400V | 30/15 | 50/13 |
| | | | 240V | 50/25 | 100/25 |
| | | | 200V | 50/25 | 100/25 |
| | | | 100V | — | — |

(備考)　(　)内の仕様はご要求により製作します。

## ●取付け可能な内部付属装置

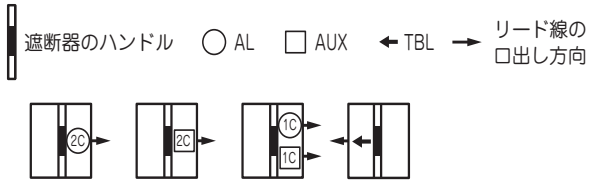


(備考)　TBLは他の付属装置に関係なく取付けできます。(メーカオプション)

### ■カセット形式

カセットは単品販売可能です。下記形式をご用命ください。

| | |
|---|---|
| AL | 22AC-AL |
| AUX | 22AC-AUX |
| AL+AUX | 22AC-AL-AUX |

(備考)　1. 2Cと表示あるものは、1Cも取付け可能です。
2. TBLは他の付属装置に関係なく取付けできます。(メーカオプション)

## ●取付け可能な外部付属装置

| 付属品名称 | | | | 形式 | 標準価格(税別) |
|---|---|---|---|---|---|
| 裏面接続スタッド | | BSD | | ○ | ¥8,630 |
| フラッシュプレート | | GKW(BSD) | | ○ | ¥20,700 |
| 機械的インターロック | | MIW | | MIW-4M | ¥5,980 |
| ロックカバー | | LC | | LC-4J | ¥120 |
| ハンドルロック | | HL | | HL-4J | ¥3,580 |
| 外部操作装置 | | レバー形 | | HA-210 | ¥6,270 |
| | | 丸形 | | HM-S25 | ¥9,070 |
| 端子カバー | 表面形 | TMC | 標準 | TMC-4J | ¥2,230 |
| | | | ショート | TMC-4JS | ¥2,230 |
| | 裏面形 | BTC | | BTC-4J | ¥2,230 |

## ●過電流引はずし特性曲線

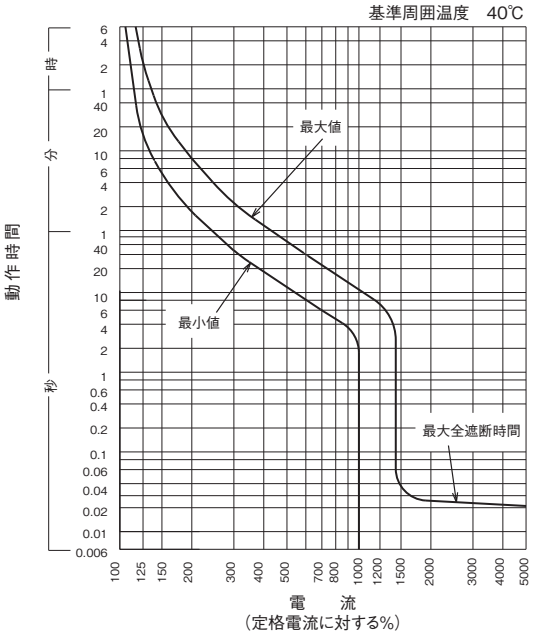


## ●漏電引はずし特性

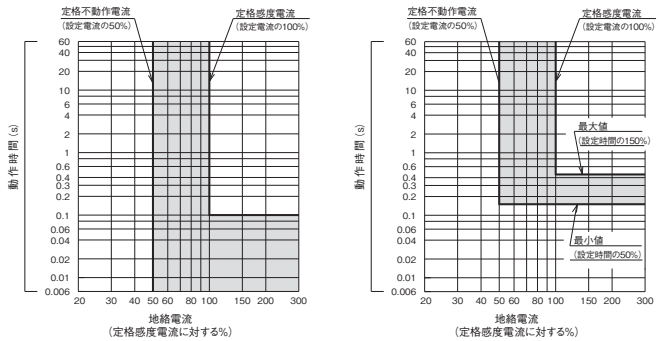


高速形　　時延形
(0.3s 設定の場合)

## ●温度補正曲線

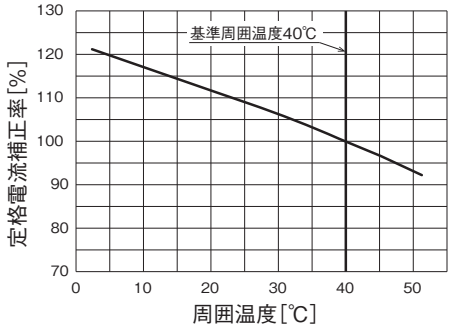

## ●外形寸法図（単位：mm）

＜表面形＞

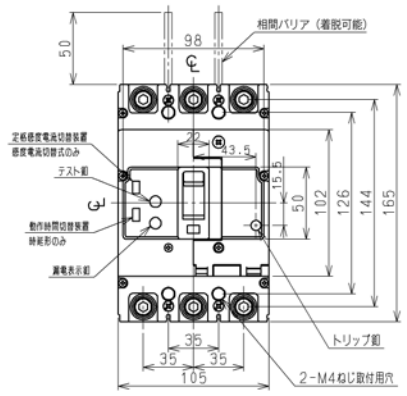


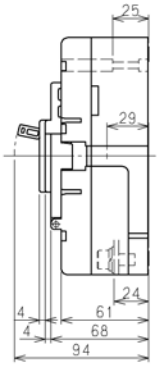


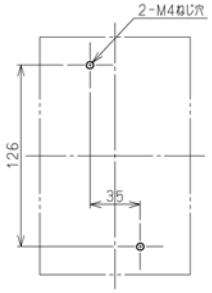


せん孔図

＜裏面形＞

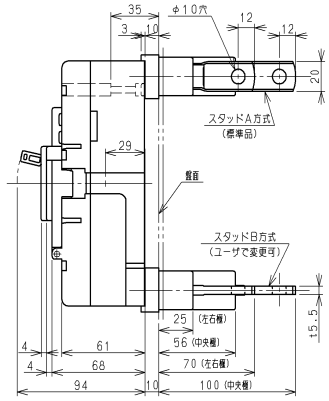


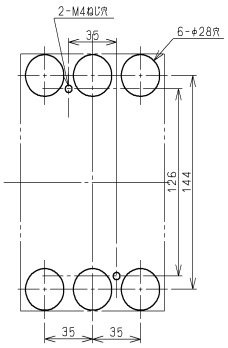


せん孔図

特に指定のない限り、バースタッド方式は標準（A-A）で出荷します。

＜表板せん孔図＞（表面形の場合）

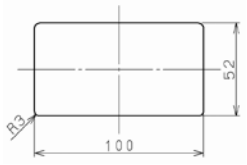


（表板の高さは盤面より68mmの場合）

寸法は遮断器の窓枠に対して片側1mmのすき間をもたせた場合です。

＜フラッシュプレート＞（GKW）

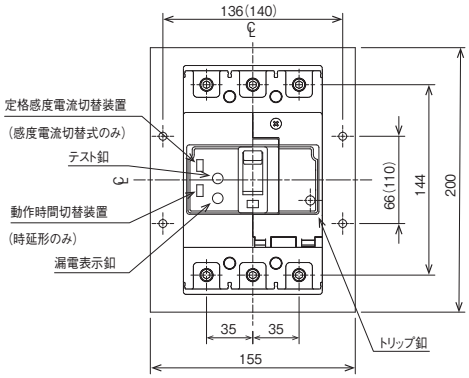


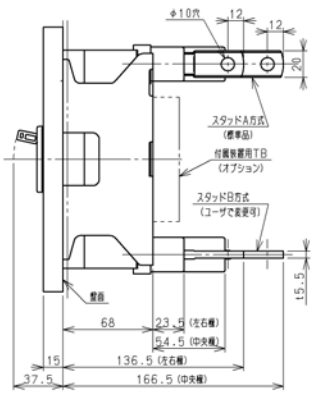


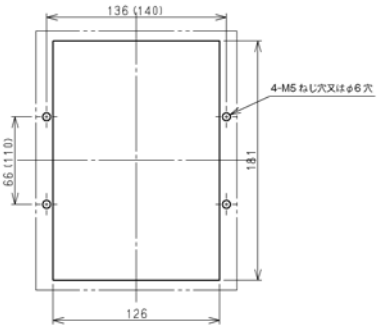


（　）内取付寸法110×140でも取付けできます。

せん孔図

特に指定のない限り、バースタッド方式は標準（A-A）で出荷します。

## ●端子構造

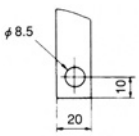


導帯加工図

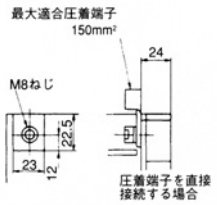


## ●同梱部品

| | | |
|---|---|---|
| 表面形 | 取付けねじ | M4 × 40（2本） |
| | 配線用ボルト | M8 × 18（6本） |
| | 電源側相間バリア | （2枚） |
| 裏面形 | 取付けねじ | M4 × 45（4本） |
| | 配線用ボルト | M8 × 25（6本） |

# RXK250-HQ



| 形　　式 | | | | RXK250-HQ |
|---|---|---|---|---|
| 相線式 | | | | 3φ4W |
| 極　　数 | | | | 4 |
| 定格使用電圧 Ue(AC, V) | | | | 200-440 |
| 定格電流 (A)<br>(基準周囲温度40℃) | | | | 125 150 175 200 225 250 |
| 高速形 | 定格感度電流 (mA) | | | 30<br>100·200·500 切換 |
| | 動作時間 (s以内) | | | 0.1 以内 |
| 時延形 | 定格感度電流 (mA) | | | (100·200·500 切換 ) |
| | 動作時間 (s) (※1) | | | (0.45·1.0·2.0 切換 ) |
| | 慣性不動作時間 (s以内) | | | (0.1·0.5·1.0) |
| 定格遮断容量<br>(kA) | JIS C 8201-2-2<br>Ann1, Ann2<br>IEC 60947-2<br>2nd. Ed.<br>(Icu/Ics) | AC | 440V | 65/65 |
| | | | 415V | 70/70 |
| | | | 400V | 75/75 |
| | | | 200/230V | 100/100 |
| | | | 100V | — |

(備考)　1. 動作時間は0.45秒の場合0.15 ～ 0.45秒、1.0秒の場合0.6 ～ 1.0秒
2.0秒の場合1.2 ～ 2.0秒で動作します。

## ●取付け可能な内部付属装置

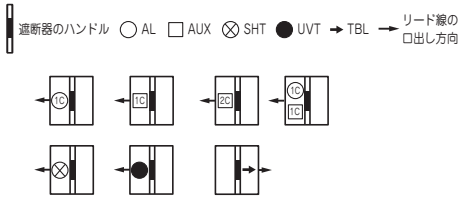


(備考)　TBLは他の付属装置に関係なく取付けできます。(メーカオプション)

## ●取付け可能な外部付属装置

| 付属品名称 | | 形式 | 標準価格 |
|---|---|---|---|
| 裏面接続スタッド | BSD | ○ | ¥11,400 |
| フラッシュプレート | GKW(BSD) | ○ | ¥29,700 |
| プラグイン接続器 | PK | ○ | 見積り対応 |
| 機械的インターロック | MIW | ○ | ¥12,200 |
| 電動操作式 | MMK | ○ | 見積り対応 |
| ロックカバー | LC | ○ | ¥1,150 |
| ハンドルロック | HL | ○ | ¥3,580 |
| 外部操作ハンドル | レバー形 | ○ | ¥6,270 |
| | 丸形 | ○ | ¥9,070 |
| 端子カバー 表面形 | TMC | ○ | ¥3,350 |
| 端子カバー 裏面形 | BTC | ○ | ¥2,230 |

## ●過電流引はずし特性曲線

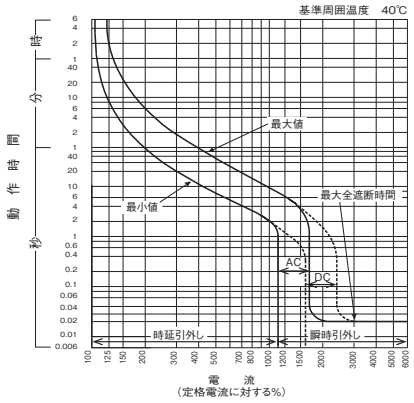


125 ～ 225A

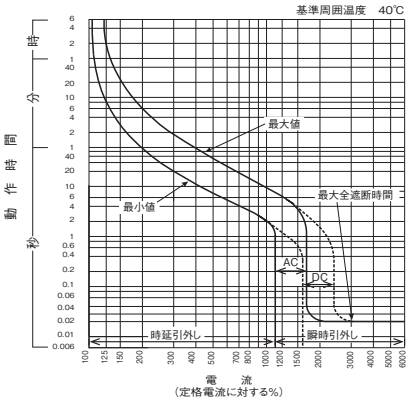


250A

## ●温度補正曲線

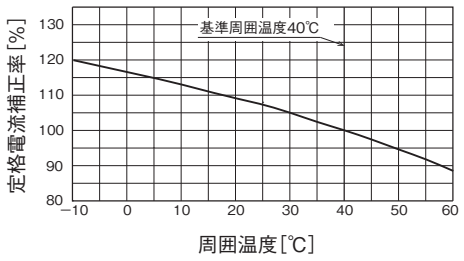


## ●漏電引はずし特性

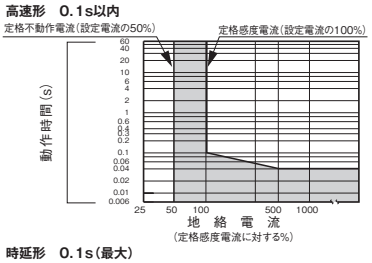


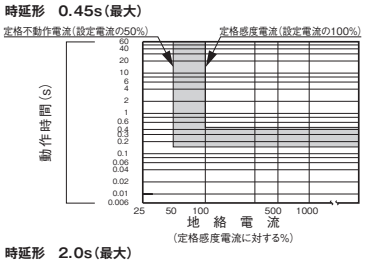


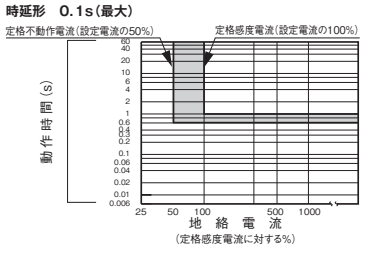


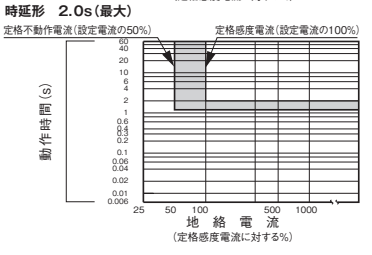

## ●外形寸法図（単位：mm）

＜表面形＞

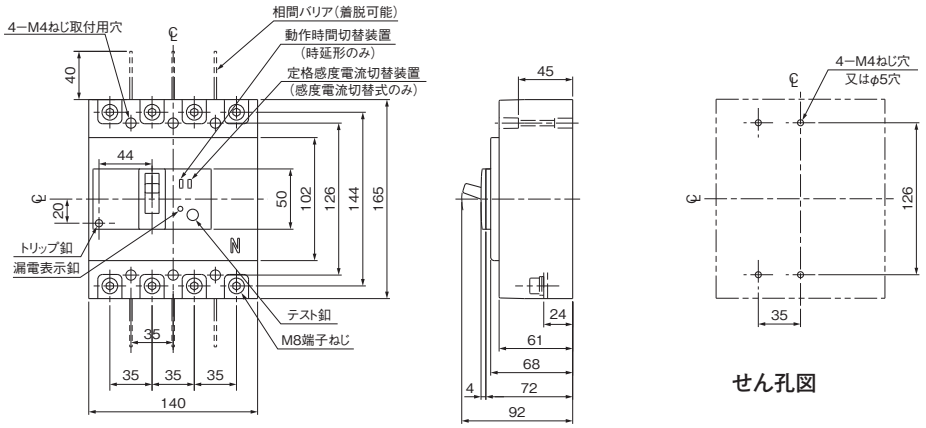


せん孔図

＜裏面形＞

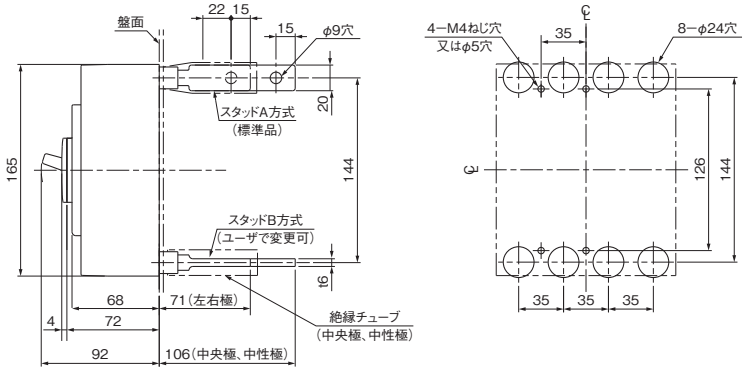


せん孔図

特に指定のない限り、バースタッド方式は標準（A-A）で出荷します。

＜表板せん孔図＞（表面形の場合）

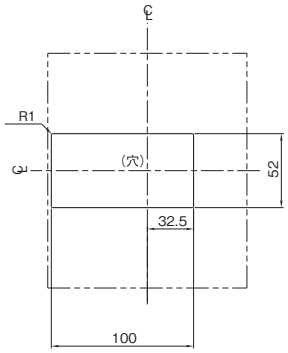


（表板の高さは盤面より68mm の場合）

寸法は遮断器の窓枠に対して片側1mmのすき間をもたせた場合です。

＜フラッシュプレート＞

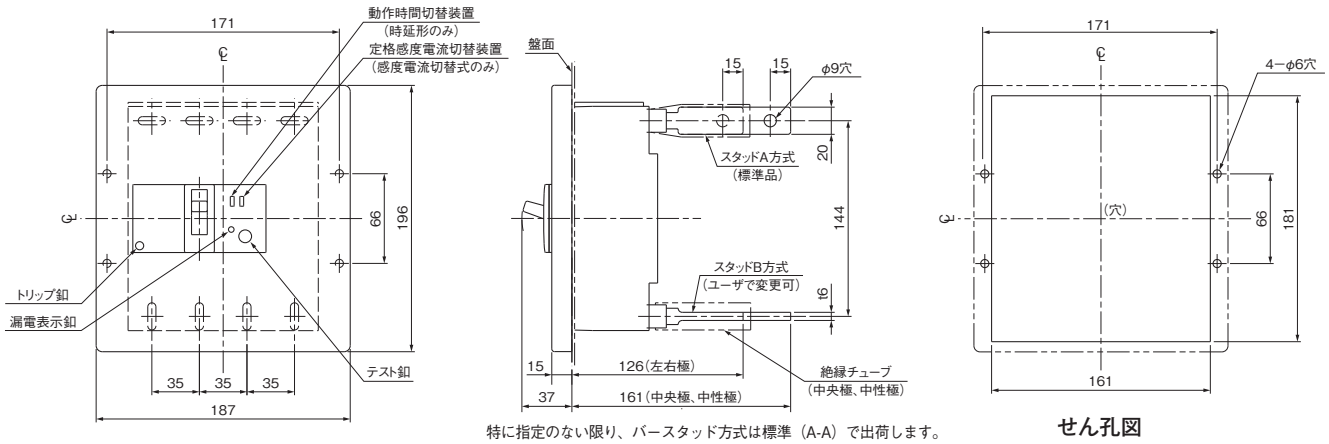


特に指定のない限り、バースタッド方式は標準（A-A）で出荷します。

せん孔図

## ●端子構造

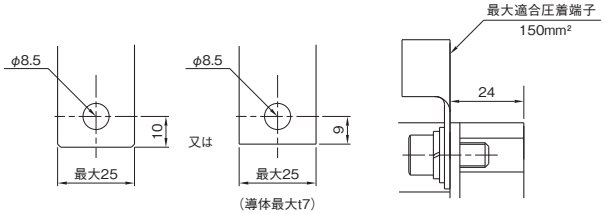


導帯加工図　　導帯,圧着端子接続

## ●同梱部品

| | | |
|---|---|---|
| 表面形 | 取付けねじ | M4 × 55（4 本） |
| | 配線用端子ねじ | M8 × 16（8 本） |
| | 電源側相間バリア | （6 枚） |
| 裏面形 | 取付けねじ | M4 × 55（4 本） |
| | 配線用端子ねじ | M8 × 25（8 本） |

# EX400
# RX400



| 形　　式 | | | | EX400 | RX400 |
|---|---|---|---|---|---|
| 相線式 | | | | 3φ3W<br>1φ3W<br>1φ2W | 3φ3W<br>1φ3W<br>1φ2W |
| 極　　数 | | | | 3 | 3 |
| 定格使用電圧 Ue(AC, V) | | | | 200-440(100-200) | 200-440(100-200) |
| 定格電流(A)<br>(基準周囲温度40℃) | | | | (250) 300 (350) 400 | (250) 300 (350) 400 |
| 高速形 | 定格感度電流(mA) | | | (30) 100·200·500切換 | (30) 100·200·500切換 |
| | 動作時間(s) | | | 0.1以内 | 0.1以内 |
| 時延形 | 定格感度電流(mA) | | | (100・200・500切換) | (100・200・500切換) |
| | 動作時間(s以内) | | | (0.3·0.6·1.2切換) | (0.3·0.6·1.2切換) |
| | 慣性不動作時間(s以上) | | | (0.1·0.2·0.5) | (0.1·0.2·0.5) |
| 定格遮断容量(kA) | JIS C 8201-2-2 Ann2 (Icu/Ics) | AC | 415/440V | 36/18 | 50/50 |
| | | | 400V | 36/18 | 50/50 |
| | | | 200/240V | 50/25 | 100/100 |
| | | | 100V | — | — |

(備考)　(　)内定格電流・仕様はご要求により製作します。

## ●取付け可能な内部付属装置

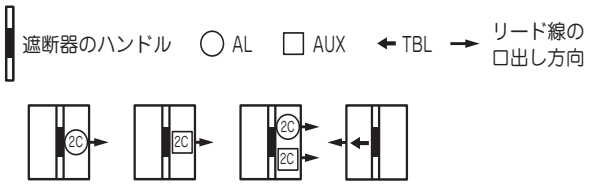


(備考)　1. 2Cと表示あるものは、1Cも取付け可能です。
2. TBLは他の付属装置に関係なく取付けできます。(メーカオプション)
3. AL+AUXで3C以上の場合は、リード線引出し式のみ製作可能です。

## ●取付け可能な外部付属装置

| 付属品名称 | | 形式 | 標準価格(税別) |
|---|---|---|---|
| 裏面接続スタッド | BSD | ○ | ¥15,500 |
| フラッシュプレート | GKW (BSD) | ○ | ¥58,900 |
| 機械的インターロック | MIW | ○ | ¥12,200 |
| ロックカバー | LC | — | — |
| ハンドルロック | HL | HL-5 | ¥8,920 |
| 外部操作装置 | レバー形 | HA-405 | ¥9,790 |
| | 丸形 | — | — |
| 端子カバー 表面形 | TMC | TMC-5C | ¥4,690 |
| 端子カバー 裏面形 | BTC | BTC-5B | ¥4,690 |

## ●過電流引はずし特性曲線

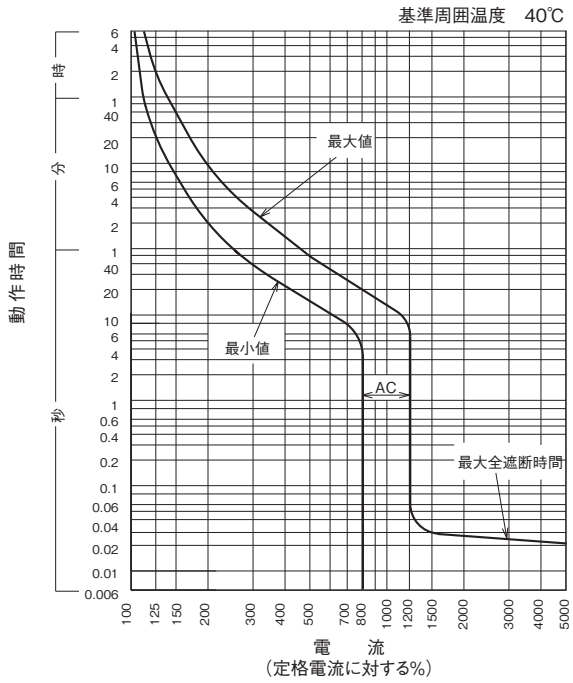


## ●漏電引はずし特性

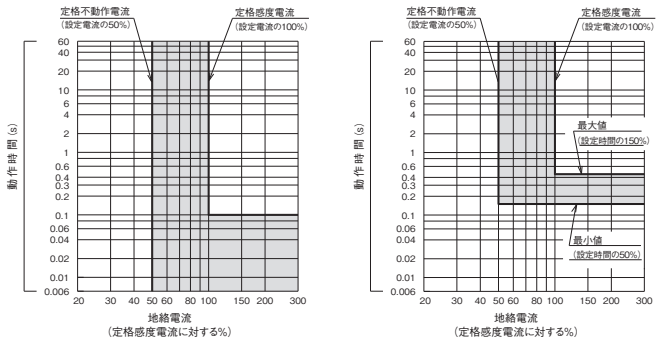


高速形　　時延形
(0.3s 設定の場合)

## ●温度補正曲線

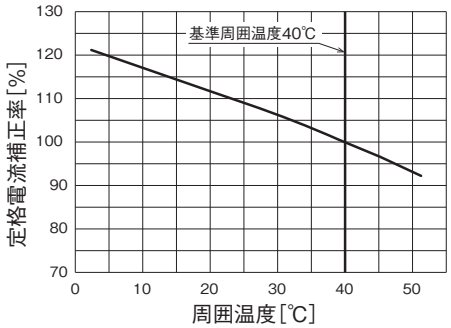

## ●外形寸法図（単位：mm）

### ＜表面形＞

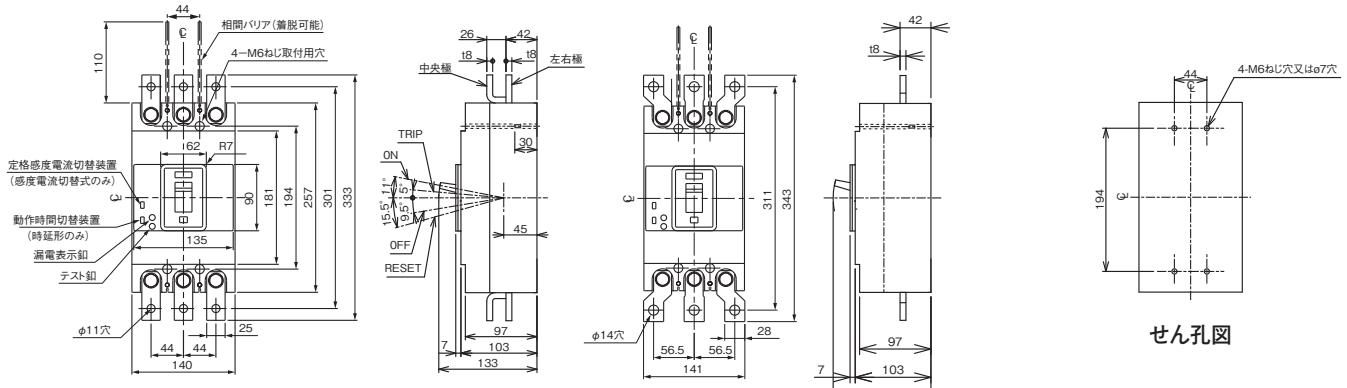


標準品　　Wターミナル（WTMNとご指定ください）　　せん孔図

### ＜裏面形＞

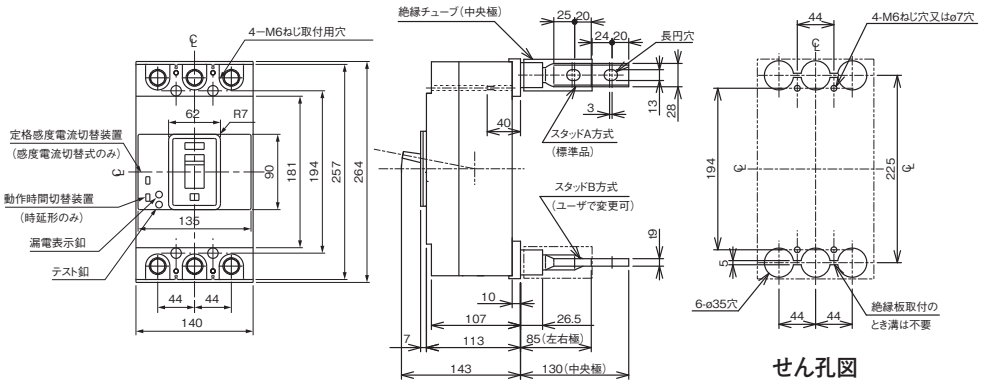


せん孔図

特に指定のない限り、バースタッド方式は標準(A-A)で出荷します。

### ＜表板せん孔図＞（表面形の場合）

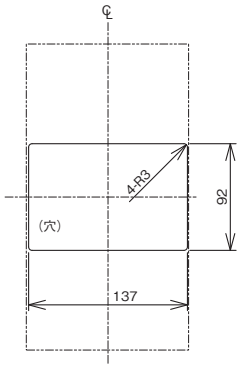


（表板の高さは遮断器の底面より103mmの場合）
寸法は遮断器の窓枠に対して片側1mmの隙間をもたせた場合です。

### ＜フラッシュプレート＞（GKW）

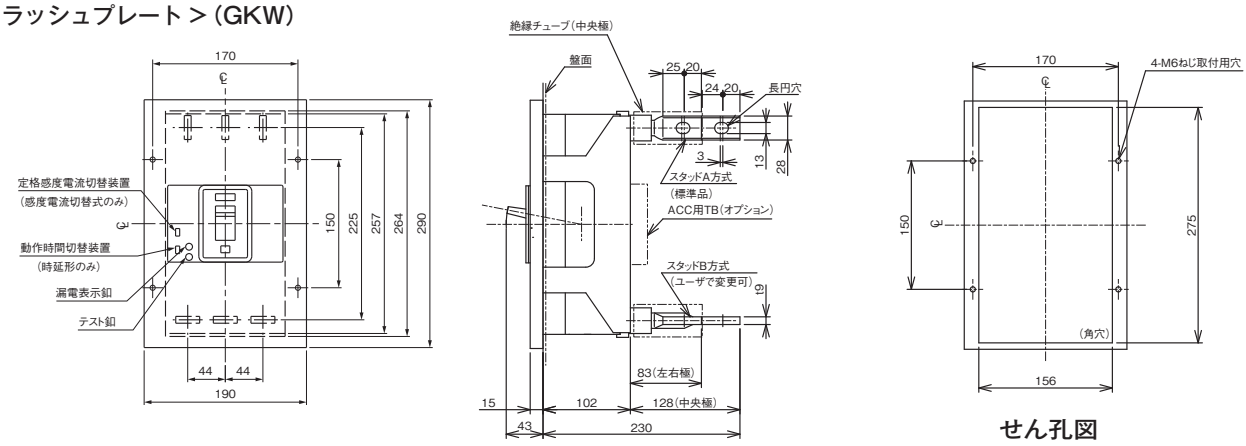


せん孔図

特に指定のない限り、バースタッド方式は標準(A-A)で出荷します。

## ●端子構造

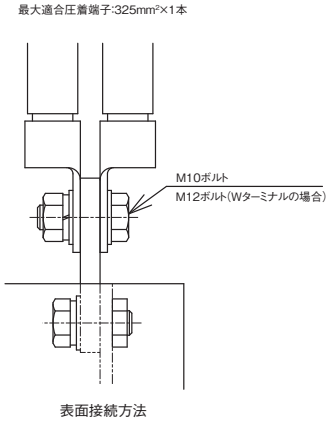


表面接続方法

（圧着端子100mm²×2本の場合）

## ●同梱部品

| | | |
|---|---|---|
| 表面形 | 取付けねじ | M6 × 45（4本） |
| | 配線用ボルト | 標準品の場合：M10 × 30（6本）<br>Wターミナルの場合：M12 × 35（6本） |
| | 電源側相間バリア | （2枚） |
| 裏面形 | 取付けねじ | M6 × 60（4本） |
| | 配線用ボルト | M12 × 35（6本） |

# EX400B
# RX400B



| 形　　式 | | | | EX400B | RX400B |
|---|---|---|---|---|---|
| 相 線 式 | | | | 3φ3W / 1φ3W / 1φ2W | 3φ3W / 1φ3W / 1φ2W |
| 極　　数 | | | | 3 | 3 |
| 定格使用電圧 Ue (AC, V) | | | | 200-440 (100-200) | 200-440 (100-200) |
| 定格電流 (A)<br>(基準周囲温度40℃) | | | | 200 / 225 / 250 / 300 / 350 / 400可調整 | 200 / 225 / 250 / 300 / 350 / 400可調整 |
| 短限時検出電流可調整範囲<br>(定格電流に対する%) | | | | 1000 固定 | 1000 固定 |
| 高速形 | 定格感度電流 (mA) | | | (30)　100·200·500切換 | (30)　100·200·500切換 |
| | 動作時間 (s) | | | 0.1以内 | 0.1以内 |
| 時延形 | 定格感度電流 (mA) | | | (100・200・500切換) | (100・200・500切換) |
| | 動作時間 (s以内) | | | (0.3·0.6·1.2切換) | (0.3·0.6·1.2切換) |
| | 慣性不動作時間 (s以上) | | | (0.1·0.2·0.5) | (0.1·0.2·0.5) |
| 定格遮断容量 (kA) | JIS C 8201-2-2 Ann2 (Icu/Ics) | AC | 415/440V | 36/18 | 50/50 |
| | | | 400V | 36/18 | 50/50 |
| | | | 200/240V | 50/25 | 100/100 |
| | | | 100V | — | — |

(備考)　(　)内の仕様はご要求により製作します。

## ●取付け可能な内部付属装置

遮断器のハンドル　AL　AUX　TBL　リード線の口出し方向

カセット式A
内部端子台付
リード線不付

カセット式B
リード線引だし(内部端子台不付)
外部端子台(TBA)の組合せとなります。




(備考)　TBLは他の付属装置に関係なく取付けできます。(メーカオプション)

| 接点 / 接続 リード線径 | AL, AUX の合計 2C 以下 (例 AL-1C AUX-1C) | AL, AUX の合計 3C 以上 (例 AL-1C AUX-2C) |
|---|---|---|
| 1.25mm$^2$ 以下 | カセット式(内部端子台付)(※1), 外部端子台(TBA) | カセット式(リード線引出し) |
| 1.25mm$^2$ 超過 | リード線引出し, 外部端子台(TBA) | |

(注意)(※1)リード線はお客様でご用意ください。

### ■カセット形式

カセットは単品販売可能です。下記形式をご用命ください。

| | | | |
|---|---|---|---|
| AL | 40AC-AL | 40AC-AL2 | |
| AUX | 40AC-AUX | 40AC-AUX2 | |
| AL+AUX | 40AC-AL-AUX | 40AC-AL-AUX2 | 40AC-AL2-AUX2 |

(備考)　1. 2Cと表示のあるものは1Cも取付け可能です。
2. AL, AUXはカセット式(内部端子台付)が標準です。
3. AL-(1C)2C+AUX-2Cはカセット式ですがリード線引出しとなります。(内部端子台不付)
外部端子台が必要な場合は、端子台(TBA)付にてメーカオプションとなります。
(TBAは2Cまでです)

## ●取付け可能な外部付属装置

| 付属品名称 | | 形式 | | 標準価格 (税別) |
|---|---|---|---|---|
| 裏面接続スタッド | | BSD | ○ | ¥15,500 |
| フラッシュプレート | | GKW (BSD) | ○ | ¥58,900 |
| 機械的インターロック | | MIW | MIW-5F | ¥8,140 |
| ロックカバー | | LC | — | — |
| ハンドルロック | | HL | HL-5 | ¥8,920 |
| 外部操作装置 | | レバー形 | — | — |
| | | 丸形 | — | — |
| 端子カバー | 表面形 | TMC | TMC-5C | ¥4,690 |
| | 裏面形 | BTC | BTC-5B | ¥4,690 |

## ●過電流引はずし特性曲線

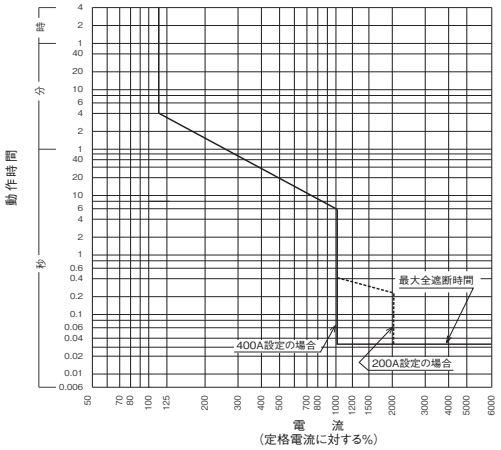


1) 定格設定電流値　:200A、225A、250A、300A、350A、400A可調整
2) 短限時設定電流値　:設定定格電流の10倍固定(誤差範囲±15%以内)
3) 瞬時設定電流値　:4000A固定(誤差範囲±20%以内)
4) 動作時間　:上図による(誤差範囲±33%以内)

## ●漏電引はずし特性

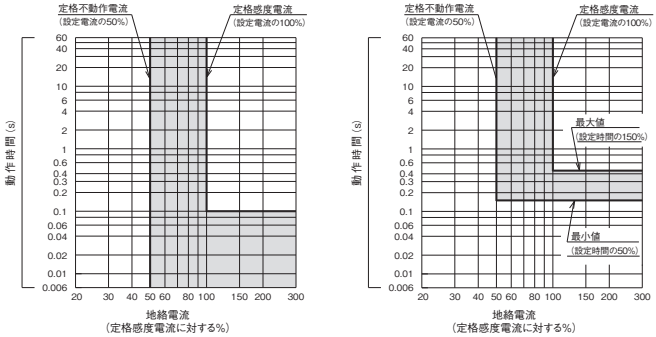


高速形　　時延形
(0.3s 設定の場合)

## ●温度補正曲線

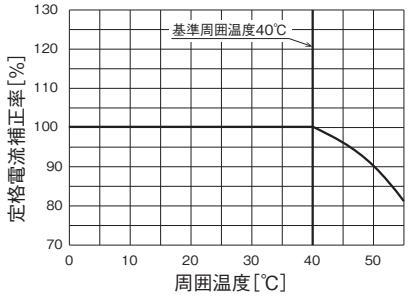

## ●外形寸法図（単位：mm）

＜表面形＞

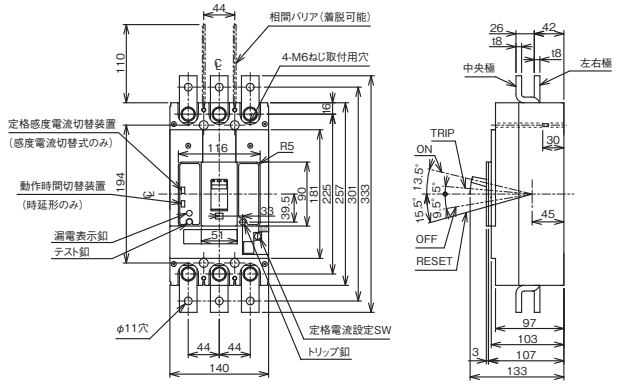


標準品

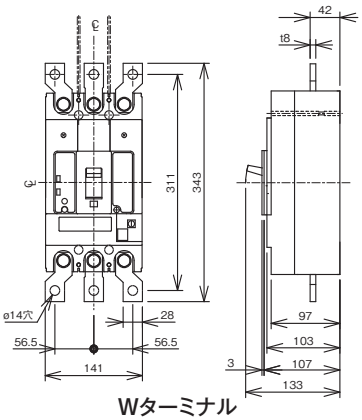

Wターミナル
（WTMNとご指定ください）

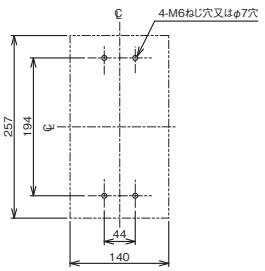


せん孔図

＜裏面形＞

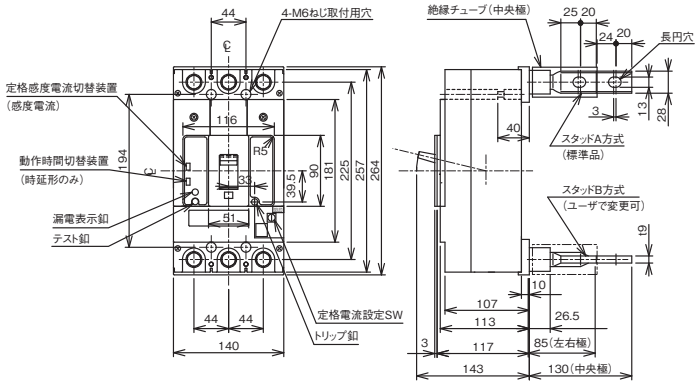


特に指定のない限り、バースタッド方式は標準(A-A)で出荷します。

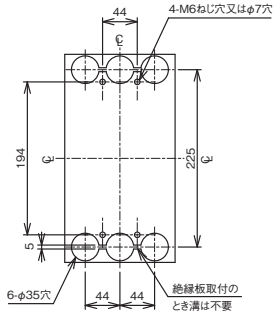


せん孔図

＜表板せん孔図＞（表面形の場合）

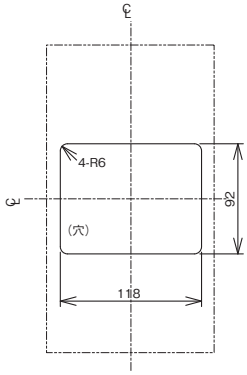


（表板の高さは遮断器の底面より103mmの場合）
寸法は遮断器の窓枠に対して片側1mmのすき間をもたせた場合です。

＜フラッシュプレート＞（GKW）

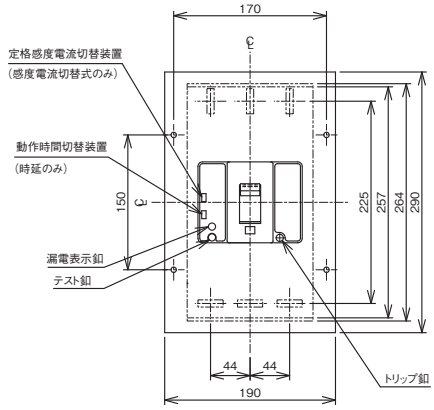


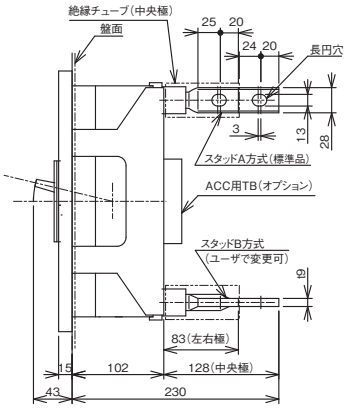


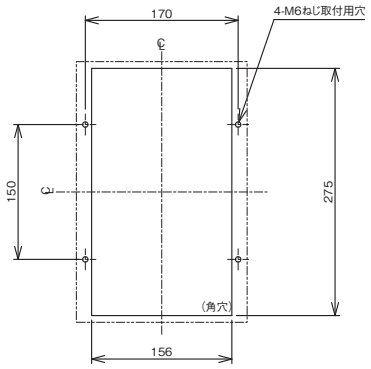


せん孔図

特に指定のない限り、バースタッド方式は標準(A-A)で出荷します。

## ●端子構造

最大適合圧着端子:325mm²×1本

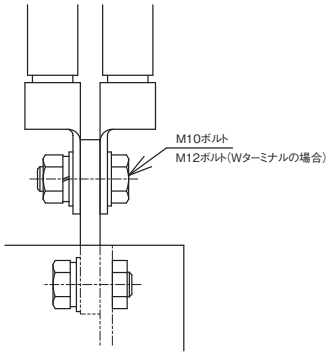


表面接続方法

（圧着端子100mm²×2本の場合）

## ●同梱部品

| | | |
|---|---|---|
| 表面形 | 取付けねじ | M6 × 45（4本） |
| | 配線用ボルト | 標準品の場合：M10 × 30（6本）<br>Wターミナルの場合：M12 × 35（6本） |
| | 電源側相間バリア | （2枚） |
| 裏面形 | 取付けねじ | M6 × 60（4本） |
| | 配線用ボルト | M12 × 35（6本） |

# RXE400-HQ



| 形　　式 | | | | RXE400-HQ |
|---|---|---|---|---|
| 相 線 式 | | | | 3 φ 4W |
| 極　　数 | | | | 4 |
| 定格使用電圧 Ue（AC, V） | | | | 100-440（※ 1） |
| 定格電流（A）<br>（基準周囲温度40℃） | | | | 200 / 225 / 250 / 300 / 350 / 400 可調整 |
| 高速形 | 定格感度電流（mA） | | | 30<br>100･200･500 切換 |
| | 動作時間（s以内） | | | 0.1 以内 |
| 時延形 | 定格感度電流（mA） | | | (100･200･500 切換 ) |
| | 動作時間（s）（※1） | | | (0.45･1.0･2.0 切換 ) |
| | 慣性不動作時間(s以内) | | | (0.1･0.5･1.0) |
| 定格遮断容量（kA） | JIS C 8201-2-2<br>Ann1, Ann2<br>IEC 60947-2<br>2nd. Ed.<br>(Icu/Ics) | AC | 440V | 65/65 |
| | | | 415V | 70/70 |
| | | | 400V | 70/70 |
| | | | 200/230V | 100/100 |
| | | | 100V | 100/100 |

（備考） 1. 時延形は200-440Vとなります。
2. 動作時間は0.45秒の場合0.15 ～ 0.45秒、1.0秒の場合0.6 ～ 1.0秒
2.0秒の場合1.2 ～ 2.0秒で動作します。

## ●過電流引はずし特性曲線

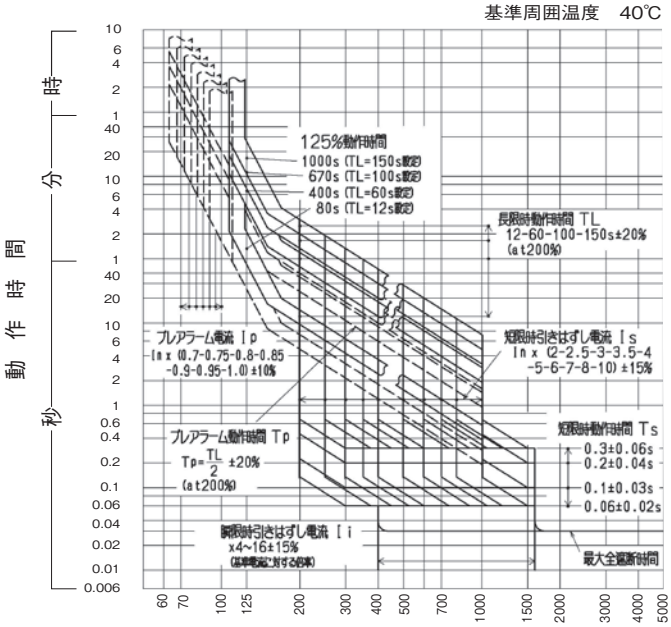


1）定格設定電流値　　:200A、225A、250A、300A、350A、400A可調整
2）基準電流　　:400A
3）瞬時引きはずし電流間 :基準電流に対する%（基準電流:400A）

## ●取付け可能な内部付属装置

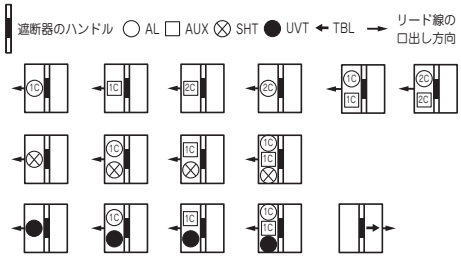


（備考） TBLは他の付属装置に関係なく取付けできます。(メーカオプション)

## ●取付け可能な外部付属装置

| 付属品名称 | | | 形式 | 標準価格 |
|---|---|---|---|---|
| 裏面接続スタッド | | BSD | ○ | ¥20,700 |
| フラッシュプレート | | GKW(BSD) | ○ | ¥102,000 |
| プラグイン接続器 | | PK | ○ | 見積り対応 |
| 機械的インターロック | | MIW | ○ | ¥18,300 |
| 電動操作式 | | MMK | ○ | 見積り対応 |
| ハンドルロック | | HL | ○ | ¥8,920 |
| 外部操作ハンドル | | レバー形 | ○ | ¥9,790 |
| | | 丸形 | ○ | ¥9,070 |
| 端子カバー | 表面形 | TMC | ○ | ¥7,040 |
| | 裏面形 | BTC | ○ | ¥7,040 |

## ●温度補正曲線

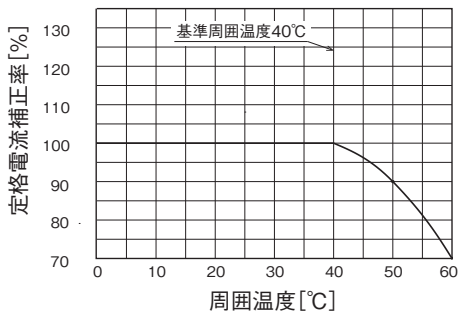


## ●漏電引はずし特性

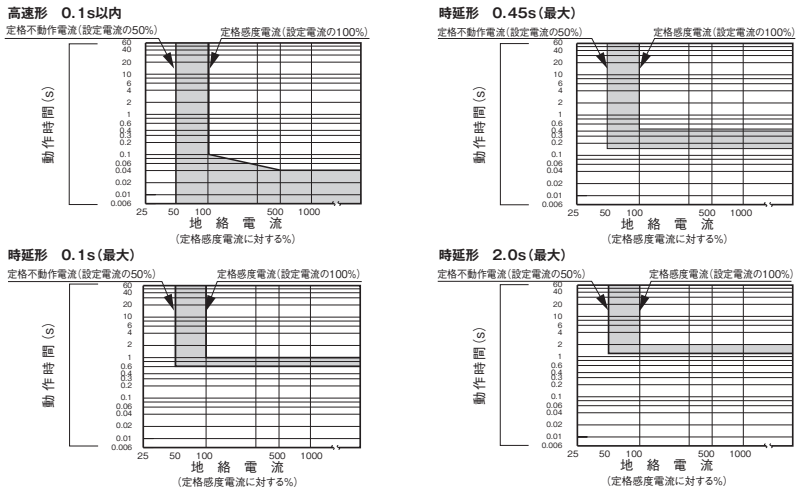

## ●外形寸法図（単位：mm）

＜表面形＞

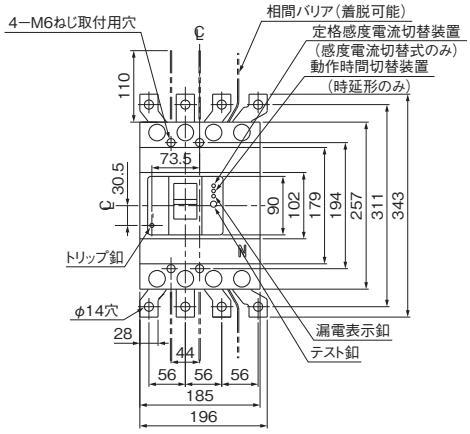


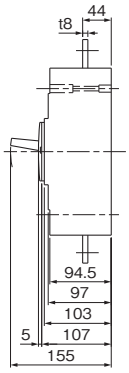


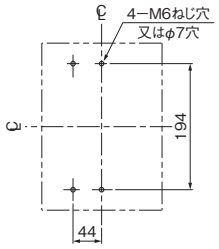


せん孔図

＜裏面形＞

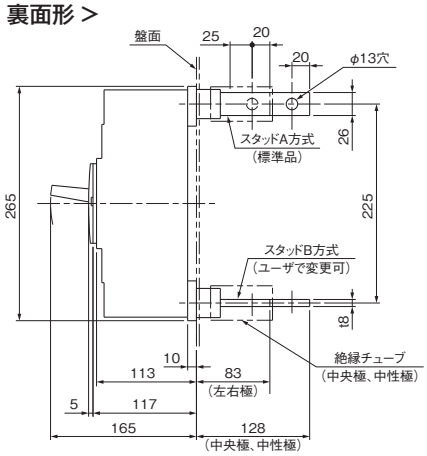


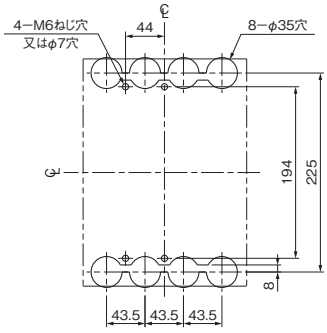


せん孔図

特に指定のない限り、バースタッド方式は標準（A-A）で出荷します。

＜表板せん孔図＞（表面形の場合）

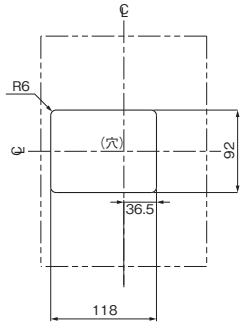


（表板の高さは盤面より103mm の場合）

寸法は遮断器の窓枠に対して片側1mmのすき間をもたせた場合です。

せん孔図

＜フラッシュプレート＞

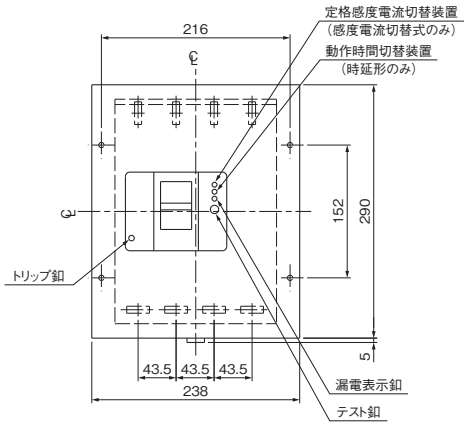


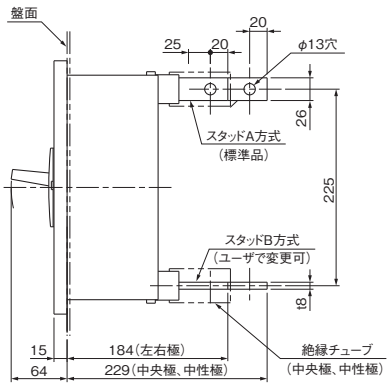


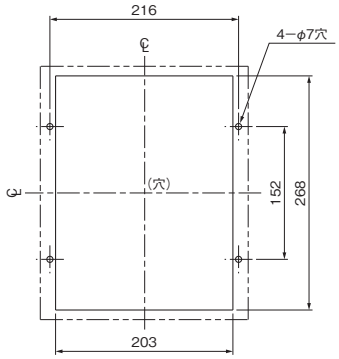


せん孔図

特に指定のない限り、バースタッド方式は標準（A-A）で出荷します。

## ●端子構造

最大適合圧着端子：325mm²×1本

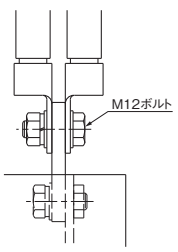


**表面接続方法**

（圧着端子100mm²×2本の場合）

## ●同梱部品

| | | |
|---|---|---|
| 表面形 | 取付けねじ | M6 × 72（4 本） |
| | 配線用端子ねじ | M12 × 35（8 本） |
| | 電源側相間バリア | （6 枚） |
| 裏面形 | 取付けねじ | M6 × 85（4 本） |
| | 配線用端子ねじ | M12 × 35（8 本） |

# EX600B
# RX600B



| 形　　式 | | | | EX600B | RX600B |
|---|---|---|---|---|---|
| 相線式 | | | | 3φ3W　1φ3W　1φ2W | 3φ3W　1φ3W　1φ2W |
| 極　　数 | | | | 3 | 3 |
| 定格使用電圧 Ue（AC, V） | | | | 200-440 | 200-440 |
| 定格電流（A）（基準周囲温度40℃） | | | | 300 / 350 / 400 / 500 / 600　可調整 | 300 / 350 / 400 / 500 / 600　可調整 |
| 短限時検出電流可調整範囲（定格電流に対する%） | | | | 1000 固定 | 1000 固定 |
| 高速形 | 定格感度電流（mA） | | | 100･200・500切換 | 100･200・500切換 |
| | 動作時間（s） | | | 0.1以内 | 0.1以内 |
| 時延形 | 定格感度電流（mA） | | | （100・200・500切換） | （100・200・500切換） |
| | 動作時間（s以内） | | | （0.3･0.6･1.2切換） | （0.3･0.6･1.2切換） |
| | 慣性不動作時間（s以上） | | | （0.1･0.2･0.5） | （0.1･0.2･0.5） |
| 定格遮断容量（kA） | JIS C 8201-2-2 Ann2（Icu/Ics） | AC | 415/440V | 36/18 | 50/50 |
| | | | 400V | 36/18 | 50/50 |
| | | | 200/240V | 50/25 | 100/100 |
| | | | 100V | — | — |

（備考）　（　）の仕様はご要求により製作します。

## ●取付け可能な内部付属装置

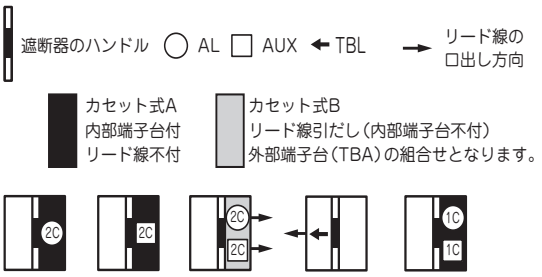


（備考）　TBLは他の付属装置に関係なく取付けできます。（メーカオプション）

| 接点 / 接続 リード線径 | 片側2C以下（例：AL-1C　AUX-1C） | 片側3C以上（例：AL-1C　AUX-2C） |
|---|---|---|
| 1.25mm$^2$以下 | カセット（内部端子台付）* | |
| 1.25mm$^2$超過 | カセット（リード線引出）＋TBA（外部端子台） | |

* リード線はお客様でご用意ください。

### ■カセット形式

カセットは単品販売可能です。下記形式をご用命ください。

| | | | |
|---|---|---|---|
| AL | 60AC-AL | 60AC-AL2 | |
| AUX | 60AC-AUX | 60AC-AUX2 | |
| AL+AUX | 60AC-AL-AUX | 60AC-AL-AUX2 | 60AC-AL2-AUX2 |

（備考）　1. 2Cと表示のあるものは1Cも取付け可能です。
2. AL, AUXはカセット式（内部端子台付）が標準です。
3. AL-（1C）2C+AUX-2Cはカセット式ですがリード線引出しとなります。（内部端子台不付）
外部端子台が必要な場合は、端子台（TBA）付にてメーカオプションとなります。
（TBAは4Cまでです）

## ●取付け可能な外部付属装置

| 付属品名称 | | 形式 | 標準価格（税別） |
|---|---|---|---|
| 裏面接続スタッド | BSD | ○ | ¥24,700 |
| フラッシュプレート | GK（BSD） | ○ | ¥42,600 |
| 機械的インターロック | MIW | MIW-5G | ¥8,140 |
| ロックカバー | LC | — | — |
| ハンドルロック | HL | HL-6B | ¥8,920 |
| 外部操作装置 | レバー形 | HA-402 | ¥9,790 |
| | 丸形 | — | — |
| 端子カバー　表面形 | TMC | TMC-5D | ¥5,360 |
| 端子カバー　裏面形 | BTC | — | — |

## ●過電流引はずし特性曲線

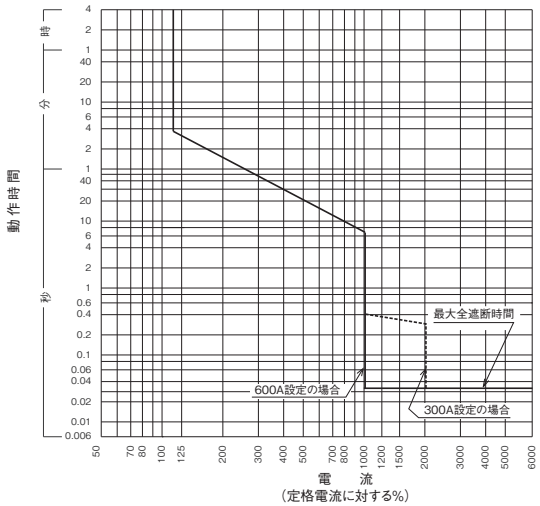


1）定格設定電流値　　:300A、350A、400A、500A、600A可調整
2）短限時設定電流値　:設定定格電流の10倍固定（誤差範囲±15%以内）
3）瞬時設定電流値　　:6000A固定（誤差範囲±20%以内）
4）動作時間　　:上図による（誤差範囲±33%以内）

## ●漏電引はずし特性

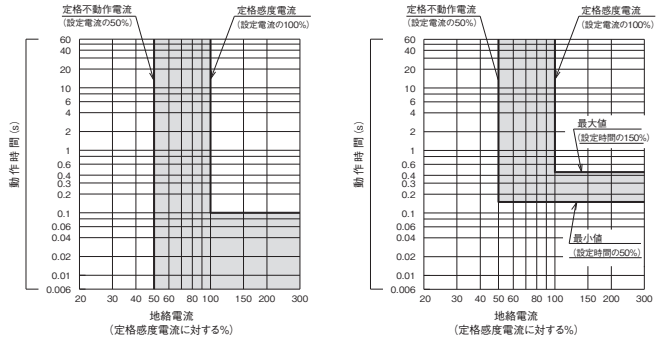


高速形　　時延形（0.3s 設定の場合）

## ●温度補正曲線

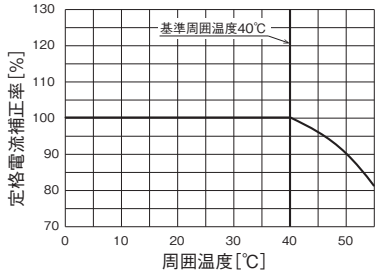

# ●外形寸法図（単位：mm）

## ＜表面形＞

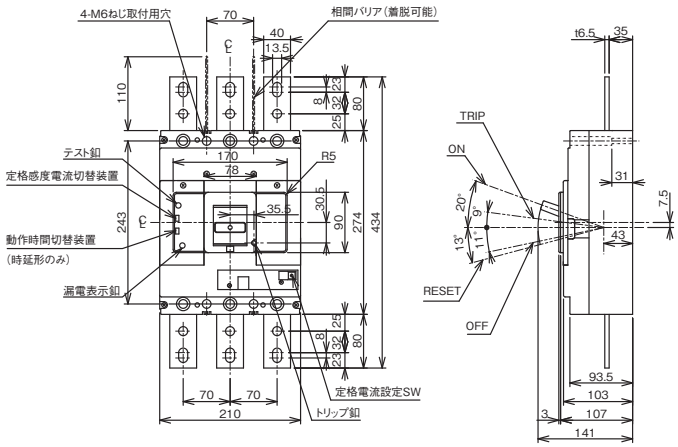


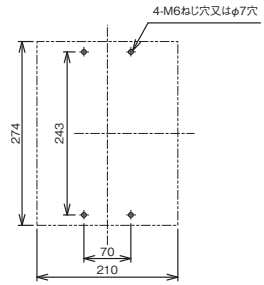


せん孔図

## ＜裏面形＞

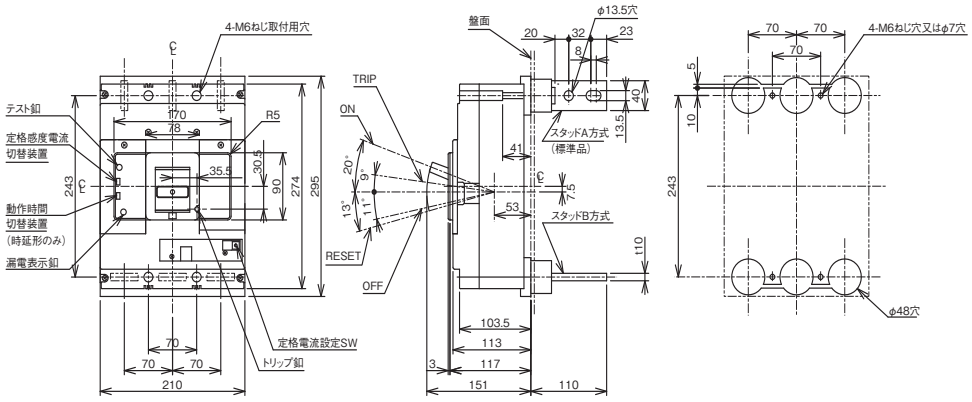


特に指定のない限り、バースタッド方式は標準（A-A）で出荷します。
バースタッド方式はユーザで変更できません。

せん孔図

## ＜表板せん孔図＞（表面形の場合）

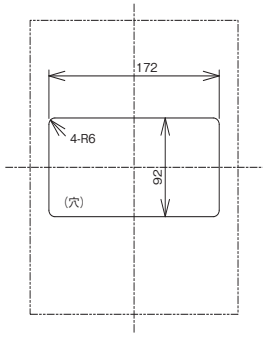


（表板の高さは遮断器の底面より103mmの場合）
寸法は遮断器の窓枠に対して片側1mmのすき間をもたせた場合です。

## ＜フラッシュプレート＞（GK）

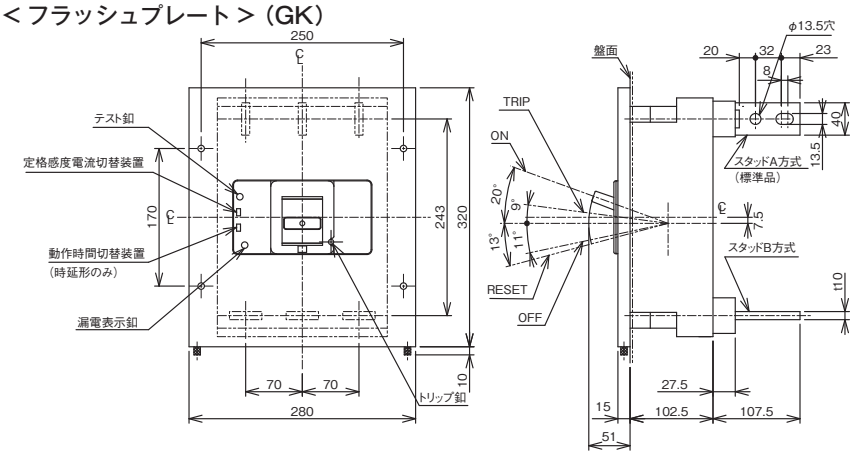


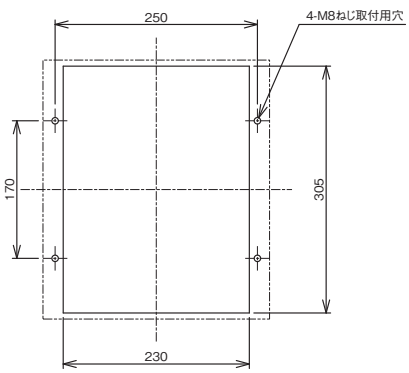


特に指定のない限り、バースタッド方式は標準（A-A）で出荷します。
バースタッド方式はユーザで変更できません。

せん孔図

## ＜丸形補助ハンドル（オプション）＞

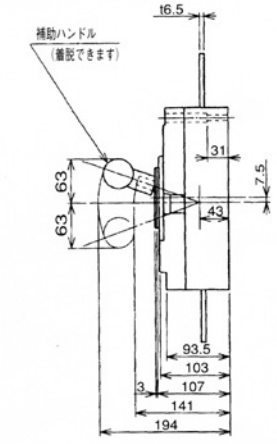


## ●端子構造

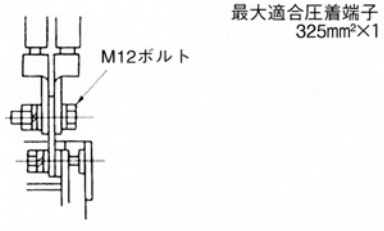


表面接続方法（圧着端子200㎟×2本の例）

## ●同梱部品

| | | |
|---|---|---|
| 表面形 | 取付けねじ | M6 × 45（4 本） |
| | 配線用ボルト | M12 × 40（12 本） |
| | 電源側相間バリア | （2 枚） |
| 裏面形 | 取付けねじ | M6 × 60（4 本） |
| | 配線用ボルト | M12 × 40（12 本） |

# RF-600FN



| 形　　式 | | | | RF-600FN |
|---|---|---|---|---|
| 相線式 | | | | 3φ4W |
| 極　　数 | | | | 4 |
| 定格使用電圧 Ue(AC, V) | | | | 200–440 |
| 定格電流(A)<br>(基準周囲温度40℃) | | | | 500　600 |
| 高速形 | 定格感度電流(mA) | | | 50・100・200・500・1000切換 |
| | 動作時間(s) | | | 0.1以内 |
| 時延形 | 定格感度電流(mA) | | | (50・100・200・500・1000切換) |
| | 動作時間(s以内) | | | (0.6・1.2・2.0切換) |
| | 慣性不動作時間(s以上) | | | (0.3・0.6・1.0) |
| 定格遮断容量(kA) | JIS C 8201-2-2 Ann2 (Icu/Ics) | AC | 415/440V | 42/21 |
| | | | 400V | 42/21 |
| | | | 200/240V | 85/43 |
| | | | 100V | — |

(備考)　(　)内の仕様はご要求により製作します。

## ●取付け可能な内部付属装置

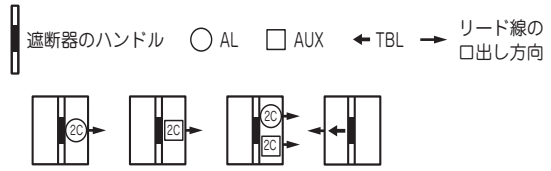


(備考)　1. 2Cと表示のあるものは、1Cも取付可能です。
2. TBLは他の付属装置に関係なく取付けできます。

## ●取付け可能な外部付属装置

| 付属品名称 | | | 形式 | 標準価格(税別) |
|---|---|---|---|---|
| 裏面接続スタッド | | BSD | ○ | ¥32,200 |
| フラッシュプレート | | GK (BSD) | ○ | ¥111,000 |
| 機械的インターロック | | MIW | ○ | ¥18,300 |
| ロックカバー | | LC | — | — |
| ハンドルロック | | HL | HL-6B | ¥8,920 |
| 外部操作装置 | | レバー形 | HA-402 | ¥9,790 |
| | | 丸形 | — | — |
| 端子カバー | 表面形 | TMC (電源側のみ) | TMC-5D | ¥4,030 |
| | 裏面形 | BTC | — | — |

## ●過電流引はずし特性曲線

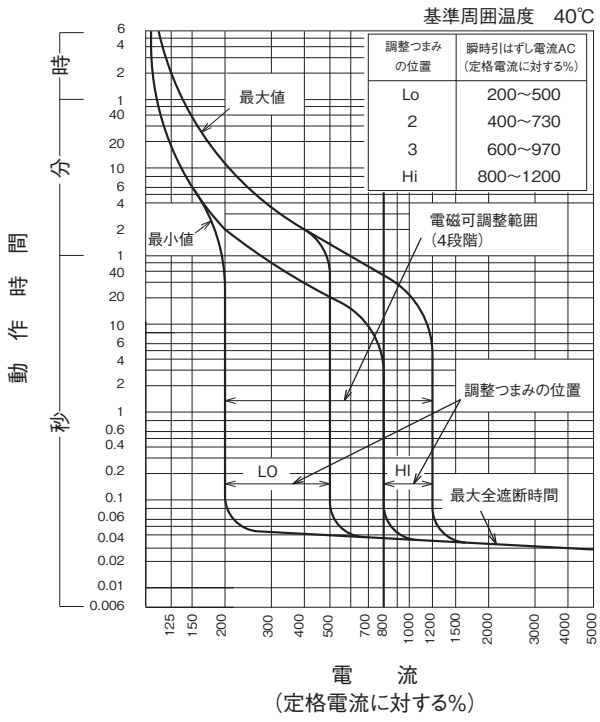


## ●漏電引はずし特性

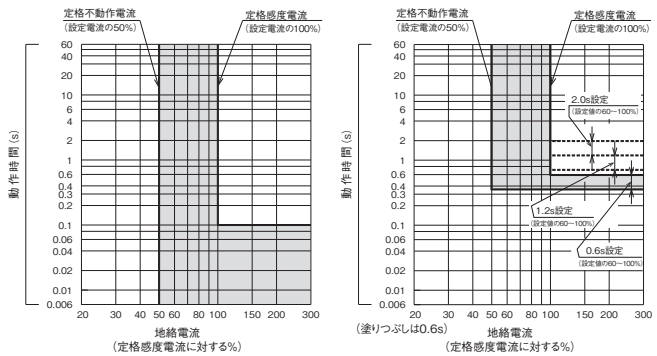


高速形　　時延形
(0.6・1.2・2.0s 設定)

## ●温度補正曲線

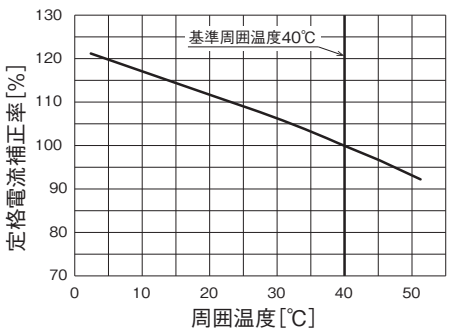

## ●外形寸法図（単位：mm）

### ＜表面形＞

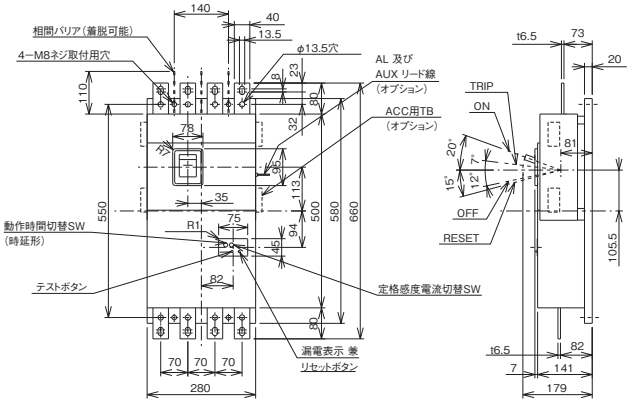


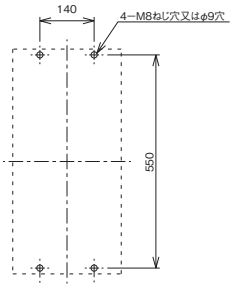


せん孔図

### ＜裏面形＞

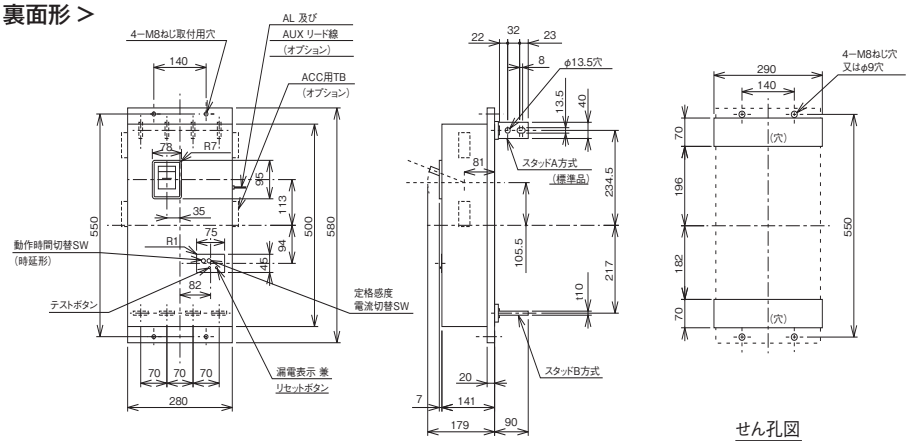


せん孔図

特に指定のない限り、バースタッド方式は標準（A-A）で出荷します。
バースタッド方式はユーザで変更できません。

### ＜表板せん孔図＞（表面形の場合）

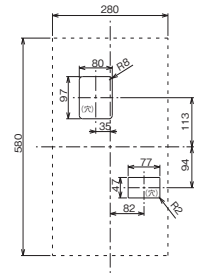

（表板の高さが遮断器の
底面から 141mm の場合）

寸法は遮断器の窓枠に対して片側
1mm のすき間をもたせた場合です。

### ＜フラッシュプレート＞（GK）

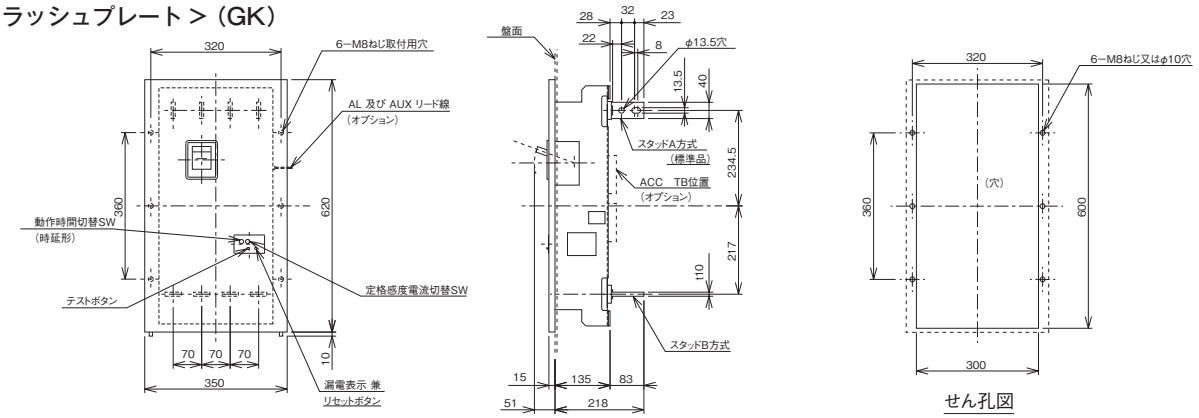


せん孔図

特に指定のない限り、バースタッド方式は標準（A-A）で出荷します。
バースタッド方式はユーザで変更できません。

### ＜補助ハンドル（同梱）＞

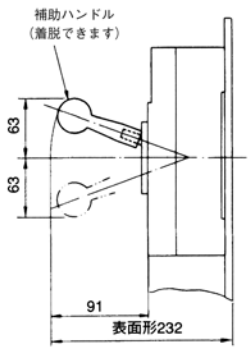


## ●端子構造

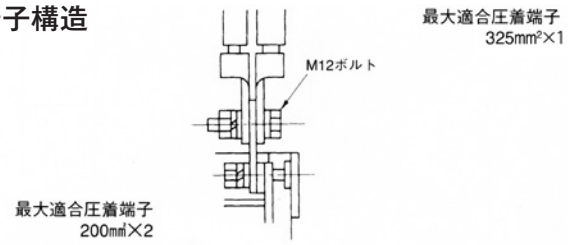


## ●同梱部品

| | | |
|---|---|---|
| 表面形 | 取付けねじ | M8 × 35（4 本） |
| | 配線用ボルト | M12 × 40（16 本） |
| | 補助ハンドル | （1本） |
| | 電源側相間バリア | （3 枚） |
| 裏面形 | 取付けねじ | M8 × 35（4 本） |
| | 配線用ボルト | M12 × 40（16 本） |
| | 補助ハンドル | （1本） |

# EX800B
# RX800B



| 形　　式 | | | | EX800B | RX800B |
|---|---|---|---|---|---|
| 相線式 | | | | 3φ3W / 1φ3W / 1φ2W | 3φ3W / 1φ3W / 1φ2W |
| 極　　数 | | | | 3 | 3 |
| 定格使用電圧 Ue（AC, V） | | | | 200-440 | 200-440 |
| 定格電流（A）（基準周囲温度40℃） | | | | 400/450/500/600/700/800 可調整 | 400/450/500/600/700/800 可調整 |
| 短限時検出電流可調整範囲（定格電流に対する%） | | | | 1000 固定 | 1000 固定 |
| 高速形 | 定格感度電流（mA） | | | 100・200・500切換 | 100・200・500切換 |
| | 動作時間（s） | | | 0.1以内 | 0.1以内 |
| 時延形 | 定格感度電流（mA） | | | （100・200・500切換） | （100・200・500切換） |
| | 動作時間（s以内） | | | （0.3・0.6・1.2切換） | （0.3・0.6・1.2切換） |
| | 慣性不動作時間（s以上） | | | （0.1・0.2・0.5） | （0.1・0.2・0.5） |
| 定格遮断容量（kA） | JIS C 8201-2-2 Ann2（Icu/Ics） | AC | 415/440V | 36/18 | 50/50 |
| | | | 400V | 36/18 | 50/50 |
| | | | 200/240V | 50/25 | 100/100 |
| | | | 100V | — | — |

（備考）　（　）の仕様はご要求により製作します。

## ●取付け可能な内部付属装置

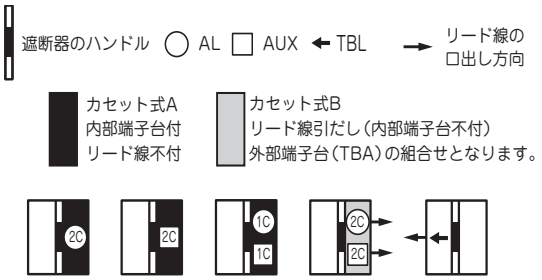


（備考）　TBLは他の付属装置に関係なく取付けできます。（メーカオプション）

| 接点 / 接続 リード線径 | 片側2C以下（例：AL-1C　AUX-1C） | 片側3C以上（例：AL-1C　AUX-2C） |
|---|---|---|
| 1.25mm$^2$以下 | カセット（内部端子台付）* | |
| 1.25mm$^2$超過 | カセット（リード線引出）＋TBA（外部端子台） | |

* リード線はお客様でご用意ください。

### ■カセット形式

カセットは単品販売可能です。 下記形式をご用命ください。

| | | | |
|---|---|---|---|
| AL | 60AC-AL | 60AC-AL2 | |
| AUX | 60AC-AUX | 60AC-AUX2 | |
| AL+AUX | 60AC-AL-AUX | 60AC-AL-AUX2 | 60AC-AL2-AUX2 |

（備考）　1. 2Cと表示のあるものは1Cも取付け可能です。
2. AL, AUXはカセット式（内部端子台付）が標準です。
3. AL-（1C）2C+AUX-2Cはカセット式ですがリード線引出しとなります。（内部端子台付）外部端子台が必要な場合は、端子台（TBA）付にてメーカオプションとなります。（TBAは4Cまでです）

## ●取付け可能な外部付属装置

| 付属品名称 | | 形式 | 標準価格（税別） |
|---|---|---|---|
| 裏面接続スタッド | BSD | ○ | ¥27,800 |
| フラッシュプレート | GK（BSD） | ○ | ¥45,400 |
| 機械的インターロック | MIW | MIW-5G | ¥8,140 |
| ロックカバー | LC | — | — |
| ハンドルロック | HL | HL-6B | ¥8,920 |
| 外部操作装置 | レバー形 | HA-402 | ¥9,790 |
| | 丸形 | — | — |
| 端子カバー 表面形 | TMC | TMC-5D | ¥5,360 |
| 端子カバー 裏面形 | BTC | — | — |

## ●過電流引はずし特性曲線

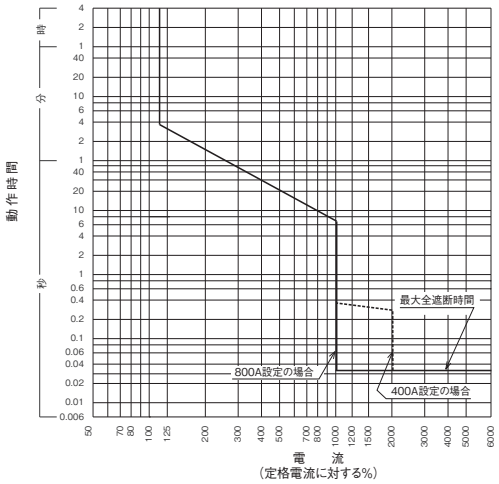


1）定格設定電流値　：400A、450A、500A、600A、700A、800A可調整
2）短限時設定電流値　：設定定格電流の10倍固定（誤差範囲±15%以内）
3）瞬時設定電流値　：8000A固定（誤差範囲±20%以内）
4）動作時間　：上図による（誤差範囲±33%以内）

## ●漏電引はずし特性

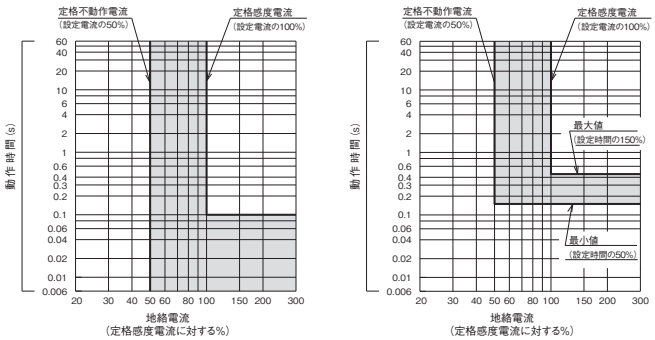


高速形　　時延形（0.3s 設定の場合）

## ●温度補正曲線

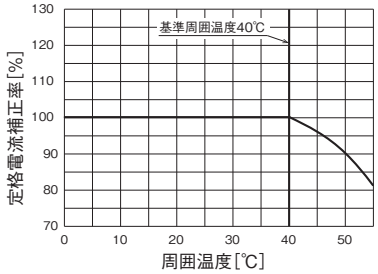

## ●外形寸法図（単位：mm）

### ＜表面形＞

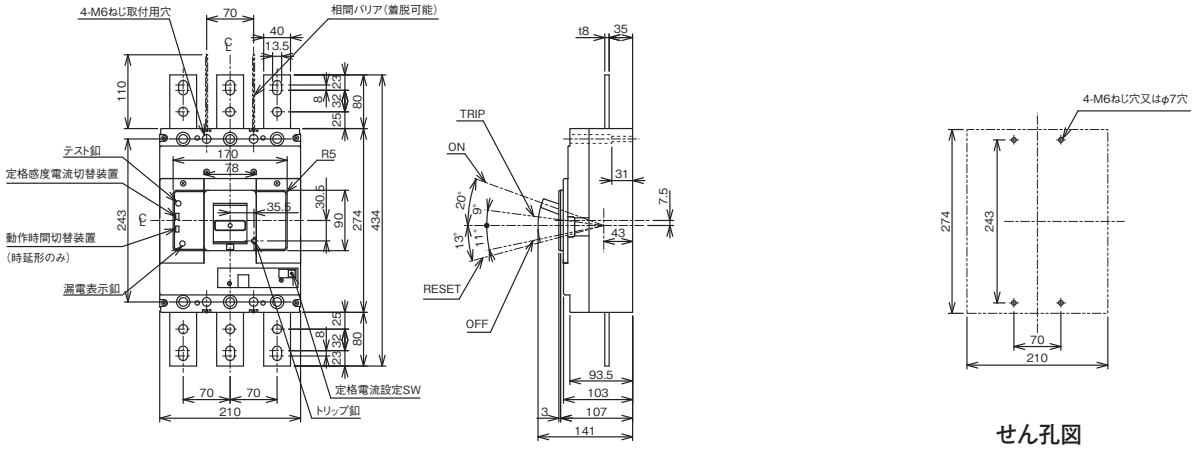


せん孔図

### ＜裏面形＞

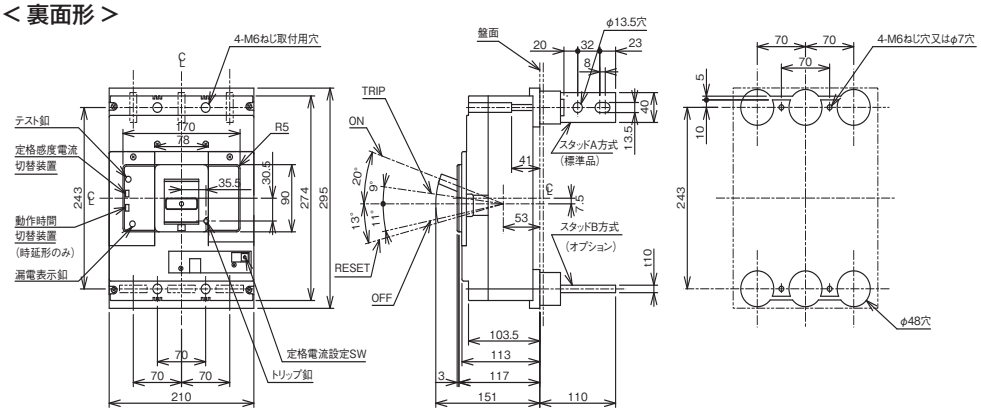


特に指定のない限り、バースタッド方式は標準(A-A)で出荷します。
バースタッド方式はユーザで変更できません。

せん孔図

### ＜表板せん孔図＞(表面形の場合)

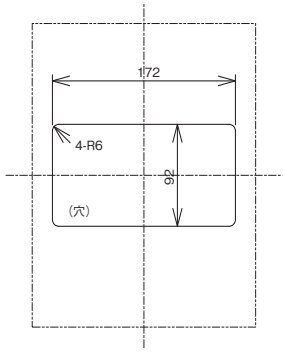


(表板の高さは遮断器の底面より103mmの場合)
寸法は遮断器の窓枠に対して片側1mmの隙間をもたせた場合です。

### ＜フラッシュプレート＞(GK)

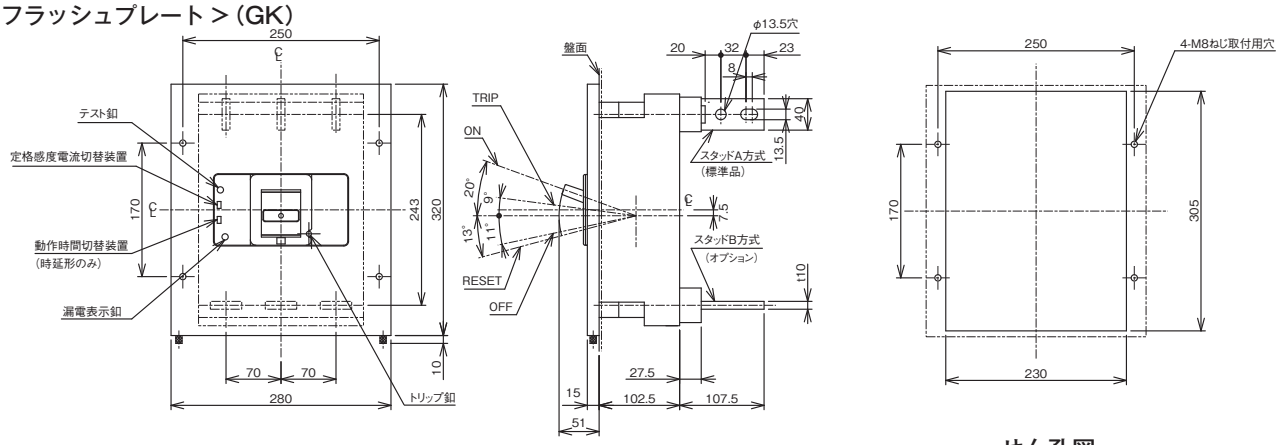


特に指定のない限り、バースタッド方式は標準(A-A)で出荷します。
バースタッド方式はユーザで変更できません。

せん孔図

### ＜補助ハンドル（オプション）＞

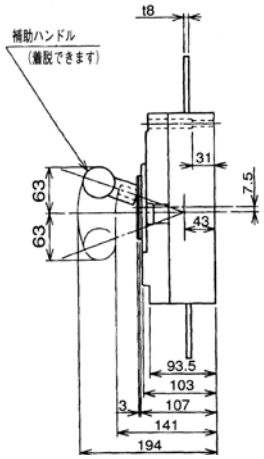


## ●端子構造

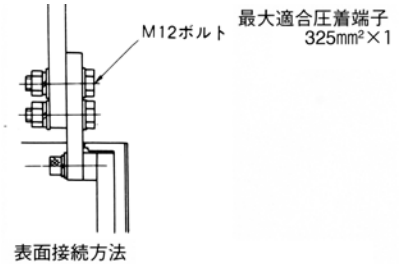


## ●同梱部品

| | | |
|---|---|---|
| 表面形 | 取付けねじ | M6 × 45(4本) |
| | 配線用ボルト | M12 × 40(12本) |
| | 電源側相間バリア | (2枚) |
| 裏面形 | 取付けねじ | M6 × 60(4本) |
| | 配線用ボルト | M12 × 40(12本) |

# RF-800KN



| 形　　式 | | | | RF-800KN |
|---|---|---|---|---|
| 相線式 | | | | 3φ4W |
| 極　　数 | | | | 4 |
| 定格使用電圧 Ue(AC, V) | | | | 200–440 |
| 定格電流(A)<br>(基準周囲温度40℃) | | | | (700) 800 |
| 高速形 | 定格感度電流(mA) | | | 50·100·200·500·1000切換 |
| | 動作時間(s) | | | 0.1以内 |
| 時延形 | 定格感度電流(mA) | | | (50·100·200·500·1000切換) |
| | 動作時間(s以内) | | | (0.6・1.2・2.0切換) |
| | 慣性不動作時間(s以上) | | | (0.3・0.6・1.0) |
| 定格遮断容量(kA) | JIS C 8201-2-2 Ann2 (Icu/Ics) | AC | 415/440V | 85/22 |
| | | | 400V | 85/22 |
| | | | 200/240V | 125/32 |
| | | | 100V | — |

(備考) 1. 周波数(50Hzまたは60Hz)をご指定ください。
2. ( )内の定格電流・仕様はご要求により製作します。

## ●取付け可能な内部付属装置

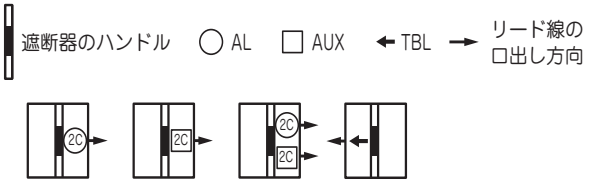


(備考) 1. 2Cと表示のあるものは、1Cも取付可能です。
2. TBLは他の付属装置に関係なく取付けできます。

## ●取付け可能な外部付属装置

| 付属品名称 | | 形式 | 標準価格(税別) |
|---|---|---|---|
| 裏面接続スタッド | BSD | ○ | ¥37,500 |
| フラッシュプレート | GK(BSD) | ○ | ¥122,000 |
| 機械的インターロック | MIW | ○ | ¥20,500 |
| ロックカバー | LC | — | — |
| ハンドルロック | HL | ○ | ¥8,920 |
| 外部操作装置 | レバー形 | HA-801 | 見積り対応 |
| | 丸形 | — | — |
| 端子カバー 表面形 | TMC(電源側のみ) | TMC-6 | ¥4,030 |
| 端子カバー 裏面形 | BTC | — | — |

## ●過電流引はずし特性曲線

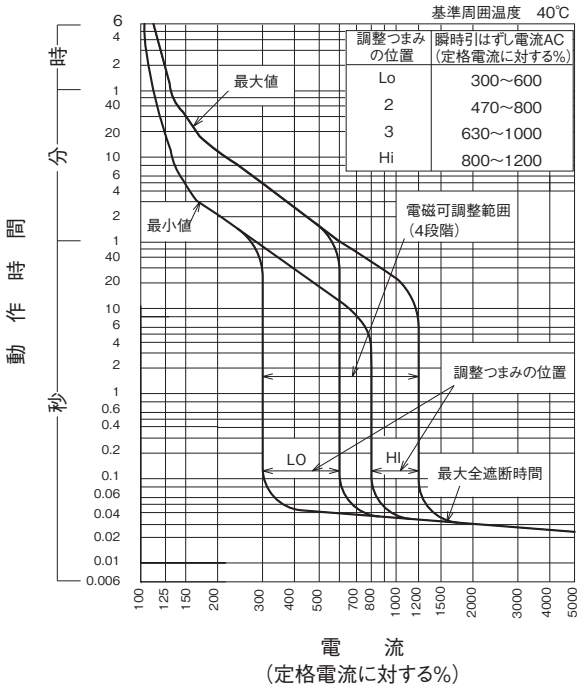


## ●漏電引はずし特性

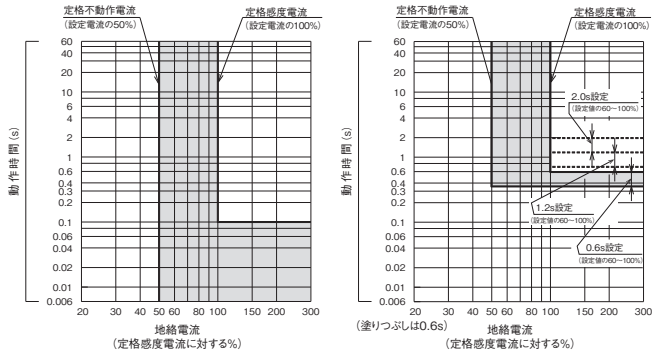


## ●温度補正曲線

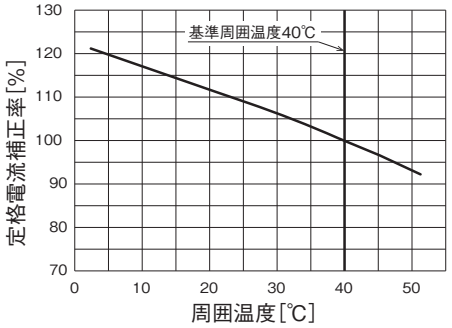

## ●外形寸法図（単位：mm）

### ＜表面形＞

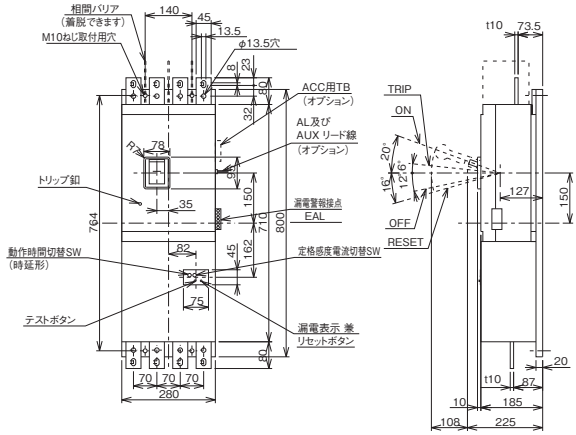


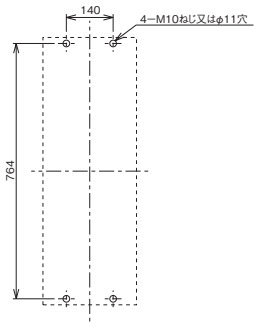


せん孔図

### ＜裏面形＞

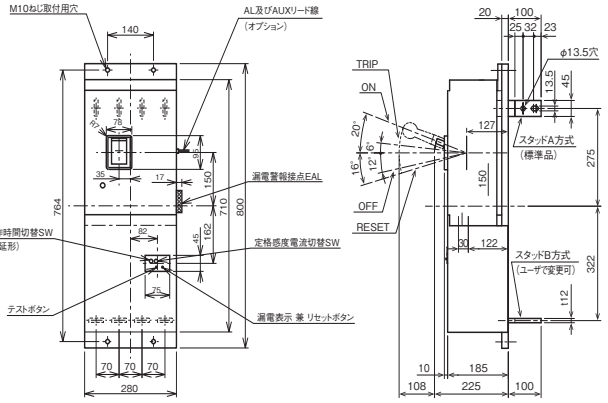


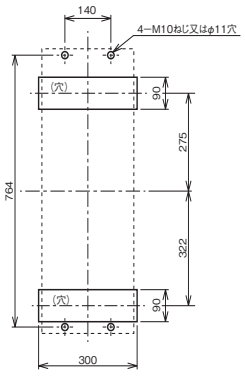


せん孔図

特に指定のない限り、バースタッド方式は標準（A-A）で出荷します。

### ＜表板せん孔図＞（表面形の場合）

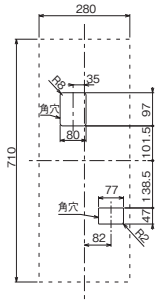


（表板の高さが遮断器の底面から 185mm の場合）

寸法は遮断器の窓枠に対して片側1mmのすき間をもたせた場合です。

### ＜フラッシュプレート＞（GK）

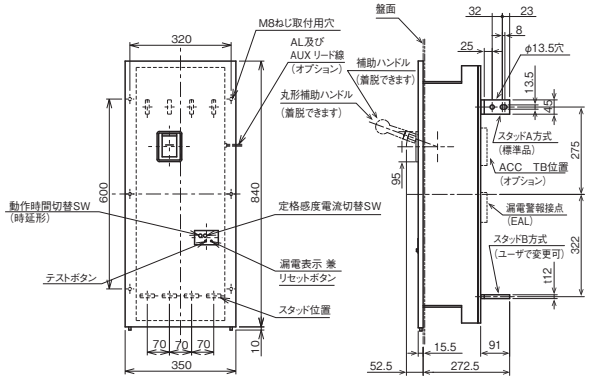


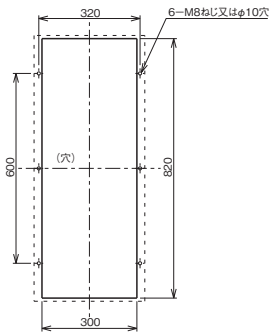


せん孔図

特に指定のない限り、バースタッド方式は標準（A-A）で出荷します。

### ＜補助ハンドル＞（同梱）

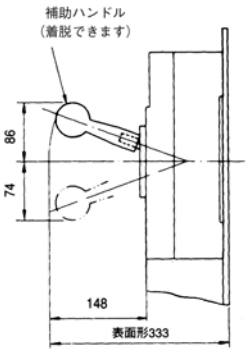


### ●端子構造

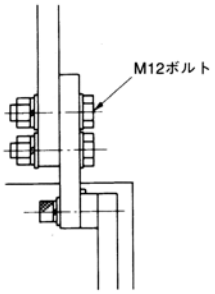


### ●同梱部品

| | | |
|---|---|---|
| 表面形 | 取付けねじ | M10 × 35（4 本） |
| | 配線用ボルト | M12 × 40（16 本） |
| | 補助ハンドル | （1 本） |
| | 電源側相間バリア | （3 枚） |
| 裏面形 | 取付けねじ | M10 × 35（4 本） |
| | 配線用ボルト | M12 × 40（16 本） |
| | 補助ハンドル | （1 本） |

# RF-1000KN
# RF-1200KN



| 形　　式 | | | | RF-1000KN | RF-1200KN |
|---|---|---|---|---|---|
| 相 線 式 | | | | 3φ4W | 3φ4W |
| 極　　数 | | | | 4 | 4 |
| 定格使用電圧 Ue（AC, V） | | | | 200–440 | 200–440 |
| 定格電流（A）（基準周囲温度40℃） | | | | 1000 | 1200 |
| 高速形 | 定格感度電流（mA） | | | 50・100・200・500・1000切換 | 50・100・200・500・1000切換 |
| | 動作時間（s） | | | 0.1以内 | 0.1以内 |
| 時延形 | 定格感度電流（mA） | | | （50・100・200・500・1000切換） | （50・100・200・500・1000切換） |
| | 動作時間（s以内） | | | （0.6・1.2・2.0切換） | （0.6・1.2・2.0切換） |
| | 慣性不動作時間（s以上） | | | （0.3・0.6・1.0） | （0.3・0.6・1.0） |
| 定格遮断容量（kA） | JIS C 8201-2-2 Ann2（Icu/Ics） | AC | 415/440V | 85/22 | 85/22 |
| | | | 400V | 85/22 | 85/22 |
| | | | 200/240V | 125/32 | 125/32 |
| | | | 100V | — | — |

（備考） 1. 周波数（50Hzまたは60Hz）をご指定ください。
2.（ ）内の定格電流・仕様はご要求により製作します。

## ●取付け可能な内部付属装置

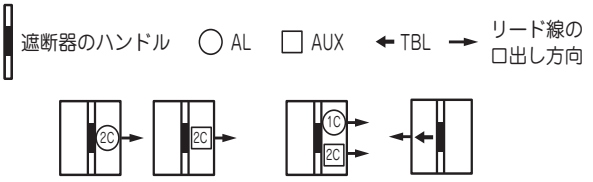


（備考） 1. 2Cと表示のあるものは、1Cも取付可能です。
2. TBLは他の付属装置に関係なく取付けできます。

## ●取付け可能な外部付属装置

| 付属品名称 | | 形式 | 標準価格（税別） |
|---|---|---|---|
| 裏面接続スタッド | BSD | ○ | ¥58,900 |
| フラッシュプレート | GK（BSD） | ○ | ¥168,000 |
| 機械的インターロック | MIW | ○ | ¥20,500 |
| ロックカバー | LC | — | — |
| ハンドルロック | HL | ○ | ¥8,920 |
| 外部操作装置 | レバー形 | HA-801 | 見積り対応 |
| | 丸形 | — | — |
| 端子カバー 表面形 | TMC（電源側のみ） | TMC-6 | ¥4,030 |
| 端子カバー 裏面形 | BTC | — | — |

## ●過電流引はずし特性曲線

RF-1000KN

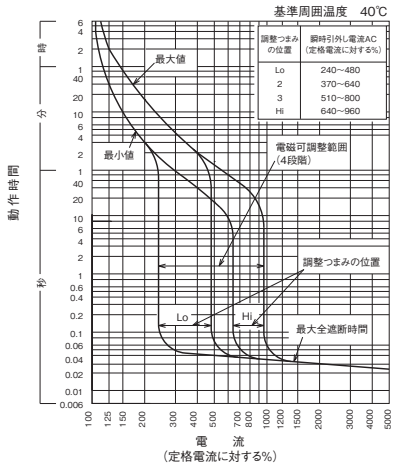


RF-1200KN

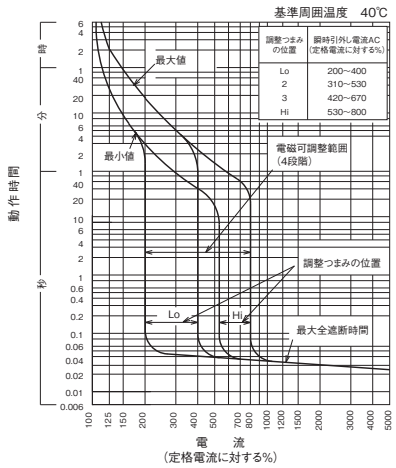


## ●漏電引はずし特性

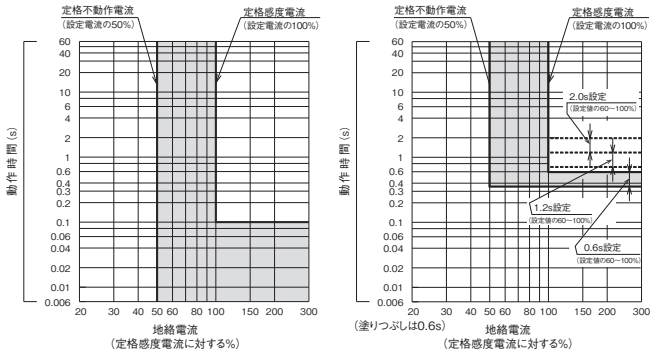


高速形　　時延形（0.6・1.2・2.0s 設定）

## ●温度補正曲線

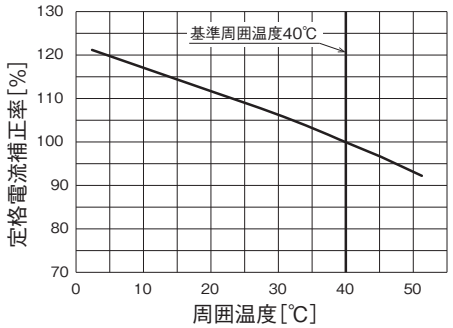

## ●外形寸法図（単位：mm）

＜表面形＞

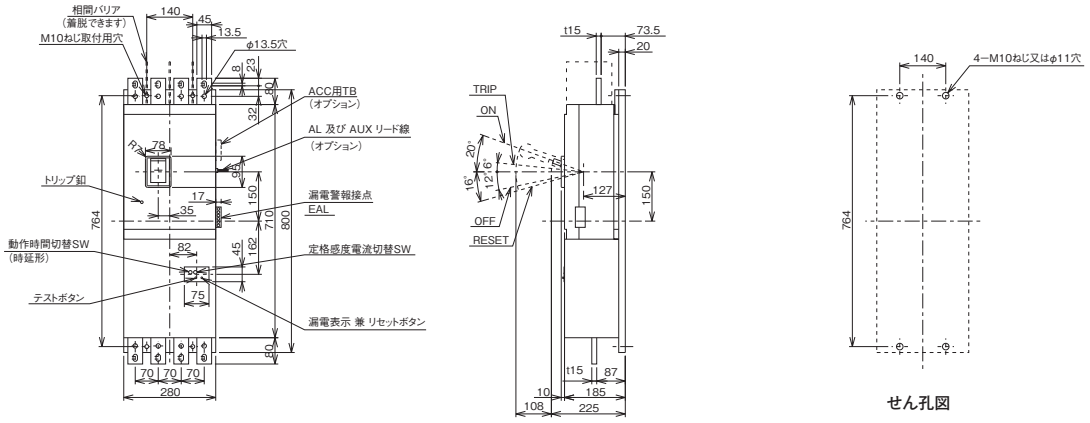


＜裏面形＞

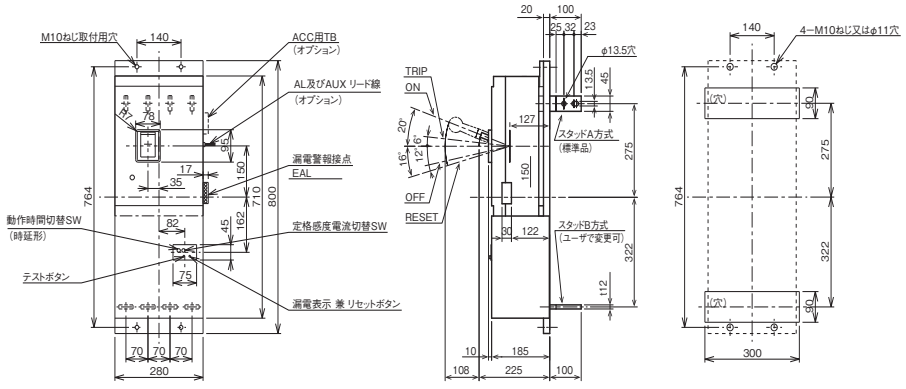


特に指定のない限り、バースタッド方式は標準（A-A）で出荷します。

＜表板せん孔図＞（表面形の場合）

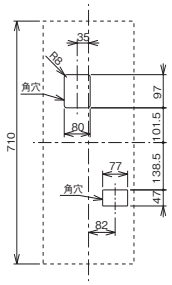

（表板の高さが遮断器の底面から 185mm の場合）

寸法は遮断器の窓枠に対して片側1mmのすき間をもたせた場合です。

＜フラッシュプレート＞（GK）

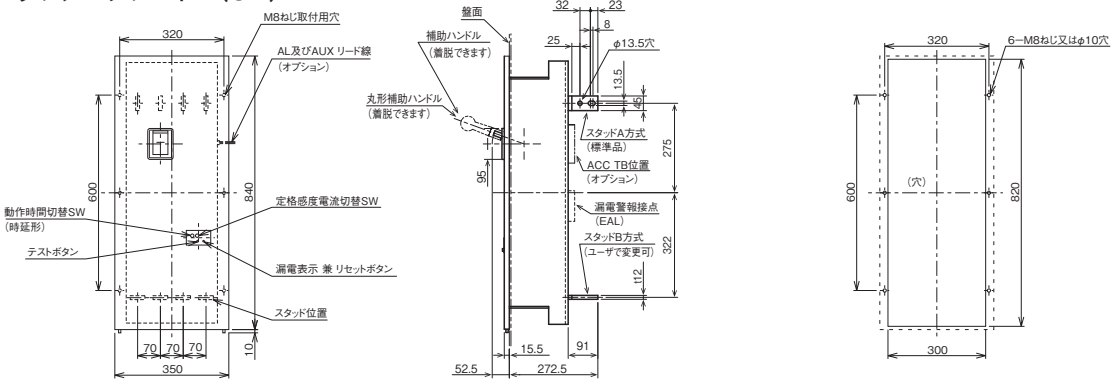


特に指定のない限り、バースタッド方式は標準（A-A）で出荷します。

＜補助ハンドル＞（同梱）

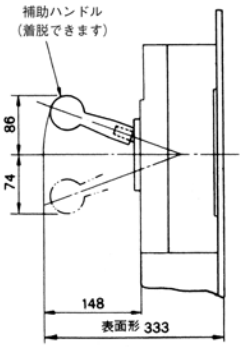


## ●端子構造

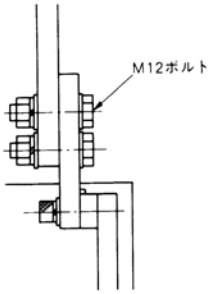


## ●同梱部品

| | | |
|---|---|---|
| 表面形 | 取付けねじ | M10 × 35（4 本） |
| | 配線用ボルト | M12 × 50（16 本） |
| | 補助ハンドル | （1 本） |
| | 電源側相間バリア | （3 枚） |
| 裏面形 | 取付けねじ | M10 × 35（4 本） |
| | 配線用ボルト | M12 × 40（16 本） |
| | 補助ハンドル | （1 本） |

# RF-1000CBN
# RF-1200CBN



| 形　　式 | | | | RF-1000CBN | RF-1200CBN |
|---|---|---|---|---|---|
| 相線式 | | | | 3φ3W, 1φ3W, 1φ2W | 3φ3W, 1φ3W, 1φ2W |
| 極　　数 | | | | 3 | 3 |
| 定格使用電圧 Ue(AC, V) | | | | 200–440 | 200–440 |
| 定格電流(A)<br>(基準周囲温度40℃) | | | | 500 / 600 / 700 / 800 / 900 / 1000 可調整 | 600 / 700 / 800 / 1000 / 1200 可調整 |
| 短限時検出電流可調整範囲<br>(定格電流に対する%) | | | | 500 固定 | 500 固定 |
| 高速形 | 定格感度電流(mA) | | | 50·100·200·500·1000切換 | 50·100·200·500·1000切換 |
| | 動作時間(s) | | | 0.1以内 | 0.1以内 |
| 時延形 | 定格感度電流(mA) | | | (50·100·200·500·1000切換) | (50·100·200·500·1000切換) |
| | 動作時間(s以内) | | | (0.6・1.2・2.0切換) | (0.6・1.2・2.0切換) |
| | 慣性不動作時間(s以上) | | | (0.3・0.6・1.0) | (0.3・0.6・1.0) |
| 定格遮断容量(kA) | JIS C 8201-2-2 Ann2 (Icu/Ics) | AC | 415/440V | 85/22 | 85/22 |
| | | | 400V | 85/22 | 85/22 |
| | | | 200/240V | 125/32 | 125/32 |
| | | | 100V | — | — |

(備考)　(　)内の仕様はご要求により製作します。

## ●取付け可能な内部付属装置

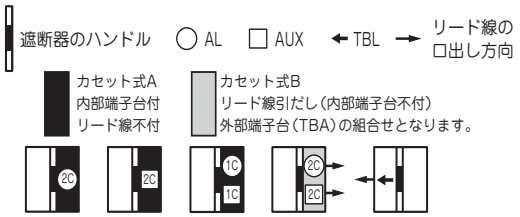


(備考)　TBLは他の付属装置に関係なく取付けできます。(メーカオプション)

| 接点 / 接続 リード線径 | 片側2C以下 (例:AL-1C　AUX-1C) | 片側3C以上 (例:AL-1C　AUX-2C) |
|---|---|---|
| 1.25mm²以下 | カセット(内部端子台付)* | |
| 1.25mm²超過 | カセット(リード線引出)＋TBA(外部端子台) | |

* リード線はお客様でご用意ください。

### ■カセット形式

カセットは単品販売可能です。

| | | | |
|---|---|---|---|
| AL | 100AC-AL | 100AC-AL2 | |
| AUX | 100AC-AUX | 100AC-AUX2 | |
| AL+AUX | 100AC-AL-AUX | 100AC-AL-AUX2 | 100AC-AL2-AUX2 |

(備考)　1. 2Cと表示のあるものは1Cも取付け可能です。
2. AL, AUXはカセット式(内部端子台付)が標準です。
3. AL-(1C)2C+AUX-2Cはカセット式ですがリード線引出しとなります。(内部端子台不付)
外部端子台が必要な場合は、端子台(TBA)付にてメーカオプションとなります。

## ●取付け可能な外部付属装置

| 付属品名称 | | 形式 | 標準価格(税別) |
|---|---|---|---|
| 裏面接続スタッド | BSD | ○ | ¥44,900 |
| フラッシュプレート | GK(BSD) | ○ | ¥122,000 |
| 機械的インターロック | MIW | ○ | ¥13,700 |
| ロックカバー | LC | — | — |
| ハンドルロック | HL | ○ | ¥8,920 |
| 外部操作装置 | レバー形 | HA-801 | 見積り対応 |
| | 丸形 | — | — |
| 端子カバー 表面形 | TMC(電源側のみ) | TMC-6B | ¥5,360 |
| 端子カバー 裏面形 | BTC | — | — |

## ●漏電引はずし特性

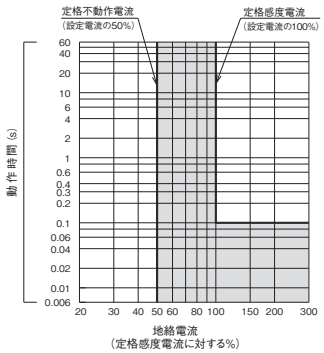


高速形

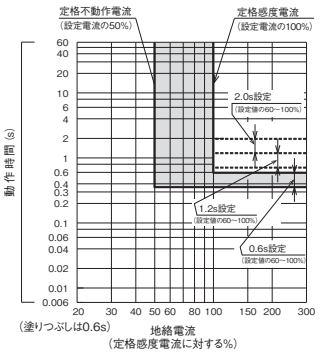


時延形
(0.6·1.2·2.0s 設定)

## ●過電流引はずし特性曲線

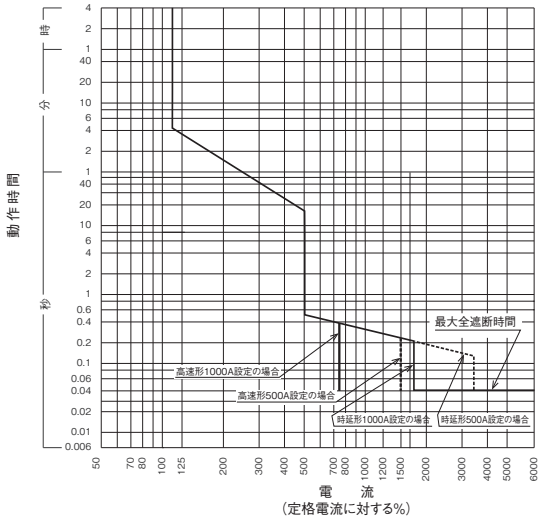


1) 定格設定電流値　:500A、600A、700A、800A、900A、1000A可調整
2) 短限時設定電流値　:設定定格電流の5倍固定(誤差範囲±15%以内)
3) 瞬時設定電流値　:時延形　17500A固定(誤差範囲±20%以内)
:高速形　7500A(誤差範囲±20%以内)
4) 動作時間　:上図による(誤差範囲±33%以内)

RF-1000CBN

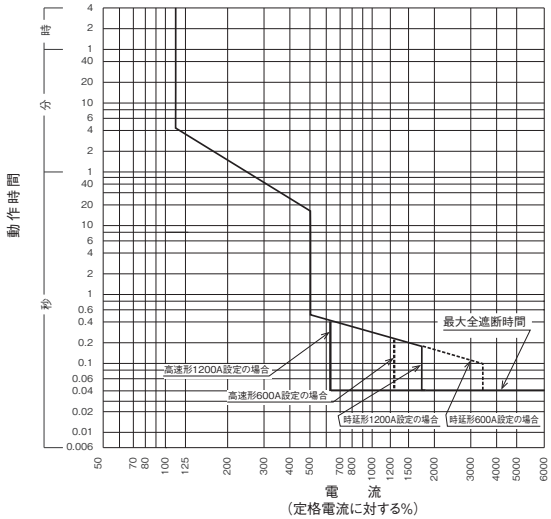


1) 定格設定電流値　:600A、700A、800A、1000A、1200A可調整
2) 短限時設定電流値　:設定定格電流の5倍固定(誤差範囲±15%以内)
3) 瞬時設定電流値　:時延形　20000A固定(誤差範囲±20%以内)
:高速形　7500A(誤差範囲±20%以内)
4) 動作時間　:上図による(誤差範囲±33%以内)

RF-1200CBN

## ●外形寸法図（単位：mm）

＜表面形＞

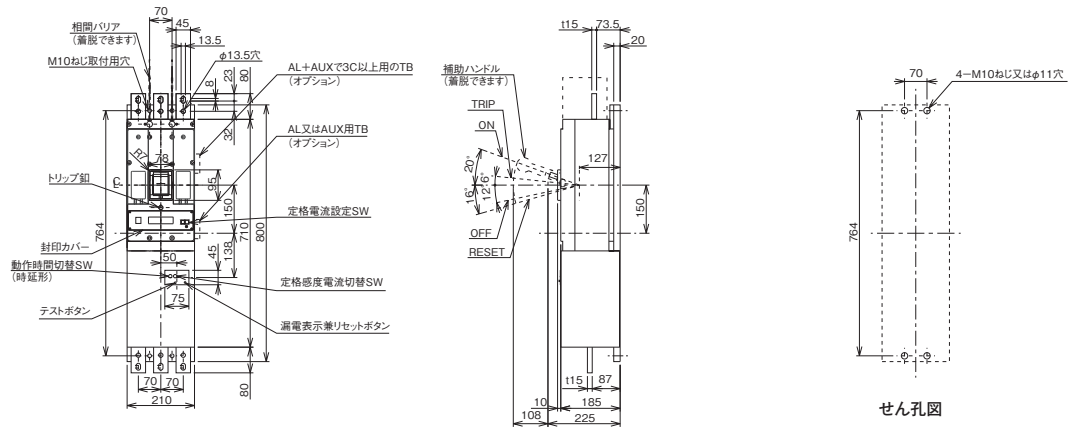


＜裏面形＞

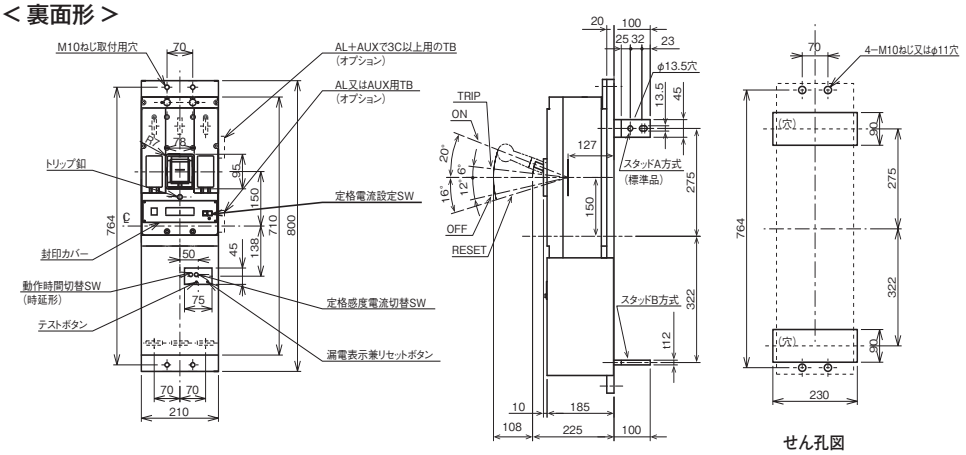


特に指定のない限り、バースタッド方式は標準（A-A）で出荷します。

＜表板せん孔図＞（表面形の場合）

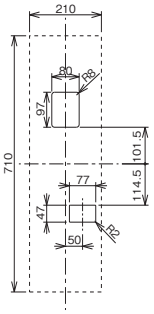

（表板の高さが遮断器の底面から 185mm の場合）

寸法は遮断器の窓枠に対して片側1mmのすき間をもたせた場合です。

＜フラッシュプレート＞（GK）

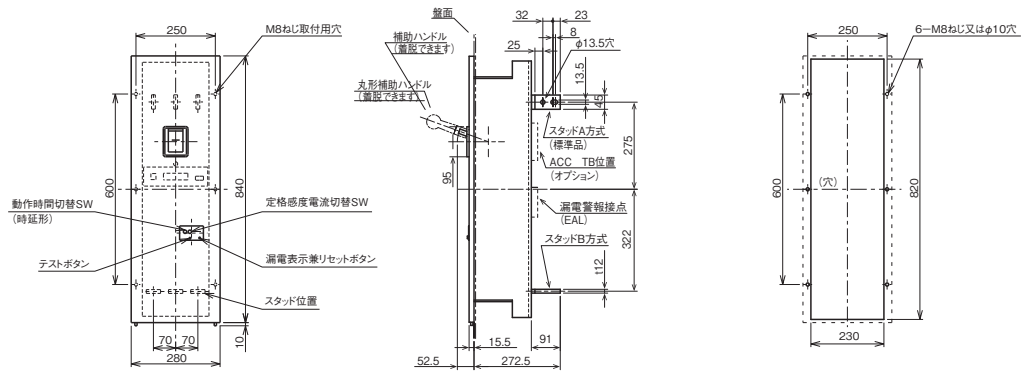


特に指定のない限り、バースタッド方式は標準（A-A）で出荷します。

## ●温度補正曲線

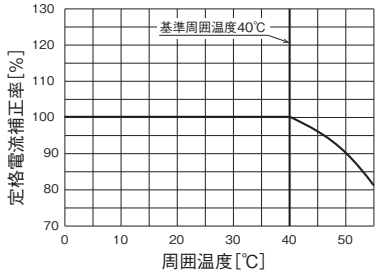


## ●端子構造

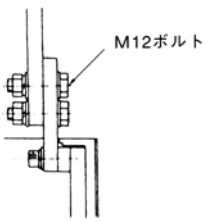


表面接続方法

## ●同梱部品

| | | |
|---|---|---|
| 表面形 | 取付けねじ | M10 × 35（4 本） |
| | 配線用ボルト | M12 × 50（12 本） |
| | 補助ハンドル | （1 個） |
| | 電源側相間バリア | （2 枚） |
| 裏面形 | 取付けねじ | M10 × 35（4 本） |
| | 配線用ボルト | M12 × 40（12 本） |
| | 補助ハンドル | （1 個） |

# 12. 特性と外形　漏電警報付ヒューズフリー遮断器

## GS-50E



| 形　　式 | | | | GS-50E | |
|---|---|---|---|---|---|
| 相線式 | | | | 1φ2W | 3φ3W<br>1φ3W<br>1φ2W |
| 極　　数 | | | | 2 | 3 |
| 定格絶縁電圧 Ui (AC, V) | | | | 250 | |
| 定格使用電圧 Ue (AC, V) | | | | 100－200 | |
| 定格電流 (A)<br>(基準周囲温度40℃) | | | | 15 20 30 40 50 | |
| 定格感度電流 (mA) | | | | 30　100 | |
| 動作時間 (s) | | | | 0.1以内 | |
| 慣性不動作時間 (s以上) | | | | － | |
| 定格遮断容量 (kA) | JIS C 8201-2-1 Ann2 (Icu/Ics) | AC | 415/440V | － | |
| | | | 400V | － | |
| | | | 200V | 5/2 | |
| | | | 100V | 5/2 | |

### ●取付け可能な内部付属装置

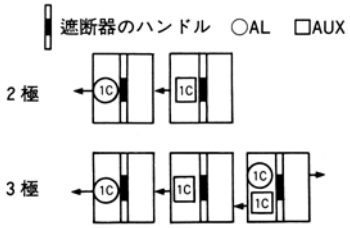


(備考)　1. リード線横引出しが標準ですが側面のくぼみを通して負荷側へも配線できます。
　　2. 縦形リード線端子台 (TB2) 付も製作できます。

### ●取付け可能な外部付属装置

| 付属品名称 | | 形式 | 標準価格<br>(税別) |
|---|---|---|---|
| ロックカバー | LC | LC-03 | ¥120 |
| 端子カバー | TMC | TMC-0G | ¥680 |
| 取付け板 | | B-32P | ¥1,630 |
| 取付け金具 (100個入) | | ○ | ¥1,780 |

### ●過電流引はずし特性曲線

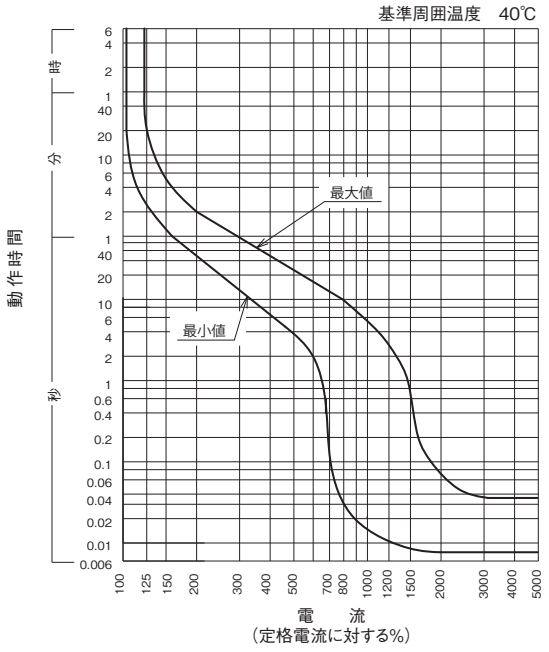


### ●漏電動作特性

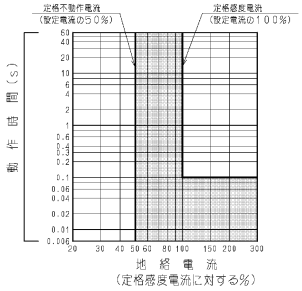


0.1秒以内

### ●温度補正曲線

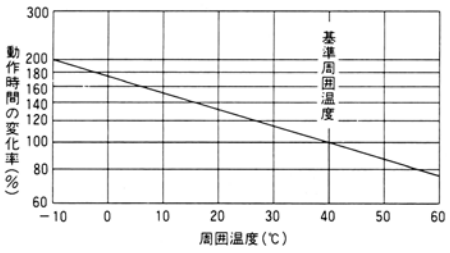

## ●外形寸法図（単位：mm）

＜表面形＞

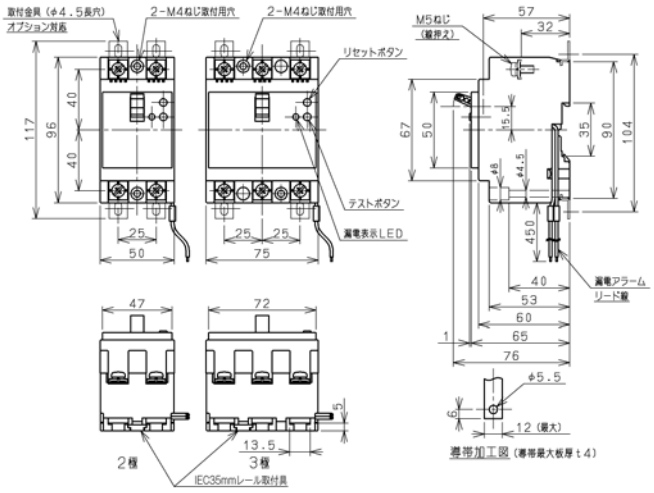


## ●せん孔図

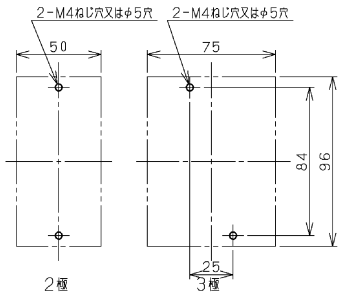


＜表板せん孔図＞（表面形の場合）

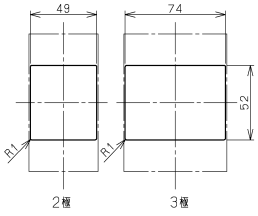


（表板の高さが遮断器の底面から 60mm の場合）

寸法は遮断器の窓枠に対して片側1mmのすき間をもたせた場合です。

## ●端子構造

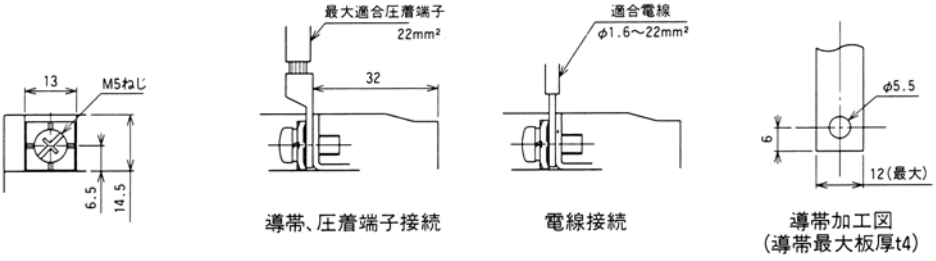

# GS-100E



| 形　　式 | | | | GS-100E |
|---|---|---|---|---|
| 相線式 | | | | 3φ3W<br>1φ3W<br>1φ2W |
| 極　　数 | | | | 3 |
| 定格絶縁電圧 Ui (AC, V) | | | | 250 |
| 定格使用電圧 Ue (AC, V) | | | | 100－200 |
| 定格電流 (A)<br>(基準周囲温度40℃) | | | | 60 75 100 |
| 定格感度電流 (mA) | | | | 30　100 |
| 動作時間 (s) | | | | 0.1以内 |
| 慣性不動作時間 (s以上) | | | | － |
| 定格遮断容量 (kA) | JIS C 8201-2-1<br>Ann2<br>(Icu/Ics) | AC | 415/440V | － |
| | | | 400V | － |
| | | | 200V | 5/2 |
| | | | 100V | 5/2 |

## ●取付け可能な内部付属装置

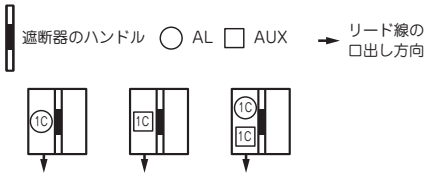


(備考)　1. リード線横引出しが標準ですが側面のくぼみを通して負荷側へも配線できます。
　　2. 縦形リード線端子台 (TB2) 付も製作できます。

## ●取付け可能な外部付属装置

| 付属品名称 | | 形式 | 標準価格<br>(税別) |
|---|---|---|---|
| ロックカバー | LC | LC-03 | ¥120 |
| 端子カバー | TMC | TMC-0H | ¥680 |
| 取付け板 | | B-32P | ¥1,630 |
| 取付け金具 (100 個入) | | ○ | ¥1,780 |

## ●過電流引はずし特性曲線

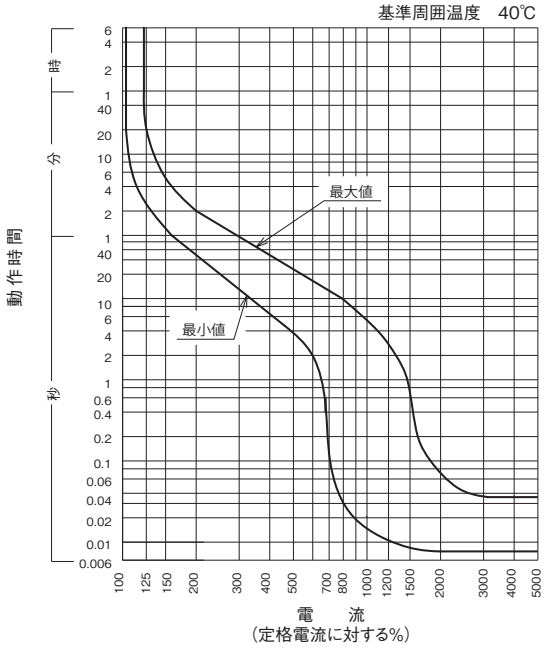


## ●漏電動作特性

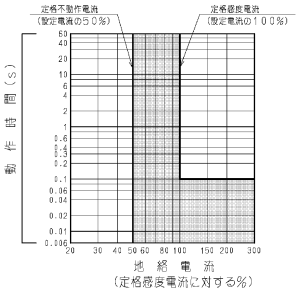


0.1 秒以内

## ●温度補正曲線

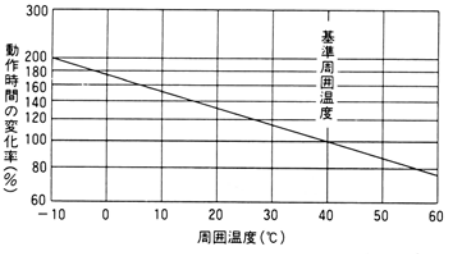

## ●外形寸法図（単位：mm）

＜表面形＞

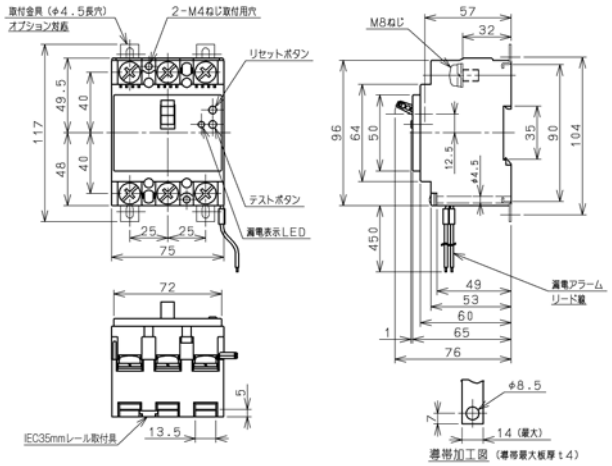


## ●せん孔図

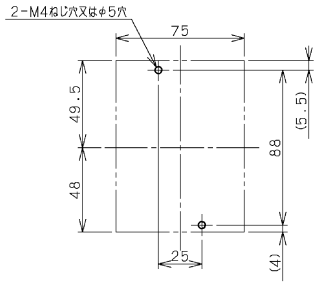


＜表板せん孔図＞（表面形の場合）

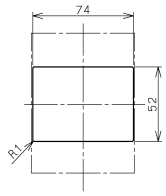


（表板の高さが遮断器の底面から 60mm の場合）

寸法は遮断器の窓枠に対して片側1mmのすき間をもたせた場合です。

## ●端子構造

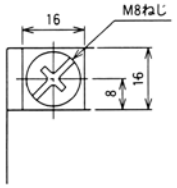


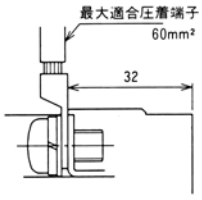


導帯、圧着端子接続

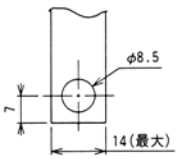


導帯加工図
（導帯最大板厚t4）

## ●同梱部品

| | |
|---|---|
| 配線用端子ねじ | M8 × 14.6（6本） |

# GSXK125-C

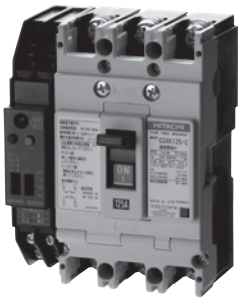

| 形　　式 | | | | GSXK125-C | |
|---|---|---|---|---|---|
| 相線式 | | | | 3φ3W<br>1φ3W<br>1φ2W | |
| 極　　数 | | | | 3 | |
| 定格絶縁電圧 Ui (AC, V) | | | | 500 | |
| 定格使用電圧 Ue (AC, V) | | | | 200－440 | 100－440 |
| 定格電流 (A)<br>(基準周囲温度40℃) | | | | 15 20 30 (40) 50 60<br>75 100 | 125 |
| 定格感度電流 (mA) | | | | 100･200･500切換 | 100･200･500切換 |
| 動作時間 (s) | | | | 0.1以内・0.3・1.2切換 | 0.1以内・0.3・1.2切換 |
| 慣性不動作時間 (s以上) | | | | －　・0.1・0.5 | －　・0.1・0.5 |
| 定格遮断容量<br>(kA) | JIS C 8201-2-1<br>Ann2<br>(Icu/Ics) | AC | 415/440V | 10 / 5 | 10 / 5 |
| | | | 380/400V | 10 / 5 | 10 / 5 |
| | | | 200/240V | 35 / 18 | 35 / 18 |
| | | | 100V | － | 35 / 18 |

(備考)　(　)内定格電流はご要求により製作します。

## ●取付け可能な内部付属装置

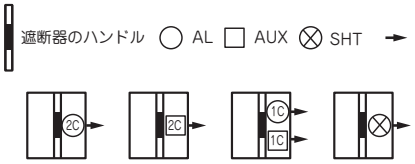


(備考)　2Cと表示のあるものは、1Cも取付け可能です。

### ■カセット形式

カセットは単品販売可能です。下記形式をご用命ください。

| | |
|---|---|
| AL | 13AC-AL（2C が必要な場合は２個ご使用ください） |
| AUX | 13AC-AUX（2Cが必要な場合は2個ご使用ください） |
| AL+AUX | 13AC-AL + 13AC-AUX |
| SHT | 13AC-SHT AC100　13AC-SHT AC200　13AC-SHT AC400<br>（13AC-SHT DC100）（13AC-SHT DC110） |

(備考)　1. 単品販売は、リード線引出しとなります。
2. 外部端子台が必要な場合は、端子台（TBA）付にてメーカオプションとなります。
3. (　) 付は、単品販売不可。
4. SHTとAL, AUXの併用についてはお問合せください。

## ●取付け可能な外部付属装置

| 付属品名称 | | | | 形式 | 標準価格<br>(税別) |
|---|---|---|---|---|---|
| 裏面接続スタッド | | STB | 50A以下 | STB-2R | ¥1,900 |
| | | | 60A以上 | STB-3R | ¥5,060 |
| フラッシュプレート | | GKW (STB) | | ○ | ¥8,860 |
| 機械的インターロック | | MIW | | ○ | ¥4,200 |
| ロックカバー | | LC | | LC-4J | ¥120 |
| ハンドルロック | | HL | | HL-4J | ¥3,580 |
| 外部操作装置 | | 丸形 | | HM-S14 | ¥9,070 |
| 端子カバー | 表面形 | TMC | 標準 | TMC-1 | ¥1,220 |
| | | | ショート | TMC-1S | ¥1,220 |
| | | | ロング | TMC-2D | ¥1,220 |
| | 裏面形 | BTC | | BTC-1 | ¥1,220 |

## ●過電流引はずし特性曲線

15～30A

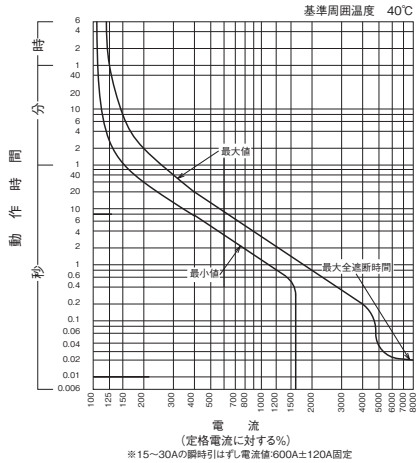


※15～30Aの瞬時引はずし電流値:600A±120A固定

40～125A

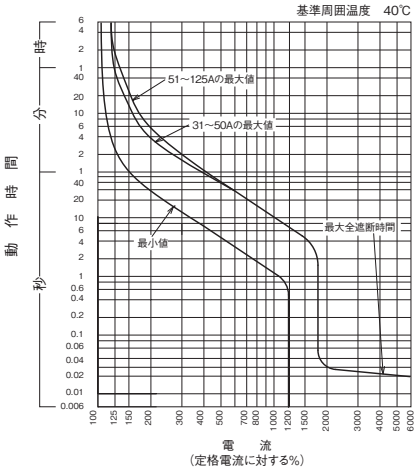


## ●漏電動作特性

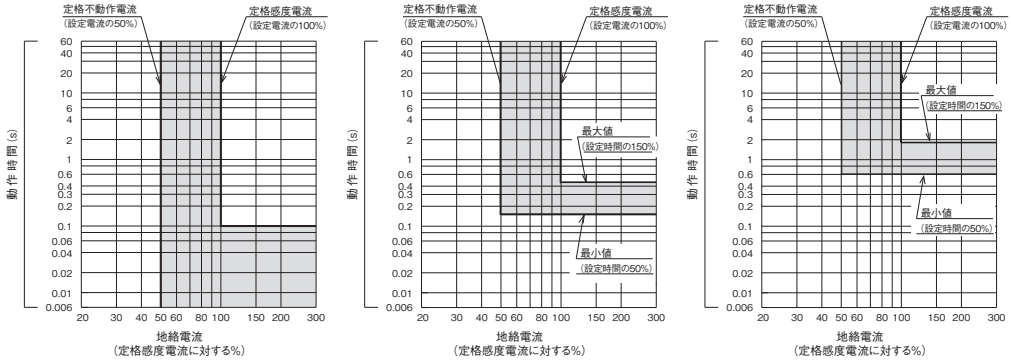


0.1 秒以内　　0.3 秒　　1.2 秒

## ●温度補正曲線

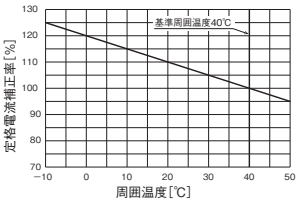

## ●外形寸法図（単位：mm）

＜表面形＞〔 〕は 50A 以下

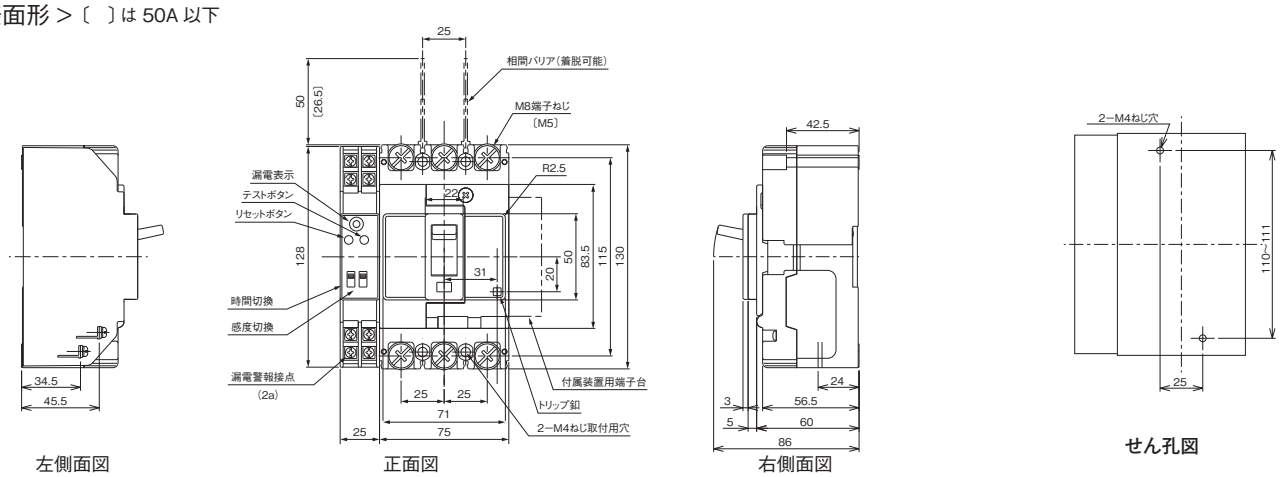


＜裏面形＞

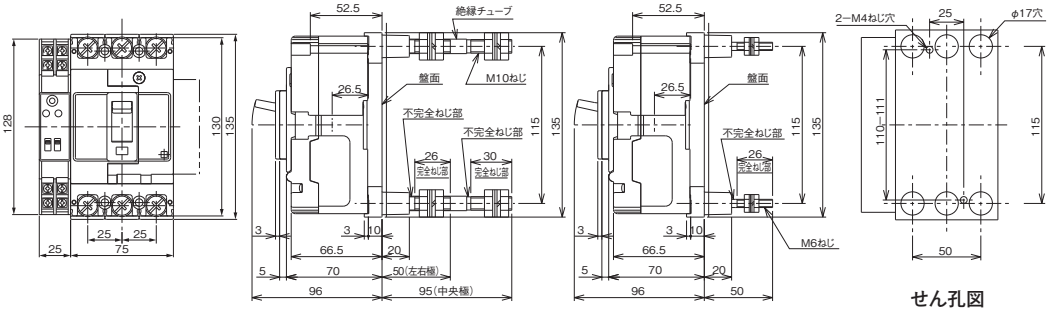


＜表板せん孔図＞
（表面形の場合）

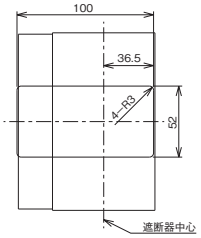


（表板の高さは盤面より60mmの場合）

寸法は遮断器の窓枠に対して片側1mmの隙間をもたせた場合です。

＜フラッシュプレート＞

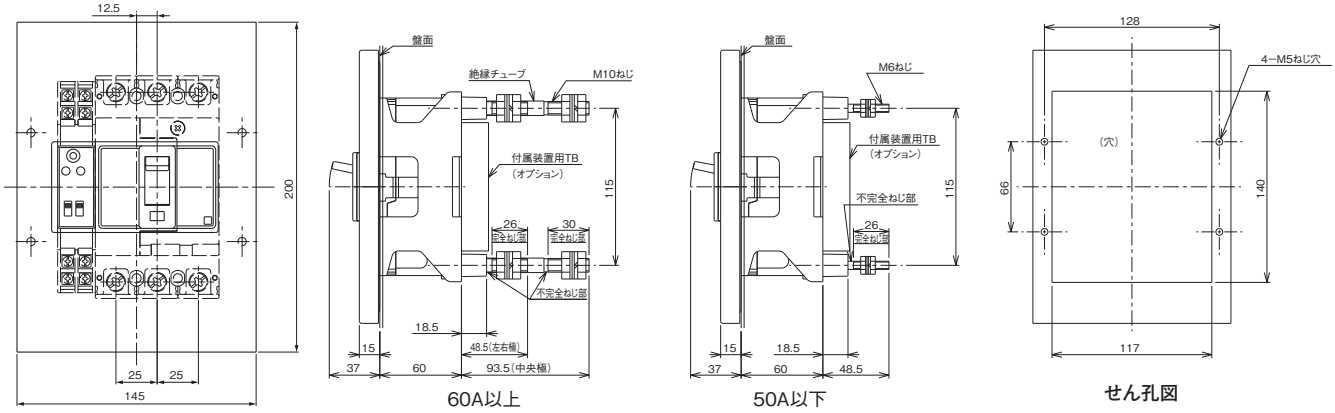


## ●端子構造 〔 〕は 50A 以下の場合

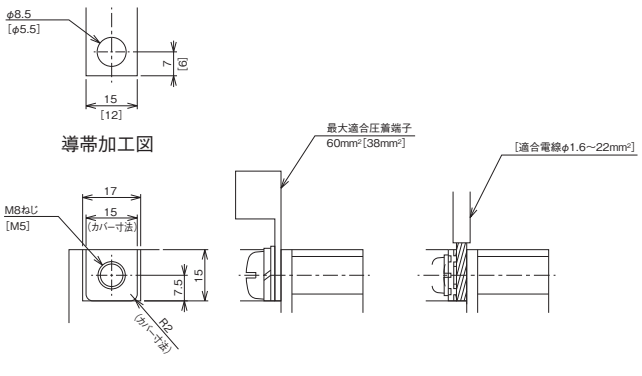


## ●同梱部品

| | | | |
|---|---|---|---|
| 表面形 | 取付けねじ | | M4 × 55（2 本） |
| | 配線用端子ねじ | 60A以上 | M8 × 14（6 本） |
| | | 50A以下 | M5 × 14（6 本） |
| | 電源側相間バリア | | （2 枚） |
| 裏面形 | 取付けねじ | | M4 × 65（2 本） |

# GFXK125-H



| 形　　式 | | | | GFXK125-H | |
|---|---|---|---|---|---|
| 相 線 式 | | | | 3φ3W<br>1φ3W<br>1φ2W | |
| 極　　数 | | | | 3 | |
| 定格絶縁電圧 Ui (AC, V) | | | | 500 | |
| 定格使用電圧 Ue (AC, V) | | | | 200－440 | 100－440 |
| 定格電流 (A)<br>(基準周囲温度40℃) | | | | 15 20 30 (40) 50 60<br>75 100 | 125 |
| 定格感度電流 (mA) | | | | 100･200･500切換 | 100･200･500切換 |
| 動作時間 (s) | | | | 0.1以内・0.3・1.2切換 | 0.1以内・0.3・1.2切換 |
| 慣性不動作時間 (s以上) | | | | －　・0.1・0.5 | －　・0.1・0.5 |
| 定格遮断容量<br>(kA) | JIS C 8201-2-1<br>Ann2<br>(Icu/Ics) | AC | 415/440V | 50/25 | 50/25 |
| | | | 400V | 50/25 | 50/25 |
| | | | 200/240V | 100/50 | 100/50 |
| | | | 100V | － | 100/50 |

(備考)　(　)内定格電流はご要求により製作します。

## ●取付け可能な内部付属装置

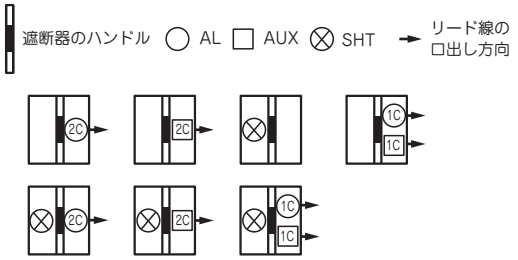


(備考)　2Cと表示のあるものは、1Cも取付け可能です。

### ■カセット形式

カセットは単品販売可能です。 下記形式をご用命ください。

| | | | |
|---|---|---|---|
| AL | 11AC-AL | 11AC-AL2 | |
| AUX | 11AC-AUX | 11AC-AUX2 | |
| AL+AUX | 11AC-AL-AUX | 11AC-AL-AUX2 | 411AC-AL2-AUX2 |

(備考)　1. 単品販売は、リード線引出しとなります。
2. 外部端子台が必要な場合は、端子台 (TBA) 付にてメーカオプションとなります。
3. SHTはユニット端子台引き出し式のみ製作可能です。(カセット式は製作できません。)

## ●取付け可能な外部付属装置

| 付属品名称 | | 形式 | 標準価格<br>(税別) |
|---|---|---|---|
| 裏面接続スタッド | BSD | BSD-3S | ¥5,060 |
| | STB | STB-2S | ¥2,190 |
| フラッシュプレート | GKW | ○ | ¥8,860 |
| 機械的インターロック | MIW | ○ | ¥6,000 |
| ロックカバー | LC | LC-4J | ¥120 |
| ハンドルロック | HL | HL-4J | ¥3,580 |
| 外部操作装置 | HM | HM-S13 | ¥9,070 |
| 端子カバー 表面形 | TMC | TMC-2C | ¥1,280 |
| 端子カバー 裏面形 | BTC | BTC-2C | ¥1,280 |

## ●過電流引はずし特性曲線

15～30A

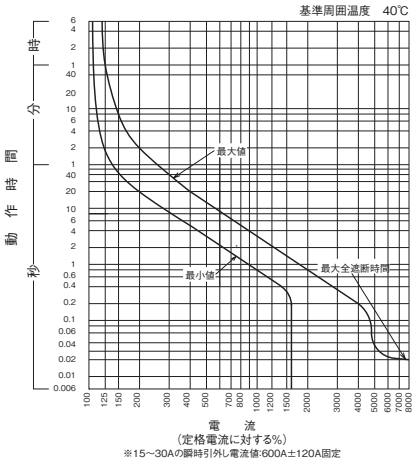


※15～30Aの瞬時引外し電流値:600A±120A固定

40～125A

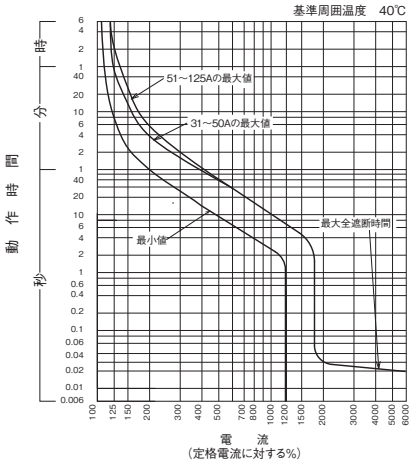


## ●漏電動作特性

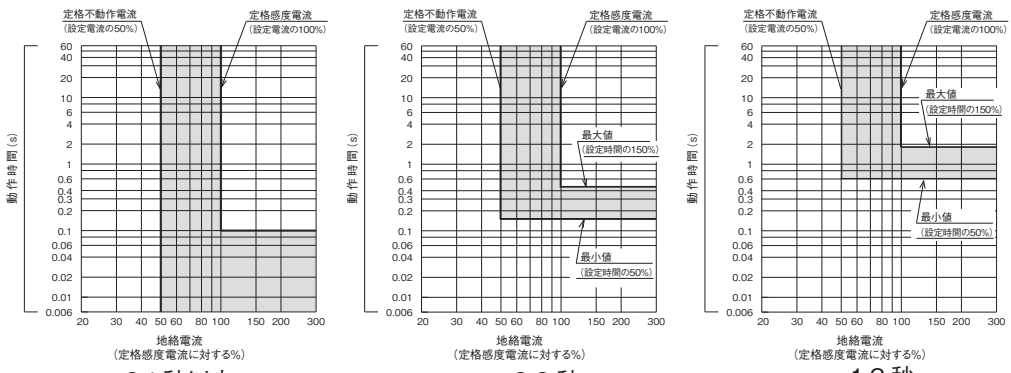


0.1 秒以内　　0.3 秒　　1.2 秒

## ●温度補正曲線

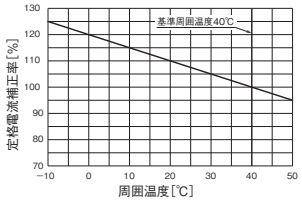

## ●外形寸法図（単位：mm）

＜表面形＞

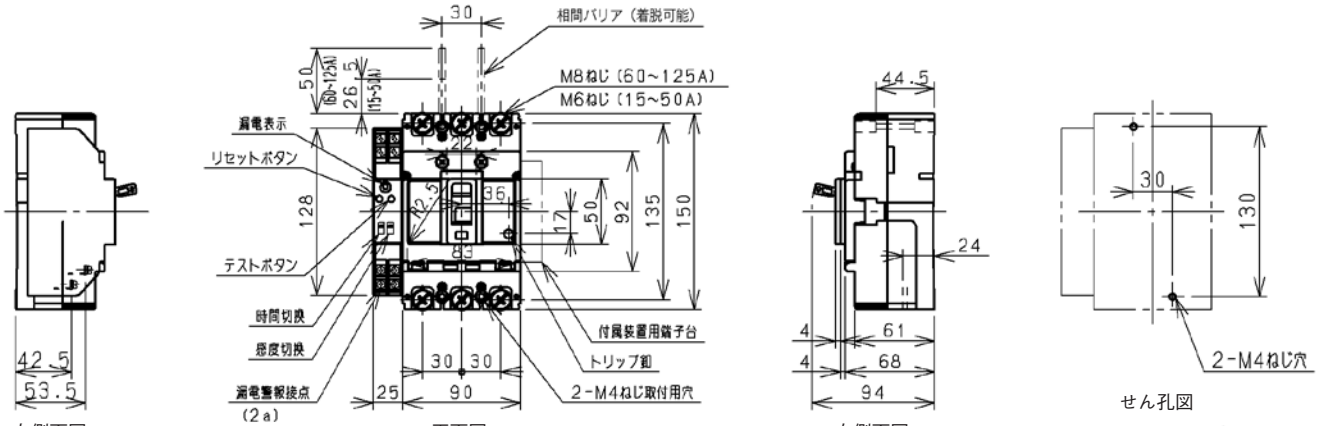


左側面図　正面図　右側面図　せん孔図

＜裏面形＞

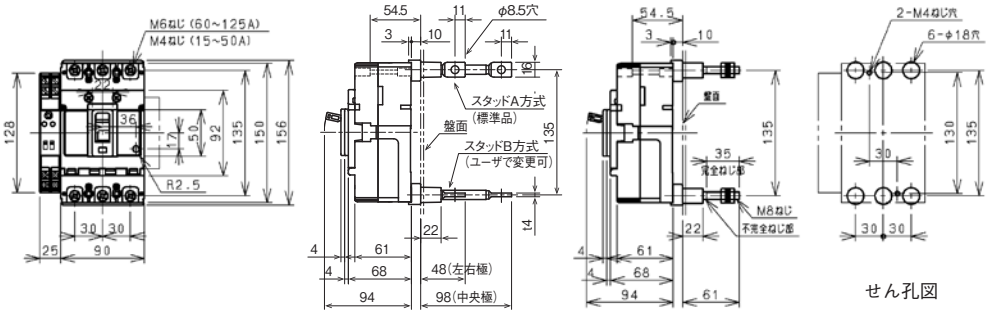


60A 以上　50A 以下　せん孔図

特に指定のない限り、バースタッド方式は標準（A-A）で出荷します。

＜表板せん孔図＞（表面形の場合）

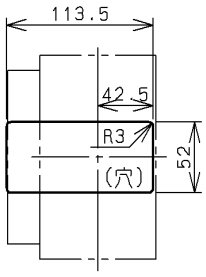


（表板の高さが遮断器の底面から68mmの場合）

寸法は遮断器の窓枠に対して片側1mmのすき間をもたせた場合です。

＜フラッシュプレート＞（GKW）

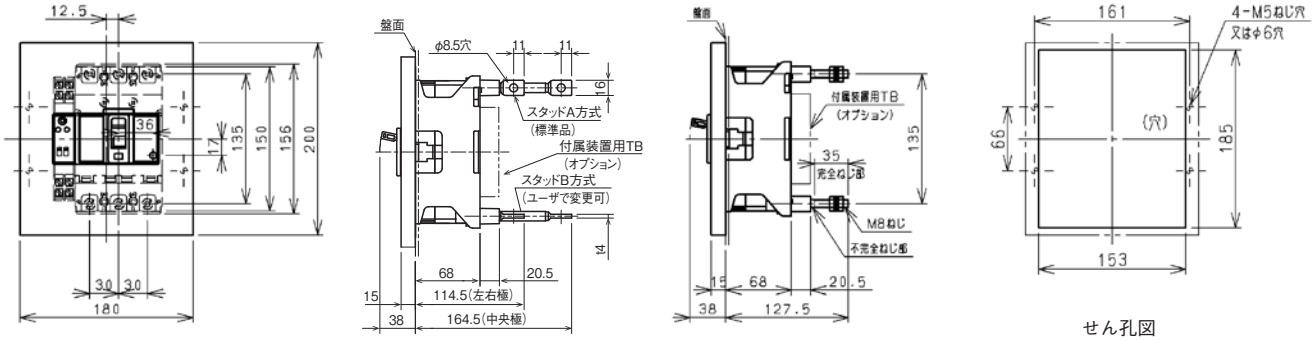


60A 以上　50A 以下　せん孔図

特に指定のない限り、バースタッド方式は標準（A-A）で出荷します。

## ●端子構造〔 〕は 50A 以下

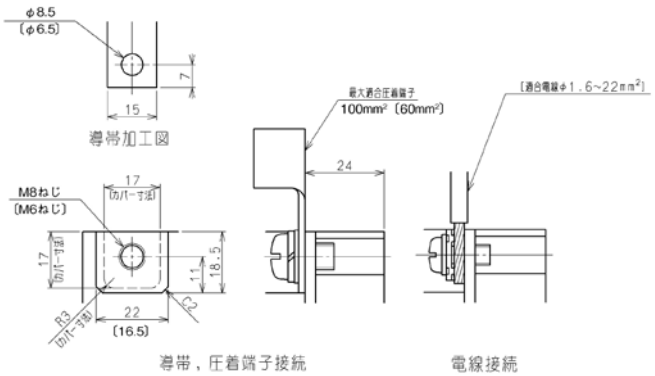


## ●同梱部品

| | | |
|---|---|---|
| 表面形 | 取付けねじ | M4 × 55（2 本） |
| | 配線用端子ねじ　60A以上 | M8 × 14（3P：6 本） |
| | 50A以下 | M6 × 14（3P：6 本） |
| | 電源側相間バリア | （2 枚） |
| 裏面形 | 取付けねじ | M4 × 65（2 本） |
| | 配線用ボルト（BSD） | M8 × 25（6 本） |

# GS-225C



| 形　　式 | | | | GS-225C |
|---|---|---|---|---|
| 相線式 | | | | 3φ3W<br>1φ3W<br>1φ2W |
| 極　　数 | | | | 3 |
| 定格絶縁電圧 Ui (AC, V) | | | | 500 |
| 定格使用電圧 Ue (AC, V) | | | | 100－440 |
| 定格電流 (A)<br>(基準周囲温度40℃) | | | | 125　150　175　200　225 |
| 定格感度電流 (mA) | | | | 100･200･500切換 |
| 動作時間 (s) | | | | 0.1以内・0.3・1.2切換 |
| 慣性不動作時間 (s以上) | | | | －　・0.1・0.5 |
| 定格遮断容量 (kA) | JIS C 8201-2-1<br>Ann2<br>(Icu/Ics) | AC | 415/440V | 15/8 |
| | | | 400V | 15/8 |
| | | | 200/240V | 35/18 |
| | | | 100V | 35/18 |

## ●取付け可能な内部付属装置

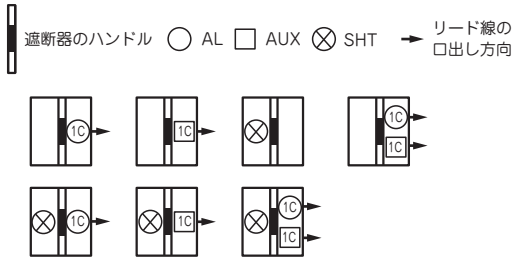


(備考)　SHTはユニット端子台引き出し式のみ製作可能です。

## ●取付け可能な外部付属装置

| 付属品名称 | | | | 形式 | 標準価格<br>(税別) |
|---|---|---|---|---|---|
| 裏面接続スタッド | | BSD | | ○ | ¥8,630 |
| フラッシュプレート | | GKW (BSD) | | ○ | ¥29,700 |
| 機械的インターロック | | MIW | | ○ | ¥9,000 |
| ロックカバー | | LC | | LC-4E | ¥120 |
| ハンドルロック | | HL | | HL-4E | ¥3,580 |
| 外部操作装置 | | レバー形 | | HA-207 | ¥6,270 |
| | | 丸形 | | HM-S22 | ¥9,060 |
| 端子カバー | 表面形 | TMC | 標準 | TMC-4J | ¥2,230 |
| | | | ショート | TMC-4JS | ¥2,230 |
| | 裏面形 | BTC | | BTC-4J | ¥2,230 |

## ●過電流引はずし特性曲線

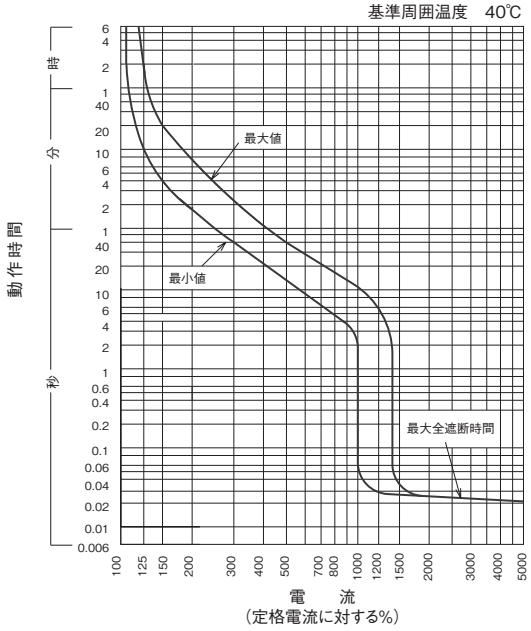


## ●温度補正曲線

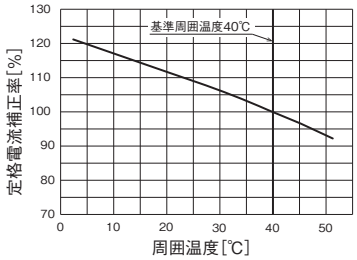


## ●漏電動作特性

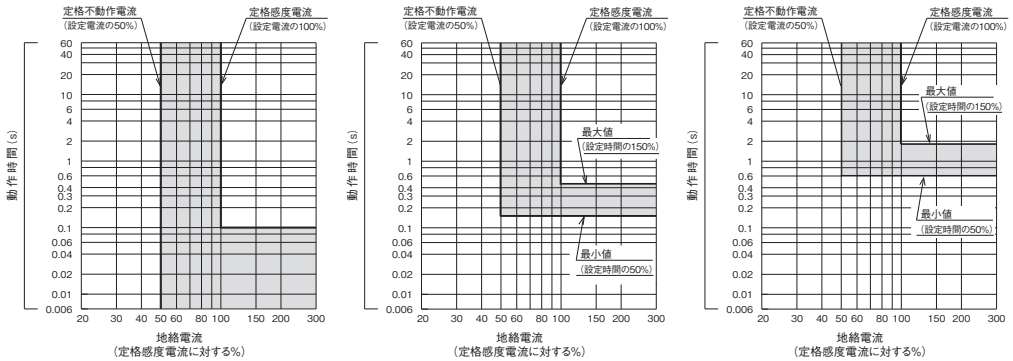


0.1 秒以内　　0.3 秒　　1.2 秒

## ●外形寸法図（単位：mm）

＜表面形＞

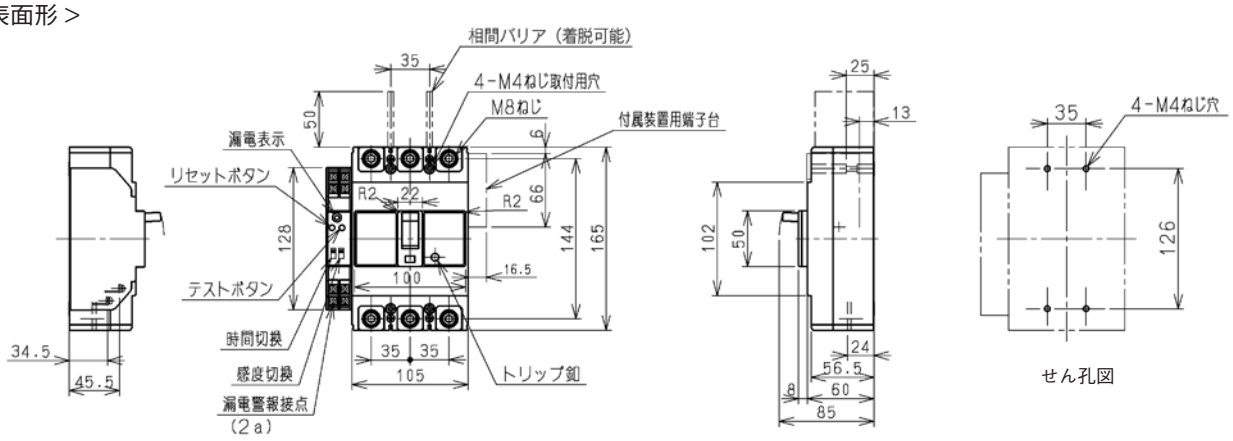


＜裏面形＞

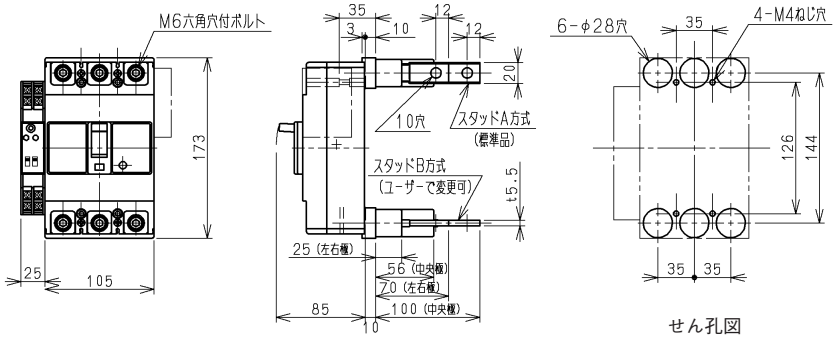


特に指定のない限り、バースタッド方式は標準（A-A）で出荷します。

＜表板せん孔図＞（表面形の場合）

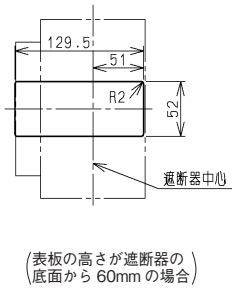


（表板の高さが遮断器の底面から 60mm の場合）

寸法は遮断器の窓枠に対して片側1mmのすき間をもたせた場合です。

＜フラッシュプレート＞

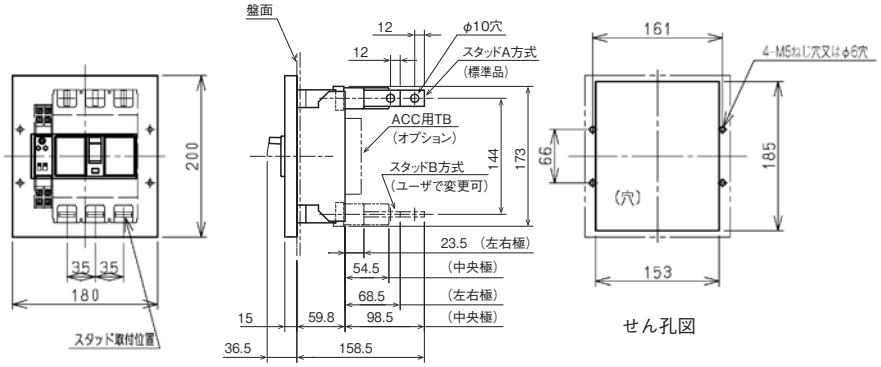


特に指定のない限り、バースタッド方式は標準（A-A）で出荷します。

## ●端子構造

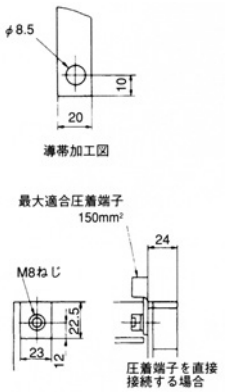


## ●同梱部品

| | | |
|---|---|---|
| 表面形 | 取付けねじ | M4 × 40（2本） |
| | 配線用ボルト | M8 × 18（6本） |
| | 電源側相間バリア | （2枚） |
| 裏面形 | 取付けねじ | M4 × 45（4本） |
| | 配線用ボルト | M8 × 25（6本） |

# GFXK250-H



| 形　　式 | | | | GFXK250-H |
|---|---|---|---|---|
| 相線式 | | | | 3φ3W<br>1φ3W<br>1φ2W |
| 極　　数 | | | | 3 |
| 定格絶縁電圧 Ui (AC, V) | | | | 500 |
| 定格使用電圧 Ue (AC, V) | | | | 100－440 |
| 定格電流 (A)<br>(基準周囲温度40℃) | | | | 125 150 175 200 225 250 |
| 定格感度電流 (mA) | | | | 100·200·500切換 |
| 動作時間 (s) | | | | 0.1以内・0.3・1.2切換 |
| 慣性不動作時間 (s以上) | | | | －・0.1・0.5 |
| 定格遮断容量<br>(kA) | JIS C 8201-2-1<br>Ann2<br>(Icu/Ics) | AC | 415/440V | 50/13 |
| | | | 400V | 50/13 |
| | | | 200/240V | 100/25 |
| | | | 100V | 100/25 |

## ●取付け可能な内部付属装置

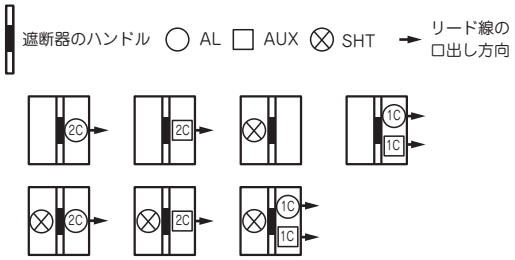


(備考) 2Cと表示のあるものは、1Cも取付け可能です。

### ■カセット形式

カセットは単品販売可能です。下記形式をご用命ください。

| | | |
|---|---|---|
| AL | 22AC-AL | 22AC-AL2 |
| AUX | 22AC-AUX | 22AC-AUX2 |
| AL+AUX | 22AC-AL-AUX | |

(備考) 1. 単品販売は、リード線引出しとなります。
2. 外部端子台が必要な場合は、端子台 (TBA) 付にてメーカオプションとなります。
3. SHTはユニット端子台引き出し式のみ製作可能です。(カセット式は製作できません。)

## ●取付け可能な外部付属装置

| 付属品名称 | | | | 形式 | 標準価格<br>(税別) |
|---|---|---|---|---|---|
| 裏面接続スタッド | | BSD | | ○ | ¥8,630 |
| フラッシュプレート | | GKW (BSD) | | ○ | ¥31,100 |
| 機械的インターロック | | MIW | | ○ | ¥18,300 |
| ロックカバー | | LC | | LC-4J | ¥120 |
| ハンドルロック | | HL | | HL-4J | ¥3,580 |
| 外部操作装置 | | レバー形 | | HA-210 | ¥6,270 |
| | | 丸形 | | HM-S25 | ¥9,060 |
| 端子カバー | 表面形 | TMC | 標準 | TMC-4J | ¥2,230 |
| | | | ショート | TMC-4JS | ¥2,230 |
| | 裏面形 | BTC | | BTC-4J | ¥2,230 |

## ●過電流引はずし特性曲線

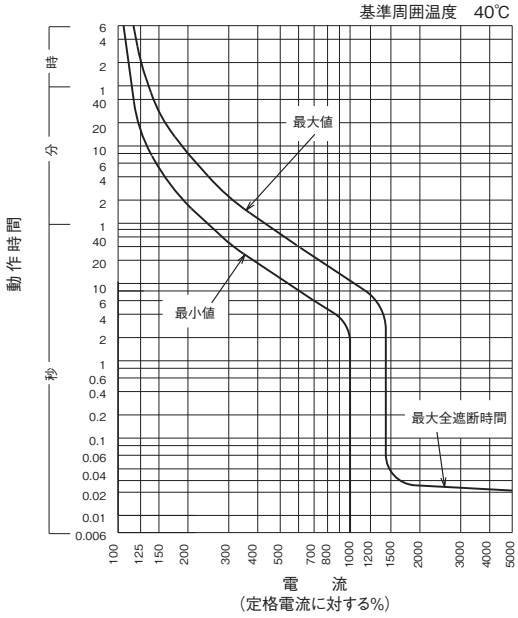


## ●温度補正曲線

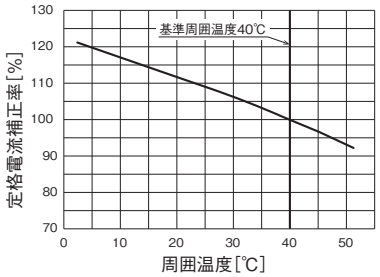


## ●漏電動作特性

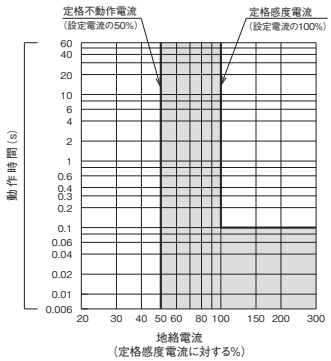


0.1 秒以内

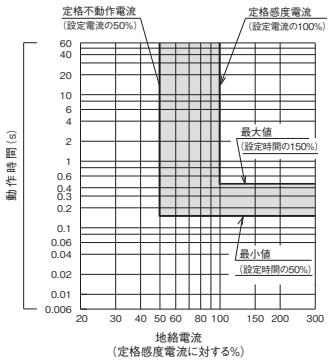


0.3 秒

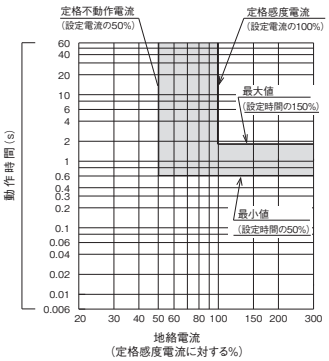


1.2 秒

## ●外形寸法図（単位：mm）

＜表面形＞

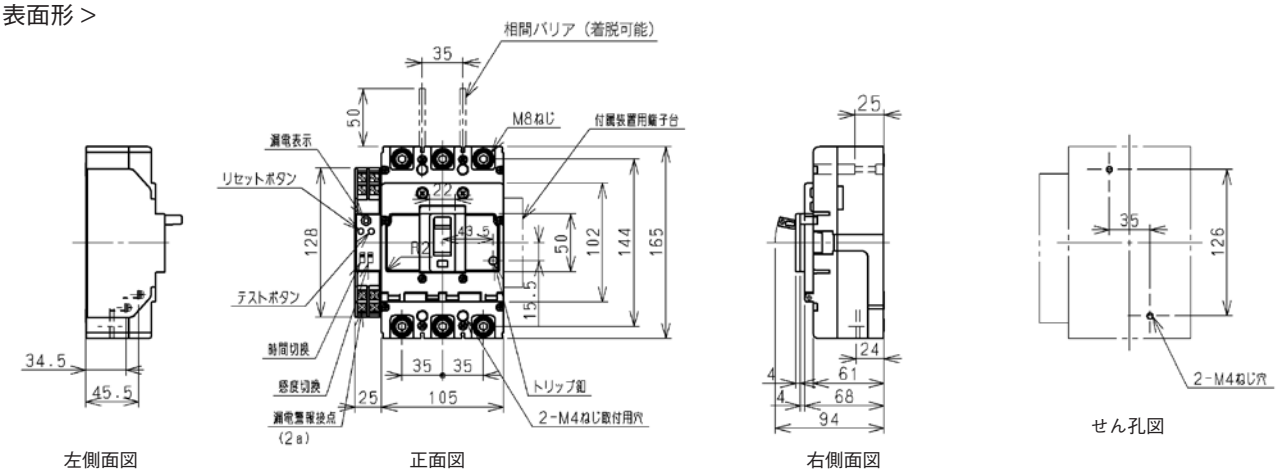


＜裏面形＞

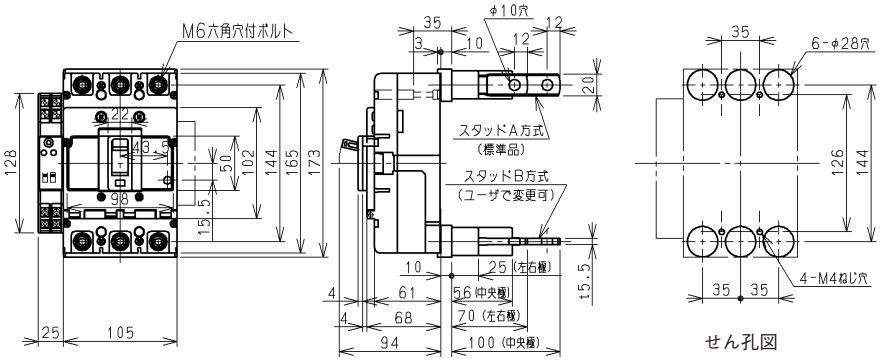


特に指定のない限り、バースタッド方式は標準（A-A）で出荷します。

＜表板せん孔図＞（表面形の場合）

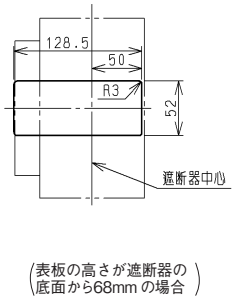


寸法は遮断器の窓枠に対して片側
1mmのすき間をもたせた場合です。

＜フラッシュプレート＞

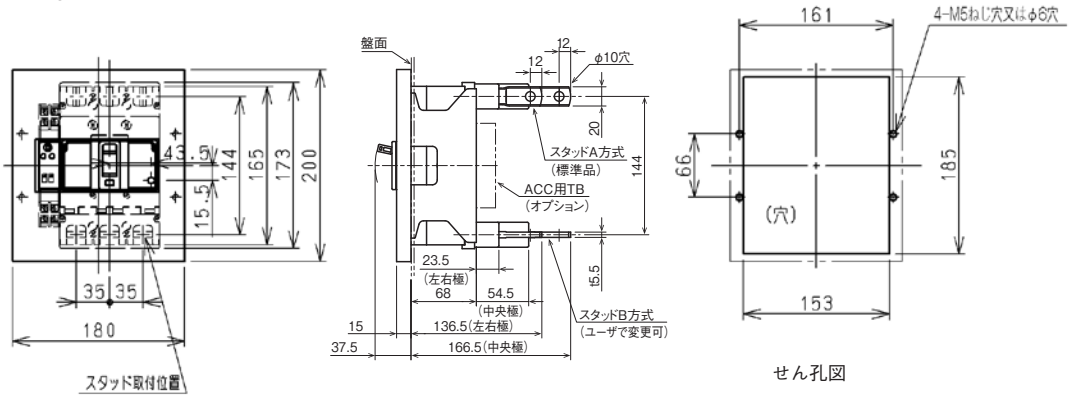


特に指定のない限り、バースタッド方式は標準（A-A）で出荷します。

## ●端子構造

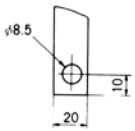


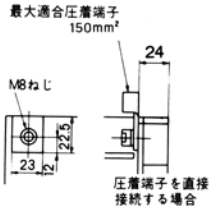


## ●同梱部品

| | | |
|---|---|---|
| 表面形 | 取付けねじ | M4 × 40（2本） |
| | 配線用ボルト | M8 × 18（6本） |
| | 電源側相間バリア | （2枚） |
| 裏面形 | 取付けねじ | M4 × 45（2本） |
| | 配線用ボルト | M8 × 25（6本） |

# GS-400C
# GF-400C



| 形　　式 | | | | GS-400C | GF-400C |
|---|---|---|---|---|---|
| 相線式 | | | | 3φ3W<br>1φ3W<br>1φ2W | 3φ3W<br>1φ3W<br>1φ2W |
| 極　　数 | | | | 3 | 3 |
| 定格絶縁電圧 Ui (AC, V) | | | | 500 | 500 |
| 定格使用電圧 Ue (AC, V) | | | | 100－440 | 100－440 |
| 定格電流 (A)<br>(基準周囲温度40℃) | | | | (250) 300<br>(350) 400 | (250) 300<br>(350) 400 |
| 定格感度電流 (mA) | | | | 100･200･500切換 | 100･200･500切換 |
| 動作時間 (s) | | | | 0.1以内・0.3・1.2切換 | 0.1以内・0.3・1.2切換 |
| 慣性不動作時間 (s以上) | | | | －　・0.1・0.5 | －　・0.1・0.5 |
| 定格遮断容量 (kA) | JIS C 8201-2-1 Ann2 (Icu/Ics) | AC | 415/440V | 36/18 | 50/50 |
| | | | 400V | 36/18 | 50/50 |
| | | | 200/240V | 50/25 | 100/100 |
| | | | 100V | 50/25 | 100/100 |

(備考)　(　) 内定格電流はご要求により製作します。

## ●取付け可能な内部付属装置

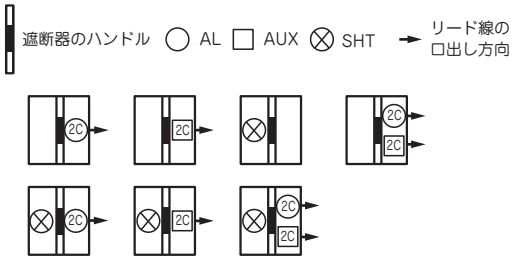


(備考)　1. SHTはユニット端子台引き出し式のみ製作可能です。
2. 2Cと表示のあるものは1Cも取付け可能です。
3. AL+AUXで3C以上の場合はリード線引出し式のみ製作可能です。

## ●取付け可能な外部付属装置

| 付属品名称 | | 形式 | 標準価格 (税別) |
|---|---|---|---|
| 裏面接続スタッド | BSD | ○ | ¥15,500 |
| フラッシュプレート | GKW (BSD) | ○ | ¥88,300 |
| 機械的インターロック | MIW | ○ | ¥18,300 |
| ロックカバー | LC | － | － |
| ハンドルロック | HL | HL-5 | ¥8,920 |
| 外部操作装置 | レバー形 | HA-405 | ¥9,790 |
| | 丸形 | HM-405 | ¥9,070 |
| 端子カバー 表面形 | TMC | TMC-5C | ¥4,690 |
| 端子カバー 裏面形 | BTC | BTC-5B | ¥4,690 |

## ●過電流引はずし特性曲線

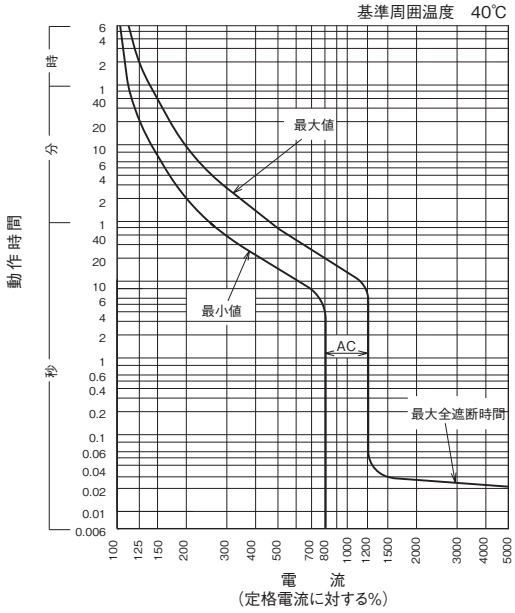


## ●温度補正曲線

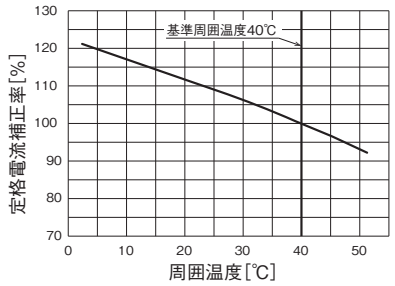


## ●漏電動作特性

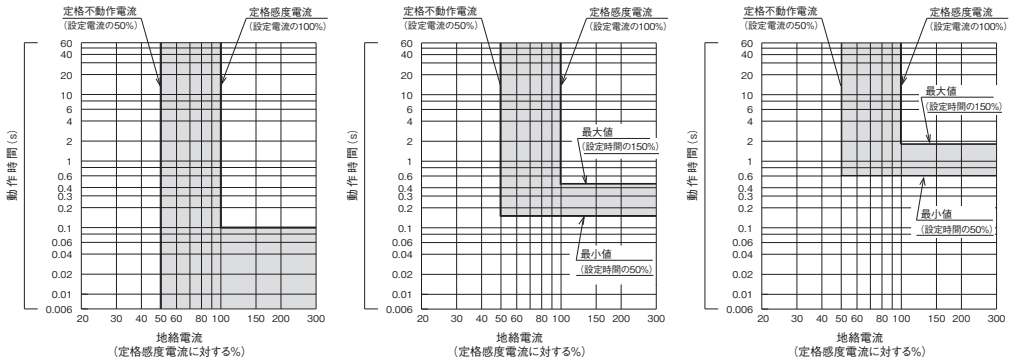


0.1 秒以内　　0.3 秒　　1.2 秒

## ●外形寸法図（単位：mm）

＜表面形＞

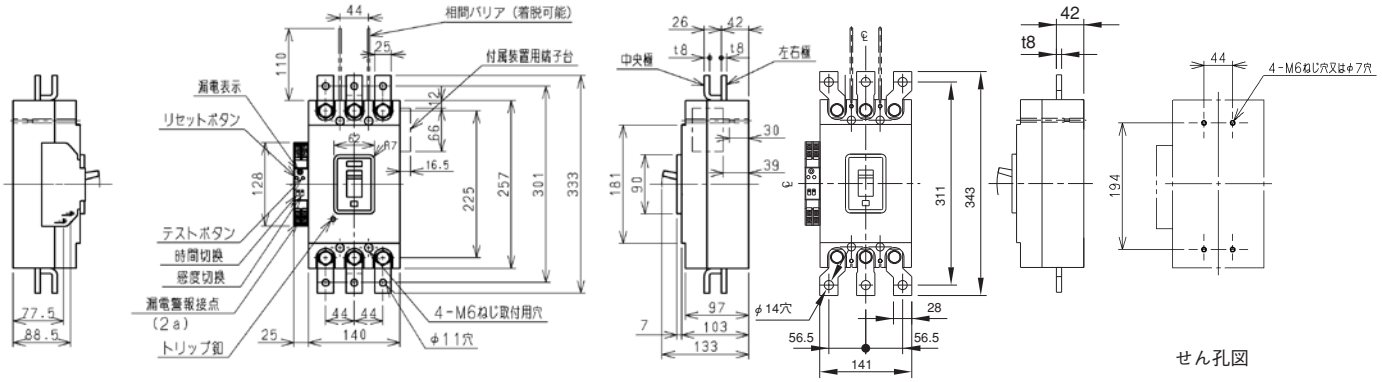


左側面図　正面図　右側面図　W ターミナル　せん孔図

＜裏面形＞

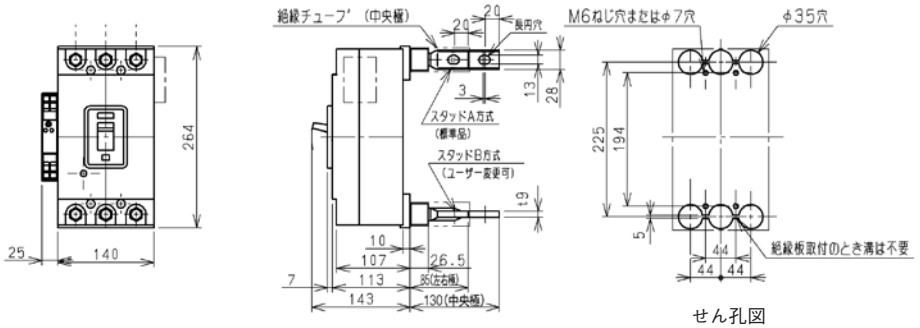


せん孔図

特に指定のない限り、バースタッド方式は標準（A-A）で出荷します。

＜表板せん孔図＞（表面形の場合）

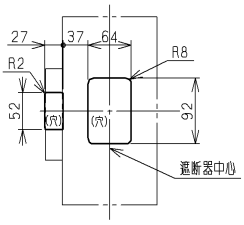


（表板の高さが遮断器の底面から103mm の場合）

寸法は遮断器の窓枠に対して片側1mmのすき間をもたせた場合です。

＜フラッシュプレート＞（GKW）

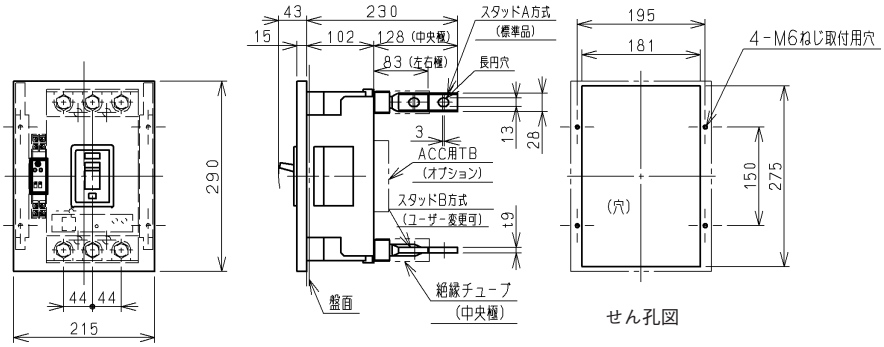


せん孔図

特に指定のない限り、バースタッド方式は標準（A-A）で出荷します。

## ●端子構造

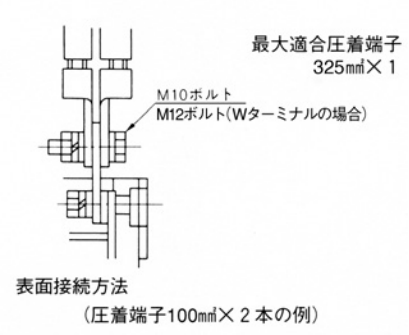


表面接続方法
（圧着端子100㎟×2本の例）

## ●同梱部品

| | | |
|---|---|---|
| 表面形 | 取付けねじ | M4 × 45（4本） |
| | 配線用ボルト | 標準品の場合：M10 × 30（6本）<br>Wターミナルの場合：M12 × 35（6本） |
| | 電源側相間バリア | （2枚） |
| 裏面形 | 取付けねじ | M4 × 60（4本） |
| | 配線用ボルト | M12 × 35（6本） |

# GSX600
# GFX600



| 形　　式 | | | | GSX600 | GFX600 |
|---|---|---|---|---|---|
| 相線式 | | | | 3φ3W<br>1φ3W<br>1φ2W | 3φ3W<br>1φ3W<br>1φ2W |
| 極　　数 | | | | 3 | 3 |
| 定格絶縁電圧 Ui (AC, V) | | | | 500 | 500 |
| 定格使用電圧 Ue (AC, V) | | | | 100－440 | 100－440 |
| 定格電流 (A)<br>(基準周囲温度40℃) | | | | 300 / 350/ 400 /<br>500 / 600 可調整 | 300 / 350/ 400 /<br>500 / 600 可調整 |
| 短限時検出電流可調整範囲<br>(定格電流に対する%) | | | | 1000固定 | 1000固定 |
| 定格感度電流 (mA) | | | | 100·200·500切換 | 100·200·500切換 |
| 動作時間 (s) | | | | 0.1以内・0.3・1.2切換 | 0.1以内・0.3・1.2切換 |
| 慣性不動作時間 (s以上) | | | | －　・0.1・0.5 | －　・0.1・0.5 |
| 定格遮断容量<br>(kA) | JIS C 8201-2-1<br>Ann2<br>(Icu/Ics) | AC | 415/440V | 36/18 | 50/50 |
| | | | 400V | 36/18 | 50/50 |
| | | | 200/240V | 50/25 | 100/100 |
| | | | 100V | 50/25 | 100/100 |

## ●取付け可能な内部付属装置

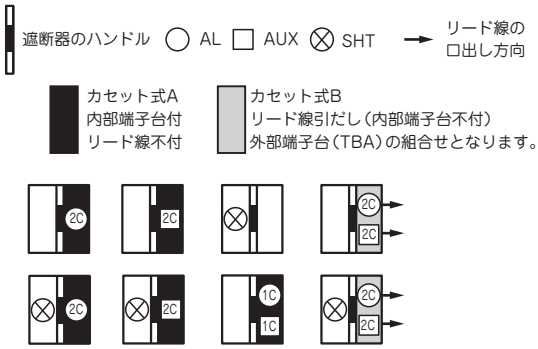


| 接続 / リード線径 ＼ 接点 | 片側 2C 以下<br>(例：AL－1C　AUX－1C) | 片側 3C 以上<br>(例：AL－1C　AUX－2C) |
|---|---|---|
| 1.25mm² 以下 | カセット（内部端子台付）* | |
| 1.25mm² 超過 | カセット（リード線引出）＋ TBA（外部端子台） | |

* リード線はお客様でご用意ください。

### ■カセット形式

カセットは単品販売可能です。下記形式をご用命ください。

| | | | |
|---|---|---|---|
| AL | 60AC-AL | 60AC-AL2 | |
| AUX | 60AC-AUX | 60AC-AUX2 | |
| AL+AUX | 60AC-AL-AUX | 60AC-AL-AUX2 | 60AC-AL2-AUX2 |

(備考) 1. SHTはユニット端子台引き出し式のみ製作可能です。(カセット式は製作できません。)
2. 2Cと表示のあるものは1Cも取付け可能です。
3. AL, AUXはカセット式(内部端子台付)が標準です。
4. AL+AUXで3C以上の場合は内部端子台付は製作できません。

## ●取付け可能な外部付属装置

| 付属品名称 | | 形式 | 標準価格<br>(税別) |
|---|---|---|---|
| 裏面接続スタッド | BSD | ○ | ¥24,700 |
| フラッシュプレート | GK(BSD) | ○ | ¥63,800 |
| 機械的インターロック | MIW | ○ | ¥12,200 |
| ロックカバー | LC | － | － |
| ハンドルロック | HL | HL-6B | ¥8,920 |
| 外部操作装置 | レバー形 | HA-402 | ¥9,790 |
| | 丸形 | － | － |
| 端子カバー 表面形 | TMC | TMC-5D | ¥5,360 |
| 端子カバー 裏面形 | BTC | － | － |

## ●温度補正曲線

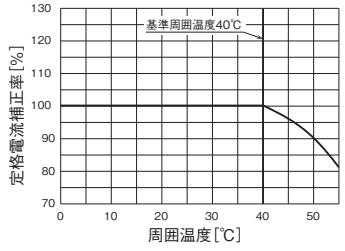


## ●過電流引はずし特性曲線

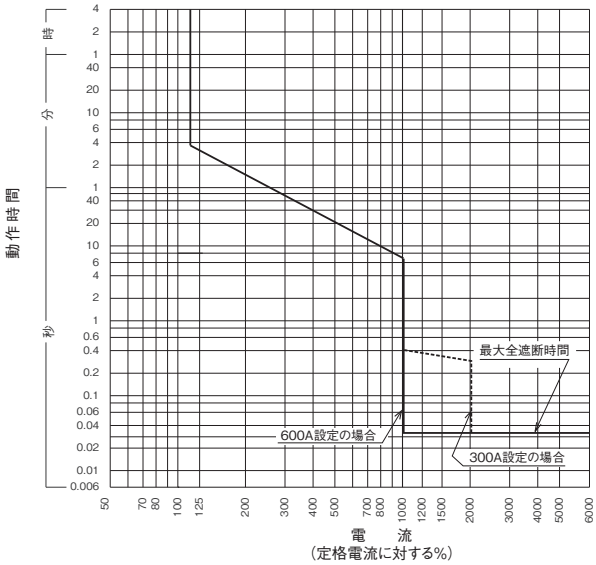


1) 定格設定電流値　　:300A、350A、400A、500A、600A 可調整
2) 短限時設定電流値　:設定定格電流の10倍固定(誤差範囲±15%以内)
3) 瞬時設定電流値　　:6000A固定(誤差範囲±20%以内)
4) 動作時間　　:上図による(誤差範囲±33%以内)

## ●漏電動作特性

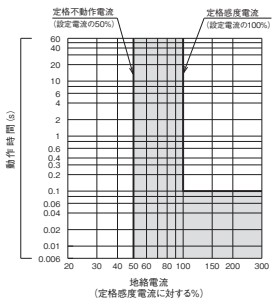


0.1 秒以内

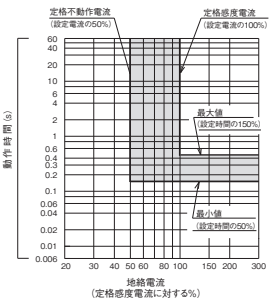


0.3 秒

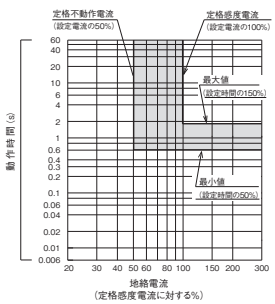


1.2 秒

## ●外形寸法図（単位：mm）

＜表面形＞

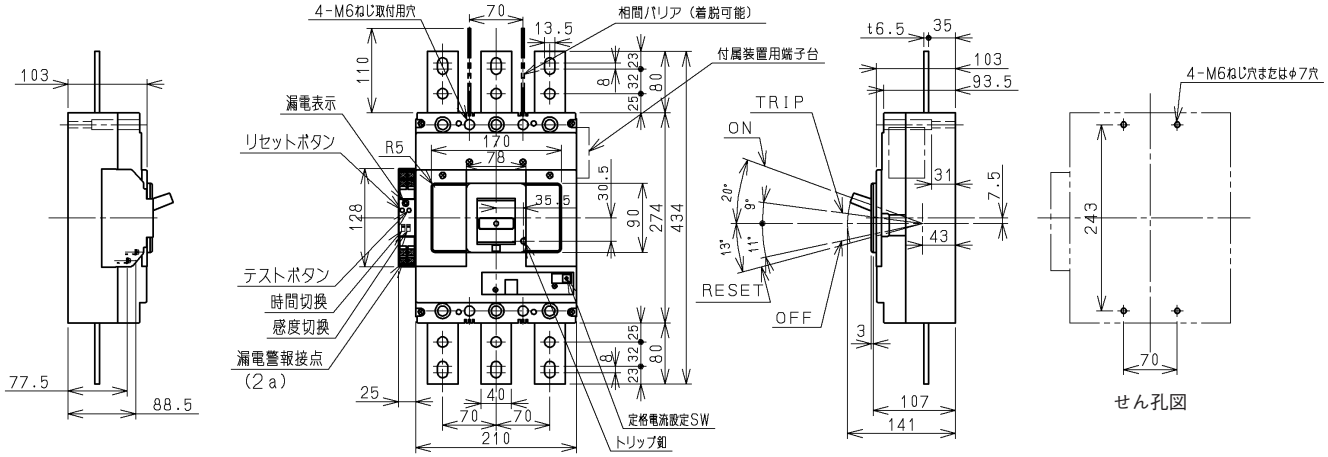


＜裏面形＞

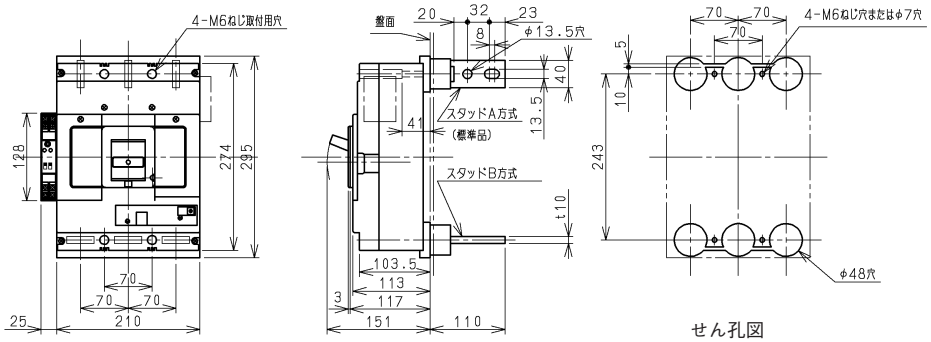


特に指定のない限り、バースタッド方式は標準（A-A）で出荷します。
バースタッド方式はユーザで変更できません。

＜表板せん孔図＞（表面形の場合）

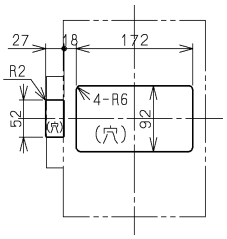


（表板の高さが遮断器の底面から103mmの場合）

寸法は遮断器の窓枠に対して片側1mmのすき間をもたせた場合です。

＜フラッシュプレート＞（GK）

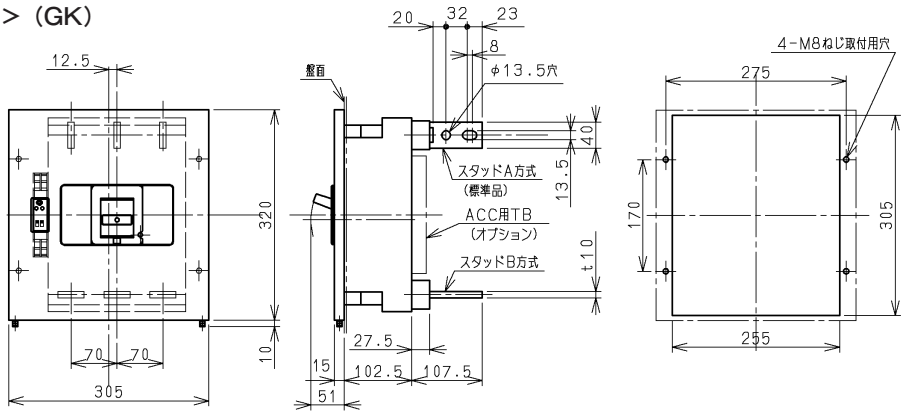


特に指定のない限り、バースタッド方式は標準（A-A）で出荷します。
バースタッド方式はユーザで変更できません。

## ●端子構造

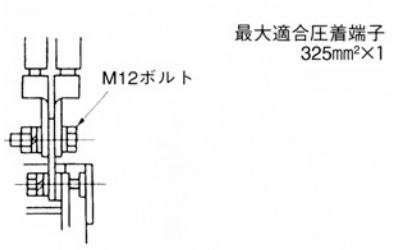


表面接続方法（圧着端子200㎟×2本の例）

## ●同梱部品

| | | |
|---|---|---|
| 表面形 | 取付けねじ | M6 × 45（4本） |
| | 配線用ボルト | M12 × 40（12本） |
| | 電源側相間バリア | （2枚） |
| 裏面形 | 取付けねじ | M6 × 60（6本） |
| | 配線用ボルト | M12 × 40（12本） |

# GSX800
# GFX800



| 形　　式 | | | GSX800 | GFX800 |
|---|---|---|---|---|
| 相線式 | | | 3φ3W<br>1φ3W<br>1φ2W | 3φ3W<br>1φ3W<br>1φ2W |
| 極　　数 | | | 3 | 3 |
| 定格絶縁電圧 Ui (AC, V) | | | 500 | 500 |
| 定格使用電圧 Ue (AC, V) | | | 100－440 | 100－440 |
| 定格電流 (A)<br>(基準周囲温度40℃) | | | 400 / 450/ 500 /<br>600 / 700 / 800 可調整 | 400 / 450/ 500 /<br>600 / 700 / 800 可調整 |
| 短限時検出電流可調整範囲<br>(定格電流に対する%) | | | 1000固定 | 1000固定 |
| 定格感度電流 (mA) | | | 100·200·500切換 | 100·200·500切換 |
| 動作時間 (s) | | | 0.1以内・0.3・1.2切換 | 0.1以内・0.3・1.2切換 |
| 慣性不動作時間 (s以上) | | | －　・0.1・0.5 | －　・0.1・0.5 |
| 定格遮断容量 (kA) | JIS C 8201-2-1<br>Ann2<br>(Icu/Ics) | AC | 415/440V | 36/18 | 50/50 |
| | | | 400V | 36/18 | 50/50 |
| | | | 200/240V | 50/25 | 100/100 |
| | | | 100V | 50/25 | 100/100 |

## ●取付け可能な内部付属装置

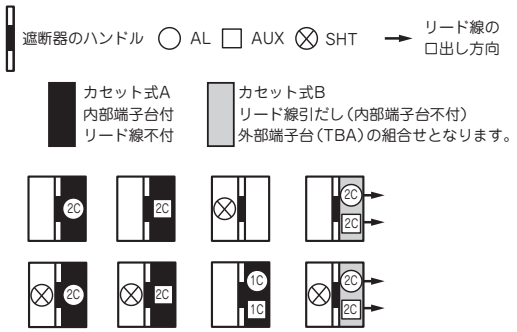


| 接続 リード線径 ＼ 接点 | 片側 2C 以下<br>(例：AL－1C　AUX－1C) | 片側 3C 以上<br>(例：AL－1C　AUX－2C) |
|---|---|---|
| 1.25mm$^2$ 以下 | カセット（内部端子台付）* | |
| 1.25mm$^2$ 超過 | カセット（リード線引出）＋TBA（外部端子台） | |

* リード線はお客様でご用意ください。

### ■カセット形式

カセットは単品販売可能です。下記形式をご用命ください。

| | | | |
|---|---|---|---|
| AL | 60AC-AL | 60AC-AL2 | |
| AUX | 60AC-AUX | 60AC-AUX2 | |
| AL+AUX | 60AC-AL-AUX | 60AC-AL-AUX2 | 60AC-AL2-AUX2 |

(備考) 1. SHTはユニット端子台引き出し式のみ製作可能です。(カセット式は製作できません。)
2. 2Cと表示のあるものは1Cも取付け可能です。
3. AL, AUXはカセット式 (内部端子台付) が標準です。
4. AL+AUXで3C以上の場合は内部端子台付は製作できません。

## ●取付け可能な外部付属装置

| 付属品名称 | | 形式 | 標準価格 (税別) |
|---|---|---|---|
| 裏面接続スタッド | BSD | ○ | ¥27,800 |
| フラッシュプレート | GK (BSD) | ○ | ¥68,100 |
| 機械的インターロック | MIW | ○ | ¥12,200 |
| ロックカバー | LC | － | － |
| ハンドルロック | HL | HL-6B | ¥8,920 |
| 外部操作装置 | レバー形 | HA-402 | ¥9,790 |
| | 丸形 | － | － |
| 端子カバー 表面形 | TMC | TMC-5D | ¥5,360 |
| 端子カバー 裏面形 | BTC | － | － |

## ●温度補正曲線

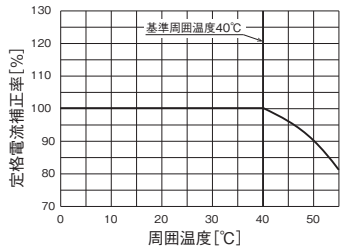


## ●過電流引はずし特性曲線

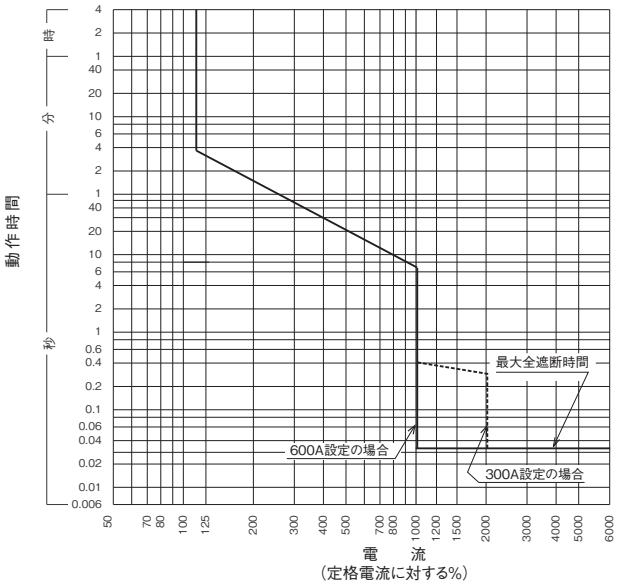


1) 定格設定電流値　　:400A、450A、500A、600A、700A、800A可調整
2) 短限時設定電流値　:設定定格電流の10倍固定 (誤差範囲±15%以内)
3) 瞬時設定電流値　　:8000A固定 (誤差範囲±20%以内)
4) 動作時間　　:上図に依る (誤差範囲±33%以内)

## ●漏電動作特性

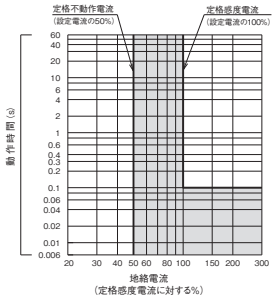


0.1 秒以内

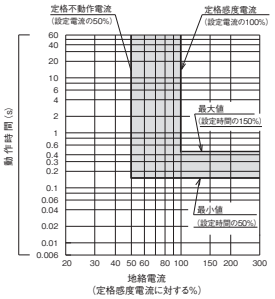


0.3 秒

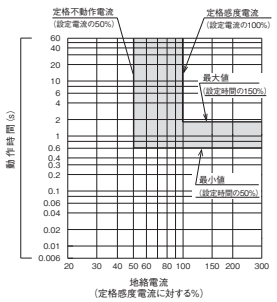


1.2 秒

## ●外形寸法図（単位：mm）

＜表面形＞

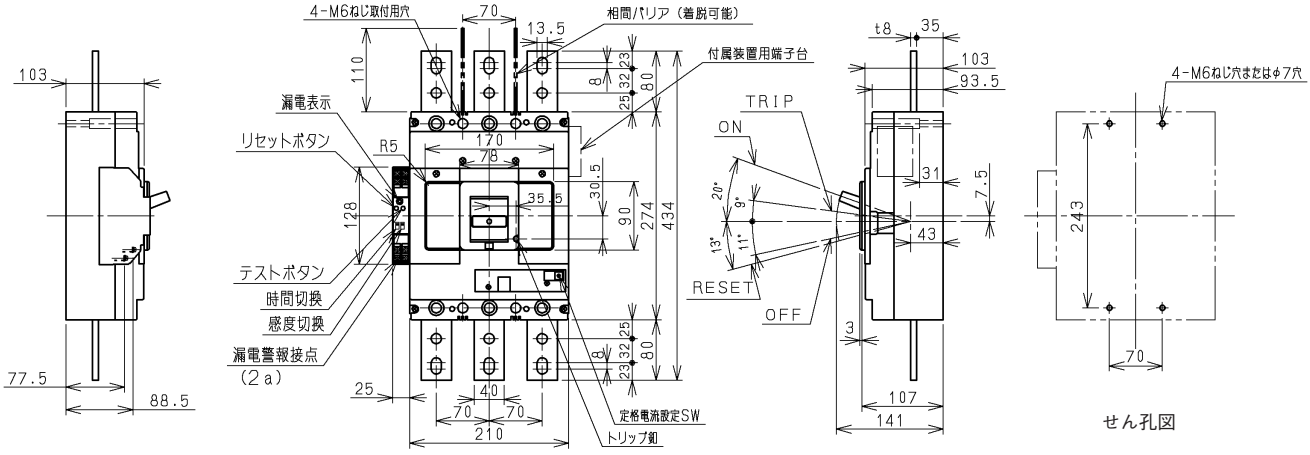


＜裏面形＞

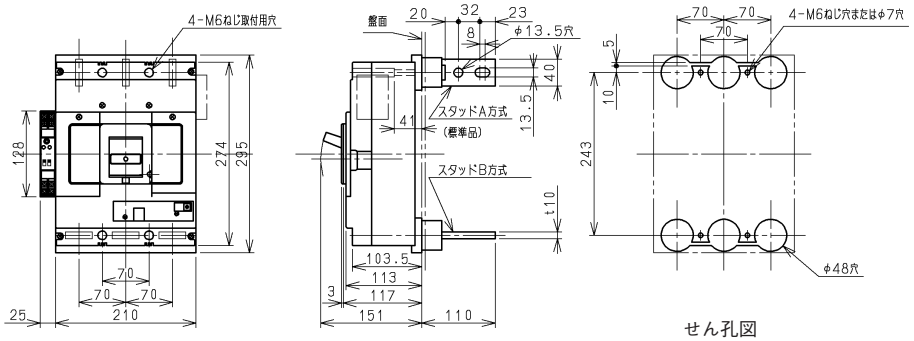


特に指定のない限り、バースタッド方式は標準（A-A）で出荷します。
バースタッド方式はユーザで変更できません。

＜表板せん孔図＞（表面形の場合）

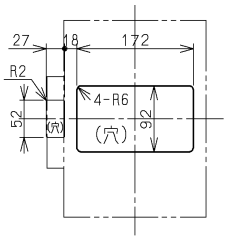


（表板の高さが遮断器の底面から103mmの場合）

寸法は遮断器の窓枠に対して片側1mmのすき間をもたせた場合です。

＜フラッシュプレート＞（GK）

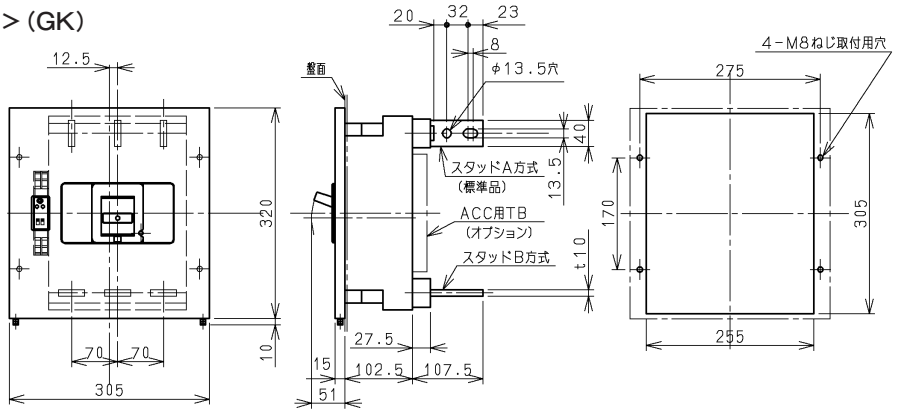


特に指定のない限り、バースタッド方式は標準（A-A）で出荷します。
バースタッド方式はユーザで変更できません。

## ●端子構造

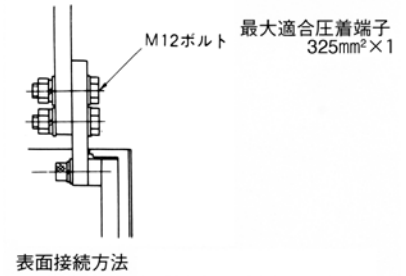


表面接続方法

## ●同梱部品

| | | |
|---|---|---|
| 表面形 | 取付けねじ | M6 × 45（4本） |
| | 配線用ボルト | M12 × 40（12本） |
| | 電源側相間バリア | （2枚） |
| 裏面形 | 取付けねじ | M6 × 60（6本） |
| | 配線用ボルト | M12 × 40（12本） |

# 12. 特性と外形　単相3線中性線欠相保護付遮断器

## SBN50B
## SBN100B
## EBN50B
## EBN100B



| 形　　式 | | | | SBN50B | SBN100B | EBN50B | EBN100B |
|---|---|---|---|---|---|---|---|
| 相線式 | | | | 1φ3W | 1φ3W | 1φ3W | 1φ3W |
| 極数・素子数 | | | | 3P・2E | 3P・2E | 3P・2E | 3P・2E |
| 定格使用電圧 Ue（AC, V） | | | | 100/200 | 100/200 | 100/200 | 100/200 |
| 定格電流（A）（基準周囲温度40℃） | | | | 20　30　40　50 | 60　75　100 | 30*　40　50 | 60　75　100 |
| 高速形 | 定格感度電流（mA） | | | — | — | （15）　30 | （15）　30 |
| | 動作時間（s） | | | — | — | 0.1 | 0.1 |
| 中性線欠相保護 | 定格動作過電圧（AC, V） | | | 135 | 135 | 135 | 135 |
| | 動作時間（s以内） | | | 1 | 1 | 1 | 1 |
| | 定格不動作過電圧（AC, V） | | | 120 | 120 | 120 | 120 |
| | 過電圧慣性不動作時間（s以内） | | | 0.1 | 0.1 | 0.1 | 0.1 |
| | 過電圧検出リード線長さ | | | 白色リード線 0.5m | 白色リード線 0.5m | 白色リード線 0.5m | 白色リード線 0.5m |
| 定格遮断容量（kA） | JIS C 8201-2-1 Ann2（Icu/Ics） | AC | 100/200V | 5/2 | 5/2 | — | — |
| | JIS C 8201-2-2 Ann2（Icu/Ics） | AC | 100/200V | — | — | 5/2 | 5/2 |

（備考）　（　）内感度電流は注文生産品です。また、*印の定格電流は30mAのみ製作します。

### ●過電流引はずし特性曲線

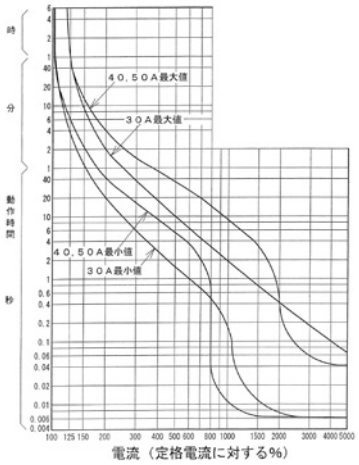


50A フレーム

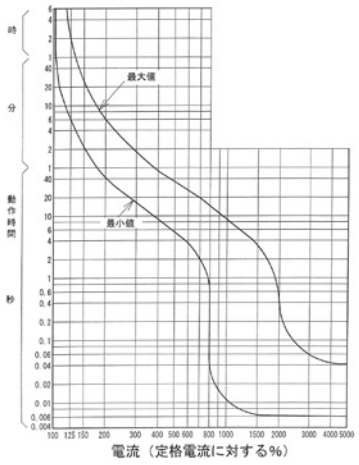


100A フレーム

### ●漏電引はずし特性

（EBN50B，EBN100B）

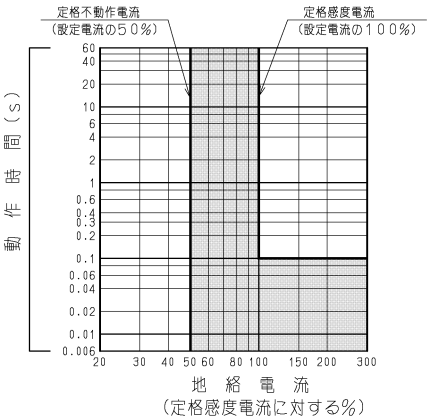


### ●取付け可能な外部付属装置

| 付属品名称 | | 形式 | 標準価格（税別） |
|---|---|---|---|
| 端子カバー | TMC | — | 標準装備 |
| 取付け板 | | B-32P | ¥1,630 |
| 取付け金具（100個入） | | ○ | ¥1,780 |

### ●温度補正曲線

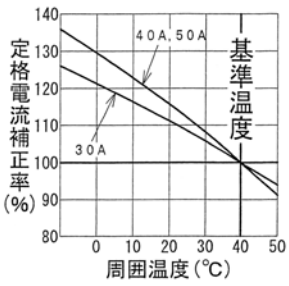


50A フレーム

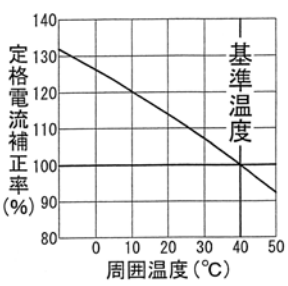


100A フレーム

## ●外形寸法図（単位：mm）

＜表面形＞

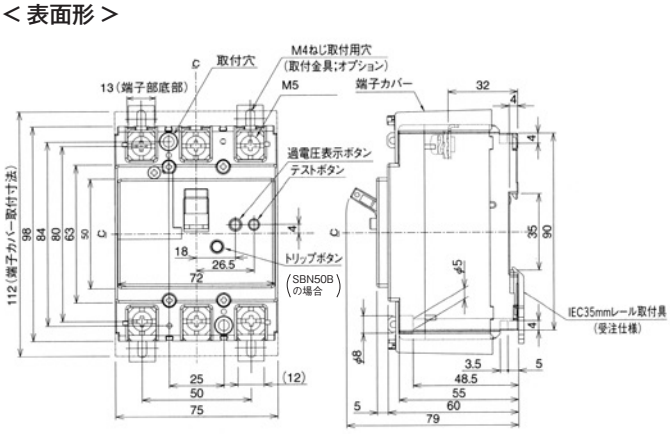


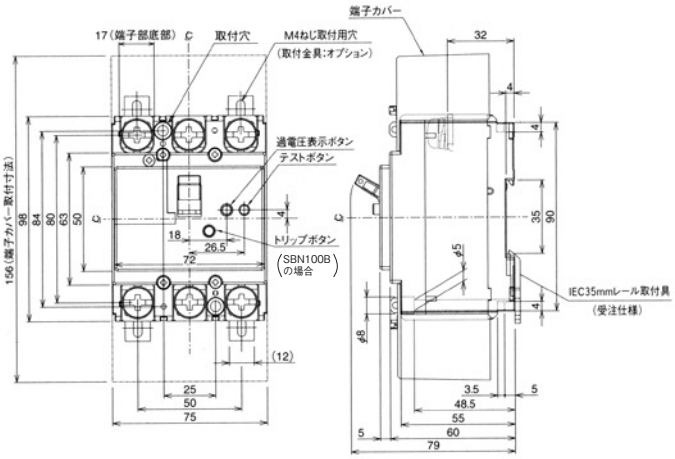


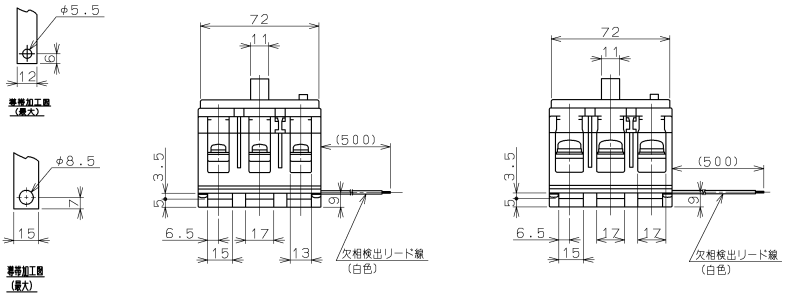


＜表板せん孔図＞（表面形の場合）

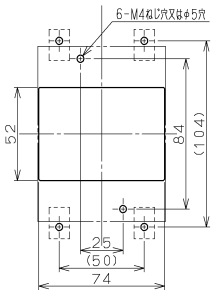


（表板の高さが遮断器の底面から 60mm の場合）

寸法は遮断器の窓枠に対して片側1mmのすき間をもたせた場合です。

## ●端子構造

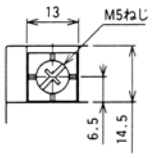


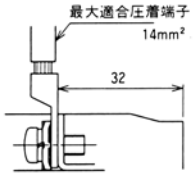


導帯、圧着端子接続

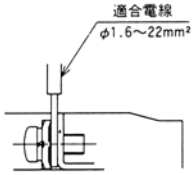


電線接続

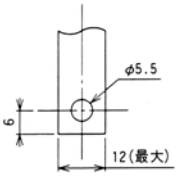


導帯加工図
（導帯最大板厚t4）

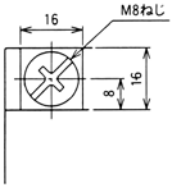


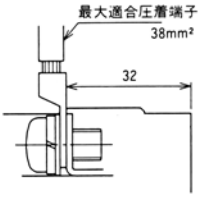


導帯、圧着端子接続

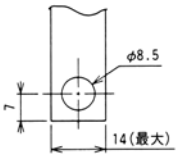


導帯加工図
（導帯最大板厚t4）

# SXKN125-C
# EXKN125-C



| 形　　式 | | | | SXKN125-C | EXKN125-C |
|---|---|---|---|---|---|
| 相線式 | | | | 1φ3W | 1φ3W |
| 極数・素子数 | | | | 3P・3E | 3P・3E |
| 定格使用電圧 Ue（AC, V） | | | | 100/200 | 100/200 |
| 定格電流（A）<br>（基準周囲温度40℃） | | | | 15 20 30（40）50<br>60 75 100 125 | 15 20 30（40）50<br>60 75 100 125 |
| 高速形 | 定格感度電流（mA） | | | — | 30 100･200･500切換 |
| | 動作時間（s） | | | — | 0.1 |
| 中性線欠相保護 | 定格動作過電圧（AC, V） | | | 135 | 135 |
| | 動作時間（s以内） | | | 1 | 1 |
| | 定格不動作過電圧（AC, V） | | | 120 | 120 |
| | 過電圧慣性不動作時間（s以内） | | | 0.1 | 0.1 |
| | 過電圧検出リード線長さ | | | 白色リード線 0.5m | 白色リード線 0.5m |
| 定格遮断容量（kA） | JIS C 8201-2-1<br>Ann2（Icu/Ics） | AC | 100/200V | 35 / 18 | — |
| | JIS C 8201-2-2<br>Ann2（Icu/Ics） | AC | 100/200V | — | 35 / 18 |

（備考）　（　）内定格電流はご要求により製作します。

## ●取付け可能な内部付属装置

遮断器のハンドル　◯ AL　□ AUX　⊗SHT　← TBL　→ リード線の口出し方向

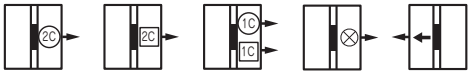


（備考）1. 2Cと表示のあるものは、1Cも取付け可能です。
2. TBLは漏電遮断器のみ取付け可能です。
3. TBLは他の付属装置に関係なく取付けできます。

## ■カセット形式

カセットは単品販売可能です。下記形式をご用命ください。

| | |
|---|---|
| AL | 13AC-AL（2C が必要な場合は２個ご使用ください） |
| AUX | 13AC-AUX（2Cが必要な場合は2個ご使用ください） |
| AL+AUX | 13AC-AL + 13AC-AUX |
| SHT | 13AC-SHT AC100　13AC-SHT AC200　13AC-SHT AC400<br>（13AC-SHT DC100）（13AC-SHT DC110） |

（備考）1. 単品販売は、リード線引出しとなります。
2. 外部端子台が必要な場合は、端子台（TBA）付にてメーカオプションとなります。
3. （　）付は、単品販売不可。

## ●取付け可能な外部付属装置

| 付属品名称 | | | 形式 | 標準価格（税別） |
|---|---|---|---|---|
| 裏面接続スタッド | STB | 60A以上 | STB-3R | ¥5,060 |
| | | 50A以下 | STB-2R | ¥1,900 |
| フラッシュプレート | GKW（STB） | | ◯ | ¥8,860 |
| 機械的インターロック | MIW | | MIW-2E | ¥4,200 |
| ロックカバー | LC | | LC-4J | ¥120 |
| ハンドルロック | HL | | HL-4J | ¥3,580 |
| 外部操作装置 | 丸形 | | HM-S14 | ¥9,070 |
| 端子カバー　表面形 | TMC | 標準 | TMC-1 | ¥1,220 |
| | | ショート | TMC-1S | ¥1,220 |
| | | ロング | TMC-2D | ¥1,220 |
| 裏面形 | BTC | | BTC-1 | ¥1,220 |

## ●漏電引はずし特性（EXKN125-C）

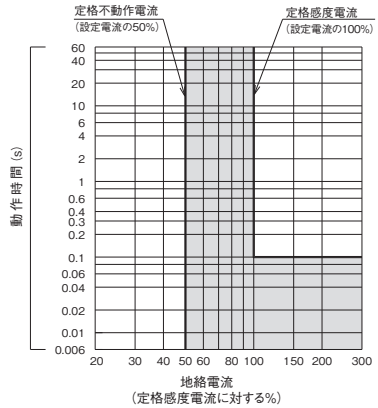


## ●過電流引はずし特性曲線

15～30A

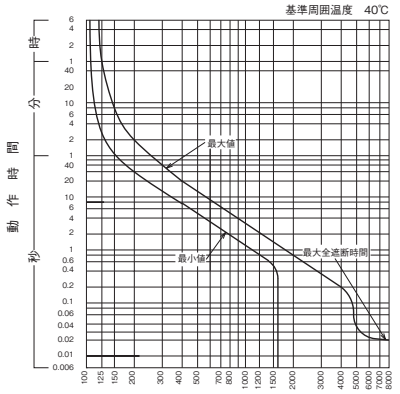


40～125A

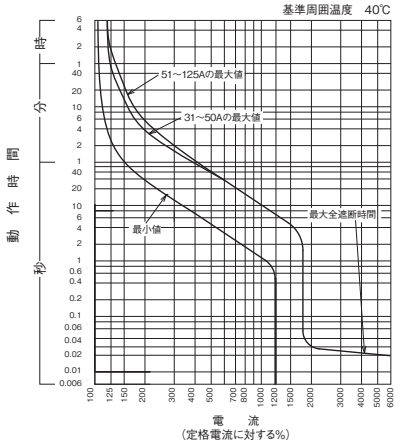


## ●温度補正曲線

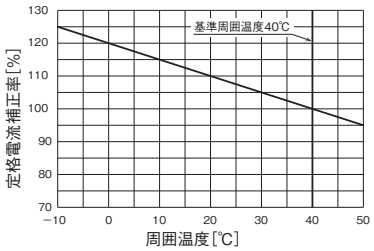

## ●外形寸法図（単位：mm）

＜表面形＞

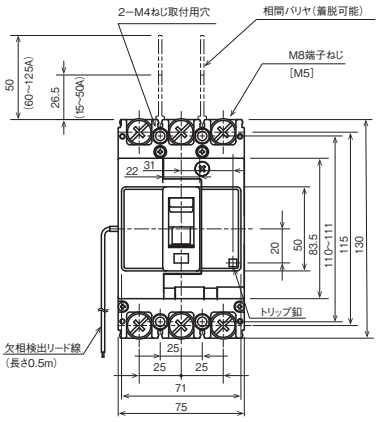


SXKN125-C

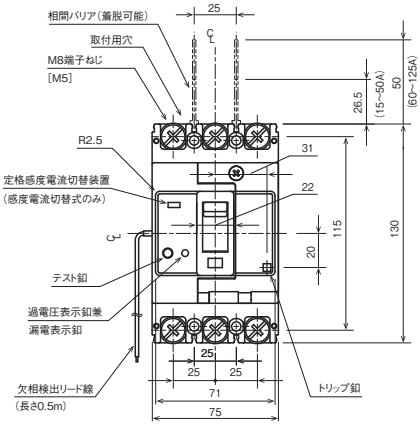


EXKN125-C

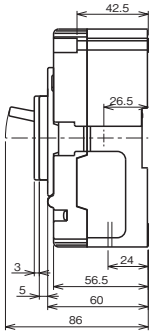


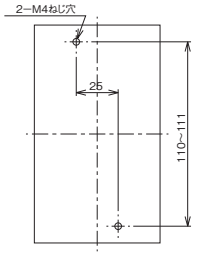


せん孔図

＜裏面形＞

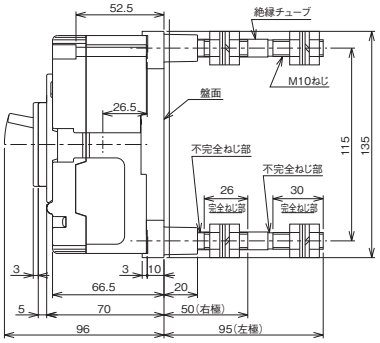


60A以上

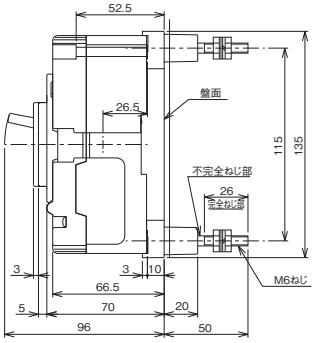


50A以下

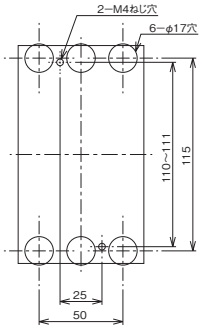


せん孔図

＜表板せん孔図＞
（表面形の場合）

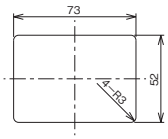


（表板の高さは盤面より60mmの場合）

寸法は遮断器の窓枠に対して片側1mmのすき間をもたせた場合です。

＜フラッシュプレート＞（GKW）

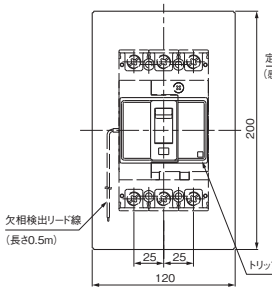


SXKN125−C

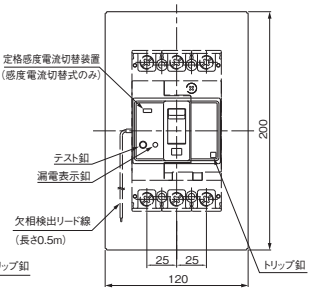


EXKN125−C

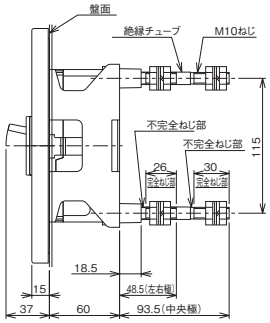


60A以上

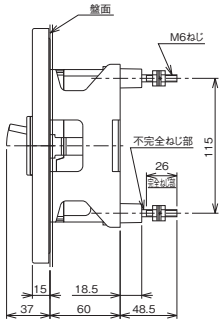


50A以下

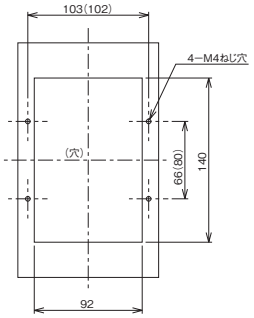


せん孔図

（ ）内取付寸法80X102でも取付できます。

## ●端子構造 〔 〕は 50A 以下の場合

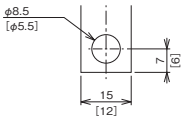


導帯加工図

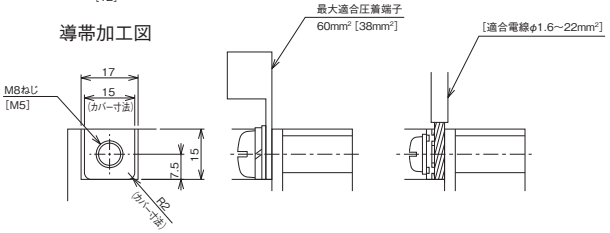


導帯,圧着端子接続　　電線接続

## ●同梱部品

| | | | |
|---|---|---|---|
| 表面形 | 取付けねじ | | M4 × 55（2 本） |
| | 配線用端子ねじ | 60A以上 | M8 × 14（6 本） |
| | | 50A以下 | M5 × 14（6 本） |
| | 電源側相間バリア | | （2 枚） |
| 裏面形 | 取付けねじ | | M4 × 55（2 本） |

# SN225
# EXN225



| 形　　式 | | | | SN225 | EXN225 |
|---|---|---|---|---|---|
| 相線式 | | | | 1φ3W | 1φ3W |
| 極数・素子数 | | | | 3P・3E | 3P・3E |
| 定格使用電圧 Ue（AC, V） | | | | 100/200 | 100/200 |
| 定格電流（A）<br>（基準周囲温度40℃） | | | | 125 150 175<br>200 225 | 125 150 175<br>200 225 |
| 高速形 | 定格感度電流（mA） | | | — | 30 100·200·500切換 |
| | 動作時間（s） | | | — | 0.1 |
| 中性線欠相保護 | 定格動作過電圧（AC, V） | | | 135 | 135 |
| | 動作時間（s以内） | | | 1 | 1 |
| | 定格不動作過電圧（AC, V） | | | 120 | 120 |
| | 過電圧慣性不動作時間（s以内） | | | 0.1 | 0.1 |
| | 過電圧検出リード線長さ | | | 白色リード線 0.5m | 白色リード線 0.5m |
| 定格遮断容量（kA） | JIS C 8201-2-1 Ann2（Icu/Ics） | AC | 100/200V | 35/18 | — |
| | JIS C 8201-2-2 Ann2（Icu/Ics） | AC | 100/200V | — | 35/18 |

## ●取付け可能な内部付属装置

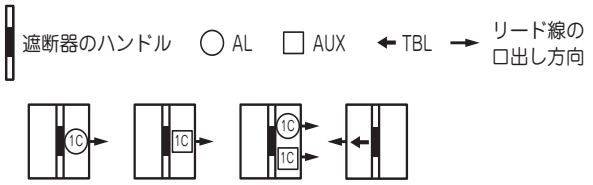


（備考） 1. TBLは漏電遮断器のみ取付け可能です。
2. TBLは他の付属装置に関係なく取付けできます。

## ●取付け可能な外部付属装置

| 付属品名称 | | | | 形式 | 標準価格（税別） |
|---|---|---|---|---|---|
| 裏面接続スタッド | | BSD | | ○ | ¥8,630 |
| フラッシュプレート | | GKW（BSD） | | ○ | ¥13,800 |
| 機械的インターロック | | MIW | | MIW-4F | ¥5,980 |
| ロックカバー | | LC | | LC-4E | ¥120 |
| ハンドルロック | | HL | | HL-4E | ¥3,580 |
| 外部操作装置 | | レバー形 | | HA-207 | ¥6,270 |
| | | 丸形 | | HM-S22 | ¥9,070 |
| 端子カバー | 表面形 | TMC | 標準 | TMC-4J | ¥2,230 |
| | | | ショート | TMC-4JS | ¥2,230 |
| | 裏面形 | BTC | | BTC-4J | ¥2,230 |

## ●過電流引はずし特性曲線

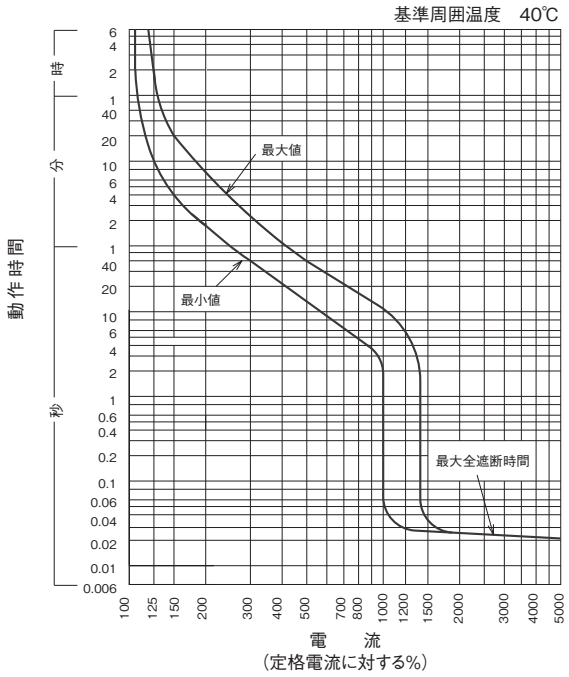


## ●漏電引はずし特性（EXN225）

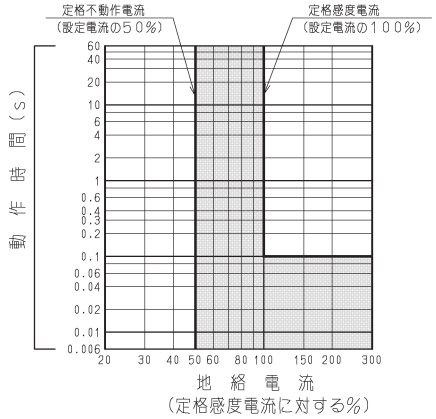


## ●温度補正曲線

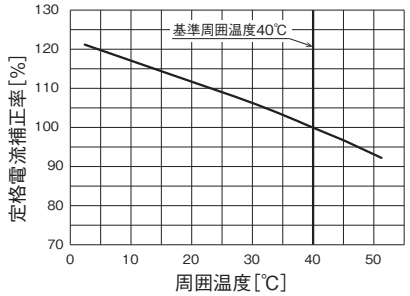

## ●外形寸法図（単位：mm）

### ＜表面形＞

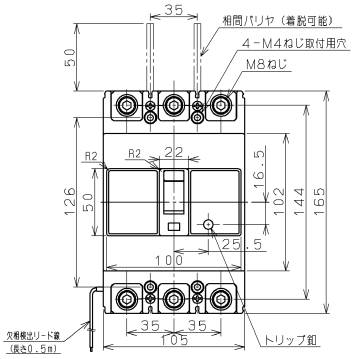


SN225

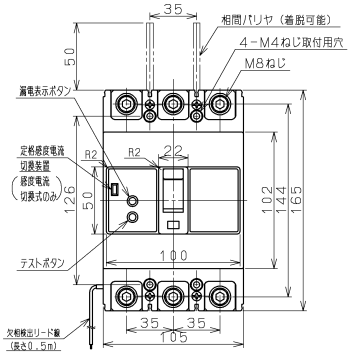


EXN225

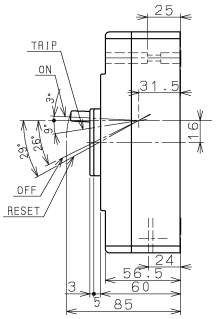


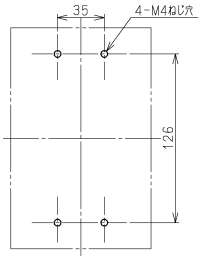


せん孔図

### ＜裏面形＞

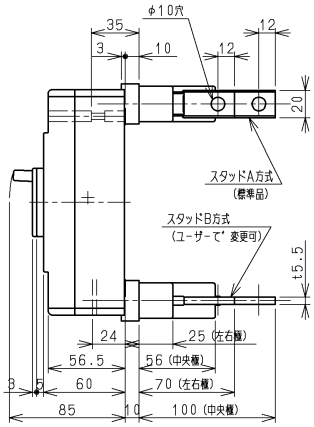


特に指定のない限り、バースタッド方式は標準（A-A）で出荷します。

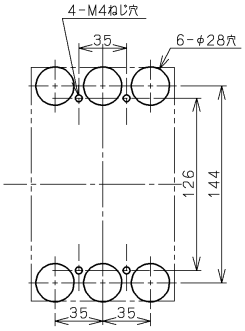


せん孔図

### ＜表板せん孔図＞（表面形の場合）

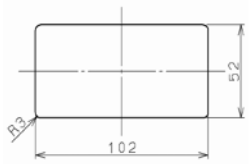


（表板の高さは盤面より60mmの場合）

寸法は遮断器の窓枠に対して片側1mmのすき間をもたせた場合です。

### ＜フラッシュプレート＞（GKW）

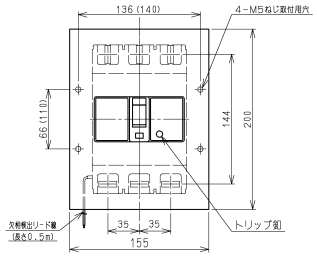


SN225

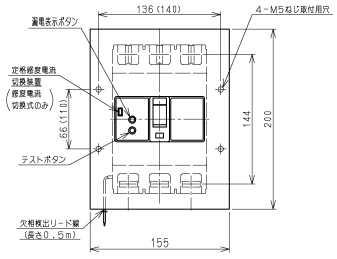


EXN225

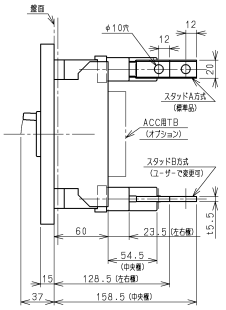


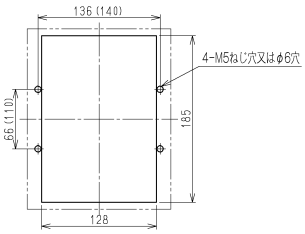


せん孔図

特に指定のない限り、バースタッド方式は標準（A-A）で出荷します。

## ●端子構造

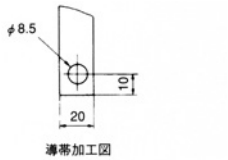


導帯加工図

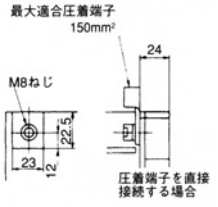


## ●同梱部品

| | | |
|---|---|---|
| 表面形 | 取付けねじ | M4 × 40（2本） |
| | 配線用ボルト | M8 × 18（6本） |
| | 電源側相間バリア | （2枚） |
| 裏面形 | 取付けねじ | M4 × 45（4本） |
| | 配線用ボルト | M8 × 25（6本） |

# SN400
# EXN400



| 形　　式 | | | | SN400 | EXN400 |
|---|---|---|---|---|---|
| 相線式 | | | | 1φ3W | 1φ3W |
| 極数・素子数 | | | | 3P・3E | 3P・3E |
| 定格使用電圧 Ue（AC, V） | | | | 100/200 | 100/200 |
| 定格電流（A）<br>（基準周囲温度40℃） | | | | （250）300<br>（350）400 | （250）300<br>（350）400 |
| 高速形 | 定格感度電流（mA） | | | — | 30　100･200･500切換 |
| | 動作時間（s） | | | — | 0.1 |
| 中性線欠相保護 | 定格動作過電圧（AC, V） | | | 135 | 135 |
| | 動作時間（s以内） | | | 1 | 1 |
| | 定格不動作過電圧（AC, V） | | | 120 | 120 |
| | 過電圧慣性不動作時間（s以内） | | | 0.1 | 0.1 |
| | 過電圧検出リード線長さ | | | 白色リード線 0.5m | 白色リード線 0.5m |
| 定格遮断容量（kA） | JIS C 8201-2-1<br>Ann2（Icu/Ics） | AC | 100/200V | 50/25 | — |
| | JIS C 8201-2-2<br>Ann2（Icu/Ics） | AC | 100/200V | — | 50/25 |

（備考）　（　）内定格電流はご要求により製作します。

## ●取付け可能な内部付属装置

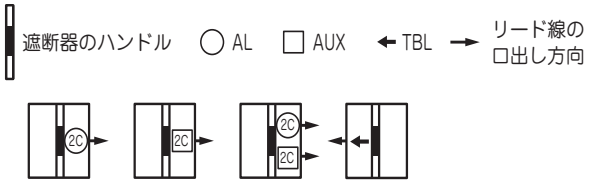


（備考）　1. 2Cと表示あるものは、1Cも取付け可能です。
2. TBLは漏電遮断器のみ取付け可能です。
3. TBLは他の付属装置に関係なく取付けできます。（メーカオプション）
4. AL+AUXで3C以上の場合は、リード線引出し式のみ製作可能です。

## ●取付け可能な外部付属装置

| 付属品名称 | | | | 形式 | 標準価格（税別） |
|---|---|---|---|---|---|
| 裏面接続スタッド | | BSD | | ○ | ¥15,500 |
| フラッシュプレート | | GKW（BSD） | | ○ | ¥58,900 |
| 機械的インターロック | | MIW | SN400 | MIW-5D | ¥8,140 |
| | | | EXN400 | ○ | ¥12,200 |
| ロックカバー | | LC | | — | — |
| ハンドルロック | | HL | | HL-5 | ¥8,920 |
| 外部操作装置 | | レバー形 | | HA-405 | ¥9,790 |
| | | 丸形 | SN400 | HM-405 | ¥9,070 |
| | | | EXN400 | — | — |
| 端子カバー | 表面形 | TMC | | TMC-5C | ¥4,690 |
| | 裏面形 | BTC | | BTC-5B | ¥4,690 |

## ●過電流引はずし特性曲線

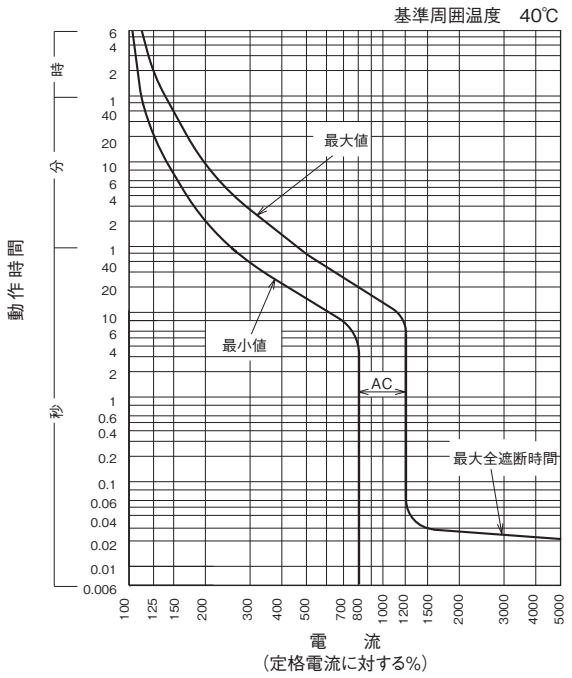


## ●漏電引はずし特性（EXN400）

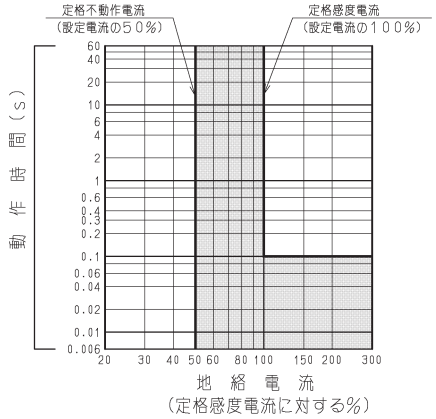


## ●温度補正曲線

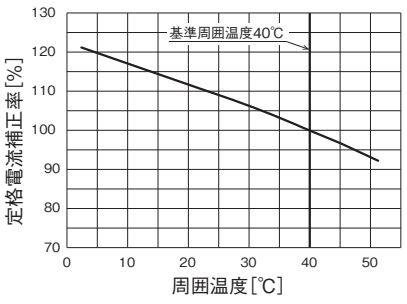

## ●外形寸法図（単位：mm）

＜表面形＞

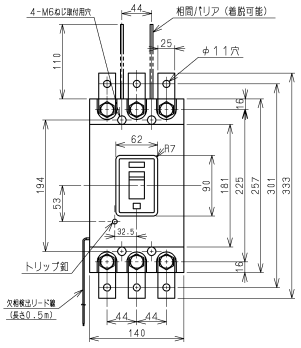


SN400

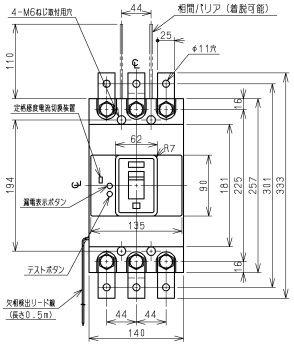


EXN400

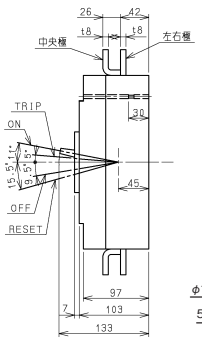


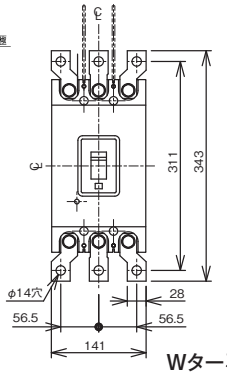


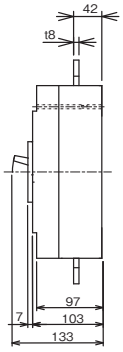


**Wターミナル**
（WTMNとご指定ください）

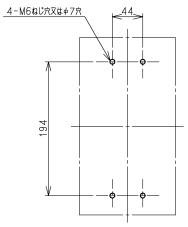


せん孔図

＜裏面形＞

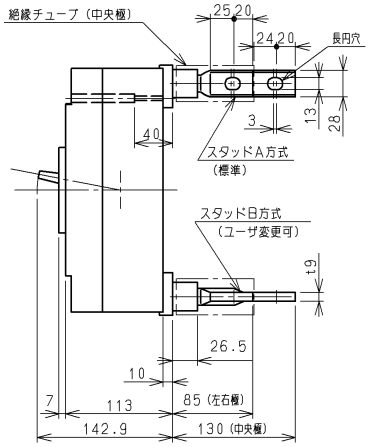


特に指定のない限り、バースタッド方式は標準（A-A）で出荷します。

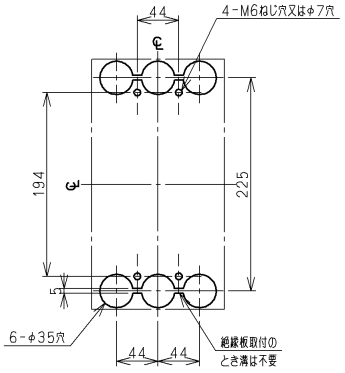


せん孔図

＜表板せん孔図＞（表面形の場合）

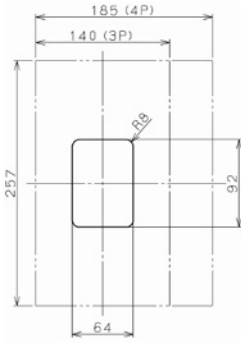


SN400

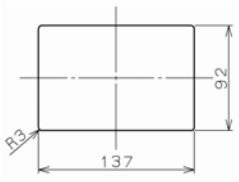


EXN400

（表板の高さが遮断器の底面から103mmの場合）

寸法は遮断器の窓枠に対して片側1mmのすき間をもたせた場合です。

＜フラッシュプレート＞（GKW）

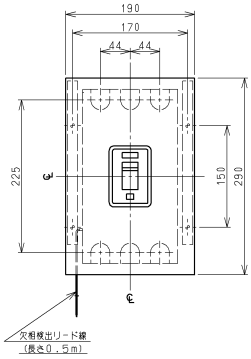


SN400

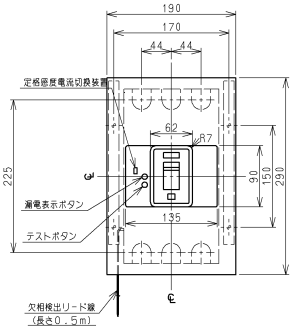


EXN400

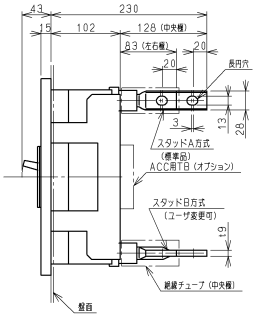


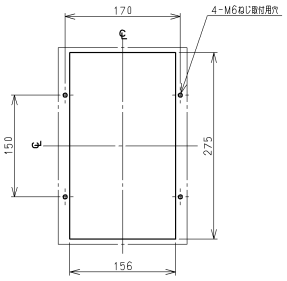


せん孔図

特に指定のない限り、バースタッド方式は標準（A-A）で出荷します。

## ●端子構造

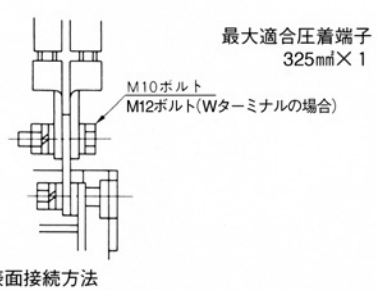


表面接続方法
（圧着端子100㎟×2本の例）

## ●同梱部品

| | | |
|---|---|---|
| 表面形 | 取付けねじ | M4 × 45（4本） |
| | 配線用ボルト | 標準品の場合：M10 × 30（6本）<br>Wターミナルの場合：M12×35（6本） |
| | 電源側相間バリア | （2枚） |
| 裏面形 | 取付けねじ | M4 × 60（4本） |
| | 配線用ボルト | M12 × 35（6本） |

# 12. 特性と外形　ZCT内蔵ヒューズフリー遮断器

## ZFXK125-H



| 形　　式 | | | | ZFXK125-H |
|---|---|---|---|---|
| 極　　数 | | | | 3 |
| 定格電流（A）<br>（基準周囲温度40℃） | | | | 15 20 30（40）<br>50 60 75 100 125 |
| 短限時検出電流可調整範囲<br>（定格電流に対する%） | | | | — |
| 定格絶縁電圧 Ui（V） | | | | 500 |
| 定格遮断容量（kA） | JIS C 8201-2-1 Ann2（Icu/Ics） | AC | 500V | — |
| | | | 415/440V | 50 / 25 |
| | | | 380/400V | 50 / 25 |
| | | | 200/240V | 100 / 50 |

（備考）　（　）内定格電流はご要求により製作します。

### ●取付け可能な内部付属装置

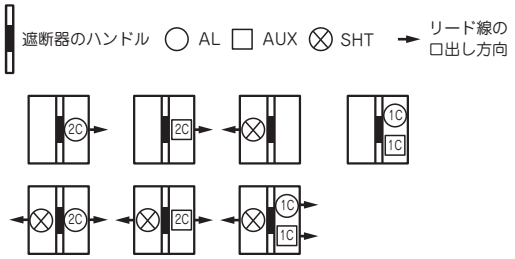


（備考）　2Cと表示あるものは1Cも取付け可能です。

■カセット形式　　カセットは単品販売可能です。下記形式をご用命ください。

| | | |
|---|---|---|
| AL | 11AC-AL | 11AC-AL2 |
| AUX | 11AC-AUX | 11AC-AUX2 |
| AL+AUX | 11AC-AL-AUX | |

（備考）　1.　単品販売は、リード線引出しとなります。
2.　外部端子台が必要な場合は、端子台（TBA）付にてメーカオプションとなります。

### ●取付け可能な外部付属装置

| 付属品名称 | | | 形式 | 標準価格（税別） |
|---|---|---|---|---|
| 裏面接続スタッド | BSD | 60A 以上 | BSD-3S | ¥5,060 |
| | STB | 50A 以下 | STB-2S | ¥2,190 |
| フラッシュプレート | GKW | | ○ | ¥8,860 |
| 機械的インターロック | MIW | | MIW-3H | ¥6,000 |
| ロックカバー | LC | | LC-4J | ¥120 |
| ハンドルロック | HL | | HL-4J | ¥3,580 |
| 外部操作装置 | HM | | HM-S13 | ¥9,070 |
| 端子カバー 表面形 | TMC | | TMC-2C | ¥1,280 |
| 端子カバー 裏面形 | BTC | | BTC-2C | ¥1,280 |

### ●過電流引外し特性曲線

15～30A

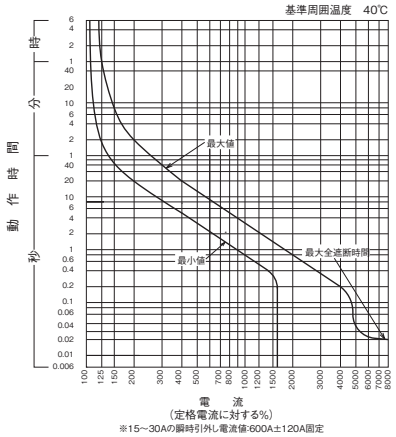


※15～30Aの瞬時引外し電流値:600A±120A固定

40～125A

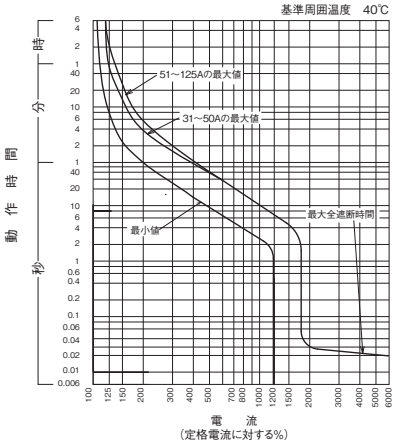


### ●温度補正曲線

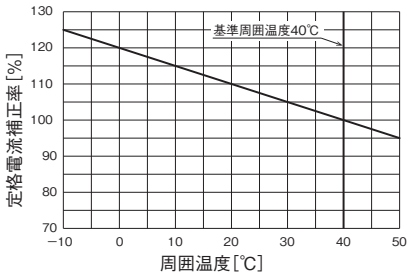

## ●外形寸法図（単位：mm）

＜表面形＞

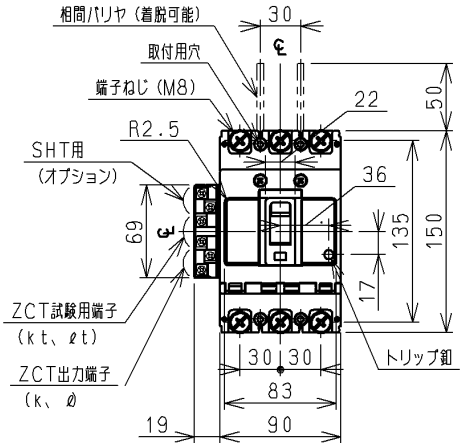


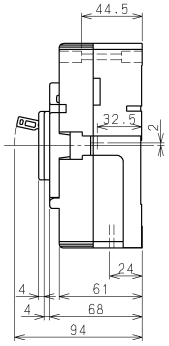


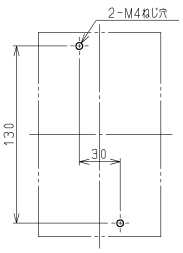


せん孔図

＜裏面形＞

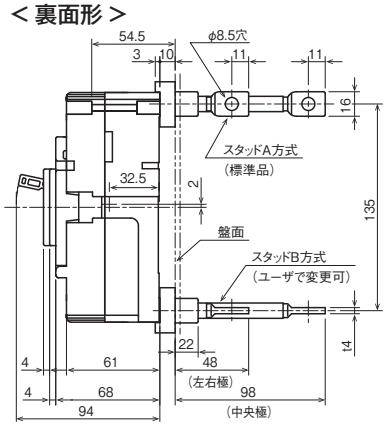


60A 以上

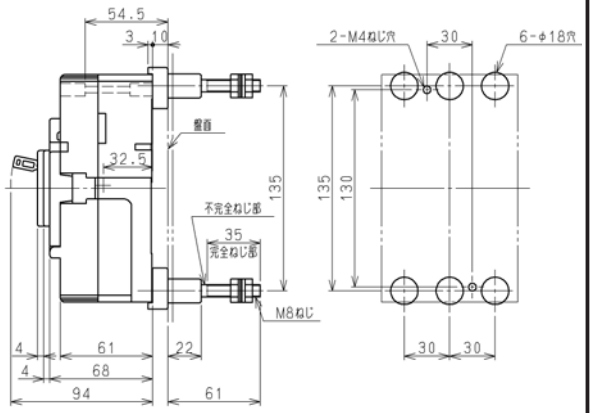


50A 以下

特に指定のない限り、バースタッド方式は標準（A-A）で出荷します。

＜表板せん孔図＞（表面形の場合）

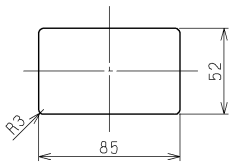


（表板の高さは盤面より
68mmの場合）

寸法は遮断器の窓枠に対して片側
1mmのすき間をもたせた場合です。

＜フラッシュプレート＞（GKW）

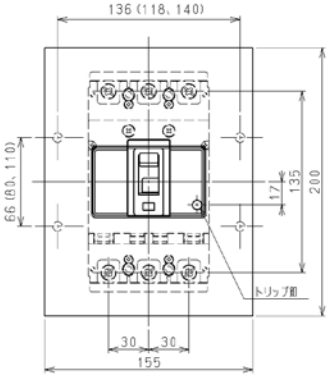


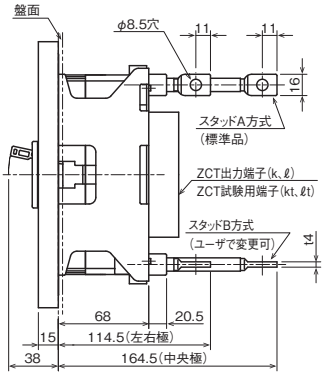


60A 以上

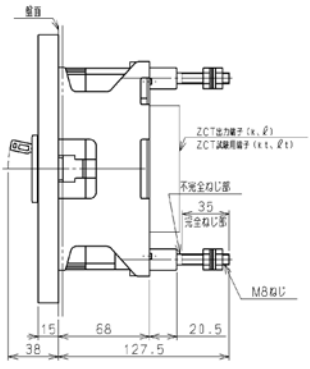


50A 以下

特に指定のない限り、バースタッド方式は標準（A-A）で出荷します。

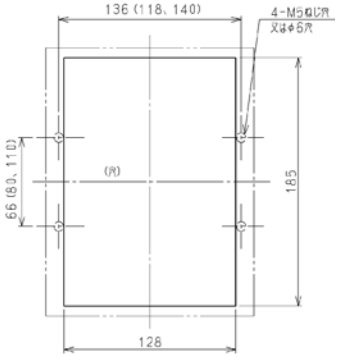


80×118, 110×140でも取付けできます。

せん孔図

## ●端子構造

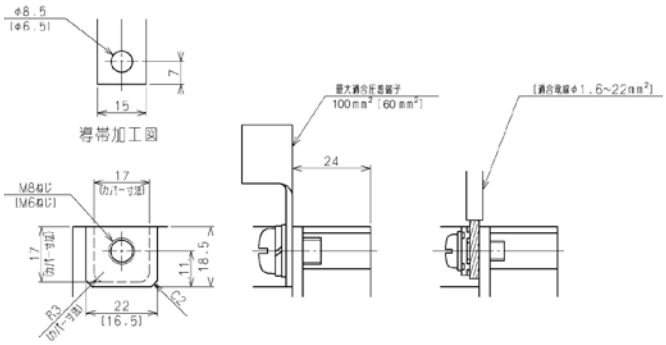


## ●同梱部品

| | | | |
|---|---|---|---|
| 表面形 | 取付けねじ | | M4 × 55（2 本） |
| | 配線用端子ねじ | 60A以上 | M8 × 14（2P：4 本，3P：6 本） |
| | | 50A以下 | M6 × 14（2P：4 本，3P：6 本） |
| | 電源側相間バリア | | （2 枚） |
| 裏面形 | 取付けねじ | | M4 × 65（2 本） |
| | 配線用ボルト（BSD） | | M8 × 25（6 本） |

# ZFXK250-H



| 形　　式 | | | | ZFXK250-H |
|---|---|---|---|---|
| 極　　数 | | | | 3 |
| 定格電流（A）<br>（基準周囲温度40℃） | | | | 125 150 175 200 225 250 |
| 短限時検出電流可調整範囲<br>（定格電流に対する%） | | | | — |
| 定格絶縁電圧 Ui（V） | | | | 500 |
| 定格遮断容量（kA） | JIS C 8201-2-1 Ann2（Icu/Ics） | AC | 500V | — |
| | | | 415/440V | 50 / 13 |
| | | | 380/400V | 50 / 13 |
| | | | 200/240V | 100 / 25 |

## ●取付け可能な内部付属装置

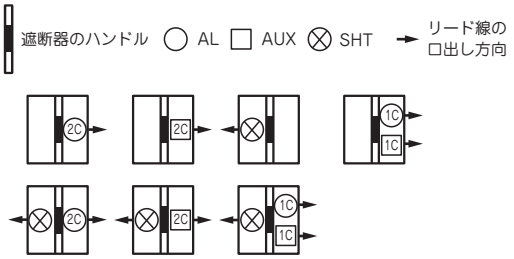


（備考） 2Cと表示あるものは1Cも取付け可能です。

### ■カセット形式

カセットは単品販売可能です。下記形式をご用命ください。

| | | |
|---|---|---|
| AL | 22AC-AL | 22AC-AL2 |
| AUX | 22AC-AUX | 22AC-AUX2 |
| AL+AUX | 22AC-AL-AUX | |

（備考） 1. 単品販売は、リード線引出しとなります。
2. 外部端子台が必要な場合は、端子台（TBA）付にてメーカオプションとなります。

## ●過電流引外し特性曲線

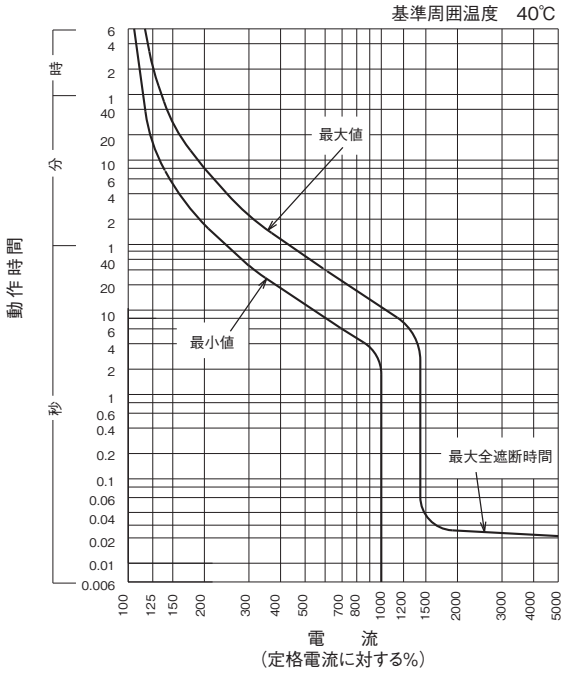


## ●取付け可能な外部付属装置

| 付属品名称 | | | | 形式 | 標準価格（税別） |
|---|---|---|---|---|---|
| 裏面接続スタッド | | BSD | | ○ | ¥8,630 |
| フラッシュプレート | | GKW（BSD） | | ○ | ¥20,700 |
| 機械的インターロック | | MIW | | MIW-4M | ¥12,200 |
| ロックカバー | | LC | | LC-4J | ¥120 |
| ハンドルロック | | HL | | HL-4J | ¥3,580 |
| 外部操作装置 | | レバー形 | | HA-210 | ¥6,270 |
| | | 丸形 | | HM-S25 | ¥9,070 |
| 端子カバー | 表面形 | TMC | 標準 | TMC-4J | ¥2,230 |
| | | | ショート | TMC-4JS | ¥2,230 |
| | 裏面形 | BTC | | BTC-4J | ¥2,230 |

## ●温度補正曲線

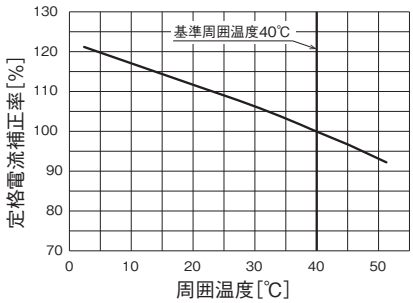

## ●外形寸法図（単位：mm）

＜表面形＞

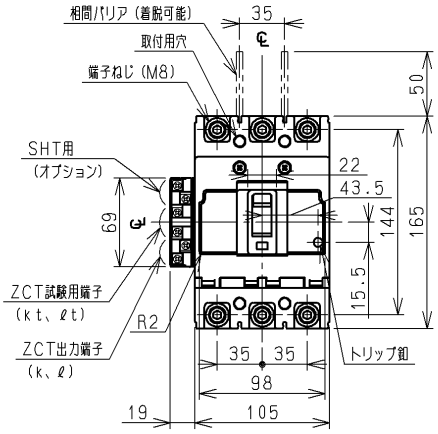


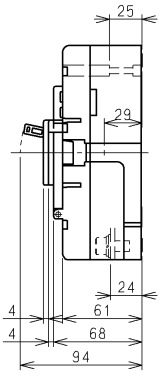


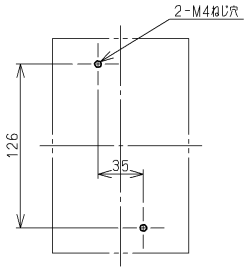


＜裏面形＞

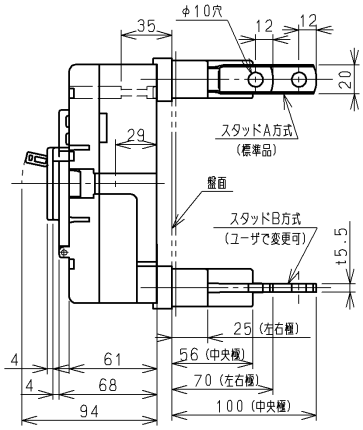


特に指定のない限り、バースタッド方式は標準（A-A）で出荷します。

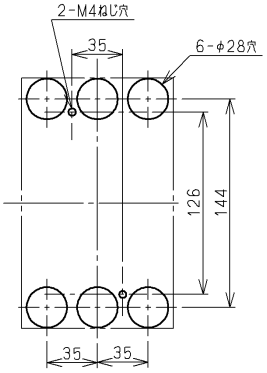


せん孔図

＜表板せん孔図＞（表面形の場合）

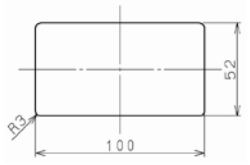


（表板の高さは盤面より68mm の場合）

寸法は遮断器の窓枠に対して片側1mmのすき間をもたせた場合です。

＜フラッシュプレート＞（GKW）

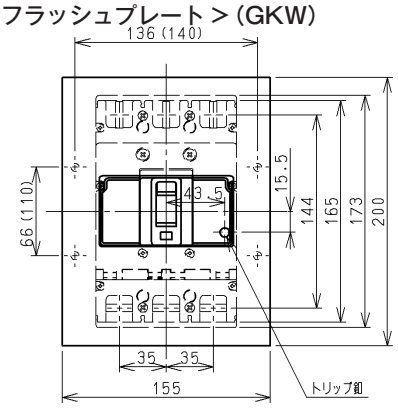


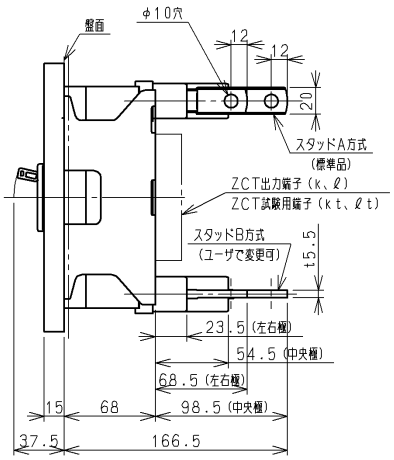


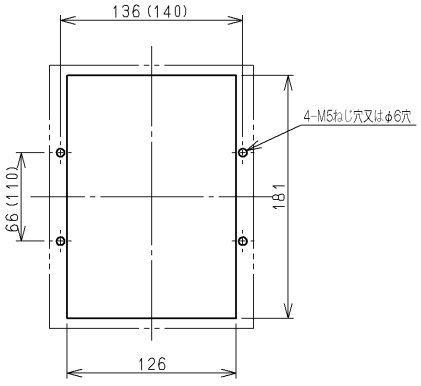


せん孔図

特に指定のない限り、バースタッド方式は標準（A-A）で出荷します。

## ●端子構造

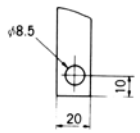


導帯加工図

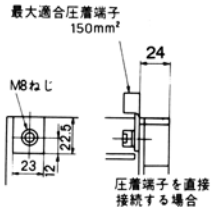


圧着端子を直接接続する場合

## ●同梱部品

| | | |
|---|---|---|
| 表面形 | 取付けねじ | M4 × 40（2 本） |
| | 配線用ボルト | M8 × 18（6 本） |
| | 電源側相間バリア | （2 枚） |
| 裏面形 | 取付けねじ | M4 × 45（4 本） |
| | 配線用ボルト（BSD） | M8 × 25（6 本） |

# ZFX400B



| 形　　式 | | | | ZFX400B |
|---|---|---|---|---|
| 極　　数 | | | | 3 |
| 定格電流（A）<br>（基準周囲温度40℃） | | | | 200/225/250<br>300/350/400<br>可調整 |
| 短限時検出電流可調整範囲<br>（定格電流に対する%） | | | | 1000固定 |
| 定格絶縁電圧 Ui（V） | | | | 500 |
| 定格遮断容量（kA） | JIS C 8201-2-1 Ann2（Icu/Ics） | AC | 500V | — |
| | | | 415/440V | 50 / 50 |
| | | | 380/400V | 50 / 50 |
| | | | 200/240V | 100/100 |

## ●取付け可能な内部付属装置

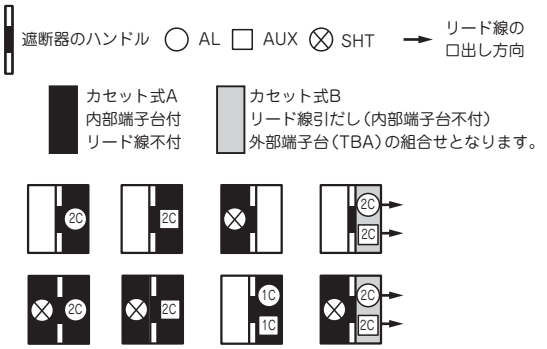


| 接点 / 接続 リード線径 | AL, AUX の合計 2C 以下（例 AL-1C AUX-1C） | AL, AUX の合計 3C 以上（例 AL-1C AUX-2C） |
|---|---|---|
| 1.25mm² 以下 | カセット式（内部端子台付）（※1），外部端子台（TBA） | カセット式（リード線引出し），外部端子台（TBA） |
| 1.25mm² 超過 | リード線引出し，外部端子台（TBA） | |

（注意）（※1）リード線はお客様でご用意ください。

### ■カセット形式

カセットは単品販売可能です。下記形式をご用命ください。

| | | | |
|---|---|---|---|
| AL | 40AC-AL | 40AC-AL2 | |
| AUX | 40AC-AUX | 40AC-AUX2 | |
| AL+AUX | 40AC-AL-AUX | 40AC-AL-AUX2 | 40AC-AL2-AUX2 |
| SHT | 40AC-SHT AC100<br>（40AC-SHT DC100） | 40AC-SHT AC200<br>（40AC-SHT DC110） | 40AC-SHT AC400 |

（備考） 1. 2Cと表示あるものは1Cも取付け可能。
2. AL, AUX, SHTはカセット式（内部端子台付）が標準です。
3. AL-（1C）2C+AUX-2Cはカセット式ですがリード線引出しとなります（内部端子台不付）外部端子台が必要な場合は、端子台（TBA）付にてメーカオプションとなります。
4. （ ）付のみ、単品販売不可。

## ●過電流引外し特性曲線

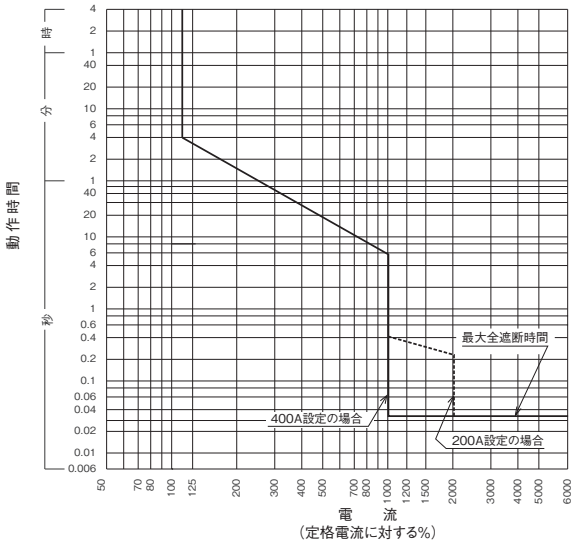


1）定格設定電流値　：200A、225A、250A、300A、350A、400A可調整
2）短限時設定電流値　：設定定格電流の10倍固定（誤差範囲±15%以内）
3）瞬時設定電流値　：4000A固定（誤差範囲±20%以内）
4）動作時間　：上図による（誤差範囲±33%以内）

## ●温度補正曲線

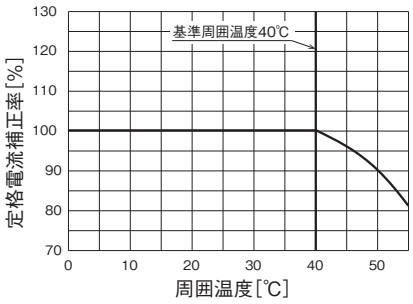


## ●取付け可能な外部付属装置

| 付属品名称 | | 形式 | 標準価格（税別） |
|---|---|---|---|
| 裏面接続スタッド | BSD | ○ | ¥15,500 |
| フラッシュプレート | GKW（BSD） | ○ | ¥33,400 |
| 機械的インターロック | MIW | MIW-5F | ¥8,140 |
| ロックカバー | LC | — | — |
| ハンドルロック | HL | HL-5 | ¥8,920 |
| 外部操作装置 | レバー形 | — | — |
| | 丸形 | — | — |
| 端子カバー 表面形 | TMC | TMC-5C | ¥4,690 |
| 端子カバー 裏面形 | BTC | BTC-5B | ¥4,690 |

## ●外形寸法図（単位：mm）

＜表面形＞

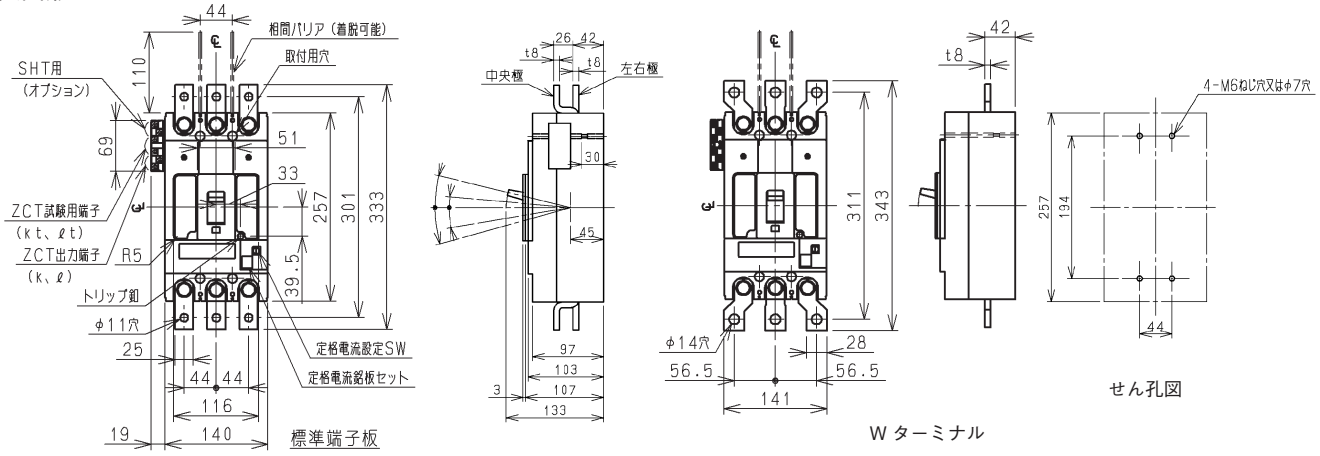


＜裏面形＞

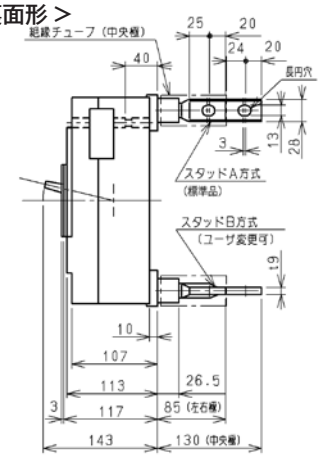


特に指定のない限り、バースタッド方式は標準（A-A）で出荷します。

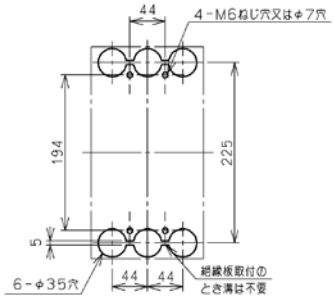


せん孔図

＜表板せん孔図＞
（表面形の場合）

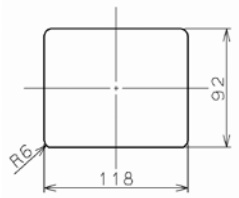


（表板の高さが遮断器の底面から103mmの場合）

寸法は遮断器の窓枠に対して片側1mmのすき間をもたせた場合です。

＜フラッシュプレート＞（GKW）

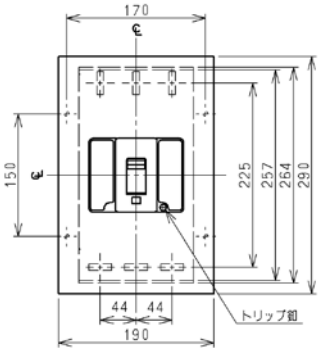


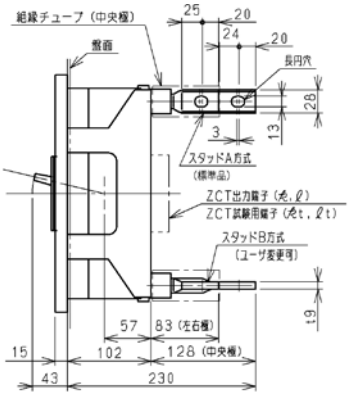


特に指定のない限り、バースタッド方式は標準（A-A）で出荷します。

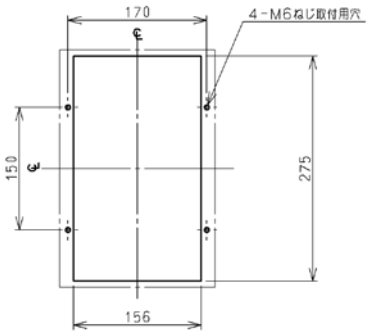


せん孔図

## ●端子構造

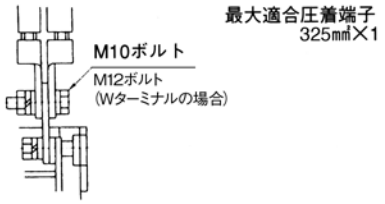


表面接続方法（圧着端子100㎟×2本の例）

## ●同梱部品

| | | |
|---|---|---|
| 表面形 | 取付けねじ | M6 × 45（4本） |
| | 配線用端子ねじ | 標準品の場合：M10 × 30（6本）<br>Wターミナルの場合：M12×35（6本） |
| | 電源側相間バリア | （2枚） |
| 裏面形 | 取付けねじ | M6 × 60（4本） |
| | 配線用ボルト | M12 × 35（6本） |

# ZFX600B



| 形　　式 | | | | ZFX600B |
|---|---|---|---|---|
| 極　　数 | | | | 3 |
| 定格電流（A）<br>（基準周囲温度40℃） | | | | 300/350/400/500/600 可調整 |
| 短限時検出電流可調整範囲<br>（定格電流に対する%） | | | | 1000 固定 |
| 定格絶縁電圧 Ui（V） | | | | 500 |
| 定格遮断容量（kA） | JIS C 8201-2-1 Ann2（Icu/Ics） | AC | 500V | — |
| | | | 415/440V | 50 / 50 |
| | | | 380/400V | 50 / 50 |
| | | | 200/240V | 100/100 |

## ●取付け可能な内部付属装置

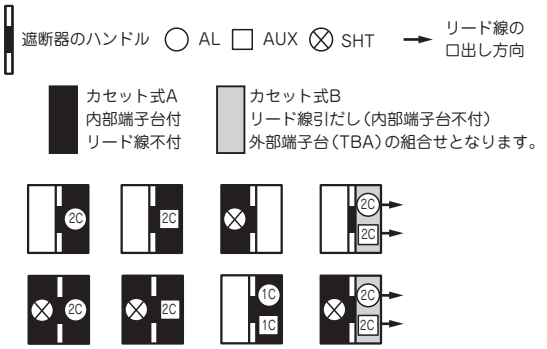


| 接点 / 接続 リード線径 | AL, AUX の合計 2C 以下（例 AL-1C AUX-1C） | AL, AUX の合計 3C 以上（例 AL-1C AUX-2C） |
|---|---|---|
| 1.25mm² 以下 | カセット式（内部端子台付）（※1），外部端子台（TBA） | カセット式（リード線引出し），外部端子台（TBA） |
| 1.25mm² 超過 | リード線引出し，外部端子台（TBA） | |

（注意）（※1）リード線はお客様でご用意ください。

### ■カセット形式

カセットは単品販売可能です。下記形式をご用命ください。

| | | | |
|---|---|---|---|
| AL | 60AC-AL | 60AC-AL2 | |
| AUX | 60AC-AUX | 60AC-AUX2 | |
| AL+AUX | 60AC-AL-AUX | 60AC-AL-AUX2 | 60AC-AL2-AUX2 |
| SHT | 60AC-SHT AC100<br>（60AC-SHT DC100） | 60AC-SHT AC200<br>（60AC-SHT DC110） | 60AC-SHT AC400 |

（備考）1. 2Cと表示あるものは1Cも取付け可能。
2. AL, AUX, SHTはカセット式（内部端子台付）が標準です。
3. AL-（1C）2C+AUX-2Cはカセット式ですがリード線引出しとなります（内部端子台不付）外部端子台が必要な場合は、端子台（TBA）付にてメーカオプションとなります。
4. （ ）付のみ、単品販売不可。

## ●過電流引外し特性曲線

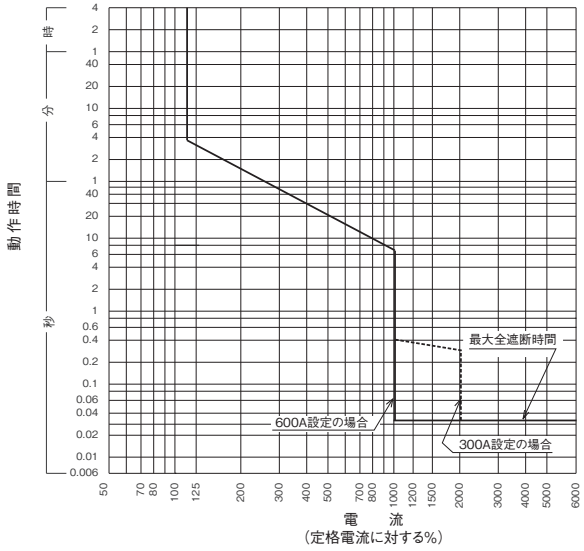


1）定格設定電流値　：300A、350A、400A、500A、600A可調整
2）短限時設定電流値　：設定定格電流の10倍固定（誤差範囲±15%以内）
3）瞬時設定電流値　：6000A固定（誤差範囲±20%以内）
4）動作時間　：上図による（誤差範囲±33%以内）

## ●温度補正曲線

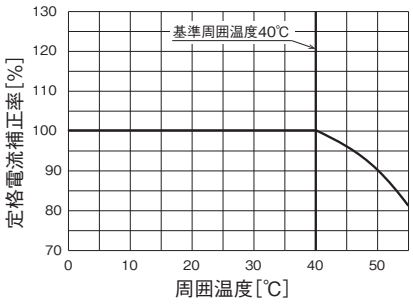


## ●取付け可能な外部付属装置

| 付属品名称 | | 形式 | 標準価格（税別） |
|---|---|---|---|
| 裏面接続スタッド | BSD | ○ | ¥24,700 |
| フラッシュプレート | GK（BSD） | ○ | ¥42,600 |
| 機械的インターロック | MIW | MIW-5G | ¥8,140 |
| ロックカバー | LC | — | — |
| ハンドルロック | HL | HL-6B | ¥8,920 |
| 外部操作装置 | レバー形 | HA-402 | ¥9,790 |
| | 丸形 | — | — |
| 端子カバー 表面形 | TMC | TMC-5D | ¥5,360 |
| 端子カバー 裏面形 | BTC | — | — |

## ●外形寸法図（単位：mm）

＜表面形＞

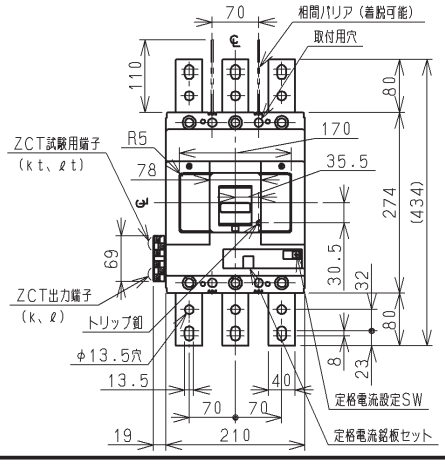


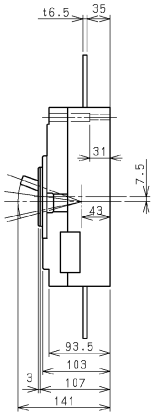


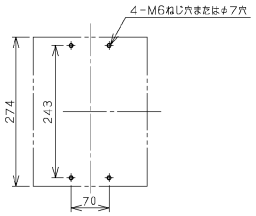


せん孔図

＜裏面形＞

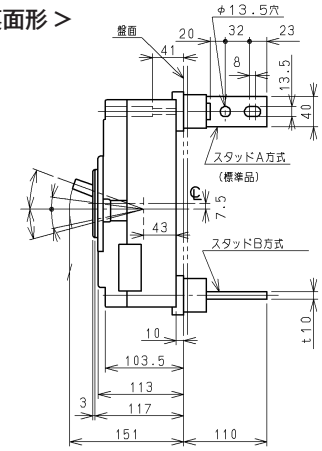


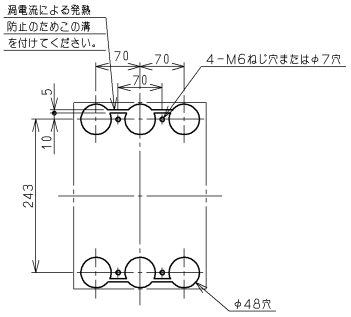


せん孔図

特に指定のない限り、バースタッド方式は標準（A-A）で出荷します。
バースタッド方式はユーザで変更できません。

＜表板せん孔図＞（表面形の場合）

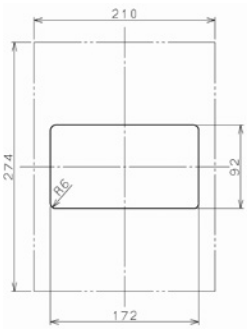


（表板の高さが遮断器の底面から103mmの場合）

寸法は遮断器の窓枠に対して片側1mmのすき間をもたせた場合です。

＜フラッシュプレート＞（GK）

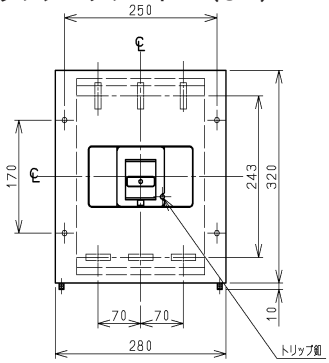


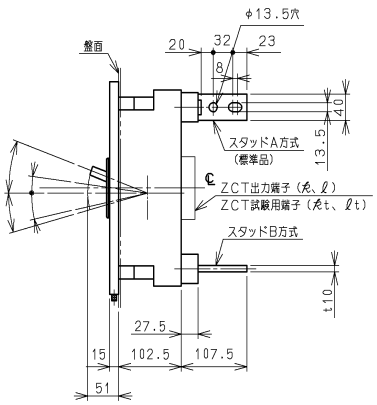


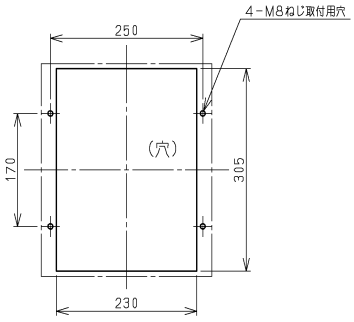


せん孔図

特に指定のない限り、バースタッド方式は標準（A-A）で出荷します。
バースタッド方式はユーザで変更できません。

## ●端子構造

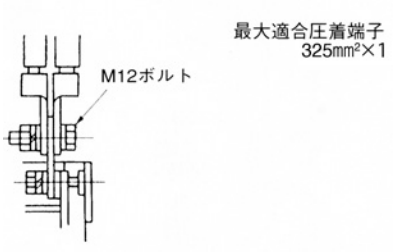


表面接続方法（圧着端子200㎟×2本の例）

## ●同梱部品

| | | |
|---|---|---|
| 表面形 | 取付けねじ | M6 × 45（4本） |
| | 配線用ボルト | M12 × 40（12本） |
| | 電源側相間バリア | （2枚） |
| 裏面形 | 取付けねじ | M6 × 60（4本） |
| | 配線用ボルト | M12 × 40（12本） |

# ZF-600B



| 形　　式 | | | | ZF-600B |
|---|---|---|---|---|
| 極　　数 | | | | 4 |
| 定格電流（A）<br>（基準周囲温度40℃） | | | | 500　600 |
| 短限時検出電流可調整範囲<br>（定格電流に対する%） | | | | — |
| 定格絶縁電圧 Ui（V） | | | | 500 |
| 定格遮断容量（kA） | JIS C 8201-2-1 Ann2（Icu/Ics） | AC | 500V | — |
| | | | 415/440V | 42 / 21 |
| | | | 380/400V | 42 / 21 |
| | | | 200/240V | 85 / 43 |

## ●取付け可能な内部付属装置

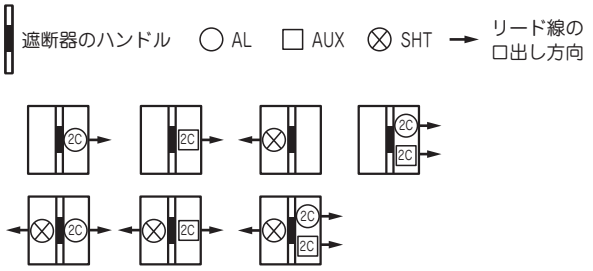


（備考） 2Cと表示あるものは1Cも取付け可能です。

## ●過電流引外し特性曲線

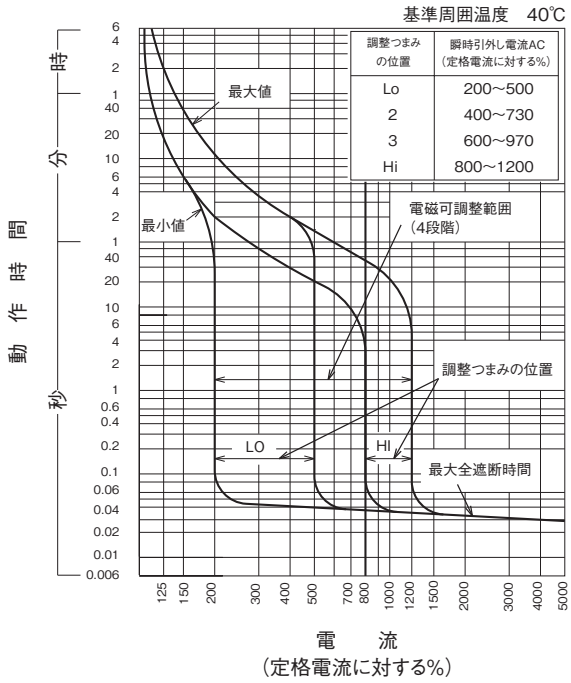


## ●取付け可能な外部付属装置

| 付属品名称 | | 形式 | 標準価格（税別） |
|---|---|---|---|
| 裏面接続スタッド | BSD | ○ | ¥32,200 |
| フラッシュプレート | GK（BSD） | ○ | ¥111,000 |
| 機械的インターロック | MIW | ○ | ¥18,300 |
| ロックカバー | LC | — | — |
| ハンドルロック | HL | HL-6B | ¥8,920 |
| 外部操作装置 | レバー形 | HA-402 | ¥9,790 |
| | 丸形 | HM-402 | ¥15,400 |
| 端子カバー　表面形 | TMC（電源側のみ） | TMC-5D | ¥4,030 |
| 端子カバー　裏面形 | BTC | — | — |

## ●温度補正曲線

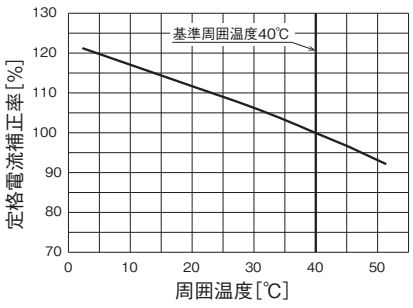

## ●外形寸法図（単位：mm）

＜表面形＞

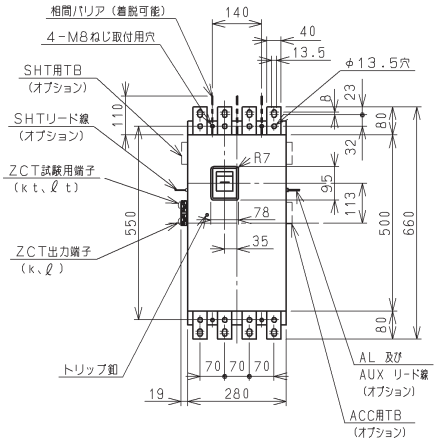


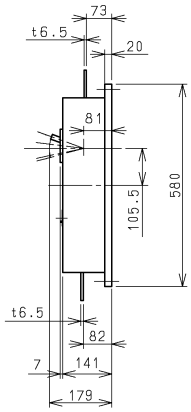


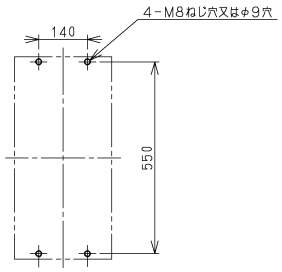


せん孔図

＜裏面形＞

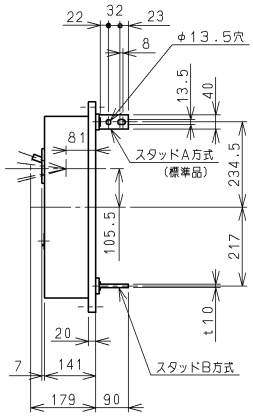


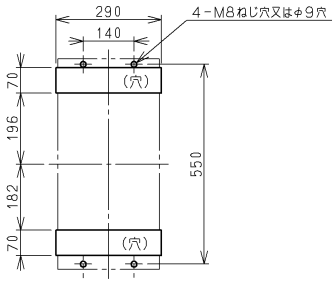


せん孔図

特に指定のない限り、バースタッド方式は標準（A-A）で出荷します。
バースタッド方式はユーザで変更できません。

＜表板せん孔図＞（表面形の場合）

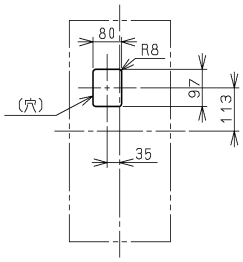


寸法は遮断器の窓枠に対して片側
1mmのすき間をもたせた場合です。

＜フラッシュプレート＞（GK）

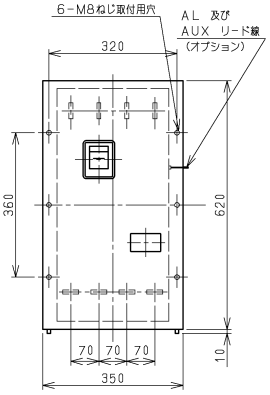


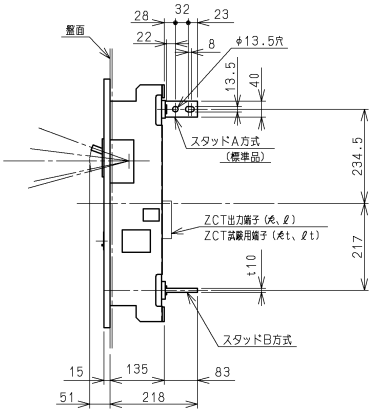


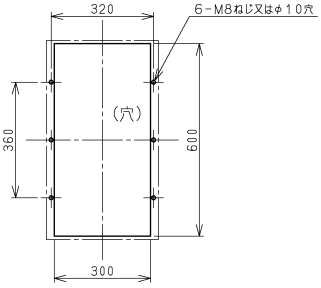


せん孔図

特に指定のない限り、バースタッド方式は標準（A-A）で出荷します。
バースタッド方式はユーザで変更できません。

## ●端子構造

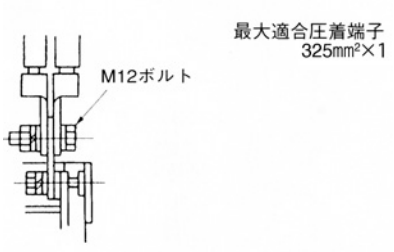


表面接続方法（圧着端子200㎟×2本の例）

## ●同梱部品

| | | |
|---|---|---|
| 表面形 | 取付けねじ | M8 × 35（4 本） |
| | 配線用ボルト | M12 × 40（16 本） |
| | 電源側相間バリア | （3 枚） |
| 裏面形 | 取付けねじ | M8 × 35（4 本） |
| | 配線用ボルト | M12 × 40（16 本） |

# ZFX800B



| 形　　式 | | | | ZFX800B |
|---|---|---|---|---|
| 極　　数 | | | | 3 |
| 定格電流（A）<br>（基準周囲温度40℃） | | | | 400/450/500/600/700/800 可調整 |
| 短限時検出電流可調整範囲<br>（定格電流に対する%） | | | | 1000 固定 |
| 定格絶縁電圧 Ui（V） | | | | 500 |
| 定格遮断容量（kA） | JIS C 8201-2-1 Ann2（Icu/Ics） | AC | 500V | — |
| | | | 415/440V | 50 / 50 |
| | | | 380/400V | 50 / 50 |
| | | | 200/240V | 100/100 |

## ●取付け可能な内部付属装置

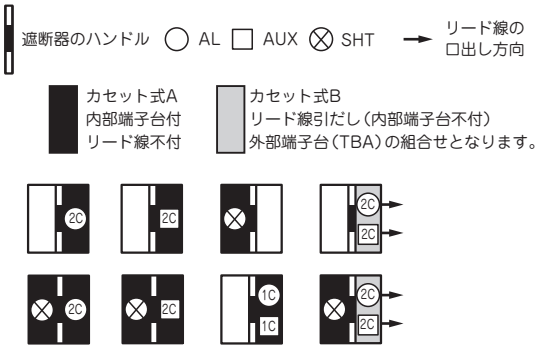


| 接点 / 接続 リード線径 | 片側2C以下（例：AL-1C　AUX-1C） | 片側3C以上（例：AL-1C　AUX-2C） |
|---|---|---|
| 1.25mm$^2$ 以下 | カセット（内部端子台付）* | |
| 1.25mm$^2$ 超過 | カセット（リード線引出）＋TBA（外部端子台） | |

* リード線はお客様でご用意ください。

## ■カセット形式

カセットは単品販売可能です。下記形式をご用命ください。

| | | | |
|---|---|---|---|
| AL | 60AC-AL | 60AC-AL2 | |
| AUX | 60AC-AUX | 60AC-AUX2 | |
| AL+AUX | 60AC-AL-AUX | 60AC-AL-AUX2 | 60AC-AL2-AUX2 |
| SHT | 60AC-SHT AC100<br>（60AC-SHT DC100） | 60AC-SHT AC200<br>（60AC-SHT DC110） | 60AC-SHT AC400 |

（備考）1. 2Cと表示あるものは1Cも取付け可能。
2. AL, AUX, SHTはカセット式（内部端子台付）が標準です。
3. AL-（1C）2C+AUX-2Cはカセット式ですがリード線引出しとなります（内部端子台不付）
外部端子台が必要な場合は、端子台（TBA）付にてメーカオプションとなります。
4. （ ）付のみ、単品販売不可。

## ●過電流引外し特性曲線

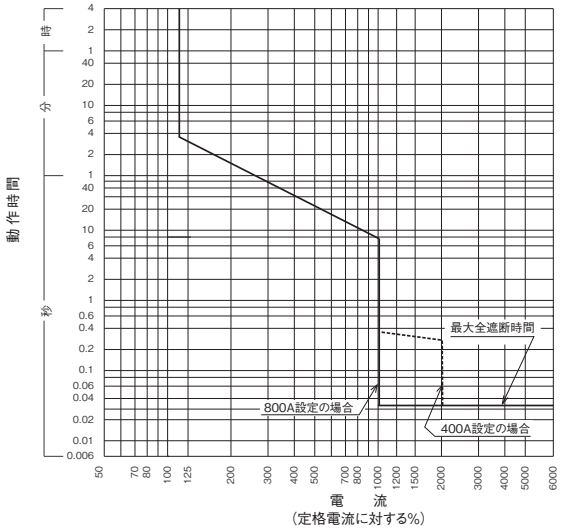


1）定格設定電流値　：400A、450A、500A、600A、700A、800A可調整
2）短限時設定電流値　：設定定格電流の10倍固定（誤差範囲±15%以内）
3）瞬時設定電流値　：8000A固定（誤差範囲±20%以内）
4）動作時間　：上図による（誤差範囲±33%以内

## ●温度補正曲線

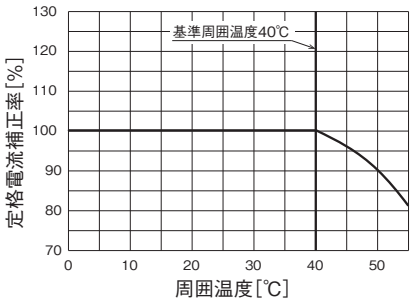


## ●取付け可能な外部付属装置

| 付属品名称 | | 形式 | 標準価格（税別） |
|---|---|---|---|
| 裏面接続スタッド | BSD | ○ | ¥27,800 |
| フラッシュプレート | GK（BSD） | ○ | ¥45,400 |
| 機械的インターロック | MIW | MIW-5G | ¥8,140 |
| ロックカバー | LC | — | — |
| ハンドルロック | HL | HL-6B | ¥8,920 |
| 外部操作装置 | レバー形 | HA-402 | ¥9,790 |
| | 丸形 | — | — |
| 端子カバー 表面形 | TMC | TMC-5D | ¥5,360 |
| 端子カバー 裏面形 | BTC | — | — |

## ●外形寸法図（単位：mm）

＜表面形＞

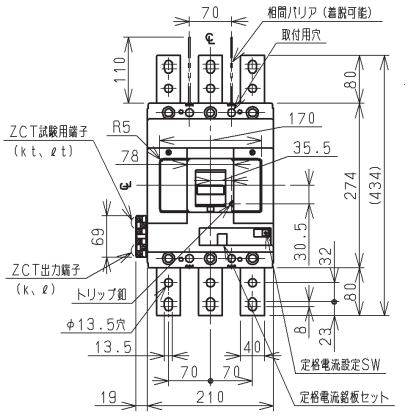


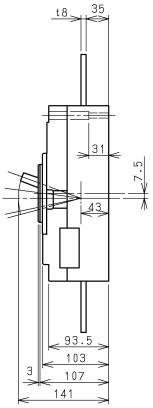


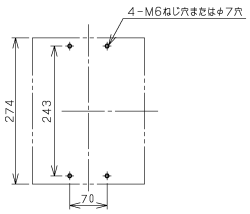


せん孔図

＜裏面形＞

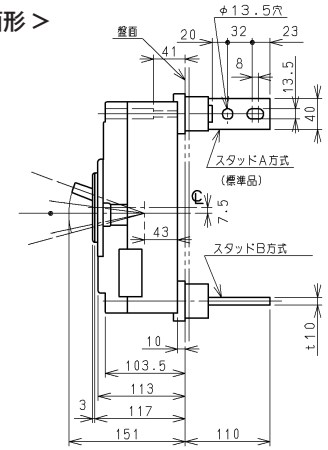


特に指定のない限り、バースタッド方式は標準（A-A）で出荷します。
バースタッド方式はユーザで変更できません。

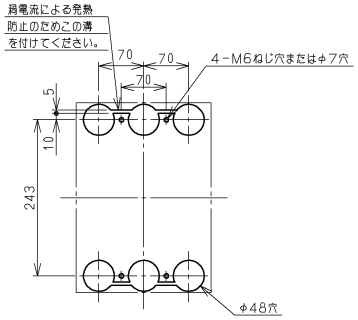


せん孔図

＜表板せん孔図＞（表面形の場合）

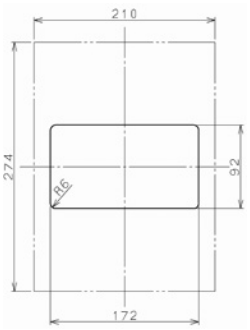


（表板の高さが遮断器の
底面から103mmの場合）

寸法は遮断器の窓枠に対して片側
1mmのすき間をもたせた場合です。

＜フラッシュプレート＞（GK）

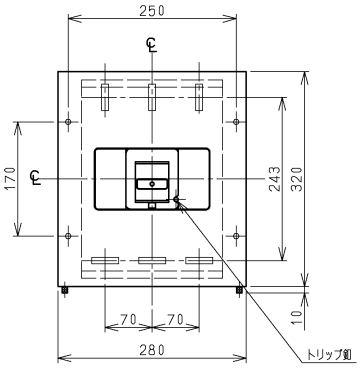


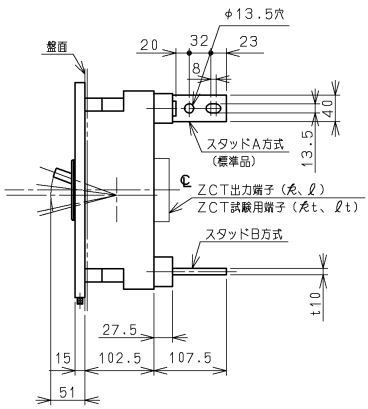


特に指定のない限り、バースタッド方式は標準（A-A）で出荷します。
バースタッド方式はユーザで変更できません。

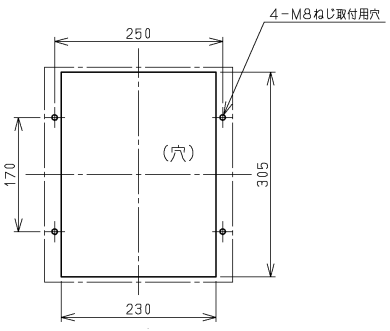


せん孔図

## ●端子構造

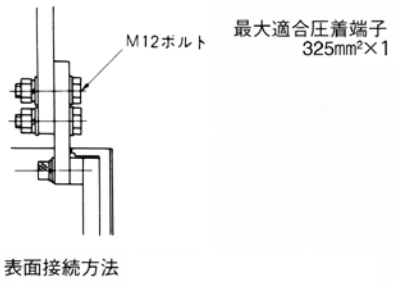


表面接続方法

## ●同梱部品

| | | |
|---|---|---|
| 表面形 | 取付けねじ | M6 × 45（4本） |
| | 配線用ボルト | M12 × 40（12本） |
| | 電源側相間バリア | （2枚） |
| 裏面形 | 取付けねじ | M6 × 60（4本） |
| | 配線用ボルト | M12 × 40（12本） |

# ZF-800B



| 形　　式 | | | | ZF-800B |
|---|---|---|---|---|
| 極　　数 | | | | 4 |
| 定格電流（A）<br>（基準周囲温度40℃） | | | | （700）800 |
| 短限時検出電流可調整範囲<br>（定格電流に対する%） | | | | — |
| 定格絶縁電圧 Ui（V） | | | | 500 |
| 定格遮断容量（kA） | JIS C 8201-2-1 Ann2（Icu/Ics） | AC | 500V | — |
| | | | 415/440V | 85 / 22 |
| | | | 380/400V | 85 / 22 |
| | | | 200/240V | 125 / 32 |

（備考）　（　）内定格電流はご要求により製作します。

## ●取付け可能な内部付属装置

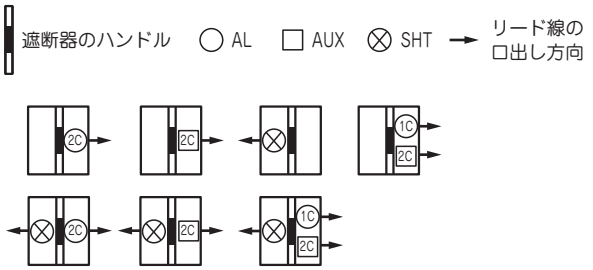


（備考）　2Cと表示あるものは1Cも取付け可能です。

## ●取付け可能な外部付属装置

| 付属品名称 | | 形式 | 標準価格（税別） |
|---|---|---|---|
| 裏面接続スタッド | BSD | ○ | ¥37,500 |
| フラッシュプレート | GK（BSD） | ○ | ¥122,000 |
| 機械的インターロック | MIW | ○ | ¥20,500 |
| ロックカバー | LC | — | — |
| ハンドルロック | HL | ○ | ¥8,920 |
| 外部操作装置 | レバー形 | HA-801 | 見積り対応 |
| | 丸形 | — | — |
| 端子カバー　表面形 | TMC（電源側のみ） | TMC-6 | ¥4,030 |
| 端子カバー　裏面形 | BTC | — | — |

## ●過電流引外し特性曲線

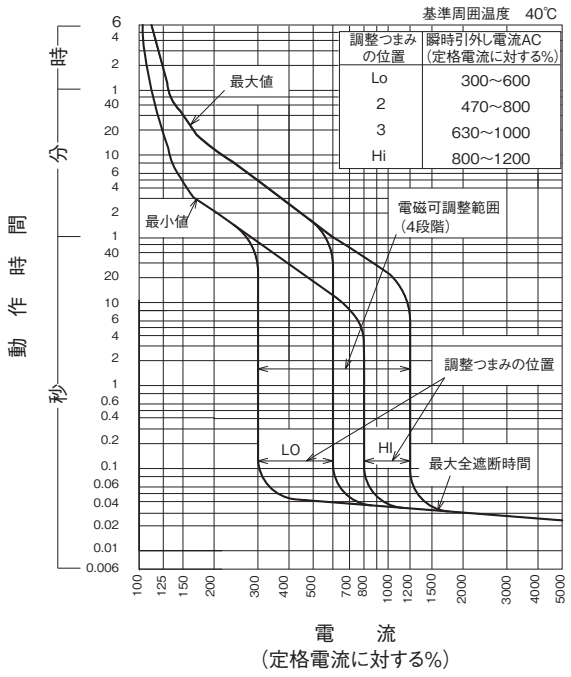


## ●温度補正曲線

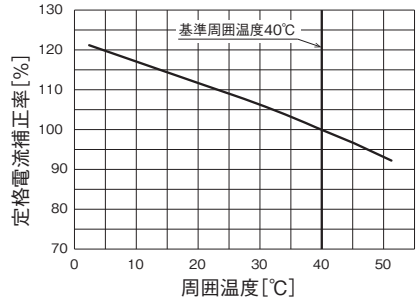

## ●外形寸法図（単位：mm）

＜表面形＞

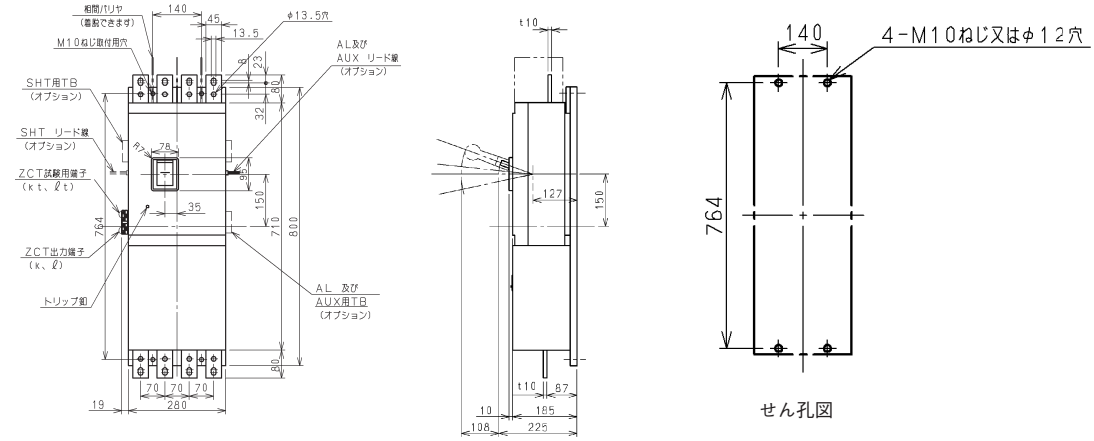


＜裏面形＞

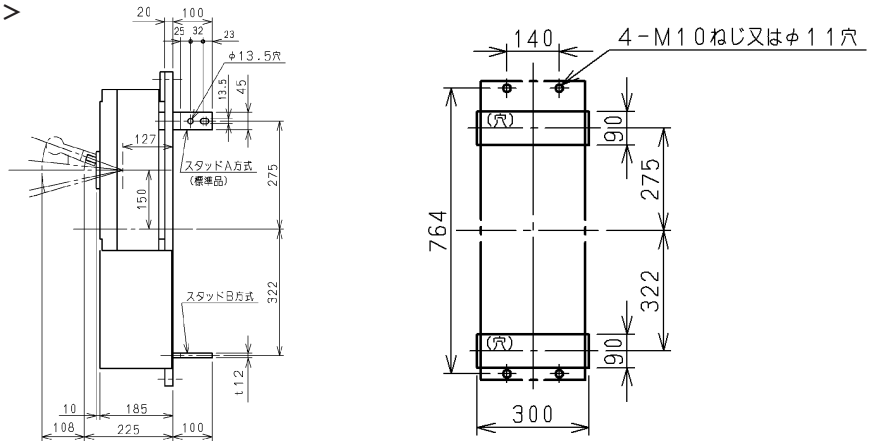


特に指定のない限り、バースタッド方式は標準（A-A）で出荷します。
バースタッド方式はユーザで変更できません。

＜表板せん孔図＞（表面形の場合）

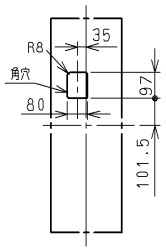


寸法は遮断器の窓枠に対して片側
1mmのすき間をもたせた場合です。

＜フラッシュプレート＞（GK）

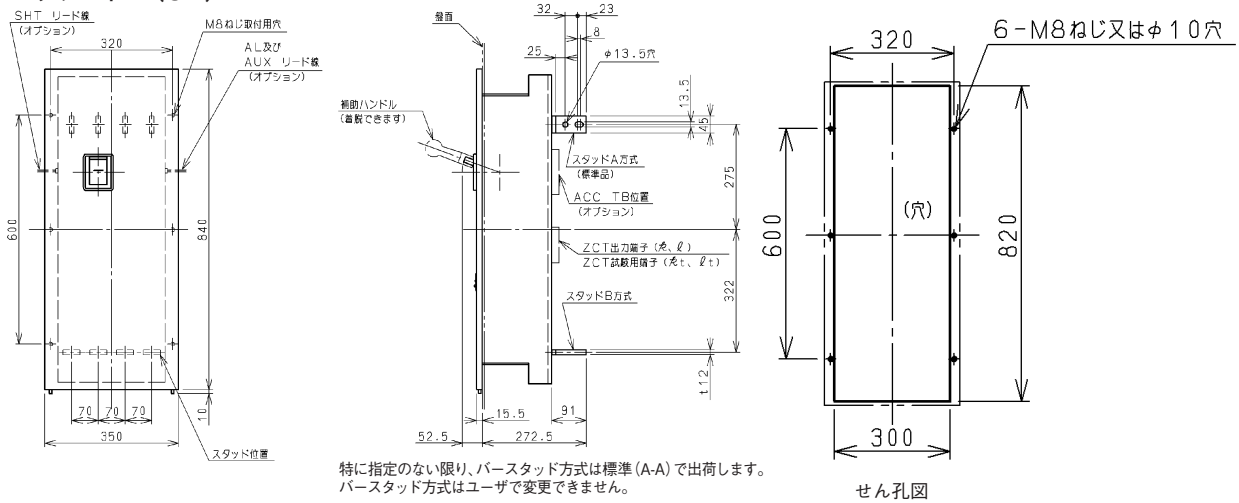


特に指定のない限り、バースタッド方式は標準（A-A）で出荷します。
バースタッド方式はユーザで変更できません。

## ●端子構造

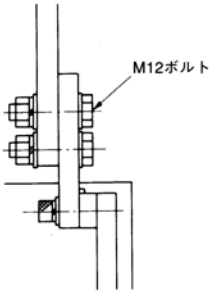


## ●同梱部品

| | | |
|---|---|---|
| 表面形 | 取付けねじ | M10 × 35（4 本） |
| | 配線用ボルト | M12 × 40（16 本） |
| | 補助ハンドル | （1 本） |
| | 電源側相間バリア | （3 枚） |
| 裏面形 | 取付けねじ | M10 × 35（4 本） |
| | 配線用ボルト | M12 × 40（16 本） |
| | 補助ハンドル | （1 本） |

# 12. 特性と外形　高瞬時特性漏電遮断器

## EX225K



| 形　　式 | | | | EX225K |
|---|---|---|---|---|
| 相線式 | | | | 3φ3W |
| 極　　数 | | | | 3 |
| 定格使用電圧 Ue（AC, V） | | | | 200-440 |
| 定格電流（A）<br>（基準周囲温度 40℃） | | | | 125 150 175 200 225 |
| 高速 | 定格感度電流（mA） | | | — |
| | 動作時間（s 以内） | | | — |
| 時延 | 定格感度電流（mA） | | | 100·200·500 |
| | 動作時間（s 以内） | | | 0.3·0.6·1.2 |
| | 慣性不動作時間（s 以上） | | | 0.1·0.2·0.5 |
| 定格遮断容量（kA） | JIS C 8201-2-2 Ann2（Icu/Ics） | AC | 415/440V | 15/8 |
| | | | 400V | 15/8 |
| | | | 200/240V | 35/18 |
| | | | 100V | — |

### ●取付け可能な内部付属装置

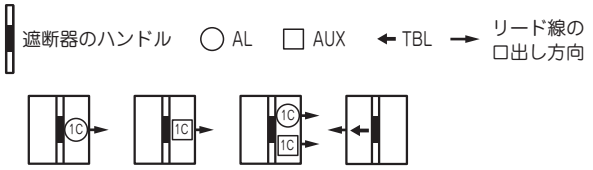


（備考） TBLは他の付属装置に関係なく取付けできます。

### ●取付け可能な外部付属装置

| 付属品名称 | | | | 形式 | 標準価格（税別） |
|---|---|---|---|---|---|
| 裏面接続スタッド | | BSD | | ○ | ¥8,630 |
| フラッシュプレート | | GKW（BSD） | | ○ | ¥19,800 |
| 機械的インターロック | | MIW | | MIW-4F | ¥5,980 |
| ロックカバー | | LC | | LC-4E | ¥120 |
| ハンドルロック | | HL | | HL-4E | ¥3,580 |
| 外部操作装置 | | レバー形 | | HA-207 | ¥6,270 |
| | | 丸形 | | HM-S22 | ¥9,070 |
| 端子カバー | 表面形 | TMC | 標準 | TMC-4J | ¥2,230 |
| | | | ショート | TMC-4JS | ¥2,230 |
| | 裏面形 | BTC | | BTC-4J | ¥2,230 |

### ●過電流引はずし特性曲線

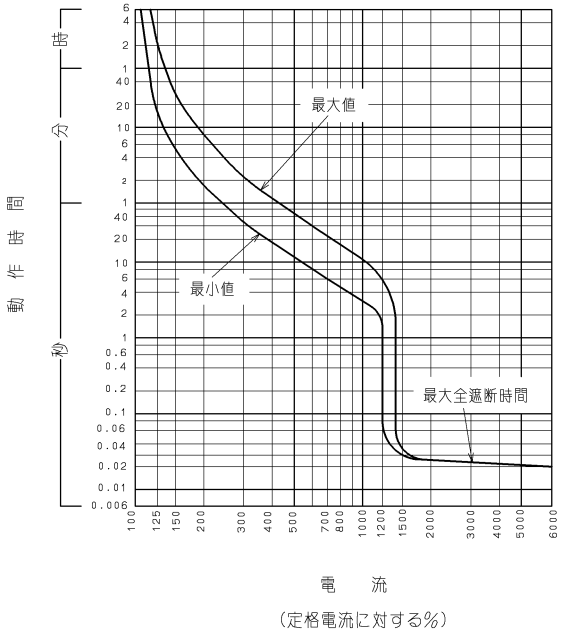


### ●漏電引はずし特性

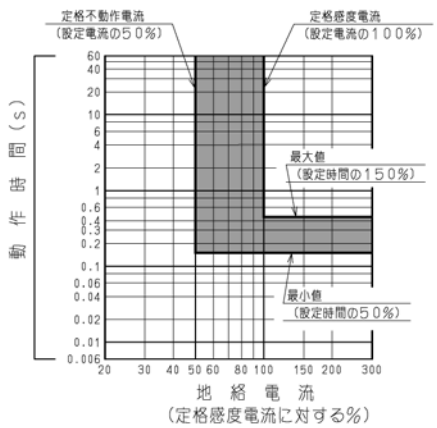


時延形
（0.3s 設定の場合）

### ●温度補正曲線

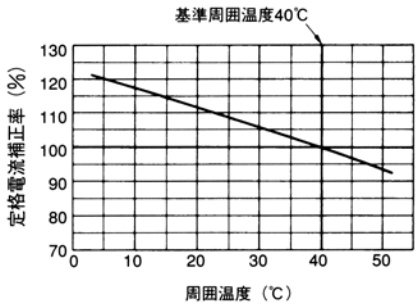

## ●外形寸法図（単位：mm）

＜表面形＞

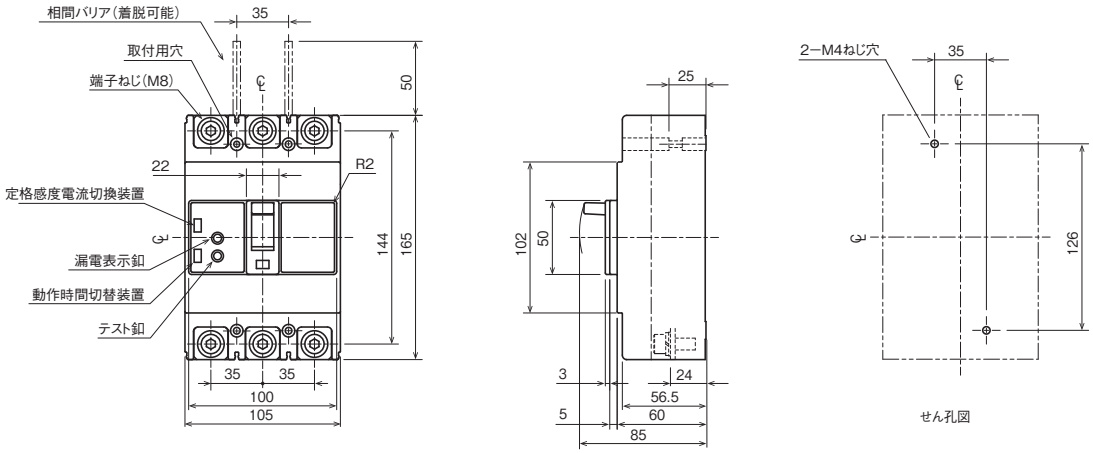


＜裏面形＞

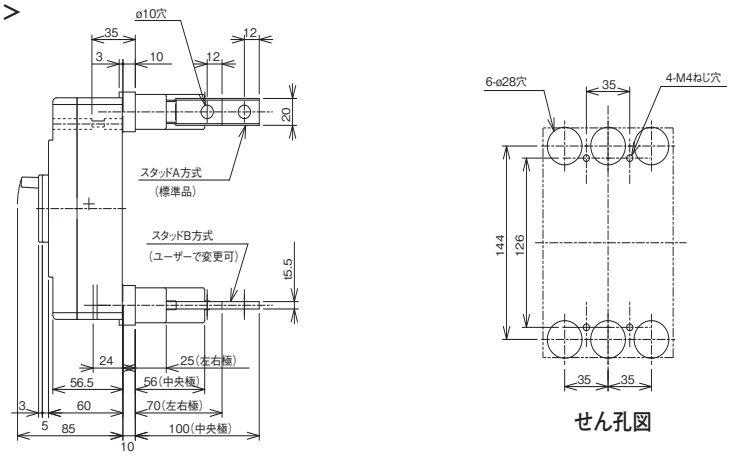


せん孔図

特に指定のない限り、バースタッド方式は標準(A-A)で出荷します。

＜表板せん孔図＞（表面形の場合）

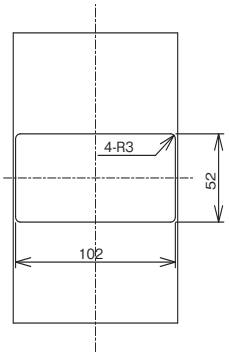


表板の高さは盤面より60mmの場合です。
寸法は遮断器の窓枠に対して片側1mmの隙間をもたせた場合です。

＜フラッシュプレート＞（GKW）

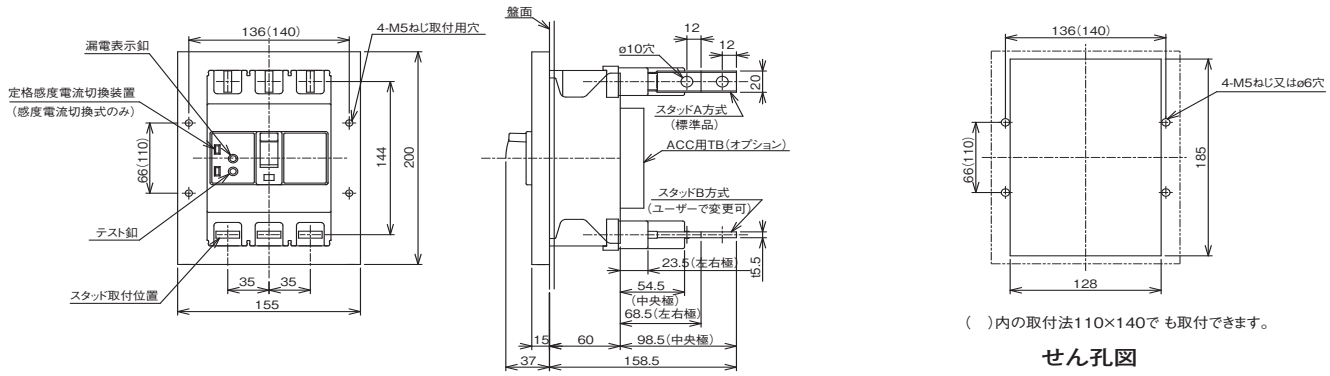


( )内の取付法110×140で も取付できます。

せん孔図

特に指定のない限り、バースタッド方式は標準(A-A)で出荷します。

## ●端子構造

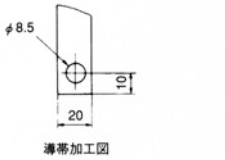


導帯加工図

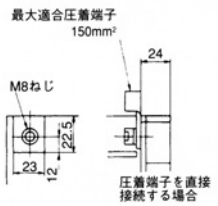


## ●同梱部品

| | | |
|---|---|---|
| 表面形 | 取付けねじ | M4×40(2本) |
| | 配線用端子ねじ | M8×18(6本) |
| | 電源側相間バリア | (2枚) |
| 裏面形 | 取付けねじ | M4×45(4本) |
| | 配線用ボルト | M8×25(6本) |

# EX400BK



| 形　　式 | | | | EX400BK |
|---|---|---|---|---|
| 相線式 | | | | 3φ3W |
| 極　　数 | | | | 3 |
| 定格使用電圧 Ue（AC, V） | | | | 200-440 |
| 定格電流（A）<br>（基準周囲温度 40℃） | | | | 200/225/250/300/350/400 可調整 |
| 短限時検出電流<br>（定格電流に対する %） | | | | 1000 固定 |
| 高速 | 定格感度電流（mA） | | | （30）100·200·500 |
| | 動作時間（s 以内） | | | 0.1 |
| 時延 | 定格感度電流（mA） | | | — |
| | 動作時間（s 以内） | | | — |
| | 慣性不動作時間（s 以上） | | | — |
| 定格遮断容量（kA） | JIS C 8201-2-2 Ann2（Icu/Ics） | AC | 415/440V | 36/18 |
| | | | 400V | 36/18 |
| | | | 200/240V | 50/25 |
| | | | 100V | — |

（備考）　（　）内の仕様はご要求により製作します。

## ●取付け可能な内部付属装置

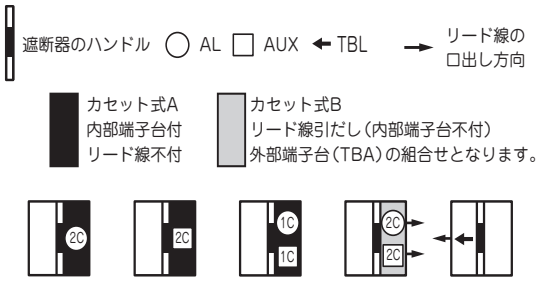


（備考）　TBLは他の付属装置に関係なく取付けできます。（メーカオプション）

| 接点 / 接続 リード線径 | 片側 2C 以下（例：AL-1C　AUX-1C） | 片側 3C 以上（例：AL-1C　AUX-2C） |
|---|---|---|
| 1.25mm² 以下 | カセット（内部端子台付）* | |
| 1.25mm² 超過 | カセット（リード線引出）＋TBA（外部端子台） | |

* リード線はお客様にてご用意ください。

### ■カセット形式

カセットは単品販売可能です。下記形式をご用命ください。

| | | | |
|---|---|---|---|
| AL | 40AC-AL | 40AC-AL2 | |
| AUX | 40AC-AUX | 40AC-AUX2 | |
| AL+AUX | 40AC-AL-AUX | 40AC-AL-AUX2 | 40AC-AL2-AUX2 |

（備考）　1. 2Cと表示のあるものは1Cも取付け可能です。
2. AL, AUX, SHTはカセット式（内部端子台付）が標準です。
3. AL-（1C）2C+AUX-2Cはカセット式ですがリード線引出しとなります。（内部端子台不付）
外部端子台が必要な場合は、端子台（TBA）付にてメーカオプションとなります。
（外部TBAは2Cまでです）
4. TBLは付属装置に関係なく取付けできます。

## ●取付け可能な外部付属装置

| 付属品名称 | | 形式 | 標準価格（税別） |
|---|---|---|---|
| 裏面接続スタッド | BSD | ○ | ¥15,500 |
| フラッシュプレート | GKW（BSD） | ○ | ¥58,900 |
| 機械的インターロック | MIW | MIW-5F | ¥8,140 |
| ロックカバー | LC | — | — |
| ハンドルロック | HL | HL-5 | ¥8,920 |
| 外部操作装置 | レバー形 | — | — |
| | 丸形 | — | — |
| 端子カバー　表面形 | TMC | TMC-5C | ¥4,690 |
| 端子カバー　裏面形 | BTC | BTC-5B | ¥4,690 |

## ●過電流引はずし特性曲線

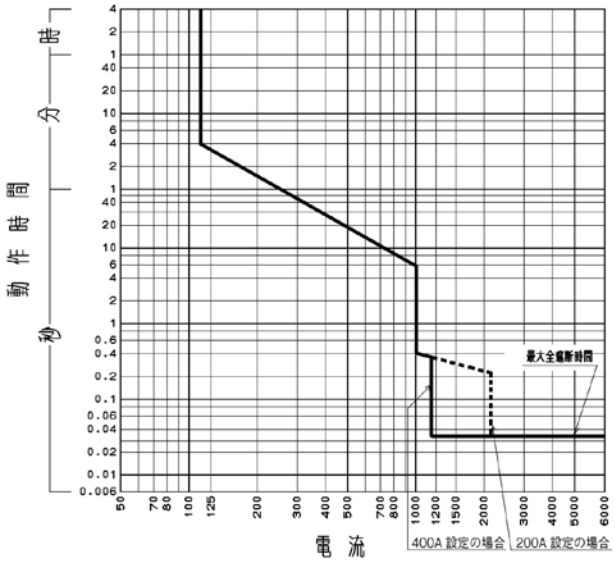


1）定格設定電流値　　：200A、225A、250A、300A、350A、400A可調整
2）短限時設定電流値　：設定定格電流の10倍固定（誤差範囲±15%以内）
3）瞬時設定電流値　　：4000 ～ 4800A固定
4）動作時間　　：上図による（誤差範囲±33%以内）

## ●温度補正曲線

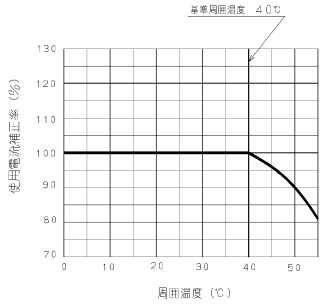


## ●漏電引はずし特性

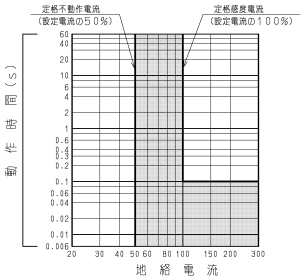


高速形

## ●外形寸法図（単位：mm）

＜表面形＞

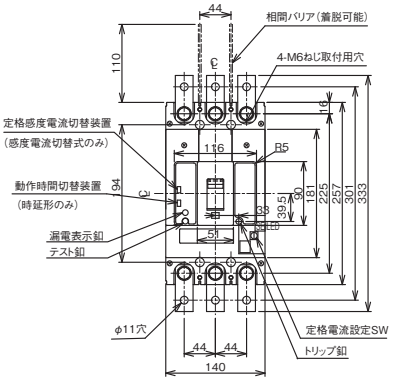


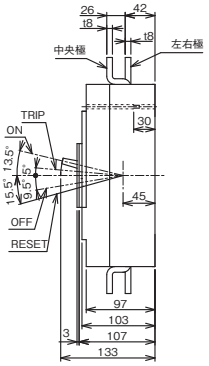


標準品

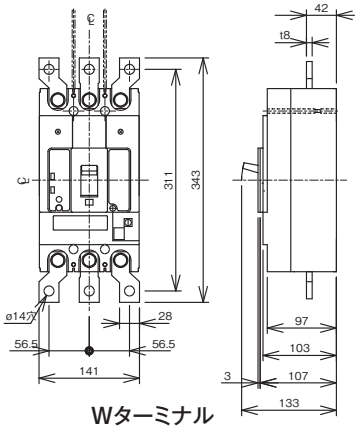

Wターミナル

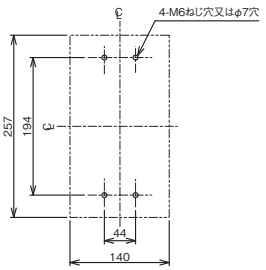


せん孔図

＜裏面形＞

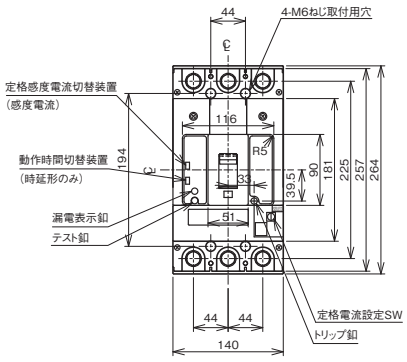


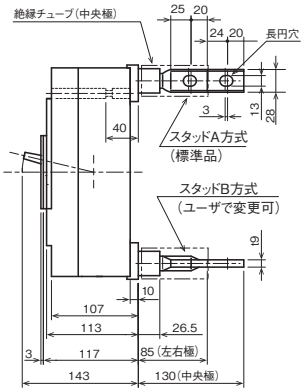


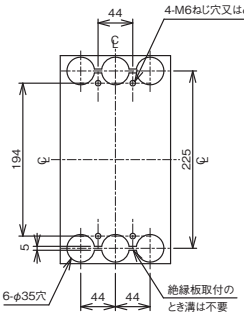


特に指定のない限り、バースタッド方式は標準（A-A）で出荷します。

せん孔図

＜表板せん孔図＞（表面形の場合）

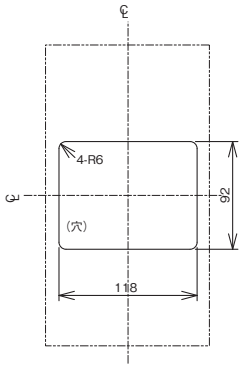


表板の高さは遮断器の底面より103mmの場合です。
寸法は遮断器の窓枠に対して片側1mmの隙間を
もたせた場合です。

＜フラッシュプレート＞（GKW）

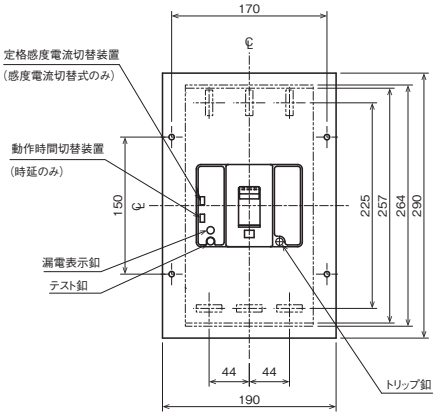


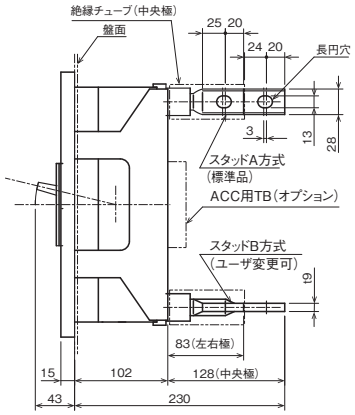


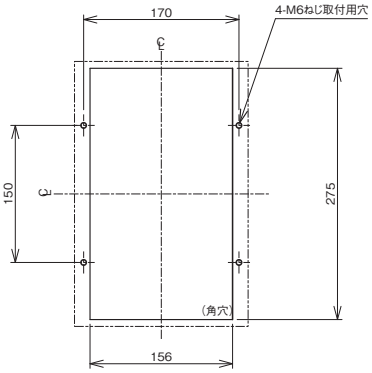


特に指定のない限り、バースタッド方式は標準（A-A）で出荷します。

せん孔図

## ●端子構造

最大適合圧着端子:325mm²×1本

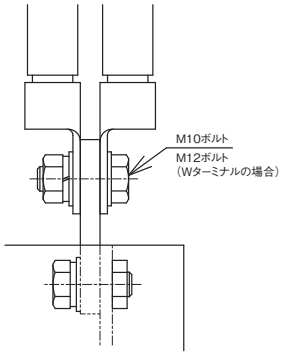


表面接続方法

（圧着端子100mm²×2本の場合）

## ●同梱部品

| | | |
|---|---|---|
| 表面形 | 取付けねじ | M6×45（4本） |
| | 配線用端子ねじ | 標準品の場合：M10 × 30（6本）<br>Wターミナルの場合：M12×35（6本） |
| | 電源側相間バリア | （2枚） |
| 裏面形 | 取付けねじ | M6×60（4本） |
| | 配線用ボルト | M12×35（6本） |

# EX600BK



| 形　　式 | | | | EX600BK |
|---|---|---|---|---|
| 相線式 | | | | 3φ3W |
| 極　　数 | | | | 3 |
| 定格使用電圧 Ue（AC, V） | | | | 200-440 |
| 定格電流（A）<br>（基準周囲温度 40℃） | | | | 300/350/400/500/600 可調整 |
| 短限時検出電流<br>（定格電流に対する %） | | | | 1000 固定 |
| 高速 | 定格感度電流（mA） | | | 100･200･500 |
| | 動作時間（s 以内） | | | 0.1 |
| 時延 | 定格感度電流（mA） | | | − |
| | 動作時間（s 以内） | | | − |
| | 慣性不動作時間（s 以上） | | | − |
| 定格遮断容量（kA） | JIS C 8201-2-2 Ann2（Icu/Ics） | AC | 415/440V | 36/18 |
| | | | 400V | 36/18 |
| | | | 200/240V | 50/25 |
| | | | 100V | − |

## ●取付け可能な内部付属装置

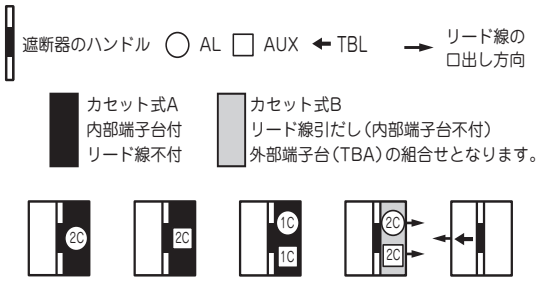


（備考） TBLは他の付属装置に関係なく取付けできます。（メーカオプション）

| 接点 / 接続 リード線径 | 片側 2C 以下<br>（例：AL−1C　AUX−1C） | 片側 3C 以上<br>（例：AL−1C　AUX−2C） |
|---|---|---|
| 1.25mm² 以下 | カセット（内部端子台付）* | |
| 1.25mm² 超過 | カセット（リード線引出）＋TBA（外部端子台） | |

* リード線はお客様にてご用意ください。

### ■カセット形式

カセットは単品販売可能です。下記形式をご用命ください。

| | | | |
|---|---|---|---|
| AL | 60AC-AL | 60AC-AL2 | |
| AUX | 60AC-AUX | 60AC-AUX2 | |
| AL+AUX | 60AC-AL-AUX | 60AC-AL-AUX2 | 60AC-AL2-AUX2 |

（備考） 1. 2Cと表示のあるものは1Cも取付け可能です。
2. AL, AUX, SHTはカセット式（内部端子台付）が標準です。
3. AL-（1C）2C+AUX-2Cはカセット式ですがリード線引出しとなります。（内部端子台不付）
外部端子台が必要な場合は、端子台（TBA）付にてメーカオプションとなります。
（TBAは4Cまでです）
4. TBLは付属装置に関係なく取付けできます。

## ●取付け可能な外部付属装置

| 付属品名称 | | 形式 | 標準価格（税別） |
|---|---|---|---|
| 裏面接続スタッド | BSD | ○ | ¥24,700 |
| フラッシュプレート | GK（BSD） | ○ | ¥42,600 |
| 機械的インターロック | MIW | MIW-5G | ¥8,140 |
| ロックカバー | LC | − | − |
| ハンドルロック | HL | HL-6B | ¥8,920 |
| 外部操作装置 | レバー形 | HA-402 | ¥9,790 |
| | 丸形 | − | − |
| 端子カバー 表面形 | TMC | TMC-5D | ¥5,360 |
| 端子カバー 裏面形 | BTC | − | − |

## ●過電流引はずし特性曲線

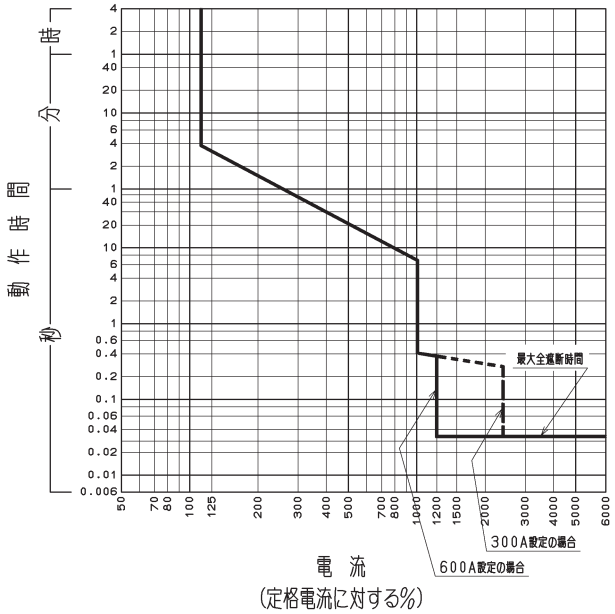


1）定格設定電流値　　：300A、350A、400A、500A、600A可調整
2）短限時設定電流値　：設定定格電流の10倍固定（誤差範囲±15%以内）
3）瞬時設定電流値　　：6000 ～ 8400A（固定）
4）動作時間　　：上図による（誤差範囲±33%以内）

## ●漏電引はずし特性

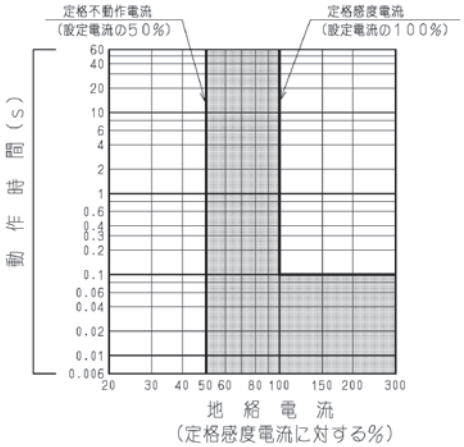


高速形

# ●外形寸法図（単位：mm）

## ＜表面形＞

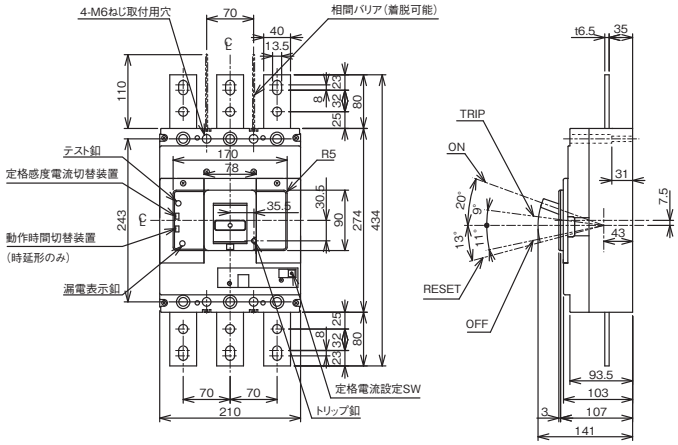


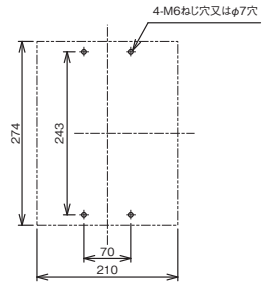


せん孔図

## ＜裏面形＞

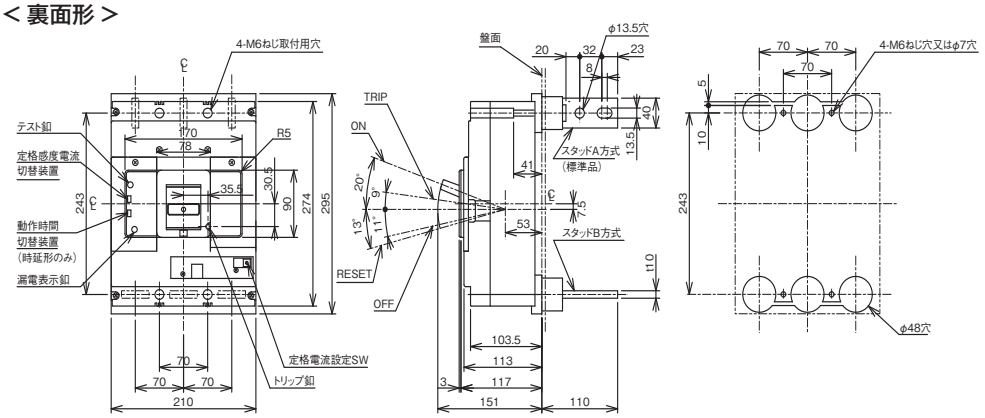


特に指定のない限り、バースタッド方式は標準（A-A）で出荷します。
バースタッド方式はユーザで変更できません。

せん孔図

## ＜表板せん孔図＞（表面形の場合）

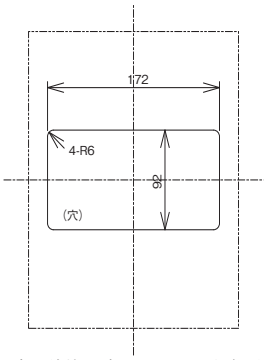


表板の高さは遮断器の底面より103mmの場合です。
寸法は遮断器の窓枠に対して片側1mmの隙間を
もたせた場合です。

## ＜フラッシュプレート＞（GK）

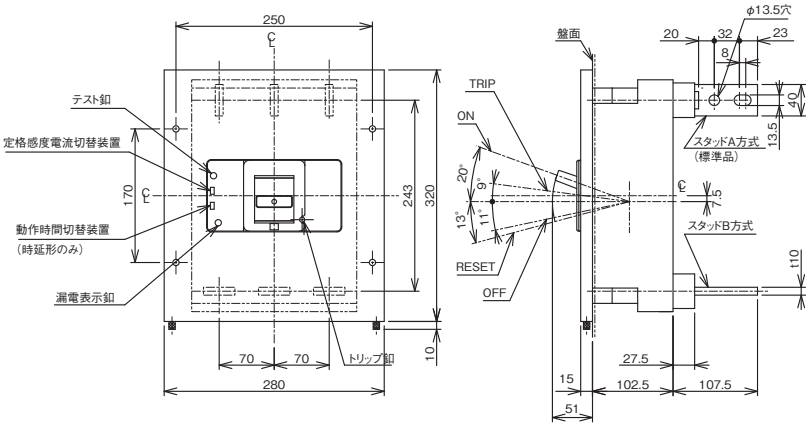


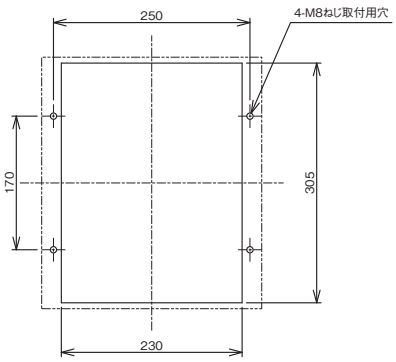


特に指定のない限り、バースタッド方式は標準（A-A）で出荷します。
バースタッド方式はユーザで変更できません。

せん孔図

## ＜補助ハンドル（オプション）＞

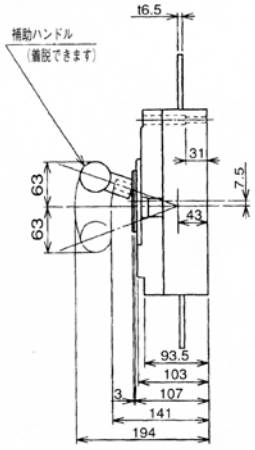


## ●端子構造

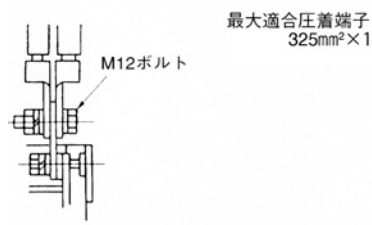


表面接続方法（圧着端子200mm²×2本の例）

## ●同梱部品

| | | |
|---|---|---|
| 表面形 | 取付けねじ | M6×45（4本） |
| | 配線用ボルト | M12×40（12本） |
| | 電源側相間バリア | （2枚） |
| 裏面形 | 取付けねじ | M6×60（4本） |
| | 配線用ボルト | M12×40（12本） |

# 12. 特性と外形　分電盤用遮断器

## B-50E

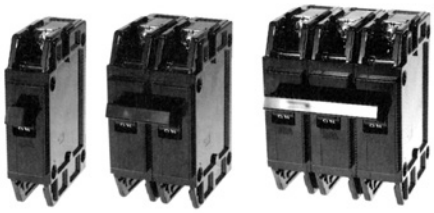

| 形　　式 | | | | B-50E | | |
|---|---|---|---|---|---|---|
| 極　　数 | | | | 1 | 2 | 3 |
| 定格電流（A）<br>（基準周囲温度 40℃） | | | | （10） 15 20 30<br>（40） 50 | （10） 15 20 30<br>（40） 50 | 15 20 30<br>（40） 50 |
| 定格絶縁電圧 Ui（V） | | AC | | 300 | 500 | 500 |
| | | DC | | 125 | 125 | 125 |
| 定格遮断容量（kA） | JIS C 8201-2-1 Ann2 (Icu/Ics) | AC | 415V | — | 2.5(-)※ | 2.5(-)※ |
| | | | 400V | — | — | — |
| | | | 380V | — | — | — |
| | | | 240V | 2.5 | -(2.5)※ | — |
| | | | 200V | — | 5(-)※ | 5 |
| | | | 100/200V | — | -(5)※ | — |
| | | | 100V | 5 | — | — |
| | | DC | 125V | 1 | 5 | — |

（注意） 定格遮断容量*印付（ ）内は10A定格に適用します。

### ●取付け可能な外部付属装置

| 付属品名称 | | 形式 | 標準価格（税別） |
|---|---|---|---|
| ロックカバー | 1P用 | LCBH1 | ¥60 |
| | 2P用 | LCBH2 | ¥120 |
| | 3P用 | LCBH3 | ¥170 |
| ハンドルキャップ | 1P用 | BE-CAP | ¥30 |
| | 2P用 | BE-CAP2 | ¥60 |
| 取付け板 | | B-32P | ¥1,630 |

### ●同梱部品

| | |
|---|---|
| 取 付 け 金 具 | 1P：2個，2・3P：4個 |

### ●温度補正曲線

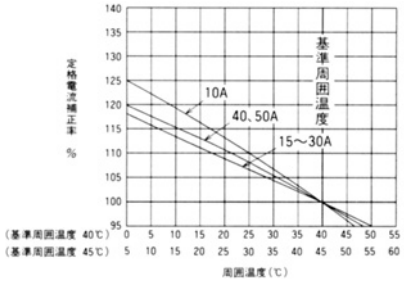


### ●過電流引はずし特性曲線

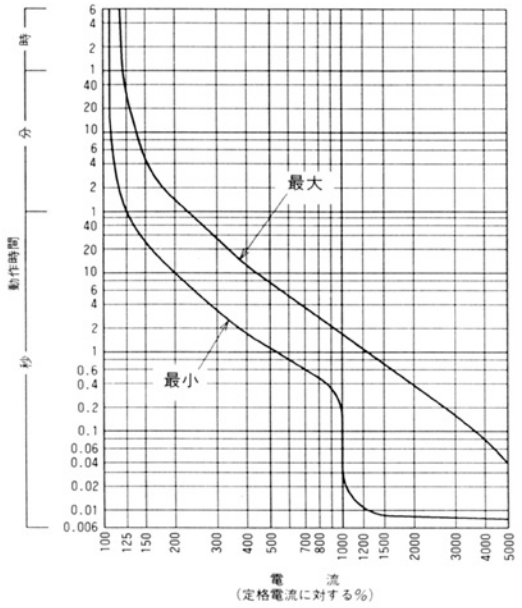


### ● B-50E 寸法図（単位：mm）

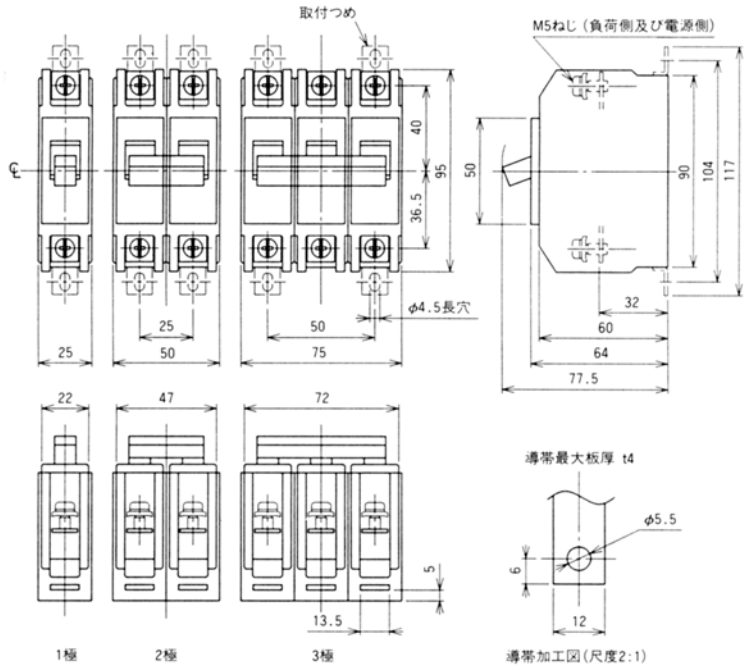


適合電線サイズ
φ 1.6 ～ 22m² （定格電流 50A 用端子）
（注）取付け用のつめは，1P は 2 個，2P・3P は 4 個付属します。

# B-100E

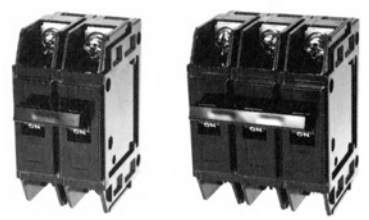

| 形　　式 | | | | B-100E | |
|---|---|---|---|---|---|
| 極　　数 | | | | 2 | 3 |
| 定格電流（A）<br>（基準周囲温度 40℃） | | | | 60　75　100 | |
| 定格絶縁電圧 Ui（V） | | AC | | 500 | |
| | | DC | | 125 | |
| 定格遮断容量（kA） | JIS C 8201-2-1 Ann2 (Icu/Ics) | AC | 415V | 2.5 | |
| | | | 400V | — | |
| | | | 380V | — | |
| | | | 240V | — | |
| | | | 200V | 5 | |
| | | | 100/200V | — | |
| | | | 100V | — | |
| | | DC | 125V | 5 | |

## ●取付け可能な外部付属装置

| 付属品名称 | | 形式 | 標準価格（税別） |
|---|---|---|---|
| ロックカバー | 2P用 | LCBH2 | ¥120 |
| | 3P用 | LCBH3 | ¥170 |
| ハンドルキャップ | 2P用 | BE-CAP2 | ¥60 |
| 取付け板 | | B-32P | ¥1,630 |

## ●温度補正曲線

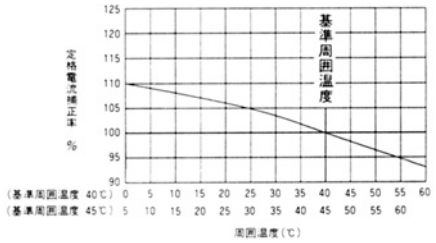


## ●同梱部品

| | |
|---|---|
| 取 付 け 金 具 | 4個 |

## ●過電流引はずし特性曲線

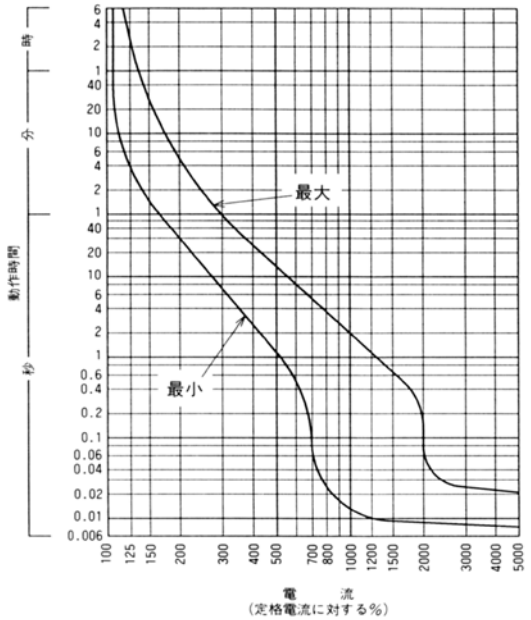


## ● B-100E 寸法図（単位：mm）

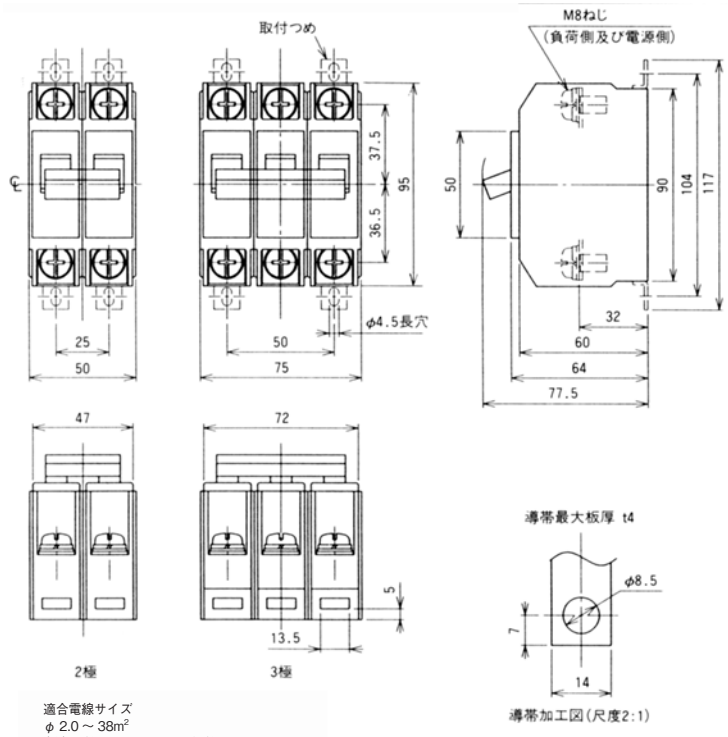


適合電線サイズ
φ 2.0 ～ 38m²
（注）取付け用のつめは，4 個付属します。

# BX50
# BX50W




| 形　　式 | | | | BX50 | BX50W |
|---|---|---|---|---|---|
| 極 数 ・ 素 子 数 | | | | 2P・1E | 2P・2E |
| 定格電流（A）（基準周囲温度 40℃） | | | | 15 20 30 | 15 20 30 |
| 定格絶縁電圧 Ui（V） | | AC | | 110 | 300 |
| | | DC | | — | — |
| 定格遮断容量（kA） | JIS C 8201-2-1 Ann2（Icu/Ics） | AC | 240V | — | 2.5/1 |
| | | | 100/200V | — | 5/2 |
| | | | 100V | 5/2 | — |
| | | DC | 125V | — | — |

## ●取付け可能な外部付属装置

| 付属品名称 | 形式 | 標準価格（税別） |
|---|---|---|
| ロックカバー | LC-BX | ¥120 |
| 取付け板 | B-32P | ¥1,630 |

## ●同梱部品

| | |
|---|---|
| 取 付 け 金 具 | 2個 |

## ●過電流引はずし特性曲線

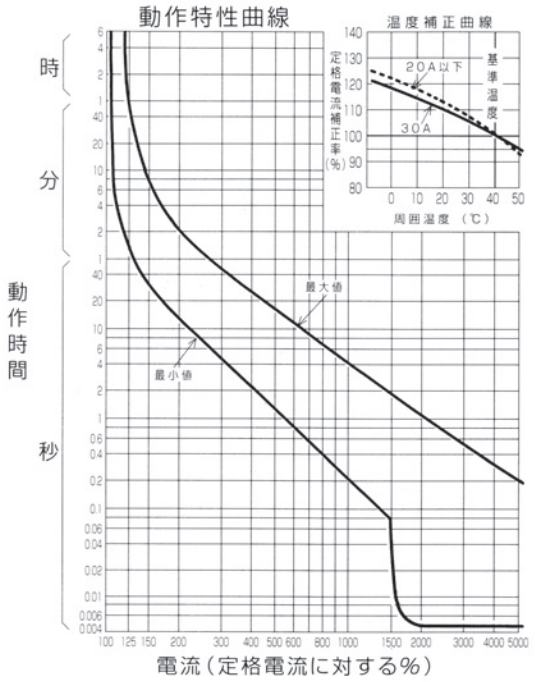


## ●外形寸法図（単位：mm）

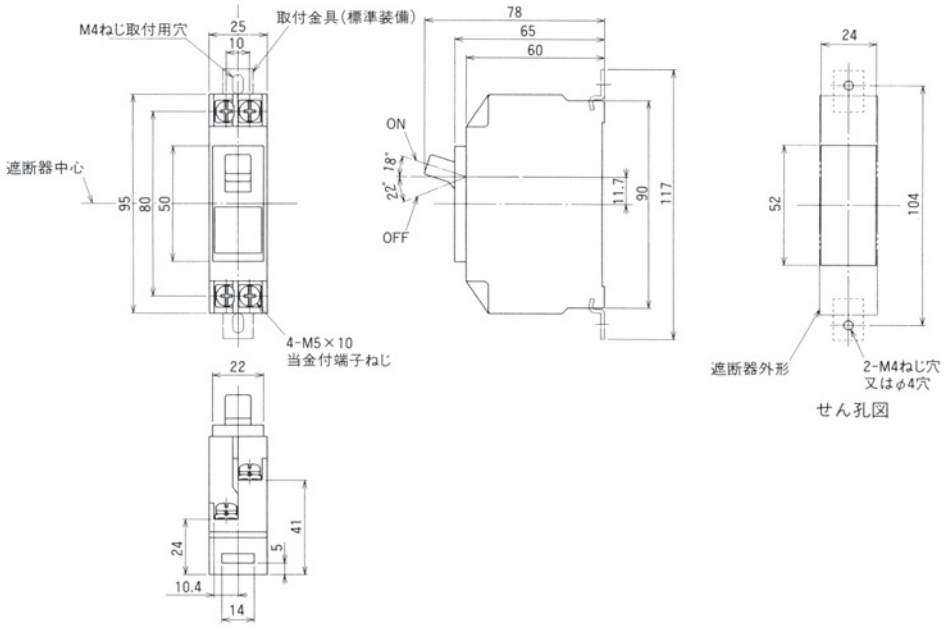

# EBX50
# EBX50W



| 形　　式 | | | | EBX50 | EBX50W |
|---|---|---|---|---|---|
| 相線式 | | | | 1φ2W | 1φ3W |
| 極数・素子数 | | | | 2P・1E | 2P・2E |
| 定格使用電圧 Ue（AC, V） | | | | 100V | 100-100/200-200 |
| 定格電流（A）（基準周囲温度 40℃） | | | | （15） 20 30 | （15） 20 30 |
| 高速形 | 定格感度電流（mA） | | | （15）30 | （15）30 |
| 高速形 | 動作時間　（s） | | | 0.1 以内 | 0.1 以内 |
| 定格遮断容量（kA） | JIS C 8201-2-2 Ann2（Icu/Ics） | AC | 415V | — | — |
| | | | 200V | — | 2.5/1 |
| | | | 100/200V | — | 5/2 |
| | | | 100V | 5/2 | 5/2 |

（備考）　（　）内定格電流はご要求により製作します。

## ●過電流引はずし特性曲線

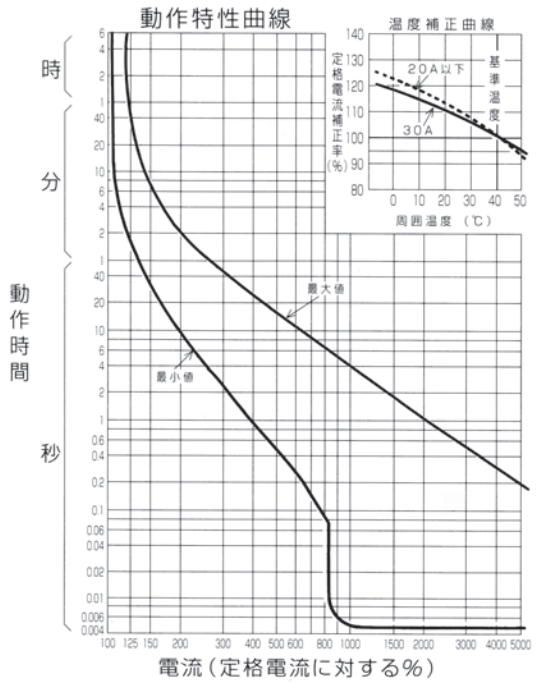


## ●取付け可能な外部付属装置

| 付属品名称 | 形式 | 標準価格（税別） |
|---|---|---|
| ロックカバー | LC-BX | ¥120 |
| 取付け板 | B-32P | ¥1,630 |

## ●同梱部品

| | |
|---|---|
| 取付け金具 | 2個 |

## ●外形寸法図（単位：mm）

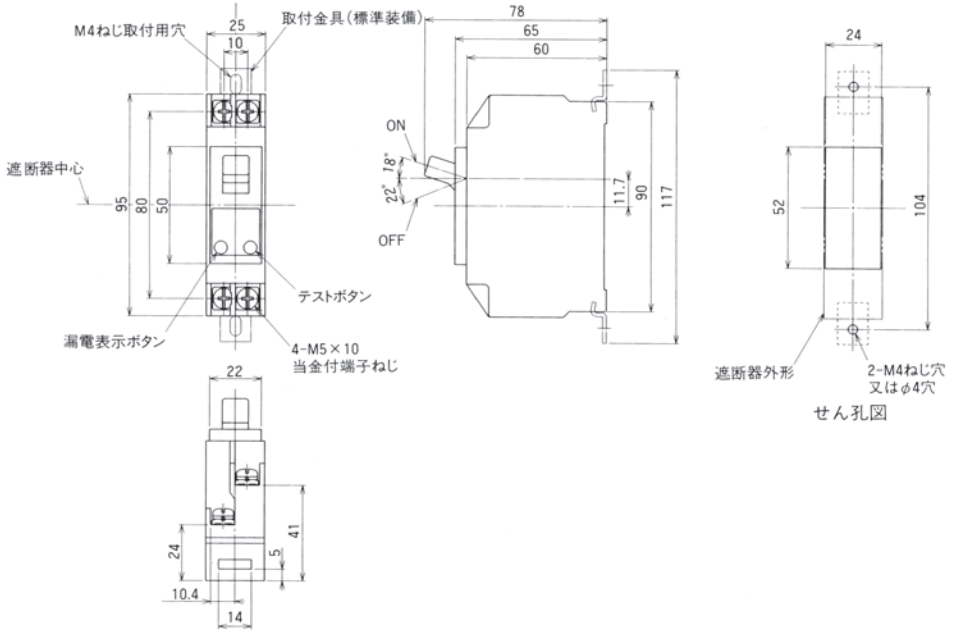

# B-50E, B-100E, BX50, BX50W, EBX50, EBX50W 用外部付属装置

## ●取付け板

| 形　式 | 寸　　法　　図 |
|---|---|
| B-32P | （単位：mm）<br> 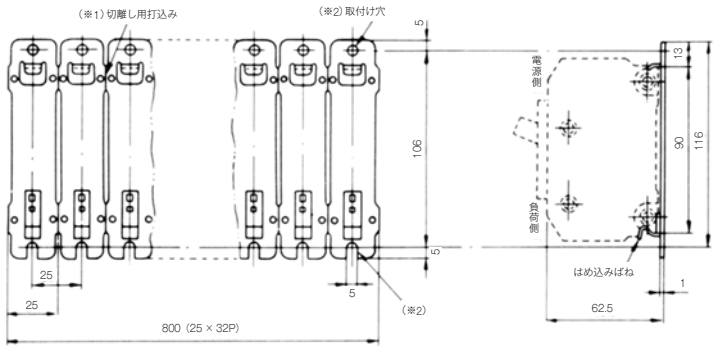 <br><br>（注意）（※1）取付け板には25mmピッチで切込みがいれてありますから遮断器の取付け個数にあわせて切離しができます。（2～3度折曲げてください。）<br>（※2）取付け板の取付けはM4×0.7ねじで4～5Pごとに締付けてください。 |

## ●分岐リード板（BX50, BX50W, EBX50, EBX50W 用）

### R、T相 BCB031
R,T相片側分岐

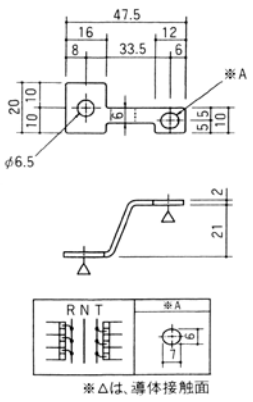


※△は、導体接触面

### N相 BCB032
N相片側分岐

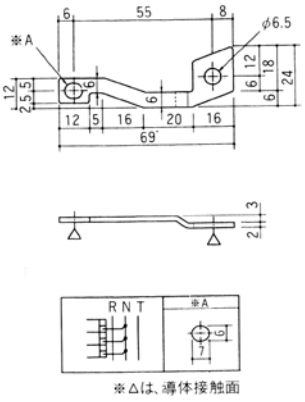


※△は、導体接触面

### T相 BCB033
T相片側分岐

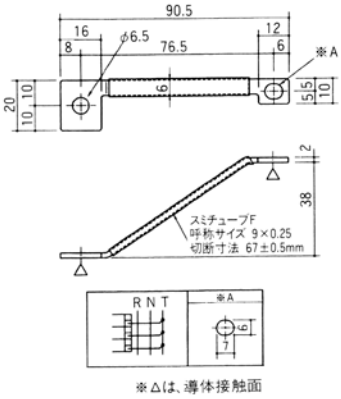


※△は、導体接触面

### T相 BCB037
T相片側分岐

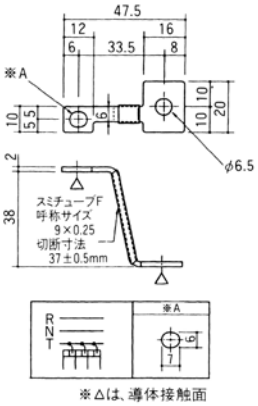


※△は、導体接触面

### N相 BCB034
N相両側分岐

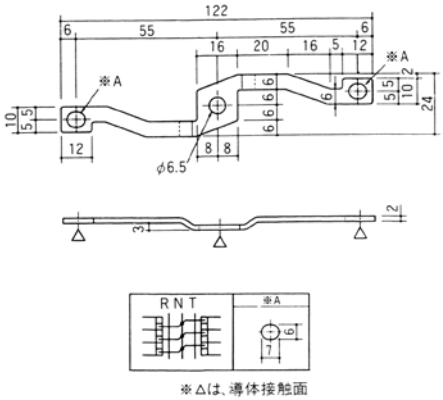


※△は、導体接触面

### R、T相 BCB035
R相,T相両側分岐

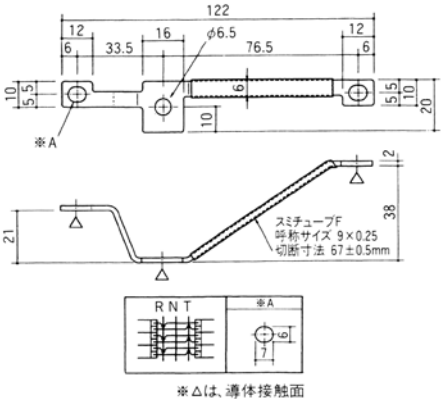


※△は、導体接触面

### R、T相 BCB036
R相,T相片側分岐

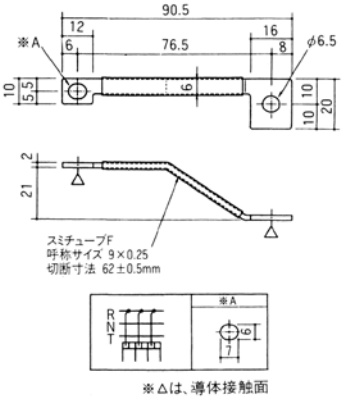


※△は、導体接触面

＜分岐リード板組み合わせ例＞

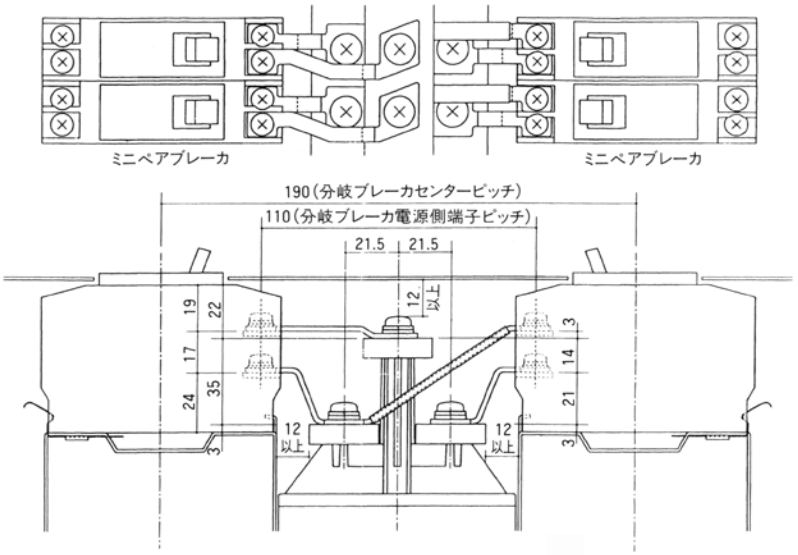


100V-200V

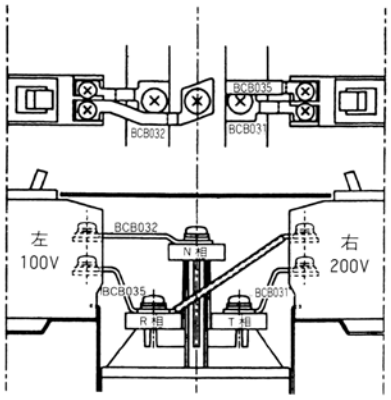


100V-100V

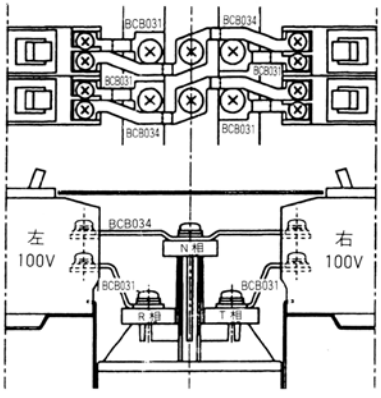


200V-200V

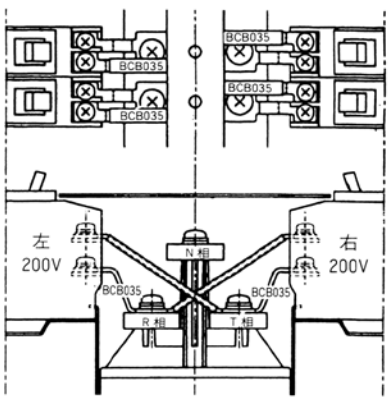


100V

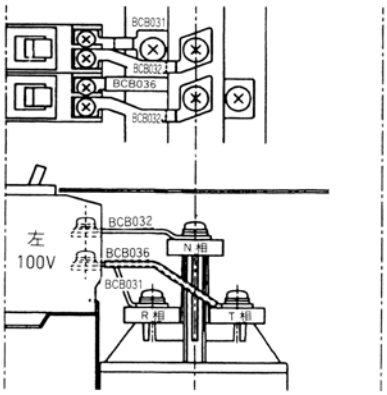


200V

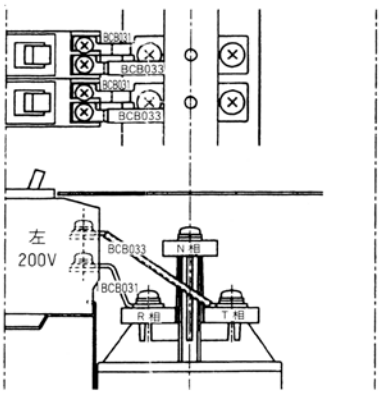


200V

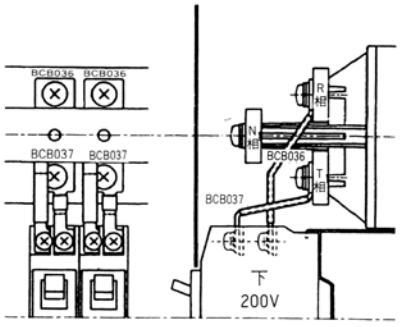

# 12. 特性と外形　漏電リレー・ZCT

（単位：mm）

## R-NZG

汎用形



| 形　　式 | R-NZG |
|---|---|
| 定格電圧（AC.V） | 100-440 |
| 定格感度電流（mA） | 50・100・200<br>500・1000 切換式<br>（30） |
| 動作時間（s） | 0.1 以内<br>（高速形） |

（注意）使用するZCTはZR-15～120又は Z-400B～2000Bです。
ZCT内蔵ヒューズフリー遮断器もご使用になれます。

●寸法図

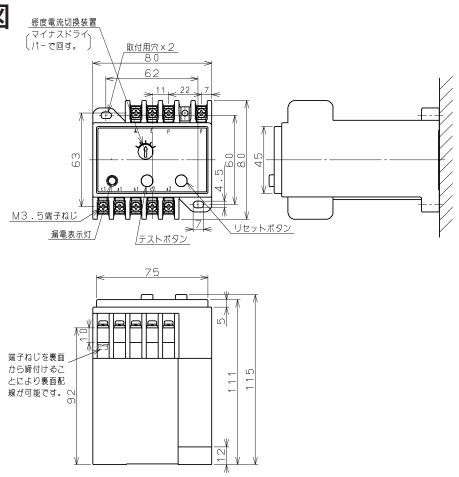


●せん孔図

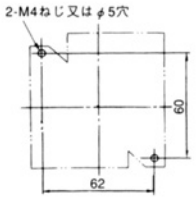


表面取付け

●フラッシュプレート（GK）

GKBの寸法図は275ページをご参照ください。

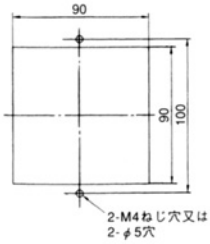


フラッシュプレート

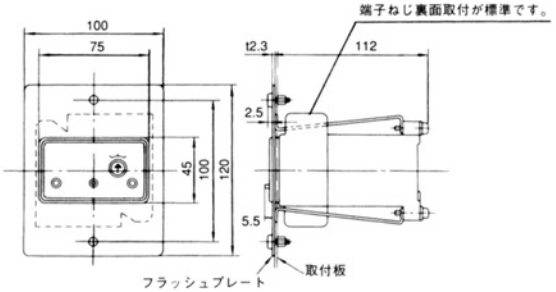


●内部接続図

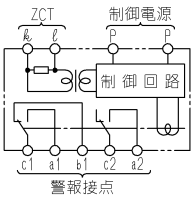


## R-NZGT

時延形



| 形　　式 | R-NZGT |
|---|---|
| 定格電圧（AC.V） | 100-440 |
| 定格感度電流（mA） | 100・200・500・1000<br>2000 切換式 |
| 動作時間（s） | 0.3<br>（0.2・0.5・1・2・4<br>切換式） |

（注意）使用するZCTはZR-15～120又は Z-400B～2000Bです。
ZCT内蔵ヒューズフリー遮断器もご使用になれます。

●寸法図

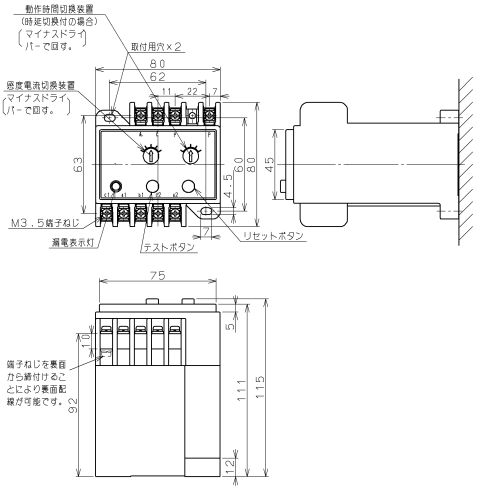


●せん孔図

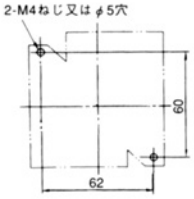


表面取付け

●フラッシュプレート（GK）

GKBの寸法図は275ページをご参照ください。

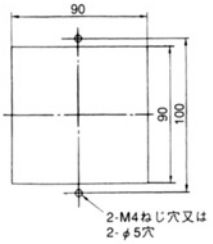


フラッシュプレート

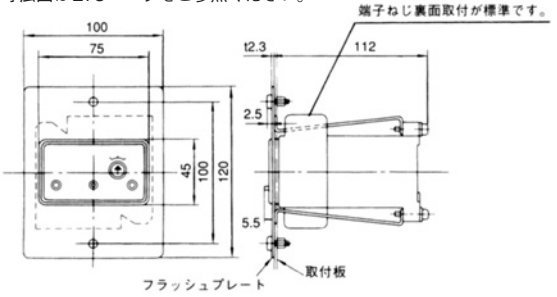


●内部接続図

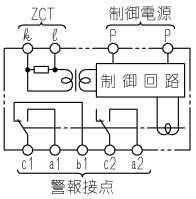

# R-NZGK

**自動復帰形**




| 形　　式 | R-NZGK |
|---|---|
| 定格電圧（AC.V） | 100-440 |
| 定格感度電流（mA） | 100・200・500・1000 2000 切換式 |
| 動作時間(s) | 0.3 （0.2・0.5・1・2・4 切換式） |

（注意） 使用するZCTはZR-15～120又は Z-400B～2000Bです。 ZCT内蔵ヒューズフリー遮断器もご使用になれます。

## ●寸法図

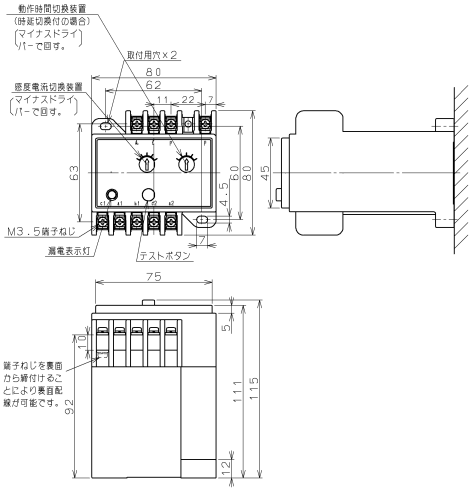


## ●せん孔図

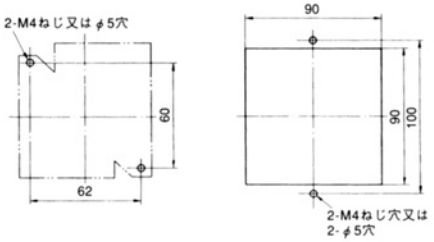


表面取付け　　フラッシュプレート

## ●フラッシュプレート（GK）

GKBの寸法図は275ページをご参照ください。

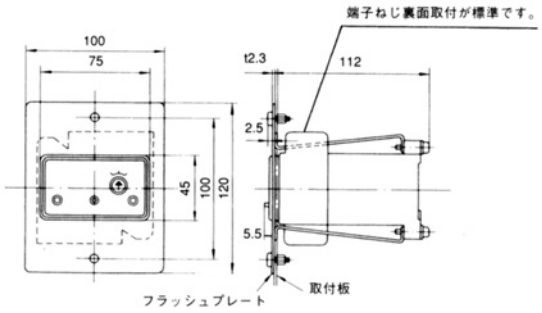


## ●内部接続図

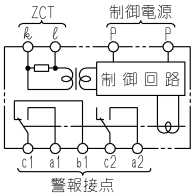


# R-NZGL

**機械的自己保持形**




| 形　　式 | | R-NZGL |
|---|---|---|
| 定格電圧（AC.V） | | 100, 200 タップ切換式（415） |
| 定格感度電流（mA） | 高速 | 50・100・200 500・1000 切換式（30） |
| | 時延 | 100・200・500・1000・2000 切換式 |
| 動作時間（s） | 高速 | 0.1 以内 |
| | 時延 | 0.3 |

（注意） 使用するZCTはZR-15～120又は Z-400B～2000Bです。 ZCT内蔵ヒューズフリー遮断器もご使用になれます。

## ●寸法図

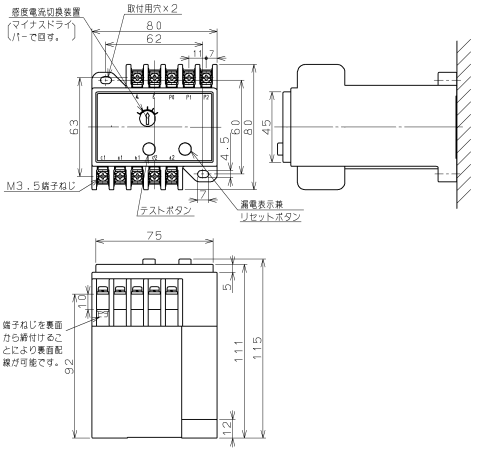


## ●せん孔図

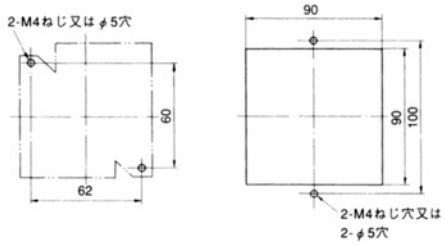


表面取付け　　フラッシュプレート

## ●フラッシュプレート（GK）

GKBの寸法図は275ページをご参照ください。

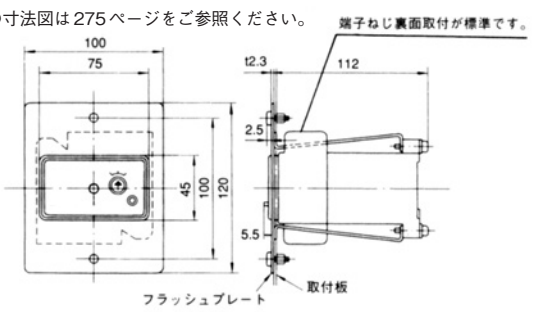


## ●内部接続図

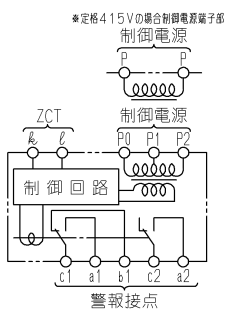

# R-NZC



| 形　　式 | R-NZC |
|---|---|
| 定格電圧（AC.V） | 100, 200 タップ切換式 |
| 定格感度電流（mA） | 100・200 タップ切換式（200・500 タップ切換式）（30） |
| 動作時間（s） | 0.1 以内（高速形） |

（注意）使用するZCTはZR-15～120又はZ-400B～2000Bです。
ZCT内蔵ヒューズフリー遮断器もご使用になれます。

## ●寸法図

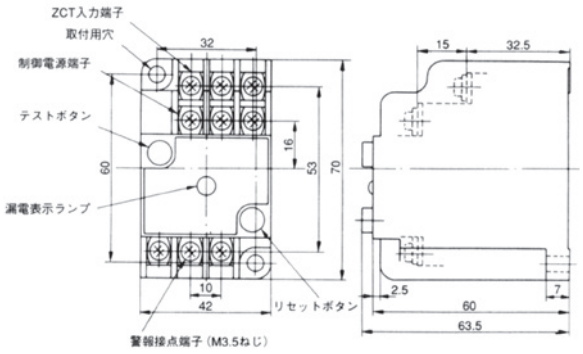


## ●せん孔図

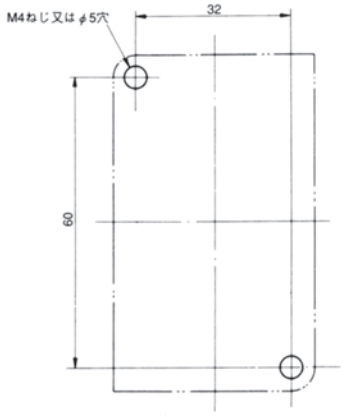


## ●接続について

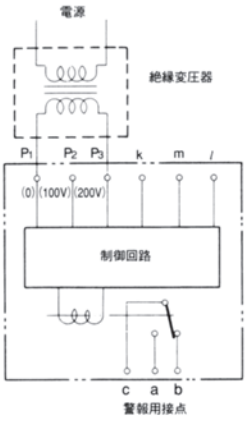


制御電源入力端子（AC100VまたはAC200V印加）とZCTの入力端子は電気的に絶縁されていません。
回路構成上，ZCTの端子に主回路電圧があらわれることが望ましくない場合は，左図に示すように主回路から絶縁された電源を用いるようにしてください。なお，出力接点端子は制御電源と電気的に絶縁されています。

## ●内部接続図

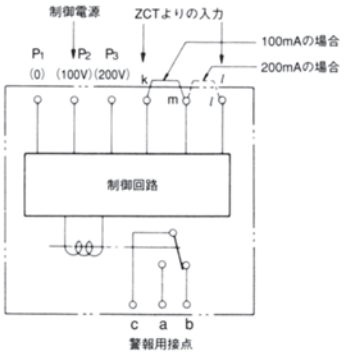


# フラッシュプレート（GKB）

## ●適用形式

R-NZG, R-NZGT, R-NZGK, R-NZGL



## ●寸法図

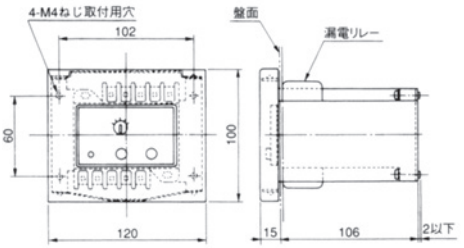


## ●せん孔図

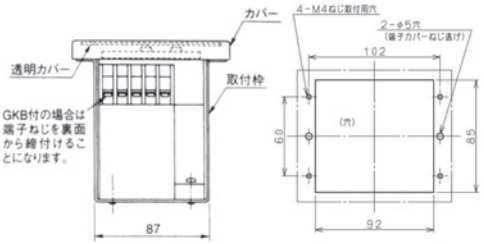


（備考）1. テストボタン，リセットボタン等の操作を行う場合は，カバーを取りはずして操作してください。
2. GKBは工場で取付けし、出荷になります。

# R-NZF



| 形　　式 | R-NZF |
|---|---|
| 定格電圧（AC.V） | 100, 200 タップ切換式 |
| 定格感度電流（mA） | 50・100 切換式（100・200 切換式）（200・500 切換式）（30） |
| 動作時間(s) | 0.1 以内（高速形） |

（注意） 使用するZCTはZR-15 ～ 120又はZ-400B ～ 2000Bです。
ZCT内蔵ヒューズフリー遮断器もご使用になれます。

## ●寸法図

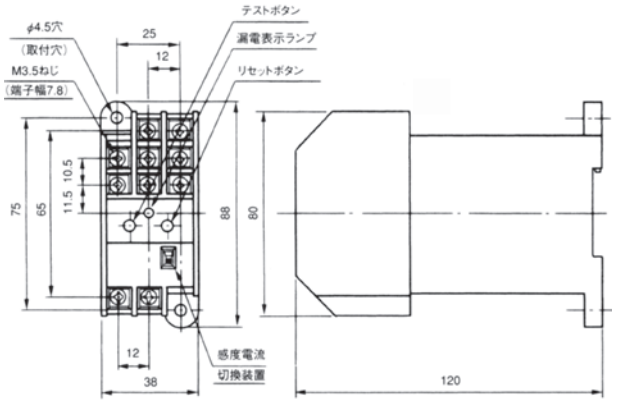


## ●せん孔図

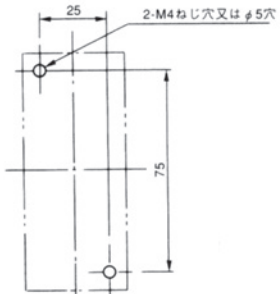


## ●端子配置図

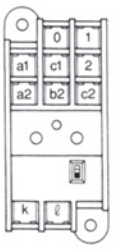


## ●内部接続図

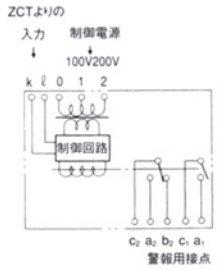


# R-NZFT



| 形　　式 | R-NZFT |
|---|---|
| 定格電圧（AC.V） | 100, 200 タップ切換式 |
| 定格感度電流（mA） | 200・500 切換式 |
| 動作時間(s) | 0.1・0.3 切換式 |

（注意） 使用するZCTはZR-15 ～ 120又はZ-400B ～ 2000Bです。
ZCT内蔵ヒューズフリー遮断器もご使用になれます。

## ●寸法図

（せん孔図，端子配置図，内部接続図はR-NZFと同一です。）

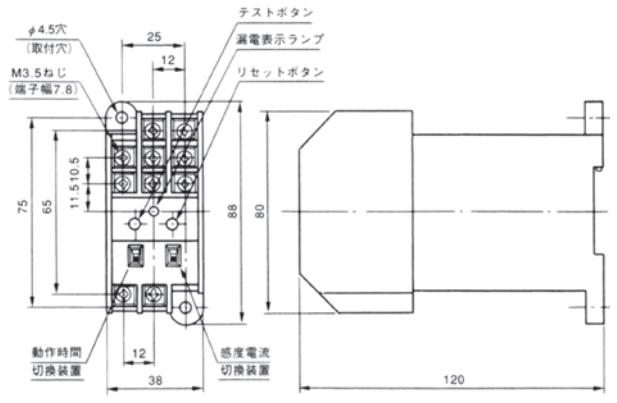

# Z-400B

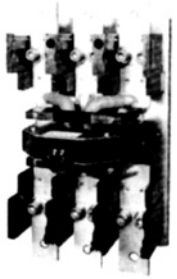

●寸法図

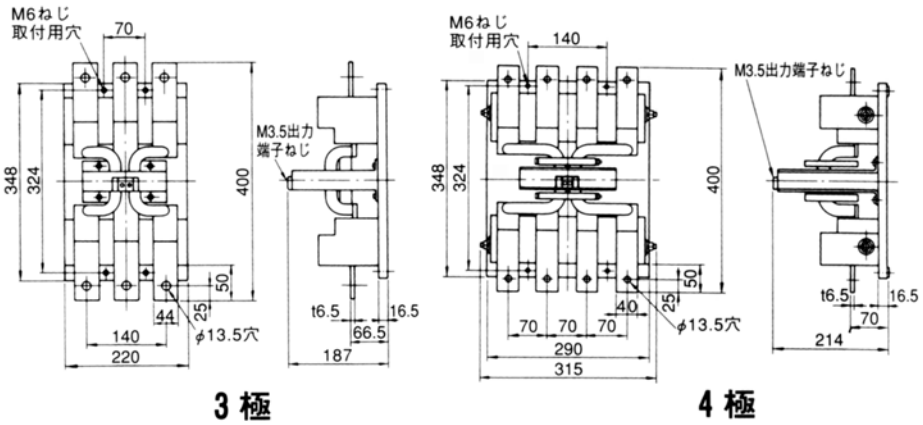


| 形　　式 | Z-400B | |
|---|---|---|
| 極数 | 3 | 4 |
| 最大通電電流（A） | 400 | |
| 定格電圧（AC.V） | 600 | |
| 定格短時間電流（kA） | 100（尖頭値） | |
| 定格感度電流及び動作時間（s） | 組合せる漏電リレーによる | |

●せん孔図

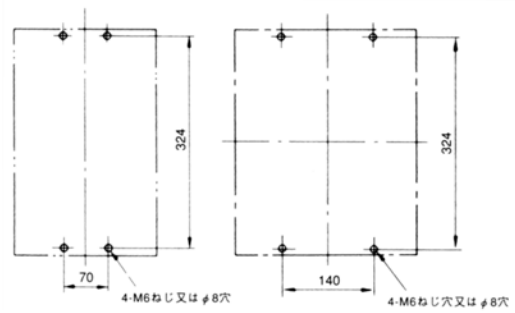


●接続方法

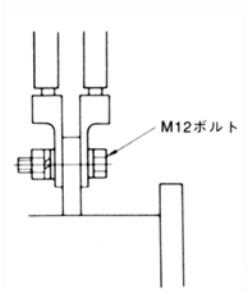


# Z-600B

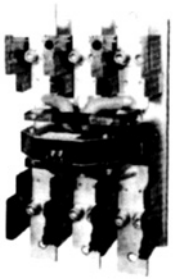

●寸法図

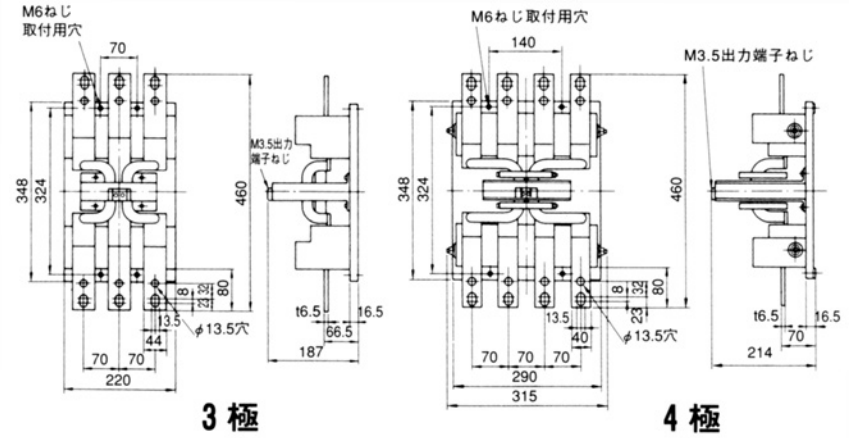


| 形　　式 | Z-600B | |
|---|---|---|
| 極数 | 3 | 4 |
| 最大通電電流（A） | 600 | |
| 定格電圧（AC.V） | 600 | |
| 定格短時間電流（kA） | 100（尖頭値） | |
| 定格感度電流及び動作時間（s） | 組合せる漏電リレーによる | |

●せん孔図

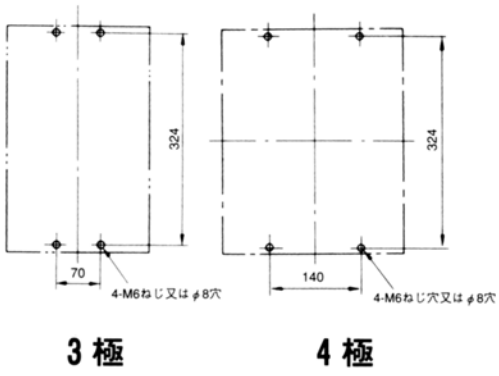


●接続方法

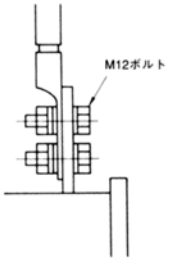

# Z-800B
# Z-1000B
# Z-1200B



## ●寸法図

（ ）内寸法は Z-800B の場合です。

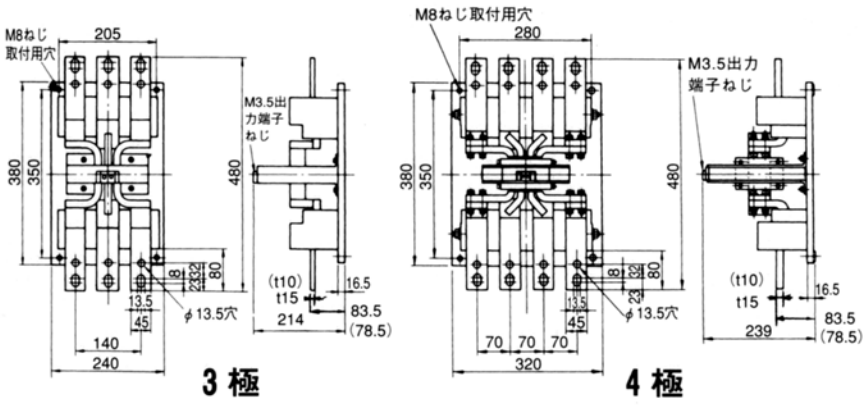


| 形　　式 | Z-800B | | Z-1000B | | Z-1200B | |
|---|---|---|---|---|---|---|
| 極数 | 3 | 4 | 3 | 4 | 3 | 4 |
| 最大通電電流（A） | 800 | | 1000 | | 1200 | |
| 定格電圧（AC.V） | 600 | | 600 | | 600 | |
| 定格短時間電流（kA） | 100（尖頭値） | | 100（尖頭値） | | 100（尖頭値） | |
| 定格感度電流及び動作時間（s） | 組合せる漏電リレーによる | | | | | |

## ●せん孔図

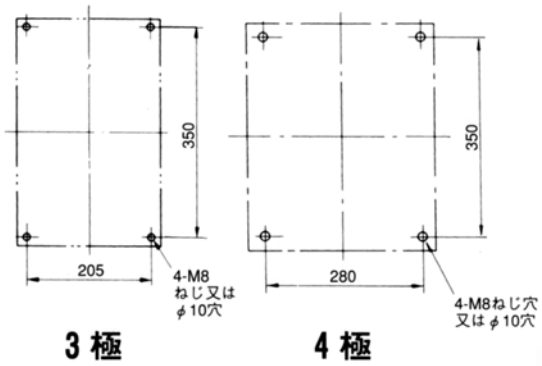


## ●接続方法

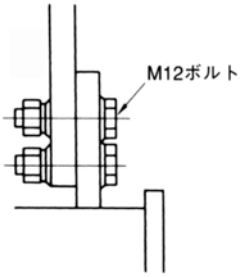


# Z-2000B



## ●寸法図

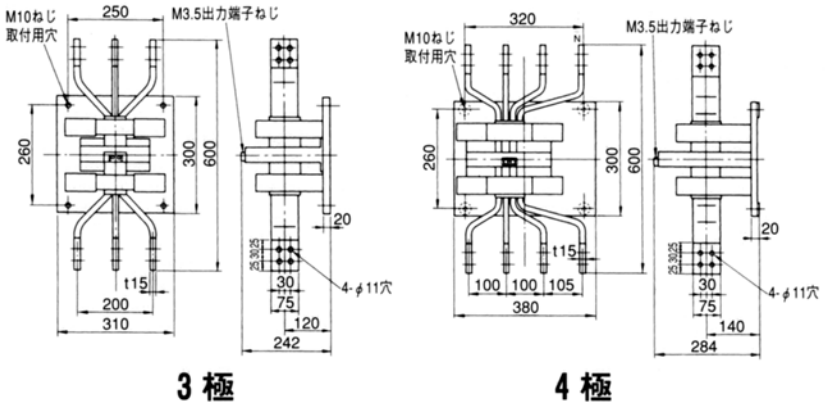


| 形　　式 | Z-2000B | |
|---|---|---|
| 極数 | 3 | 4 |
| 最大通電電流（A） | 2000 | |
| 定格電圧（AC.V） | 600 | |
| 定格短時間電流（kA） | 150（尖頭値） | |
| 定格感度電流及び動作時間（s） | 組合せる漏電リレーによる | |

## ●せん孔図

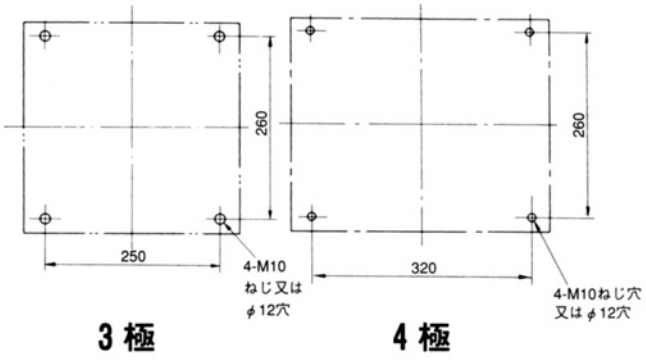


## ●接続方法

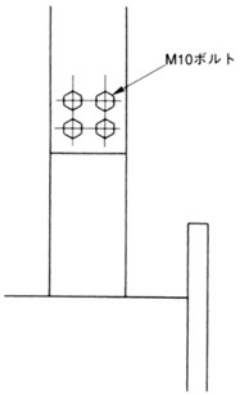

# 零相変流器(ZCT)寸法図

（単位：mm）

## ●外形寸法図

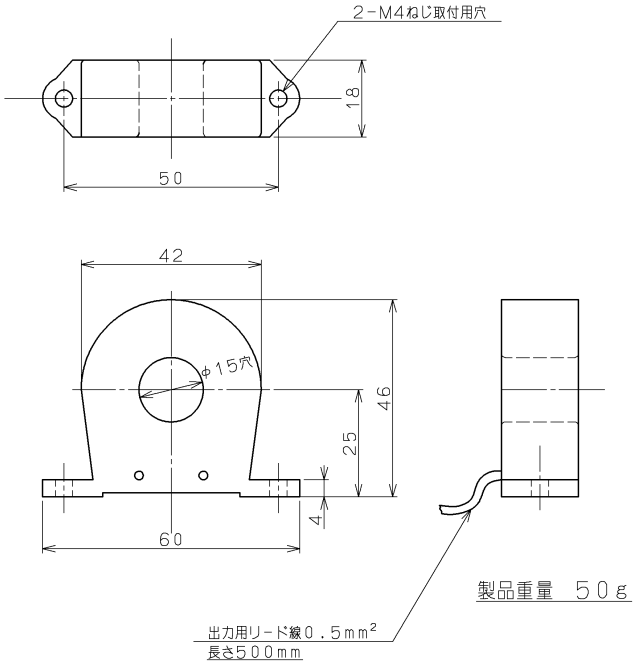


ZR－15

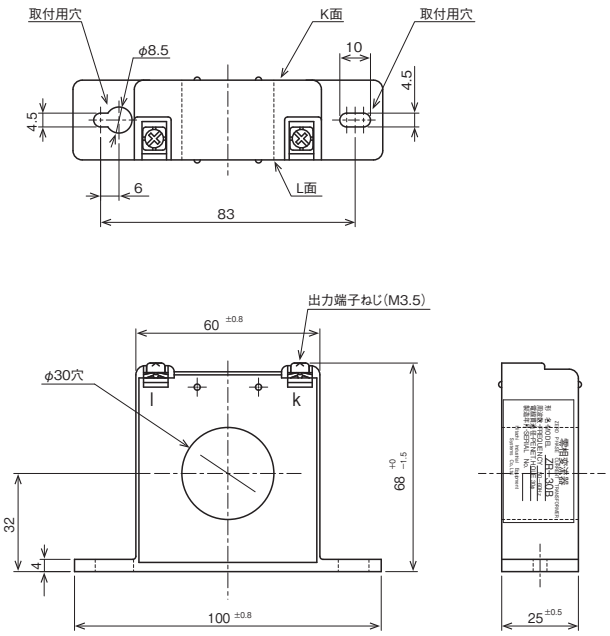


ZR－30B

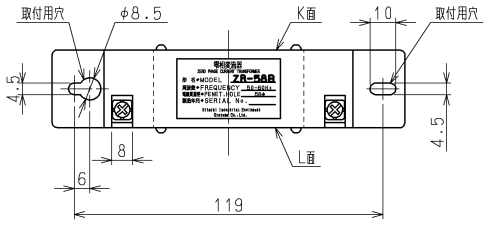


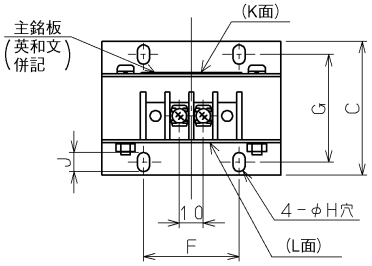


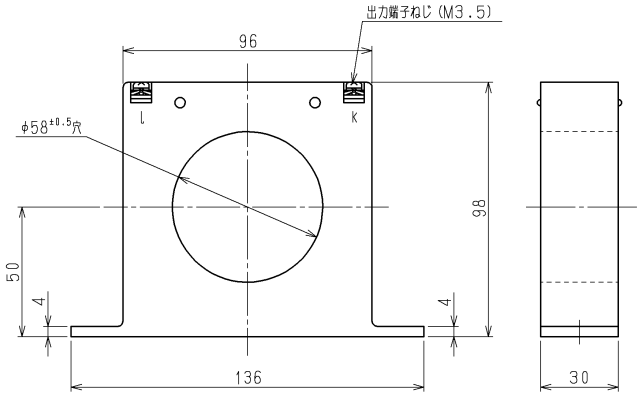


ZR－58B

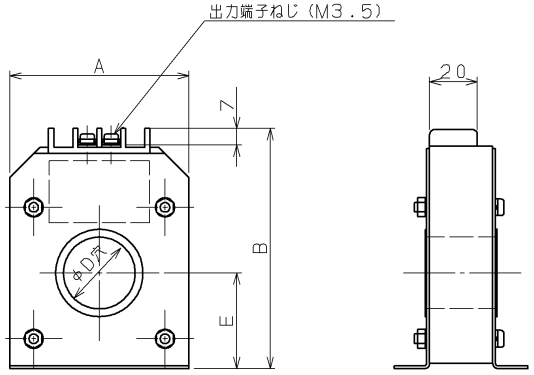


ZR－65 ～ 120

| 形式 | 幅<br>A | 高さ<br>B | 奥行<br>C | 内径<br>D | 穴高さ<br>E | 取付けピッチ<br>F×G | 取付け穴<br>H | 穴長さ<br>J | 質量<br>(kg) |
|---|---|---|---|---|---|---|---|---|---|
| ZR-65 | 145 | 170 | 79 | φ65 | 75 | 80×60 | φ6 | 6 | 1.6 |
| ZR-80 | 172 | 198 | 89 | φ80 | 90 | 100×65 | φ6 | 6 | 2.0 |
| ZR-100 | 185 | 222 | 90 | φ100 | 100 | 110×65 | φ8 | 8 | 2.5 |
| ZR-120 | 226 | 264 | 95 | φ120 | 120 | 140×70 | φ9.5 | 9.5 | 3.0 |

（注意）ZR-15, 30B, 58B, 65～120 は，弊社漏電リレー（R-NZC, R-NZF, R-NZFT, R-NZG, R-NZGT, R-NZGK, R-NZGL），集合形漏電リレー，及び弊社絶縁監視ユニット用です。

Memo

# 集中監視ができ，盤の標準化にトータルコスト低減にも効果を発揮

**●複数回路の集中監視が可能です。**
**　また盤の外から，事故回路の判別が容易に行えます。**
**●取付け・配線工数の低減が可能です。**
**●盤設計が標準化できます。**

## 特長

**1　盤面機器にふさわしいデザイン**
計器タイプのフラッシュマウント形です。

**2　集中監視が可能**
集合化とビジュアルな透明カバーの採用で，事故回路の判別・メンテナンスが，盤の外から容易に行えます。

**3　配線の省力化**
内部配線された“事故表示用の共通接点”により，配線工数が大幅に低減できます。

**4　仕様変更に即応**
検出ユニットはプラグインタイプで，手動復帰と自動復帰タイプがあります。各ユニットは独立しており，設計変更などへの対応も容易に行えます。ケース，電源ユニットは共用できます。

**●構造**

●リレー部をユニット化し，同一ケース内に収納しています。
●ケースは埋込式で，透明なカバーを採用しております。
●５回路用と 10 回路用の２タイプがあります。
●リレー部分は独立したプラグインタイプになっております。

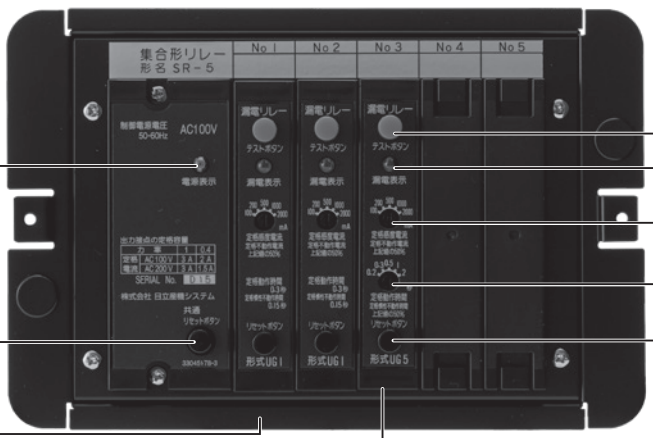


テストボタン(赤)
(シーケンスチェック,動作チェック用です)
電源表示(緑)
動作表示
動作特性設定ツマミ
共通リセットボタン(黒)
リセットボタン(黒)
ケース
(検出ユニットを納めるケース。電源ユニットを含む)
検出ユニット

# 対応
# します。

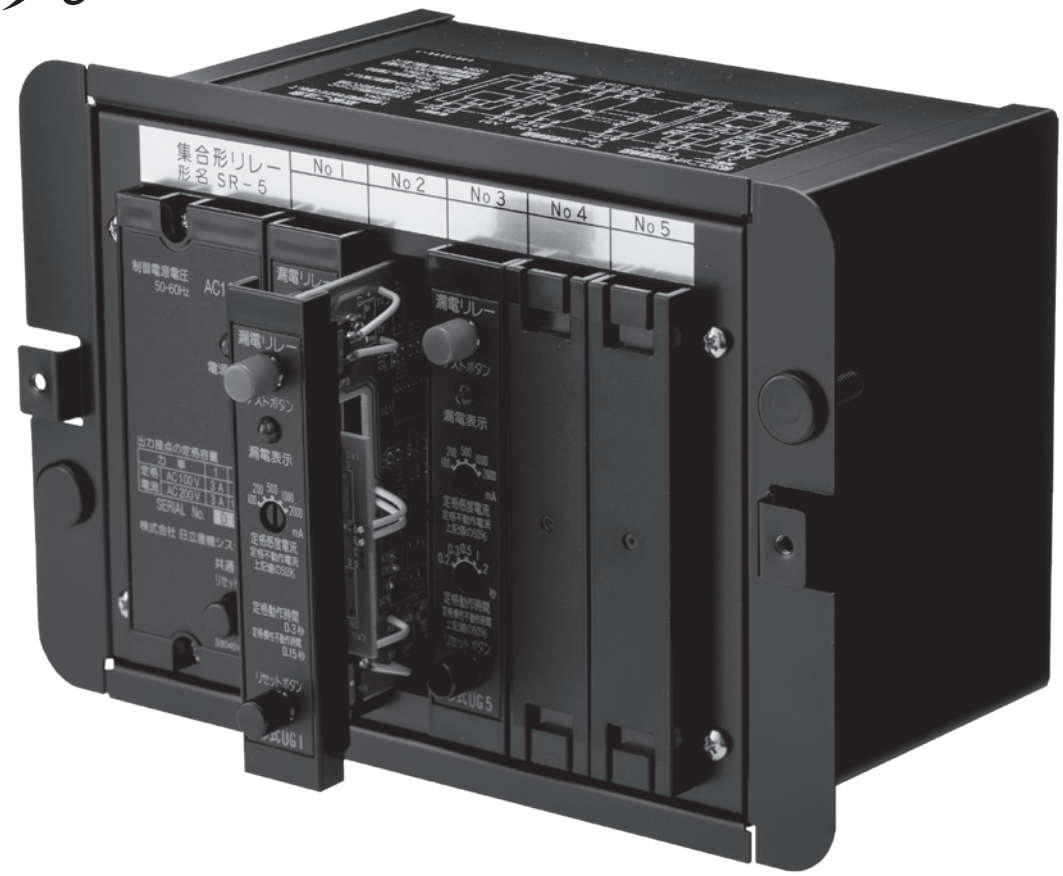
集合形リレー
形名 SR-5
No 1
No 2
No 3
No 4
No 5
漏電リレー
漏電表示
リセットボタン



●機器構成

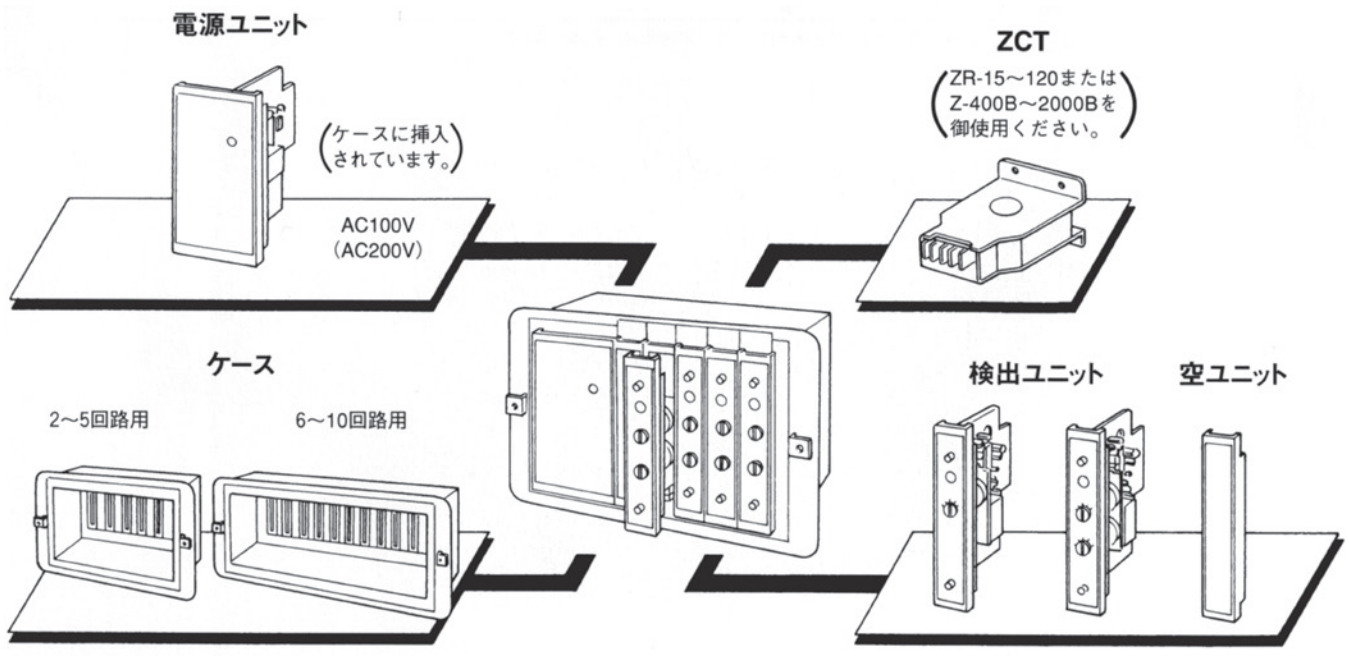
電源ユニット
(ケースに挿入されています。)
AC100V
(AC200V)
ZCT
(ZR-15～120または
Z-400B～2000Bを
御使用ください。)
ケース
2～5回路用
6～10回路用
検出ユニット
空ユニット

# 1. 定格及び仕様

●集合用ケース及び検出ユニット

| 区分 | | ケース（電源ユニット含） | | 空ユニット |
|---|---|---|---|---|
| 形式 | | SR-5 | SR-10 | U0（ゼロ） |
| 外観 | |  | |  |
| 適用回路数 | | 5以下 | 10以下 | 適用回路数が少ない場合に使用する。 |
| 制御電源電圧（AC,V） | | 100（200） | 100（200） | |
| 定格周波数（Hz） | | 50/60 | 50/60 | |
| 出力接点構成 | | 共通1a | 共通1a | |
| 電源表示 | | 有（発光ダイオード緑） | 有（発光ダイオード緑） | |
| 塗装色 | | マンセル NI.5（黒） | マンセルNI.5（黒） | |
| 負担 | 動作前 | 8VA以下 | 8VA以下 | |
| | 動作時 | 9VA以下 | 11VA以下 | |
| 製品質量（kg） | | 1.9 | 2.5 | 0.03 |

| 区分 | 漏電リレーユニット | | |
|---|---|---|---|
| 形式 | UG1 | UG5 | UG5K（自動復帰） |
| 外観 |  |  |  |
| 定格感度電流（mA） | 100・200・500・1000・2000 | 100・200・500・1000・2000 | 100・200・500・1000・2000 |
| 定格不動作電流（mA） | 50・100・250・500・1000 | 50・100・250・500・1000 | 50・100・250・500・1000 |
| 定格動作時間（秒） | 0.3 | 0.2・0.3・0.5・1・2 | 0.3・0.5・1・2・4 |
| 定格慣性不動作時間（秒） | 0.1 | 0.1・0.15・0.25・0.5・1 | 0.15・0.25・0.5・1・2 |
| 出力接点構成 | ユニット1a | ユニット1a | ユニット1a |
| 漏電表示方式 | 電気式（発光ダイオード赤） | 電気式（発光ダイオード赤） | 電気式（発光ダイオード赤） |
| リセット方式 | 手動押しボタン（黒） | 手動押しボタン（黒） | 自動復帰式 |
| テスト機構 | 手動押しボタン（赤） | 手動押しボタン（赤） | 手動押しボタン（赤） |
| 製品質量（kg） | 0.09 | 0.1 | 0.1 |

（注意） 使用する零相変流器はZR-15 ～ 120またはZ-400B ～ 2000Bです。
ZCT内蔵ヒューズフリー遮断器もご使用になれます。

●出力接点の定格容量

| 項目＼力率 | | 1 | 0.4 |
|---|---|---|---|
| 連続通電電流 | | 3A | |
| 定格電流 | AC100V | 3A | 2A |
| | AC200V | 3A | 1.5A |

●定格電圧に対する使用可能電圧範囲

| 定格電圧 | 適用回路電圧 | 回路電圧変動の許容範囲 |
|---|---|---|
| 100V | 100・110V | 80 ～ 121V |
| 200V | 200・220V | 160 ～ 242V |
| 415V | 400・415・440V・460V（60Hz） | 320 ～ 484V |
| 100-440V | 100・110・200・220 400・415・440V | 80 ～ 484V |

## 2. 漏電リレー

### ●性能

| | | |
|---|---|---|
| 感度電流 | | 定格感度電流の 51～100% |
| 動作時間 | | 定格感度電流において，<br>定格動作時間の 51～150% |
| 慣性不動作時間 | | 定格感度電流の 20 倍(最小 10A)にて，定格動作時間の 50% |
| 温度の影響 | −10～50℃ | 上記範囲 |
| 電圧の影響(80～120%) | | |
| 耐電圧 | | AC1500V(充電部端子とアース間，異極端子間)<br>AC1000V(接点極間) |
| 耐久性 | | 1000 回 |
| 耐振動 | 誤動作 | 16.7Hz 複振幅 4mmXYZ 各方向 30 分間 |
| | 耐久 | 〃 〃 〃 1 時間 |
| 耐衝撃 | 誤動作 | 上下及び正面が上向きとなる方向に<br>98m/s$_2$(10G)2 回 |
| | 耐久 | |

### ●漏電動作特性曲線

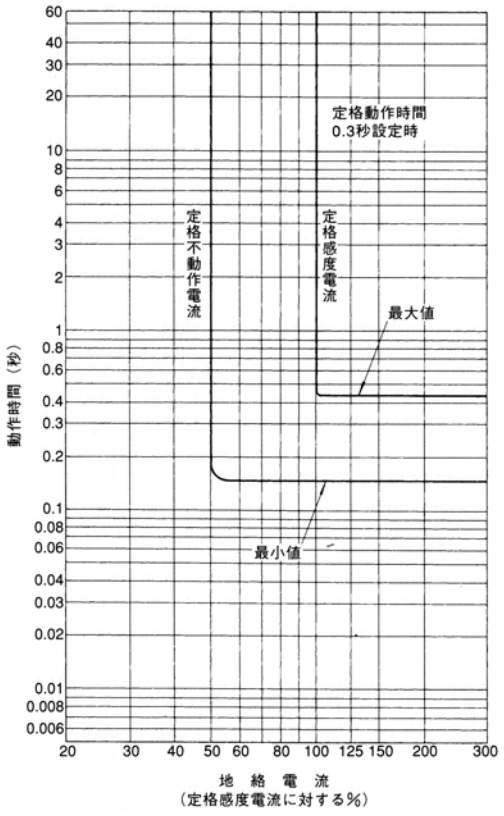


### ●適用回路例

No.1からNo.5のいずれかの回路で漏電が発生したとき，これを検出して警報をだす回路です。

各回路にZCTを施設し，二次側を漏電リレーユニットに接続します。

**(1)共通接点による警報**

どの回路に事故が発生しても，警報を発する回路を構成します。なお事故回路は検出ユニットの表示で確認できます。

**(2)ユニット接点による警報**

特定の回路の事故警報が必要な場合は，ユニット接点を用いて回路を構成します。

**(3)ユニット接点による事故回路遮断**

事故回路をただちに遮断したい場合には，ユニット接点とSHT装置により，ヒューズフリー遮断器を引き外す回路を構成します。

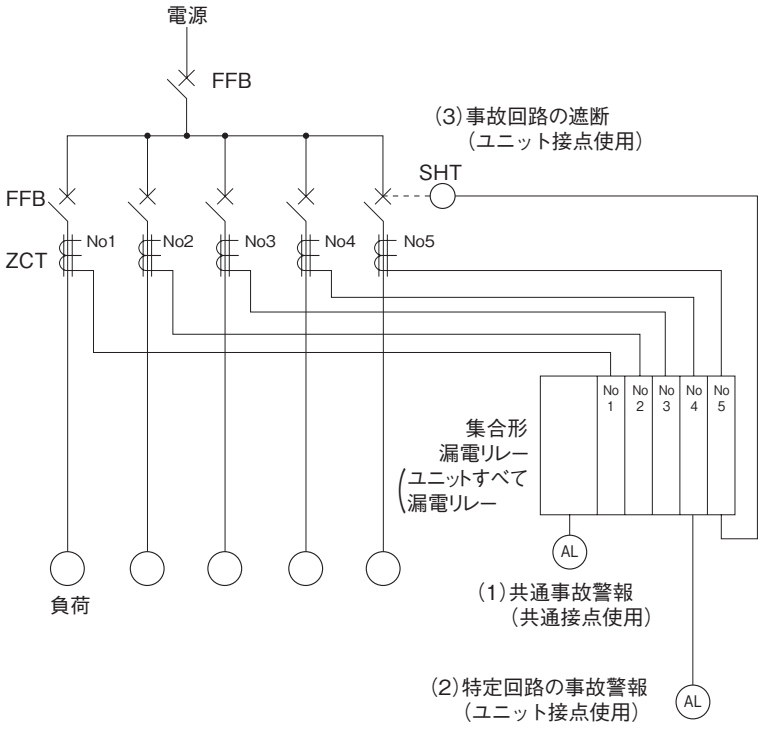

## 3. 内部接続図

●ケース及び漏電リレーユニット(実装状態)

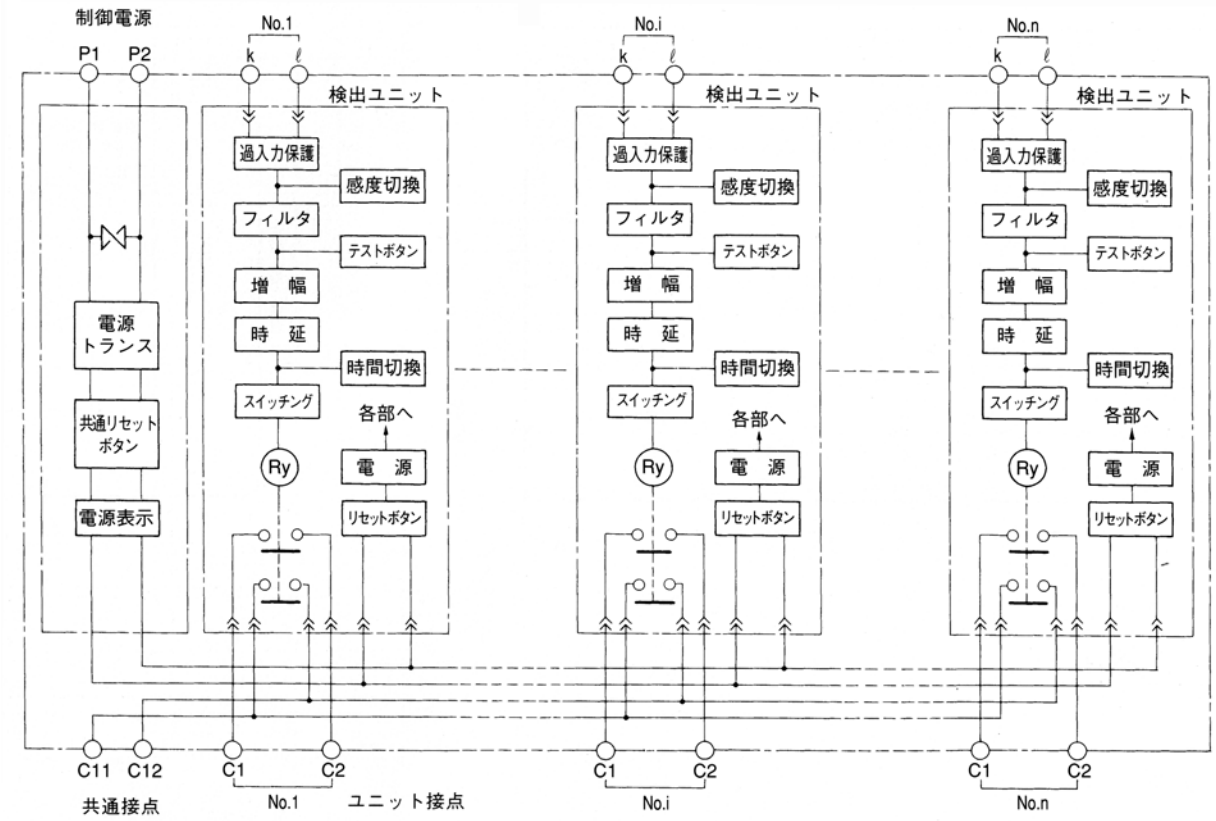


## 4. 端子配置図

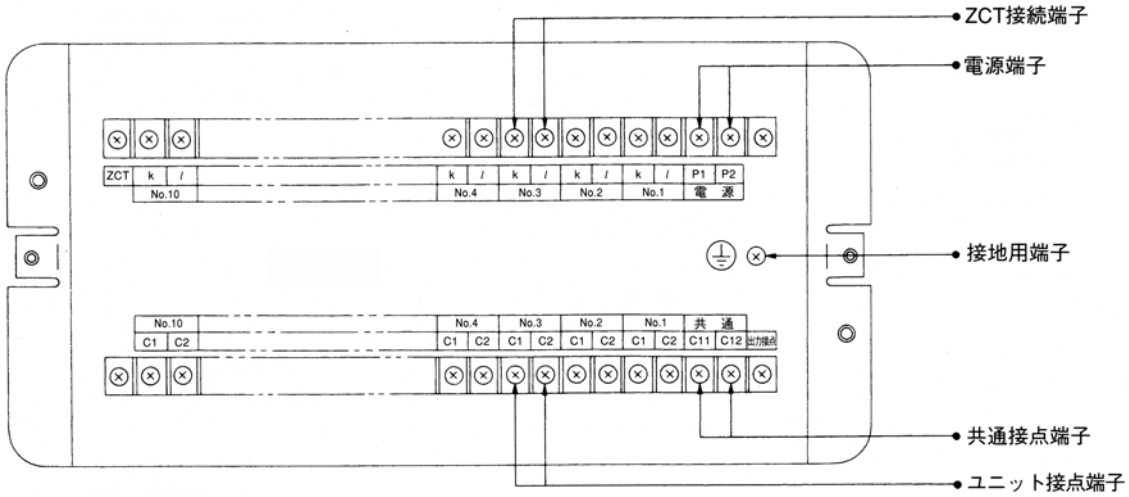

## 5. 外形寸法図（単位＝mm）

●ケース

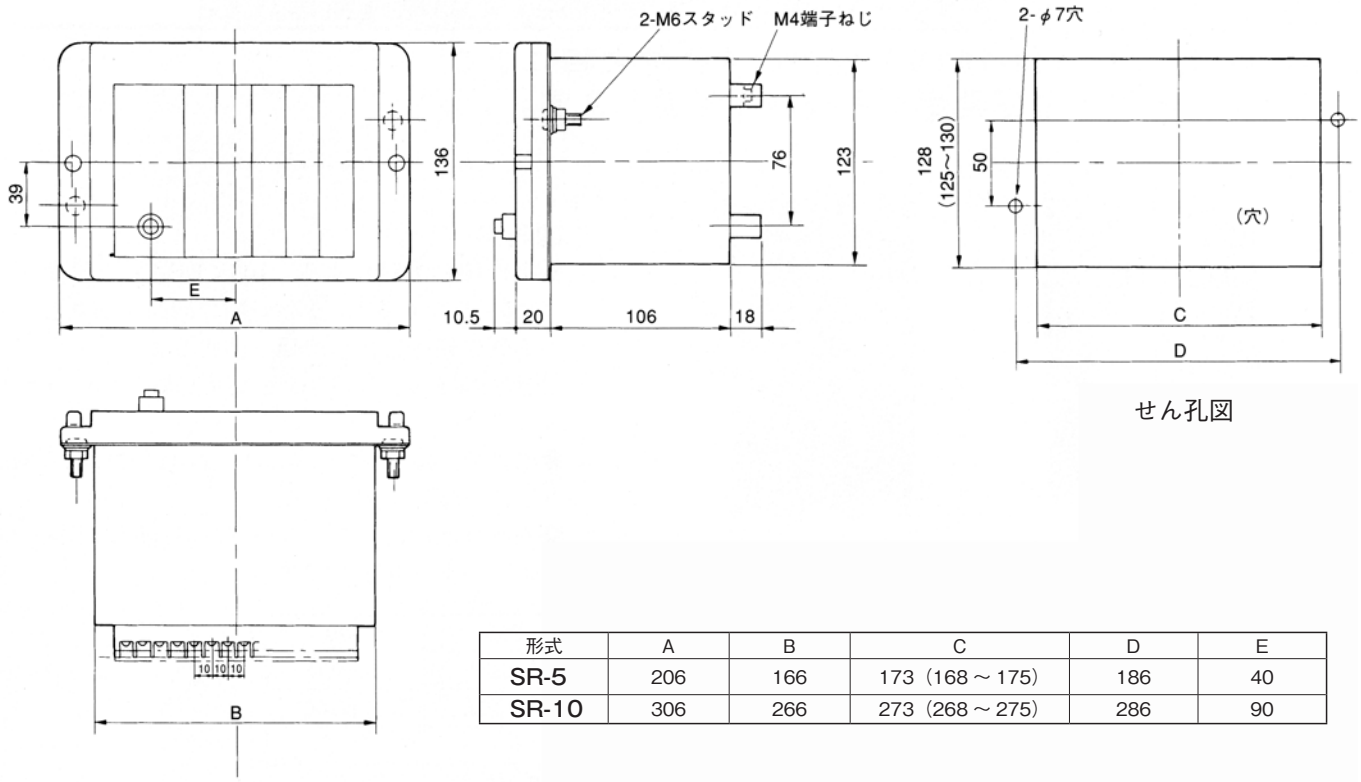


せん孔図

| 形式 | A | B | C | D | E |
|---|---|---|---|---|---|
| SR-5 | 206 | 166 | 173（168～175） | 186 | 40 |
| SR-10 | 306 | 266 | 273（268～275） | 286 | 90 |

●リレーユニット

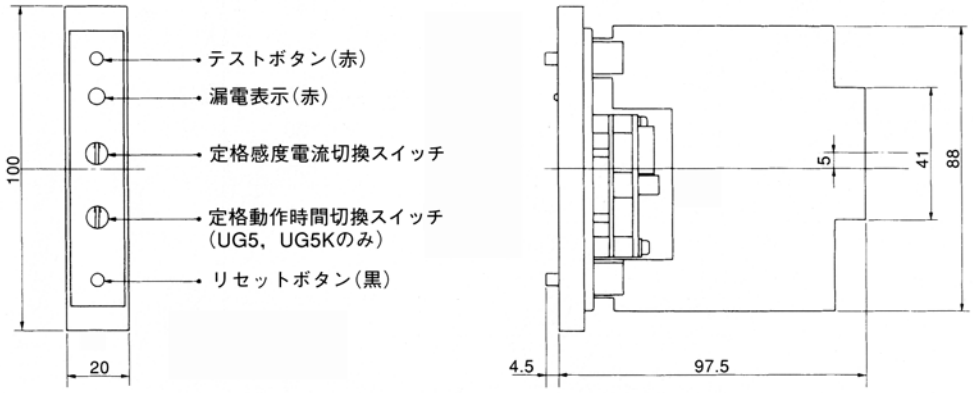


## 6. ご注文にあたって　ご注文の際は，形式をご指定ください。

| 品名 | | 形式 | 備考 |
|---|---|---|---|
| ケース | 5回路用 | SR-5 | 電源ユニットを含みます。<br>制御電源電圧をご指定ください。 |
| | 10回路用 | SR-10 | |
| 検出ユニット | 漏電リレー | UG1 | 回路数が少ない場合は，空ユニットをご使用ください。 |
| | | UG5 | |
| | | UG5K | |
| 空ユニット | | U0（ゼロ） | 空ユニットは３個１組です。 |

# 13. 付録

## 1. 製品年譜

● ヒューズフリー遮断器

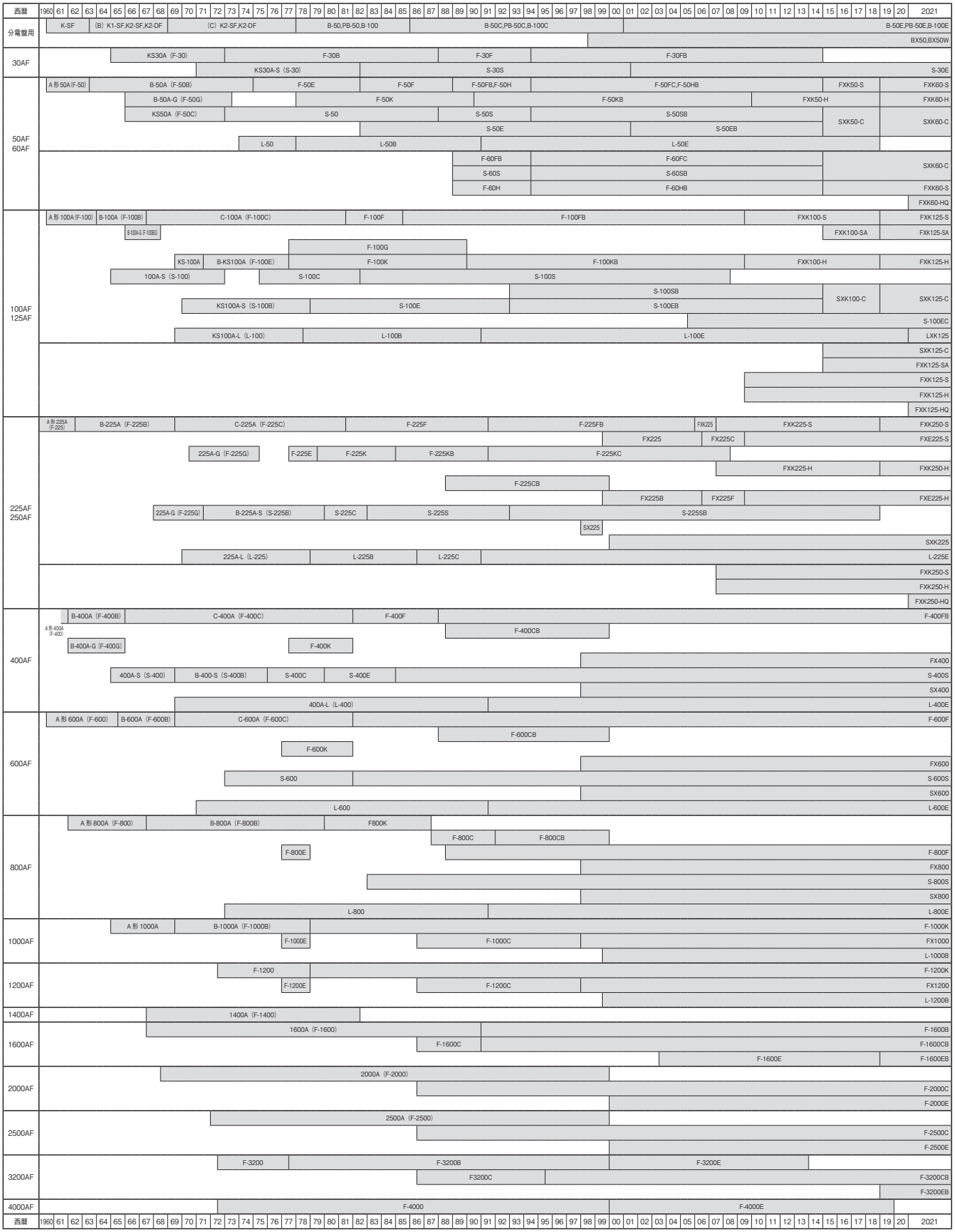

## ● 漏電遮断器

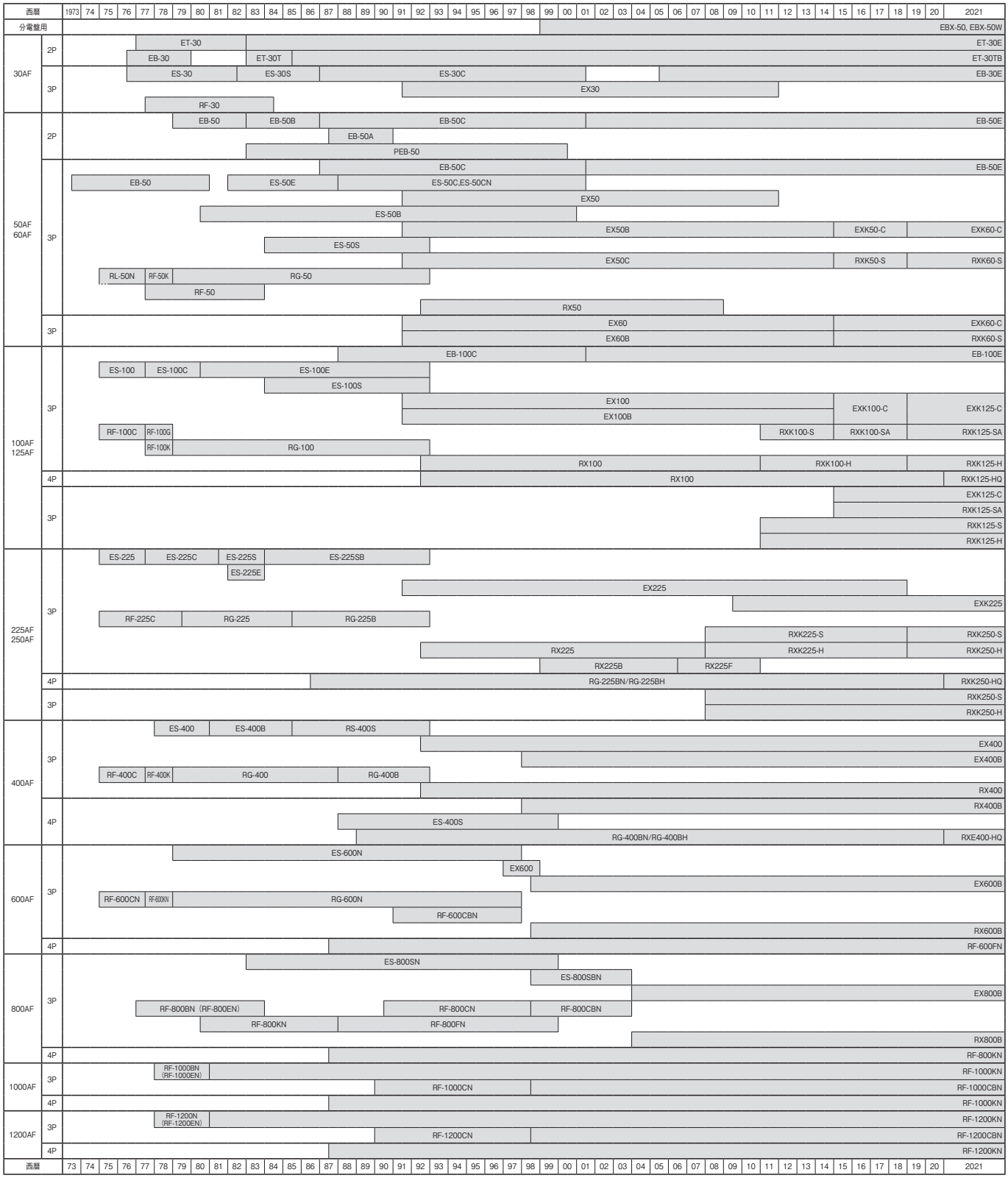
西暦
1973 74 75 76 77 78 79 80 81 82 83 84 85 86 87 88 89 90 91 92 93 94 95 96 97 98 99 00 01 02 03 04 05 06 07 08 09 10 11 12 13 14 15 16 17 18 19 20 2021
分電盤用
EBX-50, EBX-50W
30AF
2P
ET-30
ET-30E
EB-30
ET-30T
ET-30TB
3P
ES-30
ES-30S
ES-30C
EB-30E
EX30
RF-30
50AF
60AF
2P
EB-50
EB-50B
EB-50C
EB-50E
EB-50A
PEB-50
3P
EB-50C
EB-50E
EB-50
ES-50E
ES-50C,ES-50CN
EX50
ES-50B
EX50B
EXK50-C
EXK60-C
ES-50S
EX50C
RXK50-S
RXK60-S
RL-50N
RF-50K
RG-50
RF-50
RX50
3P
EX60
EXK60-C
EX60B
RXK60-S
100AF
125AF
3P
EB-100C
EB-100E
ES-100
ES-100C
ES-100E
ES-100S
EX100
EXK100-C
EXK125-C
EX100B
RF-100C
RF-100G
RXK100-S
RXK100-SA
RXK125-SA
RF-100K
RG-100
RX100
RXK100-H
RXK125-H
4P
RX100
RXK125-HQ
3P
EXK125-C
RXK125-SA
RXK125-S
RXK125-H
225AF
250AF
3P
ES-225
ES-225C
ES-225S
ES-225SB
ES-225E
EX225
EXK225
RF-225C
RG-225
RG-225B
RXK225-S
RXK250-S
RX225
RXK225-H
RXK250-H
RX225B
RX225F
4P
RG-225BN/RG-225BH
RXK250-HQ
3P
RXK250-S
RXK250-H
400AF
3P
ES-400
ES-400B
RS-400S
EX400
EX400B
RF-400C
RF-400K
RG-400
RG-400B
RX400
RX400B
4P
ES-400S
RG-400BN/RG-400BH
RXE400-HQ
600AF
3P
ES-600N
EX600
EX600B
RF-600CN
RF-600N
RG-600N
RF-600CBN
RX600B
4P
RF-600FN
800AF
3P
ES-800SN
ES-800SBN
EX800B
RF-800BN（RF-800EN）
RF-800CN
RF-800CBN
RF-800KN
RF-800FN
RX800B
4P
RF-800KN
1000AF
3P
RF-1000BN
(RF-1000EN)
RF-1000KN
RF-1000CN
RF-1000CBN
4P
RF-1000KN
1200AF
3P
RF-1200N
(RF-1200EN)
RF-1200KN
RF-1200CN
RF-1200CBN
4P
RF-1200KN
西暦
73 74 75 76 77 78 79 80 81 82 83 84 85 86 87 88 89 90 91 92 93 94 95 96 97 98 99 00 01 02 03 04 05 06 07 08 09 10 11 12 13 14 15 16 17 18 19 20 2021

## 2. 遮断器細部寸法

(1)ハンドル操作角度・寸法

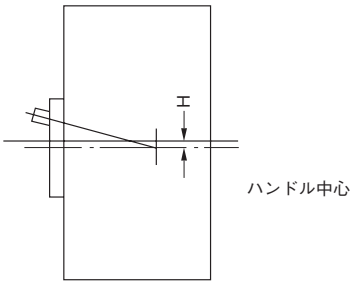


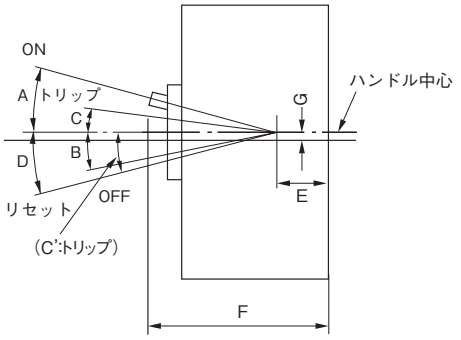


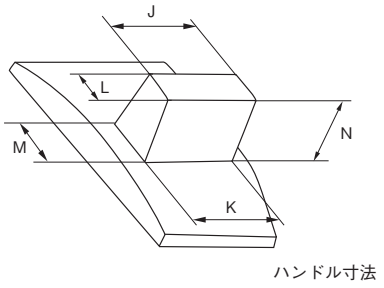

ハンドル寸法

| 遮断器形式 | | | | | ハンドル角度 | | | | 寸法 | | | | | | | | |
|---|---|---|---|---|---|---|---|---|---|---|---|---|---|---|---|---|---|
| | | | | | ON | OFF | トリップ | リセット | | | | | | | | | |
| ヒューズフリー遮断器 | 漏電遮断器 | 漏電警報付 | 単3中性線欠相保護付 | ZCT内蔵 | A | B | C (C') | D | E | F | G | H | J | K | L | M | N |
| B-50E (1P) | – | – | – | – | 19 | 18 | 5 | 21 | 56 | 77.5 | 5 | – | 9.5 | 9.5 | 9.5 | 9.5 | 13 |
| B-50E, B-100E (2P) | – | – | – | – | 19 | 18 | 5 | 21 | 56 | 76.5 | 5 | – | 34.5 | 34.5 | 8 | 9.5 | 12 |
| B-50E, B-100E (3P) | – | – | – | – | 19 | 18 | 5 | 21 | 56 | 76.5 | 5 | – | 59.5 | 59.5 | 8 | 9.5 | 12 |
| S-30E, S-50EB<br>MS-30E, MS-50EB | EB-30E, EB-50E<br>MEB-50E | GS-50E | – | – | 21 | 29 | 1 | 31 | 57 | 76 | 15.5 | – | 8.5 | 8.5 | 4.5 | 6 | 13 |
| S-100EC | EB-100E | GS-100E | – | – | 21 | 29 | 1 | 31 | 57 | 76 | 12.5 | – | 8.5 | 8.5 | 4.5 | 6 | 13 |
| SXK60-C, SXK125-C<br>FXK60-S, FXK125-SA | EXK60-C, EXK125-C<br>RXK60-S, RXK125-SA | GSXK125-C | SXKN125-C<br>EXKN125-C | – | 17 | 8.5 | 11 | 11.5 | 26.5 | 86 | – | – | 14 | 14 | 5.5 | 8.5 | 19 |
| FXK50-HU, FXK60-H<br>FXK125-S, FXK125-H | RXK125-S, RXK125-H | GFXK125-H | – | ZFXK125-H | 12 | 12 | 5 | 14.5 | 32.5 | 94 | 2 | – | 14 | 14 | 7.5 | 7.5 | 21 |
| FXK60-HQ | – | – | – | – | 15 | 19 | 5 | 21 | 40 | 90 | 2 | – | 12 | 12 | 7 | 7 | 17 |
| FXK125-HQ | RXK125-HQ | – | – | – | 15 | 19 | 5 | 21 | 40 | 90 | 2 | – | 12 | 12 | 7 | 7 | 17 |
| LXK125 | – | – | – | – | 15 | 19 | 5 | 21 | 40 | 92 | – | 29 | 12 | 12 | 7 | 7 | 17 |
| SXK225 | EXK225 | – | – | – | 3 | 26 | (9) | 29 | 31.5 | 93 | 16 | – | 15 | 15 | 7.5 | 8.5 | 29 |
| – | – | GS-225C | SN225<br>EXN225 | – | 3 | 26 | (9) | 29 | 31.5 | 85 | 16 | – | 15 | 15 | 7.5 | 8.5 | 21 |
| FXK250-S, FXK250-H | RXK250-S, RXK250-H | GFXK250-H | – | ZFXK250-H | 12 | 12 | 6.5 | 15 | 29 | 94 | – | – | 14 | 14 | 7.5 | 7.5 | 22 |
| FXK250-HQ | RXK250-HQ | – | – | – | 15 | 19 | 5 | 21 | 40 | 92 | 2 | – | 12 | 12 | 7 | 7 | 19 |
| L-225E, S-400S<br>F-400FB, L-400E | – | GS-400C<br>GF-400C | SN400<br>EXN400 | – | 11 | 9.5 | 5 | 15.5 | 45 | 133 | – | – | 22 | 22 | 8 | 11 | 29 |
| SX400, FX400 | EX400, EX400B<br>RX400, RX400B | – | – | ZFX400B | 13.5 | 9.5 | 5 | 15.5 | 45 | 133 | – | – | 22 | 22 | 8 | 11 | 29 |
| – | RXE400-HQ | – | – | – | 16.5 | 10 | 6.5 | 14.5 | 49 | 155 | 6.5 | – | 32.5 | 32.5 | 13.5 | 15.5 | 46 |
| S-600S, SX600<br>S-800S, SX800<br>F-600F, FX600<br>F-800F, F-800KB<br>FX800<br>L-600E, L-800E | EX600B, EX800B<br>RX600B, RX800B | GSX600<br>GFX600<br>GSX800<br>GFX800 | – | ZFX600B<br>ZFX800B | 20 | 12 | 7 | 15 | 43 | 141 | – | 7.5 | 44 | 46 | 13.5 | 15 | 36 |
| – | RF-600FN | – | – | ZF-600B | 20 | 12 | 7 | 15 | 81 | 179 | 105.5 | – | 44 | 46 | 13.5 | 15 | 36 |
| F-1000K, FX1000<br>F-1200K, FX1200<br>F-1600CB, F-1600B | – | – | – | – | 20 | 12 | 6 | 16 | 92 | 190 | – | – | 44 | 46 | 13.5 | 15 | 36 |
| – | RF-800KN<br>RF-1000CBN<br>RF-1000KN<br>RF-1200CBN<br>RF-1200KN | – | – | ZF-800B | 20 | 12 | 6 | 16 | 127 | 225 | – | – | 44 | 46 | 13.5 | 15 | 36 |
| L-1000B<br>L-1200B | – | – | – | – | 22 | 4 | 3 | 9 | 93.5 | 191 | – | 2.8 | 40 | 40 | 11 | 12.5 | 30 |
| F-1600EB, F-1600ED | – | – | – | – | 22 | 4 | 12 | 9 | 93.5 | 191 | – | 2.8 | 40 | 40 | 11 | 12.5 | 30 |
| F-2000E, F-2000ED<br>F-2500E, F-2500ED<br>F-3200EB | – | – | – | – | 18.3 | 10 | 7.7 | 15.3 | 100 | 245 | 2 | – | 60 | 60 | 20.5 | 24 | 56.5 |
| F-3200CB | – | – | – | – | 18 | 14 | 3 | 18 | 153 | 315 | – | – | 70 | 73 | 24 | 26 | 67 |

## (2) トリップ釦位置およびせん孔寸法

| 遮断器形式 | | | | | トリップ釦寸法 | | | |
|---|---|---|---|---|---|---|---|---|
| ヒューズフリー遮断器 | 漏電遮断器 | 漏電警報付 | 単３中性線欠相保護付 | ZCT 内蔵 | A | B(B') | C(C') | D |
| S-30E, S-50EB<br>MS-30E, MS-50EB | EB-30E, EB-50E<br>MEB-50E | GS-50E | – | – | 9.5 | 27.5 | (15) | 4 |
| S-100EC | EB-100E | GS-100E | – | – | 9.5 | 27.5 | (15) | 4 |
| SXK60-C, SXK125-C<br>FXK60-S, FXK125-SA | EXK60-C, EXK125-C<br>RXK60-S, RXK125-SA | GSXK125-C | SXKN125-C<br>EXKN125-C | – | 20 | (31) | 18 | 4×4<br>□ |
| FXK50-HU, FXK60-H<br>FXK125-S, FXK125-H | RXK125-S<br>RXK125-H | GFXK125-H | – | ZFXK125-H | 17 | (36) | 21 | 7 |
| FXK60-HQ | – | – | – | – | 20 | 29 | – | 6.5 |
| FXK125-HQ | RXK125-HQ | – | – | – | 20 | 37 | – | 6.5 |
| LXK125 | – | – | – | – | 20 | 44 | – | 6.5 |
| SXK225 | EXK225 | – | – | – | 18.4 | 23.2 | – | 7 |
| – | – | GS-225C | SN225<br>EXN225 | – | 16.5 | 25.5 | – | 7 |
| FXK250-S<br>FXK250-H | RXK250-S<br>RXK250-H | GFXK250-H | – | ZFXK250-H | 15.5 | (43.5) | – | 7 |
| FXK250-HQ | RXK250-HQ | – | – | – | 20 | 44 | – | 6.5 |
| L-225E, S-400S<br>F-400FB, L-400E | – | GS-400C<br>GF-400C | SN400<br>EXN400 | – | 53 | 32.5 | – | 7 |
| SX400, FX400 | EX400, EX400B<br>RX400, RX400B | – | – | ZFX400B | 39.5 | (33) | – | 7 |
| – | RXE400-HQ | – | – | – | 30.5 | 51.5 | – | 6.5 |
| S-600S, S-800S<br>F-600F, F-800F<br>F-800KB<br>L-600E, L-800E | RF-600FN | – | – | ZF-600B | 89.5 | 50 | – | 7 |
| SX600, SX800<br>FX600, FX800 | EX600B, EX800B<br>RX600B, RX800B | GSX600<br>GSX800<br>GFX600<br>GFX800 | – | ZFX600B<br>ZFX800B | 30.5 | (35.5) | – | 7 |
| F-1000K<br>F-1200K<br>F-1600B | RF-800KN<br>RF-1000KN<br>RF-1200KN | – | – | ZF-800B | 92.5 | 50 | – | 7 |
| FX1000<br>FX1200<br>F-1600CB | RF-1000CBN<br>RF-1200CBN | – | – | – | 70 | 0 | – | 8 |
| L-1000B<br>L-1200B | – | – | – | – | 72.5 | 0 | – | 6 |
| F-1600EB<br>F-1600ED | – | – | – | – | 37.5 | (30) | – | 8×6<br>□ |
| F-2000E<br>F-2000ED<br>F-2500E<br>F-2500ED<br>F-3200EB | – | – | – | – | 126 | 39 | – | 6 |
| F-2000C, F-2500C<br>F-3200CB | – | – | – | – | 151 | 100 | – | 7 |

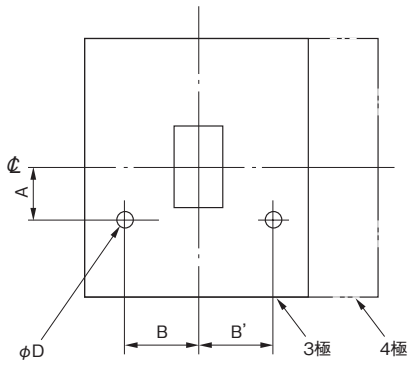


2極（3極応用品）3極, 4極

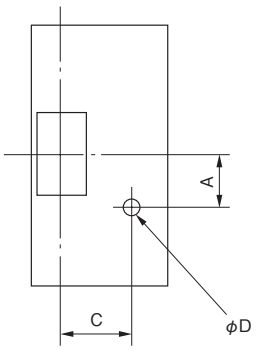


(C'：左側の場合)

2極専用品

## (3) 端子カバー取付け用ねじ穴位置寸法

| 遮断器形式 | | | | | 寸法 | | | | |
|---|---|---|---|---|---|---|---|---|---|
| ヒューズフリー遮断器 | 漏電遮断器 | 漏電警報付 | 単３中性線欠相保護付 | ZCT 内蔵 | A | B | C | D | E |
| L-225E<br>S-400S, SX400<br>F-400FB, FX400<br>L-400E | EX400, EX400B<br>RX400, RX400B | GS-400C<br>GF-400C | SN400<br>EXN400 | ZFX400B | 237 | 10 | 44 | M4 | 7 |
| – | RXE400-HQ | – | – | – | 221 | 18 | 125 | M3.5 | 15 |
| S-600S, SX600<br>S-800S, SX800<br>F-600F, FX600<br>F-800F, F-800KB<br>FX800<br>L-600E, L-800E | EX600B, EX800B<br>RX600B, RX800B | GSX600<br>GSX800<br>GFX600<br>GFX800 | – | ZFX600B<br>ZFX800B | 246 | 14 | 98 | M4 | 10 |
| – | RF-600FN | – | – | ZF-600B | – | 14<br>(電源側のみ) | 98 | M4 | 7 |
| F-1000K, F-1200K<br>F-1600CB, F-1600B | – | – | – | – | 380 | 15 | 98 | M4 | 10 |
| FX1000<br>FX1200 | – | – | – | – | 380 | 15 | 42 | M4 | 10 |
| – | RF-800KN<br>RF-1000KN<br>RF-1200KN | – | – | ZF-800B | – | 15<br>(電源側のみ) | 98 | M4 | 10 |
| – | RF-1000CBN<br>RF-1200CBN | – | – | – | – | 15<br>(電源側のみ) | 42 | M4 | 10 |

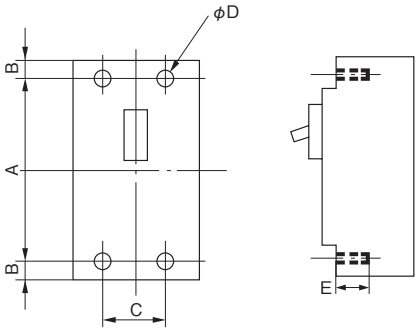

## (4)電源側相間バリア装着寸法

| 適用遮断器形式 | | | | | 相間バリア形式 | 寸法 | | | |
|---|---|---|---|---|---|---|---|---|---|
| ヒューズフリー遮断器 | 漏電遮断器 | 漏電警報付 | 単3中性線欠相保護付 | ZCT 内蔵 | | A | B | C | t |
| SXK60-C, SXK125-C<br>FXK60-S, FXK125-SA<br>(50A 以下) | EXK60-C, EXK125-C<br>RXK60-S, RXK125-SA<br>(50A 以下) | GSXK125-C<br>(50A 以下) | SXKN125-C<br>EXKN125-C<br>(50A 以下) | – | ○(※1) | 26.5 | 54 | 25 | 2.2 |
| SXK60-C, SXK125-C<br>FXK60-S, FXK125-SA<br>(60A 以上) | EXK60-C, EXK125-C<br>RXK60-S, RXK125-SA<br>(60A 以上) | GSXK125-C<br>(60A 以上) | SXKN125-C<br>EXKN125-C<br>(60A 以上) | – | PHS-4 | 50 | 54 | 25 | 2.2 |
| FXK50-HU, FXK60-H<br>FXK125-S, FXK125-H<br>(50A 以下) | RXK125-S<br>RXK125-H<br>(50A 以下) | GFXK125-H<br>(50A 以下) | – | ZFXK125-H<br>(50A 以下) | ○(※1) | 26.5 | 54 | 25 | 2.2 |
| FXK60-H<br>FXK125-S, FXK125-H<br>(60A 以上) | RXK125-S, RXK125-H<br>(60A 以上) | GFXK125-H<br>(60A 以上) | – | ZFXK125-H<br>(60A 以上) | PHS-4 | 50 | 53 | 30 | 2.2 |
| FXK60-HQ | – | – | – | – | ○(※1) | 50 | 59.5 | 25 | 2 |
| FXK125-HQ | RXK125-HQ | – | – | – | ○(※1) | 50 | 59.5 | 30 | 2 |
| LXK125 | – | – | – | – | – | – | – | – | – |
| SXK225 | EXK225 | – | – | – | PHS-4 | 50 | 53 | 35 | 2.2 |
| – | – | GS-225C | SN225<br>EXN225 | – | PHS-4 | 50 | 53 | 35 | 2.2 |
| FXK250-S, FXK250-H | RXK250-S, RXK250-H | GFXK250-H | – | ZFXK250-H | PHS-4 | 50 | 53 | 35 | 2.2 |
| FXK250-HQ | RXK250-HQ | – | – | – | – | 100 | 59.5 | 35 | 2 |
| L-225E | – | – | – | – | PHS-4D | 50 | 94 | 44 | 2.2 |
| S-400S, SX400<br>F-400FB, FX400<br>L-400E | EX400, EX400B<br>RX400, RX400B | GS-400C<br>GF-400C | SN400<br>EXN400 | ZFX400B | PHS-5B | 110 | 100 | 44 | 3 |
| – | RXE400-HQ | – | – | – | ○(※1) | 110 | 98.5 | 44 | 2 |
| S-600S, SX600<br>S-800S, SX800<br>F-600F, FX600<br>F-800F, F-800KB<br>FX800<br>L-600E, L-800E | EX600B, EX800B<br>RX600B, RF-600FN<br>RX800B | GSX600<br>GSX800<br>GFX600<br>GFX800 | – | ZFX600B<br>ZF-600B<br>ZFX800B | PHS-5 | 110 | 95 | 70 | 3 |
| F-1000K, FX1000<br>F-1200K, FX1200<br>F-1600CB, F-1600B | RF-800KN<br>RF-1000CBN<br>RF-1000KN<br>RF-1200CBN<br>RF-1200KN | – | – | ZF-800B | PHS-16 | 185 | 142 | 70 | 2.2 |
| L-1000B, L-1200B | – | – | – | – | ○(※1) | 110 | 95 | 70 | 4 |
| F-1600EB, F-1600ED | – | – | – | – | ○(※1) | 110 | 95 | 70 | 4 |

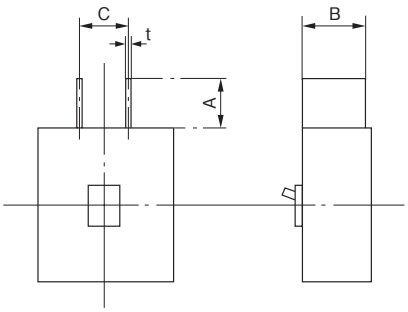


(注意) (※1) 相間バリアは個別の形式がありませんので, ご用命の際は本体形式をご指定ください。

## (5)テスト釦・漏電表示釦位置寸法

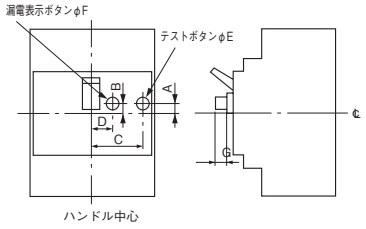


図 (イ)

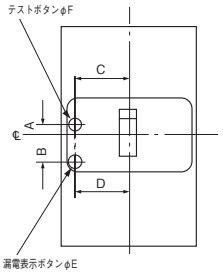


図 (ロ)

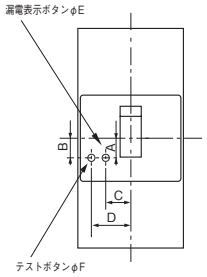


図 (ハ)

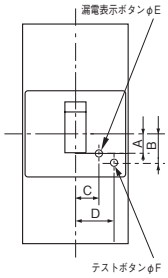


図 (ニ)

| 遮断器形式 | 図 | A | B | C | D | E | F | G | |
|---|---|---|---|---|---|---|---|---|---|
| | | | | | | | | テスト釦 | 漏電表示釦 |
| EB-50E (2P) | (イ) | 6.5 | 6.5 | 18.5 | 9.5 | 4 | 4 | 4 | 4 |
| EB-50E (3P), MEB-50E | (イ) | 6.5 | 6.5 | 31 | 22 | 4 | 4 | 4 | 4 |
| EB-100E | (イ) | 3.5 | 3.5 | 31 | 22 | 4 | 4 | 4 | 4 |
| EXK60-C, EXK125-C<br>RXK60-S, RXK125-SA | (ハ) | 12 | 12 | 18 | 28 | 4 | 5 | 0 | 3 |
| RXK125-S, RXK125-H | (ロ) | 2 | 14.5 | 22.8 | 22.8 | 5 | 5 | 5.5 | 5.5 |
| RXK125-HQ | (ニ) | 8 | 13 | 16 | 26.5 | 4 | 9.5 | 3 | 4 |
| EXK225 | (ロ) | 1.3 | 14 | 27.6 | 27.6 | 5 | 5 | 5.5 | 5.5 |
| RXK250-S, RXK250-H | (ロ) | 1.1 | 13.9 | 26.5 | 26.5 | 5 | 5 | 5.5 | 5.5 |
| RXK250-HQ | (ニ) | 8 | 13 | 23.5 | 34 | 4 | 9.5 | 3 | 4 |
| EX400, EX400B<br>RX400, RX400B | (ハ) | 27 | 39 | 42.4 | 42.4 | 5 | 5 | 5.5 | 5.5 |
| RXE400-HQ | (イ) | 2.3 | 14.6 | 43.5 | 43.5 | 9.5 | 5 | 3 | 3 |
| EX600B, EX800B<br>RX600B, RX800B | (ロ) | 25.4 | 34.4 | 77.2 | 71.2 | 5 | 5 | 5.5 | 5.5 |

## 3. 取付けねじ一覧表

| 適用遮断器形式 | | | | | | 取付けねじ寸法 | | 数量／台 | | |
|---|---|---|---|---|---|---|---|---|---|---|
| ヒューズフリー遮断器 | 漏電遮断器 | 漏電警報付<br>ヒューズフリー遮断器 | 単3中性線欠相保護付<br>ヒューズフリー遮断器 | 単3中性線欠相保護付<br>漏電遮断器 | ZCT内蔵<br>ヒューズフリー遮断器 | 表面形 | 裏面形 | 2P | 3P | 4P |
| — | ET-30E, ET-30TB | — | — | — | — | M4×30 | — | 2 | — | — |
| S-30E, S-50EB<br>S-100EC | EB-30E, EB-50E<br>EB-100E | GS-50E<br>GS-100E | — | — | — | M4×55<br>（オプション） | — | 2 | 2 | — |
| — | — | — | SBN50B<br>SBN100B | EBN50B<br>EBN100B | — | M4×60 | — | 2 | 2 | — |
| SXK60-C, FXK60-S<br>SXK125-C, FXK125-SA | EXK60-C, RXK60-S<br>EXK125-C, RXK125-SA | GSXK125-C | SXKN125-C | EXKN125-C | — | M4×55 | M4×65 | 2 | 2 | — |
| FXK60-HQ | — | — | — | — | — | M4×55 | M4×55 | — | — | 4 |
| FXK50-HU, FXK60-H<br>FXK125-S, FXK125-H | — | GFXK125-H | — | — | ZFXK125-H | M4×55 | M4×65 | 2 | 2 | — |
| FXK125-HQ | RXK125-HQ | — | — | — | — | M4×55 | M4×55 | — | — | 4 |
| LXK125（3P） | — | — | — | — | — | M4×55(電源側)<br>M4×73(負荷側) | M4×55(電源側)<br>M4×73(負荷側) | — | 4 | — |
| LXK125（4P） | — | — | — | — | — | M4×55 | M4×55 | — | — | 4 |
| SXK225<br>FXK250-S, FXK250-H | EXK225<br>RXK250-S, RXK250-H,<br>RXW225 | GS-225C<br>GFXK250-H | SN225 | EXN225 | ZFXK250-H | M4×40 | M4×45 | 2(4) | 2(4) | — |
| FXK250-HQ | RXK250-HQ | — | — | — | — | M4×55 | M4×55 | — | — | 4 |
| L-225E, S-400S<br>F-400FB, L-400E<br>SX400, FX400 | EX400, RX400<br>EX400B, RX400B<br>RGW-400B | GS-400C<br>GF-400C | SN400 | EXN400 | ZFX400B | M6×45 | M6×60 | 4 | 4 | 4 |
| — | RXE400-HQ | — | — | — | — | M6×72 | M6×85 | — | — | 4 |
| S-600S, F-600F<br>L-600E, SX600, FX600<br>S-800S, F-800<br>F-800KB, L-800E<br>SX800, FX800 | EX600B, RX600B<br>EX800B, RX800B | GSX600<br>GFX600<br>GSX800<br>GFX800 | — | — | ZFX600B<br>ZFX800B | M6×45 | M6×60 | 4 | 4 | 4 |
| — | RF-600FN | — | — | — | ZF-600B | M8×35 | M8×35 | — | — | 4 |
| F-1000K, F-1200K<br>FX1000, FX1200<br>F-1600CB, F-1600B | — | — | — | — | — | M8×40 | M8×40 | — | 4 | 4 |
| — | RF-800KN<br>RF-1000KN<br>RF-1200KN<br>RF-1000CBN<br>RF-1200CBN | — | — | — | ZF-800B | M10×35 | M10×35 | — | 4 | 4 |
| L-1000B, L-1200B,<br>F-1600EB, F-1600ED | — | — | — | — | — | M8×50 | M8×50 | 4 | 4 | 4 |
| F-2000E, F-2000ED | — | — | — | — | — | M10×160 | M10×120 | 4 | 4 | 4 |
| F-2000C | — | — | — | — | — | M10×115 | M10×115 | — | 4 | 4 |
| F-2500E, F-2500ED<br>F-3200EB | — | — | — | — | — | — | M10×120 | 4 | 4 | 6 |
| F-2500C | — | — | — | — | — | — | M10×115 | — | 4 | 6 |
| F-3200CB | — | — | — | — | — | — | M10×115 | — | 4 | — |

（備考） 1. S-30E, S-50EB, S-100EC, EB-30E, EB-50E, EB-100E, GS-50E, GS-100EはIECレール取付けが標準となりますので取付けねじはオプション対応となります。
2.（　）の数量/台は裏面形の場合を示します。（　）が無いものは表面形・裏面形共に同一数量の取付けねじとなります。

# 4. 製品質量一覧表

（単位：kg）

| 形式 ＼ 項目 | | 本体及び付属装置（本体質量含む） | | | | | | | | | | | | | | | 外部操作ハンドル（※） | |
|---|---|---|---|---|---|---|---|---|---|---|---|---|---|---|---|---|---|---|
| | | 表面形 | | | | 裏面形 | | | フラッシュプレート形 | | | プラグイン形 | | | 電動操作式 | | | |
| | | 1P | 2P | 3P | 4P | 2P | 3P | 4P | 2P | 3P | 4P | 2P | 3P | 4P | 3P | 4P | レバー形 | 丸形 |
| ヒューズフリー遮断器 | S-30E, S-50EB<br>MS-30E, MS-50EB | — | 0.25 | 0.37 | — | — | — | — | — | — | — | — | — | — | — | — | — | — |
| | FXK50-HU | — | 0.8 | 1.1 | — | 1 | 1.4 | — | 1.7 | 2.2 | — | 1.5 | 2.1 | — | — | — | — | 0.6 |
| | SXK60-C, FXK60-S<br>SXK125-C, FXK125-SA | — | 0.47 | 0.65 | — | 0.8 | 1.1 | — | 1.4 | 1.9 | — | — | — | — | — | — | — | 0.6 |
| | FXK60-H<br>FXK125-S, FXK125-H | — | 0.8 | 1.1 | — | 1.1 | 1.6 | — | 1.8 | 2.4 | — | 1.8 | 2.2 | — | — | — | — | 0.6 |
| | S-100EC | — | — | 0.51 | — | — | — | — | — | — | — | — | — | — | — | — | — | — |
| | FXK60-HQ | — | — | — | 1.0 | — | — | 1.2 | — | — | 1.8 | — | — | 1.6 | — | — | 0.4 | 0.45 |
| | FXK125-HQ | — | — | — | 1.3 | — | — | 1.8 | — | — | 2.7 | — | — | 2.3 | — | 2.6 | 0.4 | 0.45 |
| | LXK125 | — | — | 1.5 | 1.9 | — | — | — | — | — | — | — | 2.2 | 2.4 | 2.8 | 3.2 | 0.5 | 0.55 |
| | SXK225 | — | 1.6 | 1.6 | — | 2.2 | 2.6 | — | 3 | 3.4 | — | — | — | — | 3.8 | — | 0.8 | 0.6 |
| | FXE225-S, FXE225-H | — | — | 1.6 | — | — | 2.6 | — | — | 3.2 | — | — | 5.6 | — | 2.6 | — | 0.8 | 0.6 |
| | L-225E | — | — | 5.2 | 7 | — | 6.6 | 9 | — | 7.5 | 10 | — | 7.7 | 11 | 12 | 13 | 1.0 | 1.8 |
| | FXK250-S, FXK250-H | — | 1.6 | 1.6 | — | 1.9 | 2.6 | — | 2.5 | 3.2 | — | 4.4 | 5.6 | — | 2.6 | — | 0.8 | 0.6 |
| | S-400S, F-400FB, L-400E | — | 4.9 | 5.6 | 8.2 | 6.5 | 7.4 | 9 | 7 | 8 | 10 | 11 | 12 | 16 | 12 | 13 | 1.0 | 1.8 |
| | SX400, FX400 | — | 4.7 | 5.4 | — | 6.6 | 7.5 | — | 7 | 8.1 | — | 11 | 12 | — | 10.2 | — | 1.0 | 1.8 |
| | S-600S | — | 9 | 9 | — | 13 | 14 | — | 16 | 17 | — | 20 | 22 | — | 18 | — | 1.0 | 1.8 |
| | F-600F, L-600E | — | 9 | 9 | 13 | 13 | 14 | 18 | 16 | 17 | 22 | 20 | 22 | 29 | 18 | 21 | 1.0 | 1.8 |
| | SX600, FX600 | — | — | 9 | — | — | 14 | — | — | 17 | — | — | 22 | — | 18 | — | 1.0 | 1.8 |
| | S-800S, F-800F, L-800E | — | — | 10 | 14 | — | 15 | 19 | — | 18 | 23 | — | 23 | 30 | 19 | 22 | 1.0 | 1.8 |
| | SX800, FX800 | — | — | 10 | — | — | 15 | — | — | 18 | — | — | 24 | — | 19 | — | 1.0 | 1.8 |
| | F-1000K, F-1200K | — | — | 26 | 33 | — | 31 | 39 | — | 36 | 47 | — | 38 | 49 | 40 | 47 | 2.0 | — |
| | FX1000, FX1200 | — | — | 26 | — | — | 31 | — | — | 36 | — | — | 38 | — | 40 | — | 2.0 | — |
| | L-1000B, L-1200B | — | — | 26 | 34 | — | 26 | 34 | — | 31 | 39 | — | 33 | 41 | 35 | 43 | — | — |
| | F-1600CB, F-1600B | — | — | 37 | 49 | — | 37 | 49 | — | 42 | 54 | — | — | — | 93 | 123 | 2.0 | — |
| | F-1600EB | — | — | 27 | 35 | — | 27 | 35 | — | 32 | 40 | — | — | — | — | — | — | — |
| | F-1600ED | — | — | — | — | — | — | — | — | — | — | — | — | — | — | — | — | — |
| | F-2000C | — | — | 68 | 85 | — | 68 | 85 | — | 95 | 115 | — | — | — | 130 | 180 | — | — |
| | F-2000E | — | — | — | — | — | 54 | 67 | — | 69 | 82 | — | — | — | 74 | 87 | — | — |
| | F-2000ED | — | — | — | — | — | — | — | — | — | — | — | — | — | — | — | — | — |
| | F-2500C | — | — | — | — | — | 84 | 92 | — | 110 | — | — | — | — | — | — | — | — |
| | F-2500E | — | — | — | — | — | 63 | 78 | — | 78 | 93 | — | — | — | 83 | 98 | — | — |
| | F-2500ED | — | — | — | — | — | — | — | — | — | — | — | — | — | — | — | — | — |
| | F-3200CB | — | — | — | — | — | 90 | — | — | — | — | — | — | — | 300 | — | — | — |
| 漏電遮断器 | ET-30E, ET-30TB | — | 0.18 | — | — | — | — | — | — | — | — | — | — | — | — | — | — | — |
| | EB-30E,<br>EB-50E, MEB-50E | — | 0.3 | 0.4 | — | — | — | — | — | — | — | — | — | — | — | — | — | — |
| | EB-100E | — | — | 0.6 | — | — | — | — | — | — | — | — | — | — | — | — | — | — |
| | EXK60-C, RXK60-S<br>EXK125-C, RXK125-SA | — | — | 0.74 | — | — | 1.19 | — | — | 2 | — | — | — | — | — | — | — | 0.6 |
| | RXK125-S, RXK125-H | — | — | 1.2 | — | — | 1.6 | — | — | 2.4 | — | — | — | — | — | — | — | 0.6 |
| | RXK125-HQ | — | — | — | 1.4 | — | — | 2.1 | — | — | 2.9 | — | — | 2.5 | — | 2.7 | 0.4 | 0.45 |
| | EXK225, EX225K | — | — | 2.2 | — | — | 3.2 | — | — | 4.6 | — | — | — | — | — | — | 0.8 | 0.6 |
| | RXK250-S, RXK250-H | — | — | 2 | — | — | 3 | — | — | 3.6 | — | — | — | — | — | — | 0.8 | 0.6 |
| | RXK250-HQ | — | — | — | 2.5 | — | — | 3.5 | — | — | 4.7 | — | — | 5.0 | — | 3.8 | 0.5 | 0.55 |
| | EX400, RX400 | — | — | 6.1 | — | — | 8.1 | — | — | 8.7 | — | — | — | — | — | — | 1.0 | — |
| | EX400B, RX400B, EX400BK | — | — | 6 | — | — | 8 | — | — | 8.6 | — | — | — | — | — | — | 1.0 | — |
| | RXE400-HQ | — | — | — | 8.2 | — | — | 11.4 | — | — | 13.6 | — | — | 12.5 | — | 17.2 | 2.0 | — |
| | EX600B, RX600B, EX600BK | — | — | 10 | — | — | 15 | — | — | 18 | — | — | — | — | — | — | 1.0 | — |
| | RF-600FN | — | — | — | 23 | — | — | 27 | — | — | 32 | — | — | — | — | — | 2.0 | — |
| | EX800B, RX800B | — | — | 12 | — | — | 17 | — | — | 20 | — | — | — | — | — | — | 1.0 | — |
| | RF-800KN | — | — | — | 50 | — | — | 57 | — | — | 60 | — | — | — | — | — | 2.0 | — |
| | RF-1000KN, RF-1200KN | — | — | 41 | 51 | — | 46 | 58 | — | 52 | 63 | — | — | — | — | — | 2.0 | — |
| | RF-1000CBN, RF-1200CBN | — | — | 42 | — | — | 47 | — | — | 53 | — | — | — | — | — | — | 2.0 | — |
| 漏電警報付 | GS-50E | — | 0.3 | 0.4 | — | — | — | — | — | — | — | — | — | — | — | — | — | — |
| | GS-100E | — | — | 0.57 | — | — | — | — | — | — | — | — | — | — | — | — | — | — |
| | GSXK125-C | — | — | 0.84 | — | — | 1.3 | — | — | 2.1 | — | — | — | — | — | — | 0.8 | 0.6 |
| | GFXK125-H | — | — | 1.8 | — | — | 2.6 | — | — | 3.4 | — | — | — | — | — | — | — | 0.6 |
| | GS-225C | — | — | 2.3 | — | — | 3.3 | — | — | 4.1 | — | — | — | — | — | — | 0.8 | 0.6 |
| | GFXK250-H | — | — | 2.1 | — | — | 3.1 | — | — | 3.9 | — | — | — | — | — | — | 0.8 | 0.6 |
| | GS-400C, GF-400C | — | — | 6.2 | — | — | 8 | — | — | 8.6 | — | — | — | — | — | — | 1.0 | 1.8 |
| | GSX600, GFX600 | — | — | 10 | — | — | 15 | — | — | 18 | — | — | — | — | — | — | 1.0 | 1.8 |
| | GSX800, GFX800 | — | — | 12 | — | — | 17 | — | — | 20 | — | — | — | — | — | — | 1.0 | 1.8 |
| 単3中性線欠相保護付 | SBN50B | — | — | 0.42 | — | — | — | — | — | — | — | — | — | — | — | — | — | — |
| | SBN100B | — | — | 0.58 | — | — | — | — | — | — | — | — | — | — | — | — | — | — |
| | SXKN125-C | — | — | 0.74 | — | — | 1.2 | — | — | 2 | — | — | — | — | — | — | — | 0.6 |
| | SN225 | — | — | 2.2 | — | — | 3.2 | — | — | 4 | — | — | — | — | — | — | 0.8 | 0.6 |
| | SN400 | — | — | 6.1 | — | — | 7.9 | — | — | 8.5 | — | — | — | — | — | — | 1.0 | 1.8 |

（注意）外部操作ハンドルはハンドルのみの質量です。

（単位：kg）

| 形式＼項目 | | 本体及び付属装置（本体質量含む） | | | | | | | | | | | | | | | 外部操作ハンドル（※） | |
|---|---|---|---|---|---|---|---|---|---|---|---|---|---|---|---|---|---|---|
| | | 表面形 | | | | 裏面形 | | | フラッシュプレート形 | | | プラグイン形 | | | 電動操作式 | | | |
| | | 1P | 2P | 3P | 4P | 2P | 3P | 4P | 2P | 3P | 4P | 2P | 3P | 4P | 3P | 4P | レバー形 | 丸形 |
| 単3中性線欠相保護付 | EBN50B | — | — | 0.42 | — | — | — | — | — | — | — | — | — | — | — | — | — | — |
| | EBN100B | — | — | 0.58 | — | — | — | — | — | — | — | — | — | — | — | — | — | — |
| | EXKN125-C | — | — | 0.74 | — | — | 1.2 | — | — | 2 | — | — | — | — | — | — | — | 0.6 |
| | EXN225 | — | — | 2.2 | — | — | 3.2 | — | — | 4 | — | — | — | — | — | — | 0.8 | 0.6 |
| | EXN400 | — | — | 6.1 | — | — | 7.9 | — | — | 8.5 | — | — | — | — | — | — | 1.0 | — |
| ZCT内蔵 | ZFXK125-H | — | — | 1.7 | — | — | 2.5 | — | — | 3.3 | — | — | — | — | — | — | — | 0.6 |
| | ZFXK250-H | — | — | 2 | — | — | 3 | — | — | 3.6 | — | — | — | — | — | — | 0.8 | 0.6 |
| | ZFX400B | — | — | 6.1 | — | — | 8.1 | — | — | 8.7 | — | — | — | — | — | — | 1.0 | 1.8 |
| | ZFX600B | — | — | 10 | — | — | 15 | — | — | 18 | — | — | — | — | — | — | 1.0 | 1.8 |
| | ZF-600B | — | — | — | 23 | — | — | 27 | — | — | 32 | — | — | — | — | — | 1.0 | 1.8 |
| | ZFX800B | — | — | 12 | — | — | 17 | — | — | 20 | — | — | — | — | — | — | 1.0 | 1.8 |
| | ZF-800B | — | — | — | 50 | — | — | 57 | — | — | 60 | — | — | — | — | — | 2.0 | — |
| 耐熱 一種 | TS-50S | — | 0.53 | 0.73 | — | — | — | — | — | — | — | — | — | — | — | — | — | — |
| | TS-100S | — | — | 1.1 | — | — | — | — | — | — | — | — | — | — | — | — | — | — |
| 耐熱 二種 | TSXK60 | — | 0.5 | 0.7 | — | — | — | — | — | 1.1 | 1.5 | — | — | — | — | — | — | — |
| | TSXK125 | — | — | 0.9 | — | — | — | — | — | — | 2.2 | — | — | — | — | — | — | — |
| | TSXK250 | — | — | 1.5 | — | — | — | — | — | — | 3 | — | — | — | — | — | — | — |
| 分電盤用 | B-50E | 0.15 | 0.3 | 0.45 | — | — | — | — | — | — | — | — | — | — | — | — | — | — |
| | B-100E | — | 0.44 | 0.65 | — | — | — | — | — | — | — | — | — | — | — | — | — | — |
| | BX50,BX50W | 0.15 | — | — | — | — | — | — | — | — | — | — | — | — | — | — | — | — |
| | EBX50,EBX50W | 0.15 | — | — | — | — | — | — | — | — | — | — | — | — | — | — | — | — |

（注意）外部操作ハンドルはハンドルのみの質量です。

## 5. 推定短絡電流の計算法

### 三相回路に対する計算

●基本回路

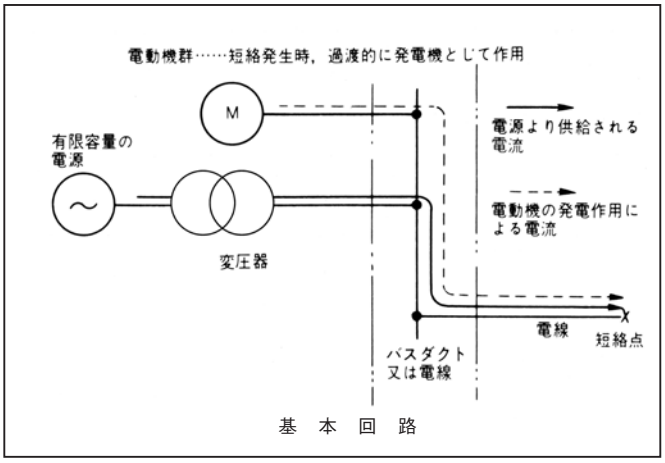

基　本　回　路

●等価回路

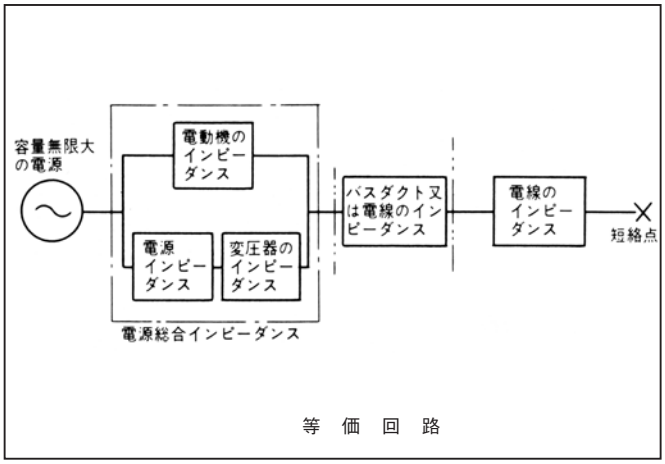

等　価　回　路

●計算式

抵　抗　分 R ＝ 電源総合インピーダンスの抵抗分 $R_E$（付表4～6） ＋ バスダクトのインピーダンスの抵抗分 $R_B$（付表7, 9） ＋ 電線のインピーダンスの抵抗分 $R_L$（付表8, 10）

リアクタンス分 X ＝ 電源総合インピーダンスのリアクタンス分 $X_E$（付表4～6） ＋ バスダクトのインピーダンスのリアクタンス分 $X_B$（付表7, 9） ＋ 電線のインピーダンスのリアクタンス分 $kX_L$（付表8, 10）

インピーダンス Z ＝ $\sqrt{R^2+X^2}$

対称短絡電流 $I_{sym}$ ＝ $\dfrac{\text{三相線間電圧 V}}{\sqrt{3}\,Z}$

●各インピーダンスの値

電源インピーダンス：電源の短絡容量＝1000MVA, $\frac{X}{R}$＝25とする。（NEMA AB-1による）
二次電圧200Vの場合Rs＋jXs＝0.0016＋j0.04〔mΩ〕
200V以外の電圧（V'）の場合は$\left(\frac{V'}{200}\right)^2$を乗じた値となる。

変圧器のインピーダンス：付表1～3のように5種に大別して計算。

電動機のインピーダンス：電動機負荷の合計kVA＝変圧器のkVA, %インピーダンス＝25%, $\frac{X}{R}$＝6とする。（NEMA AB-1による）

電源総合インピーダンス：電源, 変圧器, 電動機のインピーダンスより計算。

バスダクトのインピーダンス：付表7, 9参照。

電線のインピーダンス：付表8, 10参照。

### 付　記

上述の計算法はオーム法と呼ばれる方法ですが, これ以外にインピーダンスをオームではなく「パーセントインピーダンス」で表わすことがあります。この場合の換算は右記の公式によってください。

$$\text{パーセントインピーダンス} = \frac{\text{オームインピーダンス} \times \text{基準kVA}}{10\times(\text{kV})^2}$$

●変圧器のインピーダンス　$Z_T=R_T+jX_T$（二次電圧200Vの場合）

付表1　一次電圧3kV又は6kVの標準変圧器の場合

| 変圧器容量（kVA） | インピーダンス（mΩ） | | | パーセントインピーダンス % $Z_T$（%） |
|---|---|---|---|---|
| | $R_T$ | $X_T$ | $Z_T$ | |
| 20 | 40.0 | 22.0 | 45.7 | 2.3 |
| 30 | 25.30 | 17.3 | 30.7 | 2.3 |
| 50 | 14.40 | 11.2 | 18.2 | 2.3 |
| 75 | 8.00 | 10.7 | 13.3 | 2.5 |
| 100 | 6.00 | 8.00 | 10.0 | 2.5 |
| 150 | 4.00 | 6.93 | 8.00 | 3.0 |
| 200 | 2.80 | 5.40 | 6.08 | 3.0 |
| 250 | 2.24 | 5.92 | 6.33 | 4.0 |
| 300 | 1.87 | 5.33 | 5.65 | 4.2 |
| 400 | 1.30 | 4.00 | 4.21 | 4.2 |
| 500 | 1.04 | 3.36 | 3.52 | 4.4 |
| 750 | 0.69 | 2.29 | 2.40 | 4.5 |
| 1000 | 0.52 | 1.92 | 1.99 | 5.0 |
| 1500 | 0.32 | 1.57 | 1.61 | 6.0 |
| 2000 | 0.24 | 1.28 | 1.30 | 6.5 |

付表2　標準単相変圧器を3台組合せて使用する場合

| 変圧器容量（kVA） | インピーダンス（mΩ） | | | パーセントインピーダンス % $Z_T$（%） |
|---|---|---|---|---|
| | $R_T$ | $X_T$ | $Z_T$ | |
| 10×3 | 28.0 | 12.0 | 30.5 | 2.3 |
| 20×3 | 11.3 | 10.0 | 15.1 | 2.3 |
| 30×3 | 6.67 | 7.56 | 10.1 | 2.3 |
| 50×3 | 3.73 | 5.60 | 6.73 | 2.5 |
| 75×3 | 2.49 | 4.27 | 4.94 | 2.8 |
| 100×3 | 1.87 | 3.20 | 3.70 | 2.8 |
| 150×3 | 1.07 | 2.22 | 2.46 | 2.8 |
| 200×3 | 0.80 | 1.80 | 1.97 | 3.0 |
| 300×3 | 0.49 | 1.57 | 1.63 | 3.5 |
| 500×3 | 0.29 | 0.96 | 1.00 | 3.8 |

付表3　パーセントインピーダンスを高めた準標準変圧器の場合

| 変圧器容量（kVA） | インピーダンス（mΩ） | | | | | | | | |
|---|---|---|---|---|---|---|---|---|---|
| | インピーダンス 5%の場合 | | | インピーダンス 7%の場合 | | | インピーダンス 10%の場合 | | |
| | $R_T$ | $X_T$ | $Z_T$ | $R_T$ | $X_T$ | $Z_T$ | $R_T$ | $X_T$ | $Z_T$ |
| 10 | 112.0 | 165.6 | 200 | 112.0 | 256 | 280 | 112.0 | 384 | 400 |
| 15 | 72.0 | 110.7 | 133.3 | 72.0 | 172.0 | 186.7 | 72.0 | 257 | 267 |
| 20 | 52.0 | 85.2 | 100.0 | 52.0 | 130.0 | 140.0 | 52.0 | 193.0 | 200 |
| 30 | 33.3 | 59.1 | 66.7 | 33.3 | 87.1 | 93.3 | 33.3 | 129.0 | 133.3 |
| 50 | 17.60 | 35.9 | 40.0 | 17.60 | 53.2 | 56.0 | 17.60 | 78.0 | 80.0 |
| 75 | 10.67 | 24.4 | 26.7 | 10.67 | 35.7 | 37.3 | 10.67 | 52.3 | 53.4 |
| 100 | 7.20 | 18.63 | 20.0 | 7.20 | 27.0 | 28.0 | 7.20 | 39.3 | 40.0 |
| 150 | 4.27 | 12.64 | 13.33 | 4.27 | 18.13 | 18.67 | 4.27 | 26.4 | 26.7 |
| 200 | 3.00 | 9.52 | 10.00 | 3.00 | 13.68 | 14.00 | 3.00 | 19.77 | 20.0 |
| 250 | 2.24 | 7.68 | 8.00 | 2.240 | 10.98 | 11.20 | 2.24 | 15.83 | 16.00 |
| 300 | 1.733 | 6.45 | 6.67 | 1.733 | 9.16 | 9.33 | 1.733 | 13.22 | 13.33 |
| 400 | 1.200 | 4.85 | 5.00 | 1.200 | 6.90 | 7.00 | 1.200 | 9.92 | 10.00 |
| 500 | 0.960 | 3.88 | 4.00 | 0.960 | 5.52 | 5.60 | 0.960 | 7.95 | 8.00 |
| 750 | 0.587 | 2.61 | 2.67 | 0.587 | 3.68 | 3.73 | 0.587 | 5.30 | 5.34 |
| 1000 | 0.440 | 1.952 | 2.00 | 0.440 | 2.76 | 2.80 | 0.440 | 3.97 | 4.00 |
| 1500 | 0.267 | 1.306 | 1.333 | 0.267 | 1.848 | 1.867 | 0.267 | 2.66 | 2.67 |
| 2000 | 0.200 | 0.980 | 1.000 | 0.200 | 1.388 | 1.400 | 0.200 | 1.99 | 2.00 |

（備考）二次電圧が 200V と異なる電圧(V')の場合には上表のインピーダンスの値は $\left(\frac{V'}{200}\right)^2$ を乗じた値となります。

●電源総合インピーダンス　$Z_E = R_E + jX_E$（二次電圧200Vの場合）

付表4　一次電圧3kV又は6kVの標準変圧器の場合

| 変圧器容量（kVA） | インピーダンス（mΩ） | | |
|---|---|---|---|
| | $R_E$ | $X_E$ | $Z_E$ |
| 20 | 36.3 | 23.3 | 43.1 |
| 30 | 22.7 | 17.7 | 28.8 |
| 50 | 12.8 | 11.3 | 17.1 |
| 75 | 6.92 | 10.1 | 12.3 |
| 100 | 5.19 | 7.60 | 9.20 |
| 150 | 3.35 | 6.39 | 7.22 |
| 200 | 2.34 | 4.95 | 5.48 |
| 250 | 1.80 | 5.20 | 5.51 |
| 300 | 1.49 | 4.63 | 4.87 |
| 400 | 1.04 | 3.48 | 3.63 |
| 500 | 0.828 | 2.91 | 3.02 |
| 750 | 0.548 | 1.98 | 2.06 |
| 1000 | 0.408 | 1.64 | 1.69 |
| 1500 | 0.250 | 1.29 | 1.32 |
| 2000 | 0.187 | 1.04 | 1.06 |

付表5　標準単相変圧器を3台組合せて使用する場合

| 変圧器容量（kVA） | インピーダンス（mΩ） | | |
|---|---|---|---|
| | $R_E$ | $X_E$ | $Z_E$ |
| 10×3 | 25.7 | 13.4 | 29.0 |
| 20×3 | 10.0 | 9.91 | 14.1 |
| 30×3 | 5.87 | 7.32 | 9.38 |
| 50×3 | 3.22 | 5.28 | 6.19 |
| 75×3 | 2.11 | 3.98 | 4.50 |
| 100×3 | 1.59 | 2.99 | 3.38 |
| 150×3 | 0.909 | 2.07 | 2.26 |
| 200×3 | 0.674 | 1.67 | 1.80 |
| 300×3 | 0.403 | 1.41 | 1.46 |
| 500×3 | 0.239 | 0.87 | 0.902 |

付表6　パーセントインピーダンスを高めた準標準変圧器の場合

| 変圧器容量（kVA） | インピーダンス（mΩ） | | | | | | | | |
|---|---|---|---|---|---|---|---|---|---|
| | インピーダンス 5%の場合 | | | インピーダンス 7%の場合 | | | インピーダンス 10%の場合 | | |
| | $R_E$ | $X_E$ | $Z_E$ | $R_E$ | $X_E$ | $Z_E$ | $R_E$ | $X_E$ | $Z_E$ |
| 10 | 84.8 | 146.4 | 169.2 | 77.4 | 206 | 220 | 71.1 | 278 | 287 |
| 15 | 54.6 | 96.9 | 111.8 | 49.9 | 138.2 | 147.0 | 46.0 | 186.0 | 191.6 |
| 20 | 39.3 | 74.6 | 84.3 | 36.1 | 104.1 | 110.2 | 33.5 | 139.5 | 143.5 |
| 30 | 25.1 | 51.2 | 57.0 | 23.2 | 69.6 | 73.4 | 21.6 | 93.1 | 95.6 |
| 50 | 13.33 | 30.9 | 33.7 | 12.41 | 42.3 | 44.1 | 11.72 | 56.2 | 57.4 |
| 75 | 8.11 | 20.9 | 22.4 | 7.61 | 28.3 | 29.3 | 7.27 | 39.6 | 38.3 |
| 100 | 5.50 | 15.86 | 16.79 | 5.21 | 21.4 | 22.0 | 5.04 | 28.2 | 28.7 |
| 150 | 3.29 | 10.72 | 11.21 | 3.14 | 14.32 | 14.65 | 3.09 | 18.91 | 19.16 |
| 200 | 2.32 | 8.08 | 8.40 | 2.23 | 10.80 | 11.02 | 2.21 | 14.17 | 14.34 |
| 250 | 1.745 | 6.51 | 6.74 | 1.687 | 8.67 | 8.83 | 1.686 | 11.34 | 11.47 |
| 300 | 1.361 | 5.47 | 5.64 | 1.326 | 7.23 | 7.35 | 1.336 | 9.47 | 9.56 |
| 400 | 0.952 | 4.12 | 4.23 | 0.934 | 5.46 | 5.54 | 0.951 | 7.10 | 7.17 |
| 500 | 0.761 | 3.31 | 3.39 | 0.747 | 4.38 | 4.44 | 0.761 | 5.69 | 5.74 |
| 750 | 0.471 | 2.24 | 2.29 | 0.466 | 2.93 | 2.97 | 0.480 | 3.79 | 3.82 |
| 1000 | 0.353 | 1.688 | 1.723 | 0.350 | 2.21 | 2.24 | 0.360 | 2.84 | 2.87 |
| 1500 | 0.218 | 1.148 | 1.168 | 0.218 | 1.496 | 1.511 | 0.227 | 1.903 | 1.917 |
| 2000 | 0.1637 | 0.875 | 0.889 | 0.1642 | 1.135 | 1.147 | 0.1697 | 1.425 | 1.435 |

（備考）二次電圧が 200V と異なる電圧（V'）の場合には上表のインピーダンスの値は $\left(\frac{V'}{200}\right)^2$ を乗じた値となります。

●50Hzにおけるバスダクト及び電線のインピーダンス

付表7　バスダクトのインピーダンス　$Z_B=R_B+jX_B$

（単位：mΩ/m）

| 定格電流 (A) | 導体サイズ (mm) | $R_B$ | $X_B$ | $Z_B$ | 導体の配置 |
|---|---|---|---|---|---|
| 600 | 6×50 | 0.1243 | 0.0312 | 0.1282 | 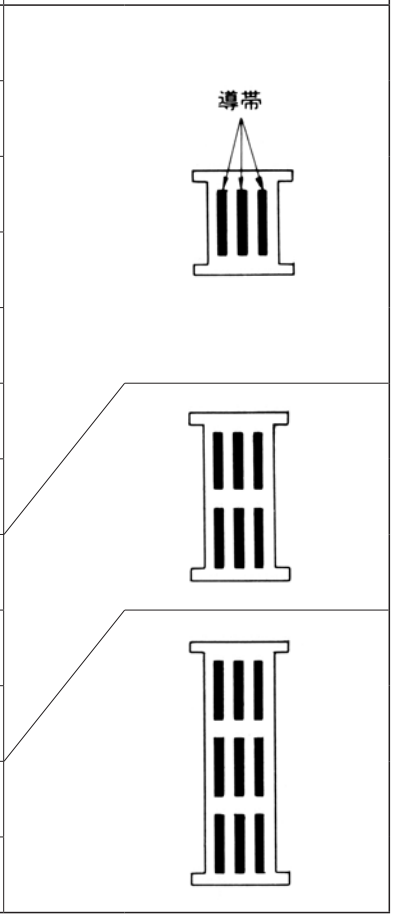 |
| 800 | 6×75 | 0.0837 | 0.0221 | 0.0866 | |
| 1000 | 10×75 | 0.0515 | 0.0317 | 0.0605 | |
| 1200 | 10×100 | 0.0396 | 0.0249 | 0.0468 | |
| 1500 | 10×125 | 0.0326 | 0.0206 | 0.0386 | |
| 2000 | 10×175 | 0.0243 | 0.0153 | 0.0287 | |
| 2500 | 10×250 | 0.0180 | 0.0110 | 0.0211 | |
| 3000 | 10×150×（2） | 0.0139 | 0.0088 | 0.0164 | |
| 3500 | 10×175×（2） | 0.0122 | 0.0076 | 0.0144 | |
| 4000 | 10×200×（2） | 0.0109 | 0.0068 | 0.0128 | |
| 4500 | 10×150×（3） | 0.0093 | 0.0058 | 0.0110 | |
| 5000 | 10×175×（3） | 0.0081 | 0.0051 | 0.0096 | |



（備考）　上表は最も普及しているAl-Fe絶縁バスダクト（アルミニウム導体－鋼ハウジング絶縁バスダクト）の場合の数値を示します。

付表8　電線のインピーダンス　$Z_L=R_L+jX_L$

（単位：mΩ/m）

| インピーダンス / 公称断面積 (mm²) | $R_L$ | $X_L$ | | | $Z_L$ | | | インピーダンス / 公称断面積 (mm²) | $R_L$ | $X_L$ | | | $Z_L$ | | |
|---|---|---|---|---|---|---|---|---|---|---|---|---|---|---|---|
| | | 2C, 3C ケーブル | 1C 3条 金属パイプ配線 | 1Cケーブル 6cm間隔 | 2C, 3C ケーブル | 1C 3条 金属パイプ配線 | 1Cケーブル 6cm間隔 | | | 2C, 3C ケーブル | 1C 3条 金属パイプ配線 | 1Cケーブル 6cm間隔 | 2C, 3C ケーブル | 1C 3条 金属パイプ配線 | 1Cケーブル 6cm間隔 |
| φ 1.6 | 8.92 | 0.103 | 0.216 | 0.281 | 8.92 | 8.92 | 8.93 | 50 | 0.373 | 0.082 | 0.143 | 0.178 | 0.382 | 0.399 | 0.413 |
| φ 2 | 5.65 | 0.096 | 0.201 | 0.273 | 5.65 | 5.65 | 5.66 | 60 | 0.303 | 0.080 | 0.139 | 0.172 | 0.313 | 0.333 | 0.348 |
| φ 2.6 | 3.35 | 0.095 | 0.191 | 0.256 | 3.35 | 3.36 | 3.36 | 80 | 0.229 | 0.078 | 0.134 | 0.163 | 0.242 | 0.265 | 0.281 |
| 2 | 9.24 | 0.099 | 0.208 | 0.279 | 9.24 | 9.24 | 9.24 | 100 | 0.180 | 0.076 | 0.129 | 0.155 | 0.195 | 0.222 | 0.238 |
| 3.5 | 5.20 | 0.091 | 0.190 | 0.261 | 5.20 | 5.20 | 5.21 | 125 | 0.144 | 0.076 | 0.128 | 0.148 | 0.163 | 0.193 | 0.207 |
| 5.5 | 3.33 | 0.091 | 0.181 | 0.247 | 3.33 | 3.34 | 3.34 | 150 | 0.118 | 0.076 | 0.126 | 0.142 | 0.140 | 0.173 | 0.185 |
| 8 | 2.31 | 0.091 | 0.175 | 0.236 | 2.31 | 2.32 | 2.32 | 200 | 0.092 | 0.074 | 0.126 | 0.134 | 0.118 | 0.156 | 0.163 |
| 14 | 1.300 | 0.088 | 0.167 | 0.218 | 1.30 | 1.31 | 1.32 | 250 | 0.072 | 0.074 | 0.124 | 0.126 | 0.103 | 0.143 | 0.145 |
| 22 | 0.824 | 0.086 | 0.158 | 0.203 | 0.828 | 0.839 | 0.849 | 300 | 0.057 | 0.073 | 0.121 | 0.118 | 0.092 | 0.134 | 0.131 |
| 30 | 0.623 | 0.086 | 0.149 | 0.195 | 0.629 | 0.640 | 0.653 | 400 | 0.045 | 0.072 | 0.119 | 0.112 | 0.085 | 0.127 | 0.120 |
| 38 | 0.487 | 0.084 | 0.147 | 0.187 | 0.494 | 0.509 | 0.522 | 500 | 0.037 | 0.071 | 0.117 | 0.105 | 0.081 | 0.123 | 0.112 |

（備考）　1. 抵抗値は600Vビニル電線（JIS C 3307）および600Vビニルケーブル（JIS C 3342）によります。
2. リアクタンスは$L=0.05+0.2\log_e(D/r)$〔mH/km〕（D＝心線中心距離，r＝心線半径）により求めました。
なお金属パイプ配線の場合は，修正係数1.5を乗じた値としました。

## ●60Hzにおけるバスダクト及び電線のインピーダンス

### 付表9　バスダクトのインピーダンス　$Z_B=R_B+jX_B$

（単位：mΩ/m）

| 定格電流 (A) | 導体サイズ (mm) | $R_B$ | $X_B$ | $Z_B$ | 導体の配置 |
|---|---|---|---|---|---|
| 600 | 6×50 | 0.1247 | 0.0374 | 0.1302 | 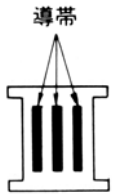 |
| 800 | 6×75 | 0.0844 | 0.0265 | 0.0885 | |
| 1000 | 10×75 | 0.0522 | 0.0381 | 0.0646 | |
| 1200 | 10×100 | 0.0405 | 0.0299 | 0.0503 | |
| 1500 | 10×125 | 0.0334 | 0.0247 | 0.0415 | |
| 2000 | 10×175 | 0.0250 | 0.0183 | 0.0310 | 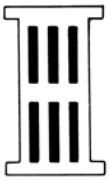 |
| 2500 | 10×250 | 0.0185 | 0.0132 | 0.0227 | |
| 3000 | 10×150×（2） | 0.0143 | 0.0105 | 0.0177 | |
| 3500 | 10×175×（2） | 0.0125 | 0.0092 | 0.0155 |  |
| 4000 | 10×200×（2） | 0.0112 | 0.0081 | 0.0138 | |
| 4500 | 10×150×（3） | 0.0095 | 0.0070 | 0.0118 | |
| 5000 | 10×175×（3） | 0.0083 | 0.0061 | 0.0103 | |

（備考）　上表は最も普及しているAl-Fe絶縁バスダクト（アルミニウム導体－鋼ハウジング絶縁バスダクト）の場合の数値を示します。

### 付表10　電線のインピーダンス　$Z_L=R_L+jX_L$

（単位：mΩ/m）

| インピーダンス / 公称断面積 (mm²) | $R_L$ | $X_L$ | | | $Z_L$ | | | インピーダンス / 公称断面積 (mm²) | $R_L$ | $X_L$ | | | $Z_L$ | | |
|---|---|---|---|---|---|---|---|---|---|---|---|---|---|---|---|
| | | 2C，3Cケーブル | 1C 3条金属パイプ配線 | 1Cケーブル 6cm間隔 | 2C，3Cケーブル | 1C 3条金属パイプ配線 | 1Cケーブル 6cm間隔 | | | 2C，3Cケーブル | 1C 3条金属パイプ配線 | 1Cケーブル 6cm間隔 | 2C，3Cケーブル | 1C 3条金属パイプ配線 | 1Cケーブル 6cm間隔 |
| φ 1.6 | 8.92 | 0.123 | 0.260 | 0.344 | 8.92 | 8.92 | 8.93 | 50 | 0.373 | 0.099 | 0.172 | 0.214 | 0.386 | 0.411 | 0.430 |
| φ 2 | 5.65 | 0.115 | 0.242 | 0.327 | 5.65 | 5.66 | 5.66 | 60 | 0.303 | 0.096 | 0.167 | 0.206 | 0.318 | 0.346 | 0.366 |
| φ 2.6 | 3.35 | 0.114 | 0.228 | 0.308 | 3.35 | 3.36 | 3.36 | 80 | 0.229 | 0.094 | 0.160 | 0.196 | 0.247 | 0.280 | 0.301 |
| 2 | 9.24 | 0.119 | 0.250 | 0.335 | 9.24 | 9.24 | 9.25 | 100 | 0.180 | 0.091 | 0.155 | 0.186 | 0.202 | 0.238 | 0.259 |
| 3.5 | 5.20 | 0.110 | 0.228 | 0.314 | 5.20 | 5.21 | 5.21 | 125 | 0.144 | 0.091 | 0.154 | 0.178 | 0.171 | 0.211 | 0.229 |
| 5.5 | 3.33 | 0.110 | 0.217 | 0.297 | 3.33 | 3.34 | 3.34 | 150 | 0.118 | 0.091 | 0.152 | 0.170 | 0.149 | 0.192 | 0.207 |
| 8 | 2.31 | 0.110 | 0.210 | 0.283 | 2.31 | 2.32 | 2.33 | 200 | 0.092 | 0.089 | 0.151 | 0.161 | 0.128 | 0.177 | 0.186 |
| 14 | 1.30 | 0.106 | 0.200 | 0.261 | 1.300 | 1.32 | 1.33 | 250 | 0.072 | 0.088 | 0.149 | 0.151 | 0.114 | 0.165 | 0.168 |
| 22 | 0.924 | 0.103 | 0.190 | 0.245 | 0.830 | 0.846 | 0.860 | 300 | 0.057 | 0.087 | 0.145 | 0.142 | 0.104 | 0.156 | 0.153 |
| 30 | 0.623 | 0.103 | 0.179 | 0.234 | 0.631 | 0.648 | 0.665 | 400 | 0.045 | 0.086 | 0.143 | 0.134 | 0.098 | 0.150 | 0.141 |
| 38 | 0.487 | 0.100 | 0.177 | 0.225 | 0.497 | 0.518 | 0.536 | 500 | 0.037 | 0.086 | 0.141 | 0.126 | 0.094 | 0.146 | 0.132 |

（備考）　1. 抵抗値は600Vビニル電線（JIS C 3307）および600Vビニルケーブル（JIS C 3342）によります。
2. リアクタンスは$L=0.05+0.2\log_e(D/r)$〔mH/km〕（D＝心線中心距離，r＝心線半径）により求めました。
なお金属パイプ配線の場合は，修正係数1.5を乗じた値としました。

●計算例

付図1の回路で短絡が発生した場合の短絡電流を求める

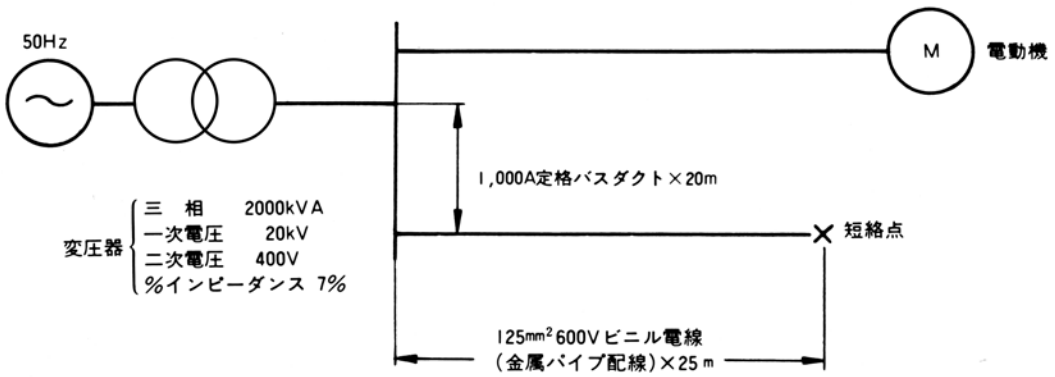


付図1　計　算　例

(1)電源総合インピーダンスは付表6のインピーダンス7%の値を読取り400Vに換算する。

$$R_E = 0.1642 \times \left(\frac{400}{200}\right)^2 = 0.657〔m\Omega〕$$

$$X_E = 1.135 \times \left(\frac{400}{200}\right)^2 = 4.54〔m\Omega〕$$

(2)バスダクトのインピーダンスは付表7の値に20を乗ずる。

$$R_B = 0.0515 \times 20 = 1.030〔m\Omega〕$$

$$X_B = 0.0317 \times 20 = 0.634〔m\Omega〕$$

(3)電線のインピーダンスは付表8の値に25を乗ずる。

$$R_L = 0.144 \times 25 = 3.60〔m\Omega〕$$

$$X_L = 0.128 \times 25 = 3.20〔m\Omega〕$$

(4)抵抗分, リアクタンス分のそれぞれの合計を求める。

$$R = 0.657 + 1.030 + 3.60 = 5.287〔m\Omega〕$$

$$X = 4.54 + 0.634 + 3.20 = 8.374〔m\Omega〕$$

(5)インピーダンスZを計算する。

$$Z = \sqrt{(5.287)^2 + (8.374)^2} = 9.903〔m\Omega〕$$

(6)対称短絡電流$I_{sym}$を求める。

$$I_{sym} = \frac{400}{\sqrt{3} \times 9.903} = 23.3〔kA〕$$

したがってヒューズフリー遮断器は23,300A以上の定格遮断容量をもつものであればよい。

## 三相回路に対する早見表

該当する変圧器容量と二次電圧の早見表を用い，電線の太さと短絡点までの距離（ℓ）により推定短絡電流対称値が簡単に求められます。

例(1)

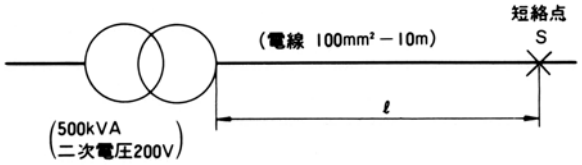


付図14を使い，短絡電流は23kAとなります。

| 早見表作成上の条件 |
|---|
| 1. 変圧器は付表1の標準変圧器とし，電源総合インピーダンス付表4を採用。 |
| 2. バスダクトのインピーダンスは付表7(50Hzの場合)を採用。 |
| 3. 電線のインピーダンスは付表8(50Hzの場合)のうち1Cケーブル金属パイプ配線を採用。 |

例(2)

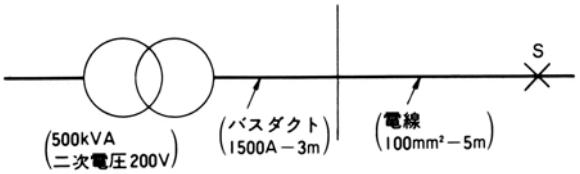


例(1)と同様に100mm²－5mでは　29kA…ⓐ
1500Aバスダクト－8mでは　35.5kA…ⓑ
｝ⓐ，ⓑのうち小さい方の値29kAがS点の推定短絡電流です。

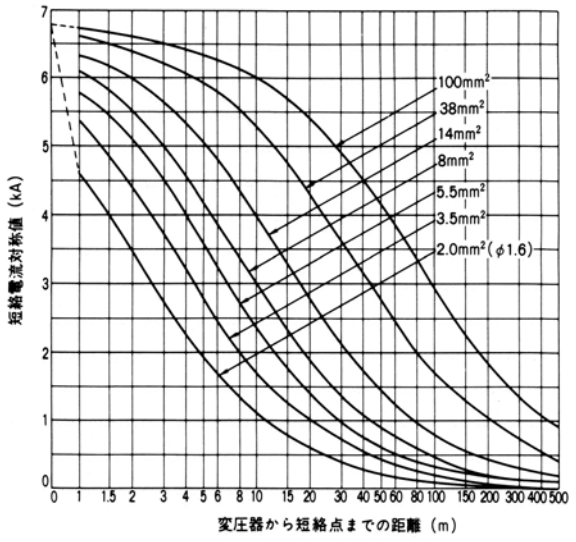


付図2　三相変圧器容量50kVA，二次電圧200V

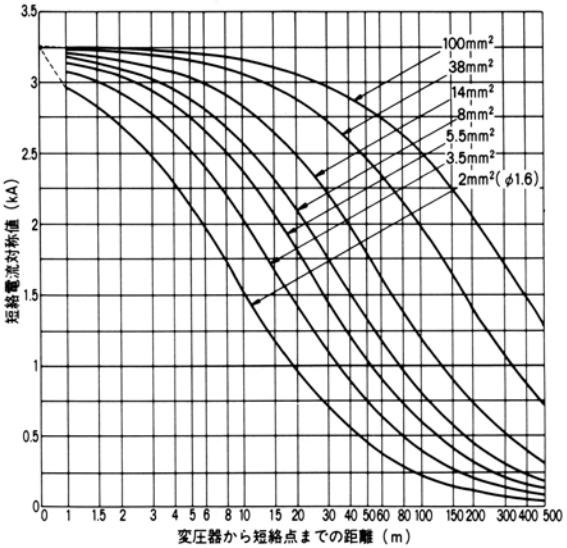


付図3　三相変圧器容量50kVA，二次電圧415V

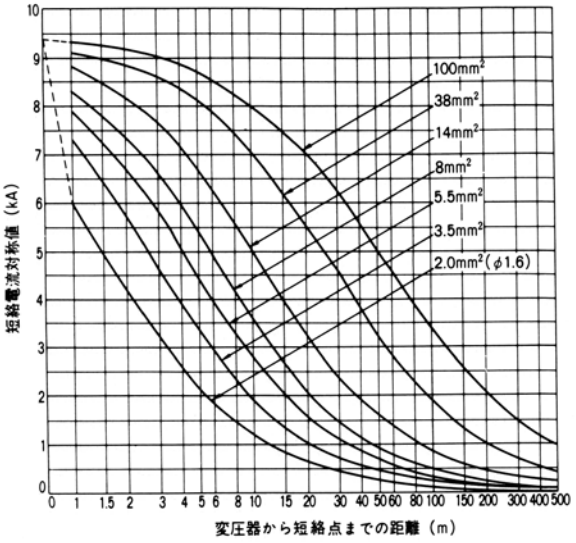


付図4　三相変圧器容量75kVA，二次電圧200V

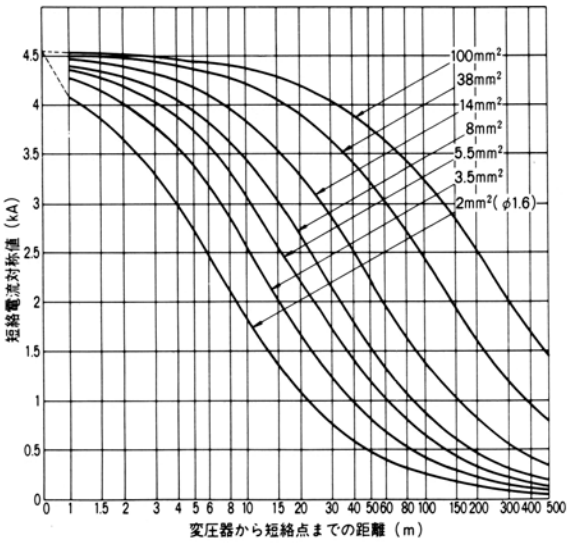


付図5　三相変圧器容量75kVA，二次電圧415V

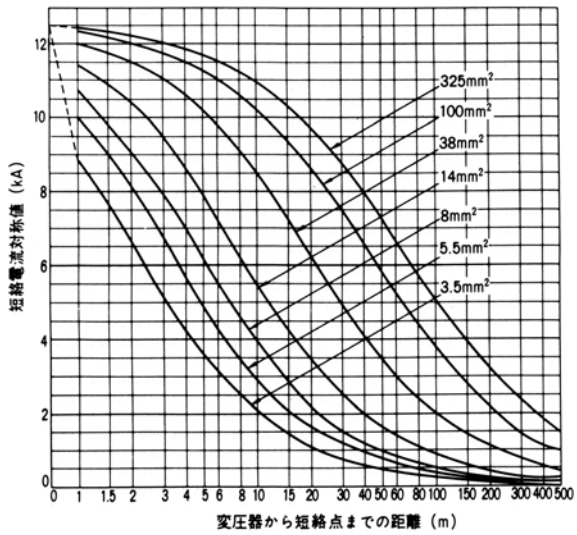


付図6　三相変圧器容量100kVA，二次電圧200V

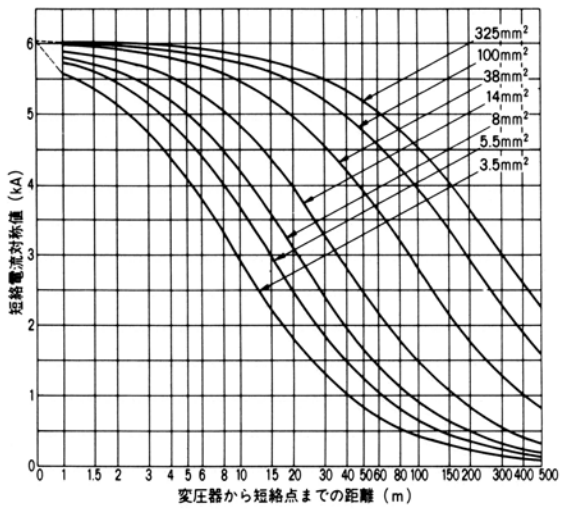


付図7　三相変圧器容量100kVA，二次電圧415V

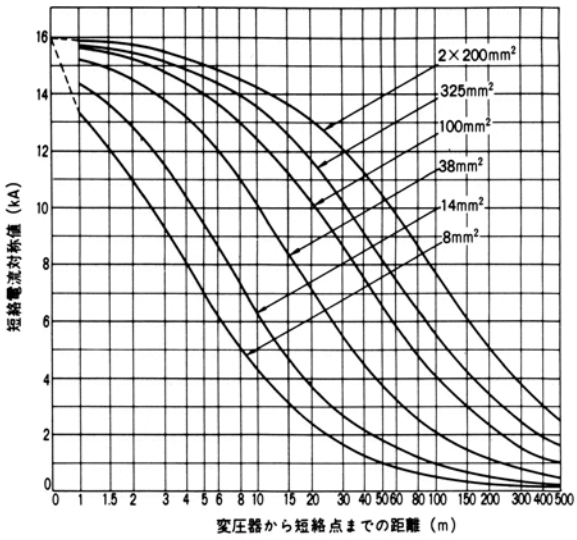


付図8　三相変圧器容量150kVA，二次電圧200V

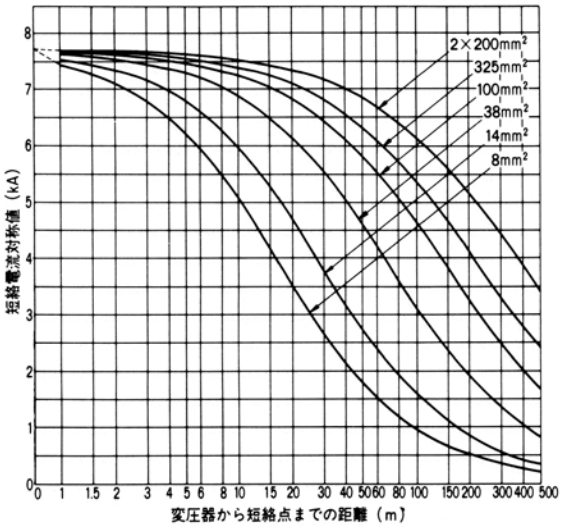


付図9　三相変圧器容量150kVA，二次電圧415V

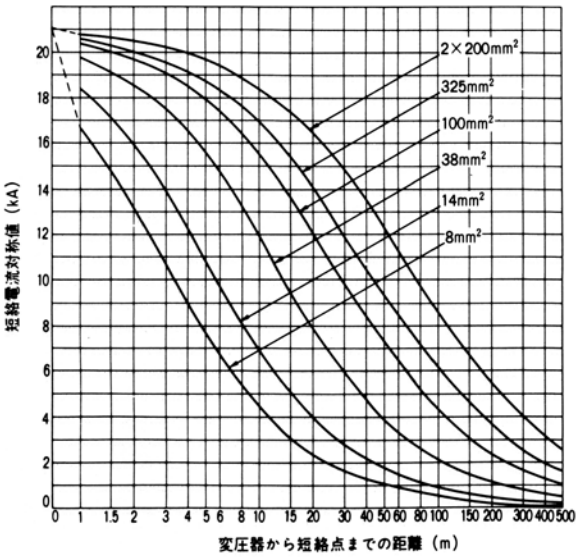


付図10　三相変圧器容量200kVA，二次電圧200V

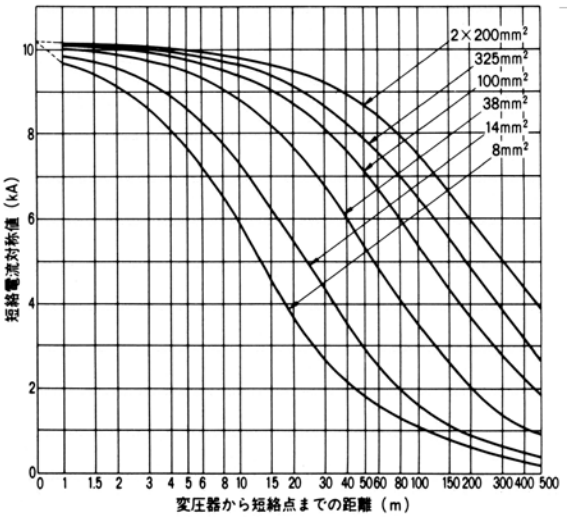


付図11　三相変圧器容量200kVA，二次電圧415V

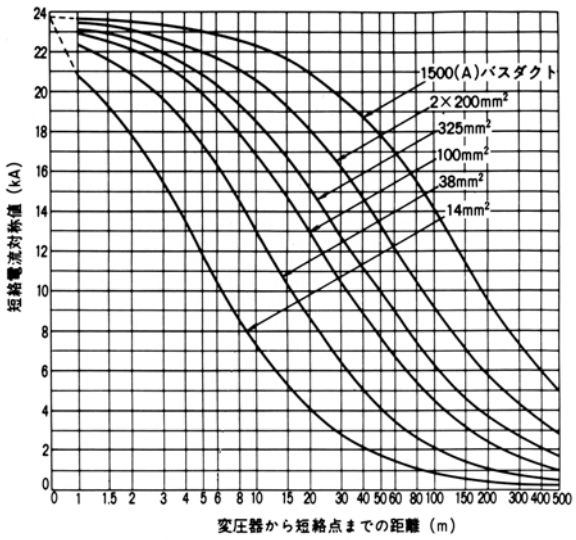


付図12　三相変圧器容量300kVA，二次電圧200V

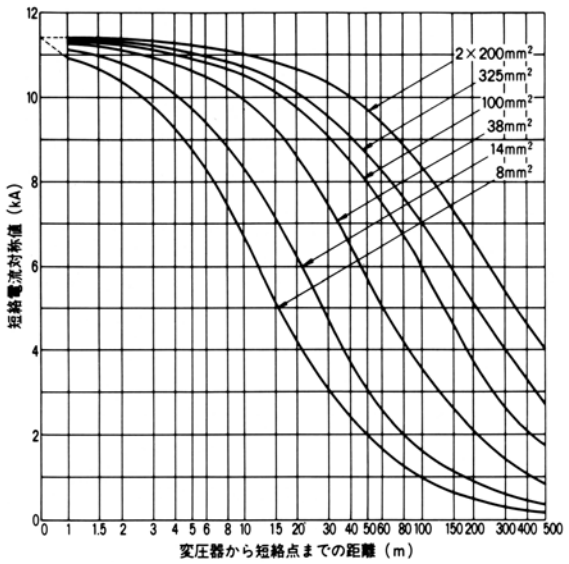


付図13　三相変圧器容量300kVA，二次電圧415V

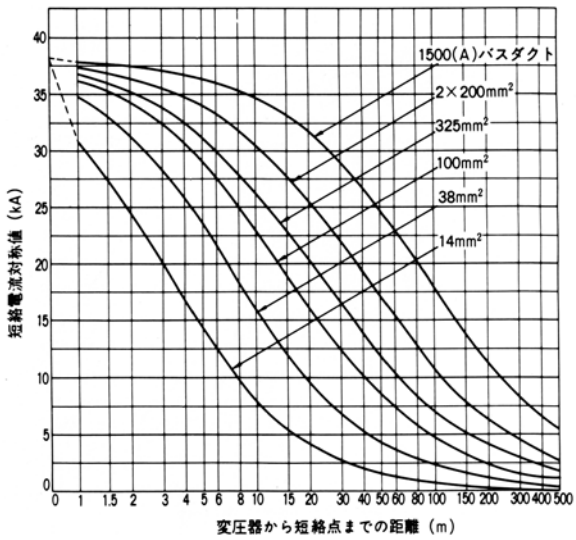


付図14　三相変圧器容量500kVA，二次電圧200V

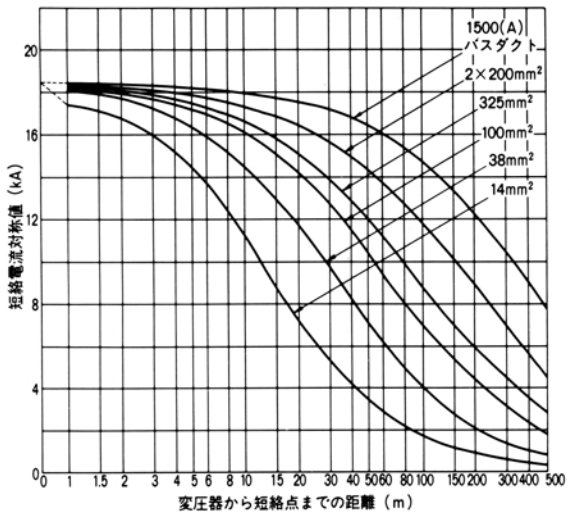


付図15　三相変圧器容量500kVA，二次電圧415V

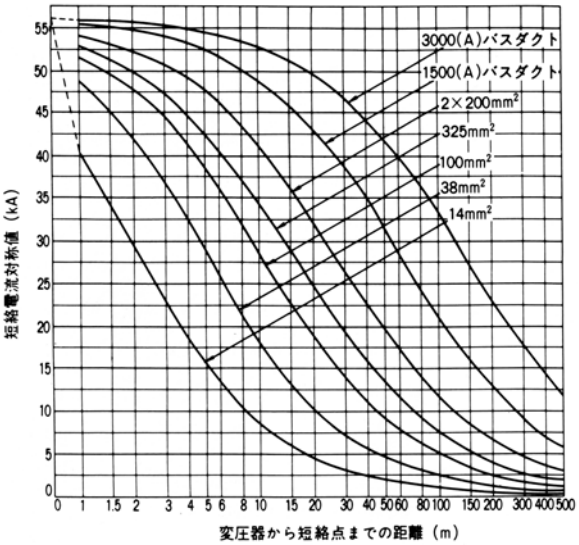


付図16　三相変圧器容量750kVA，二次電圧200V

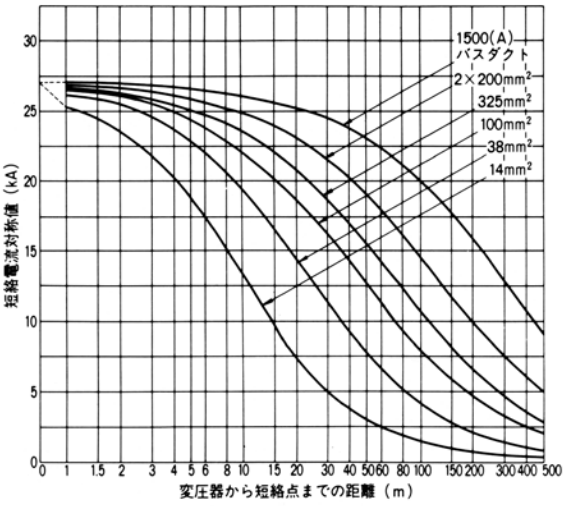


付図17　三相変圧器容量750kVA，二次電圧415V

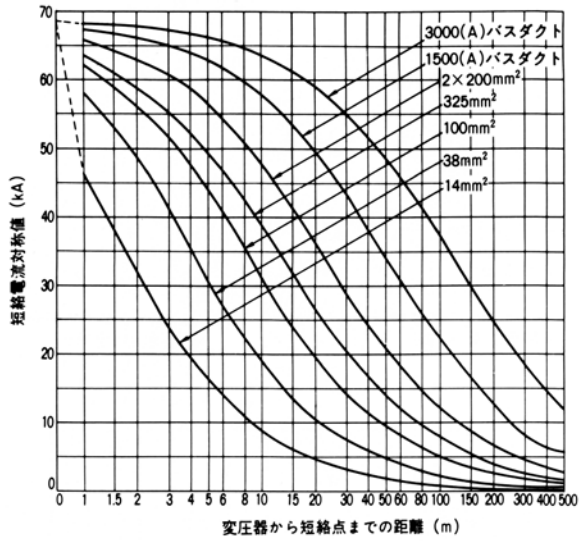


付図18　三相変圧器容量1000kVA，二次電圧200V

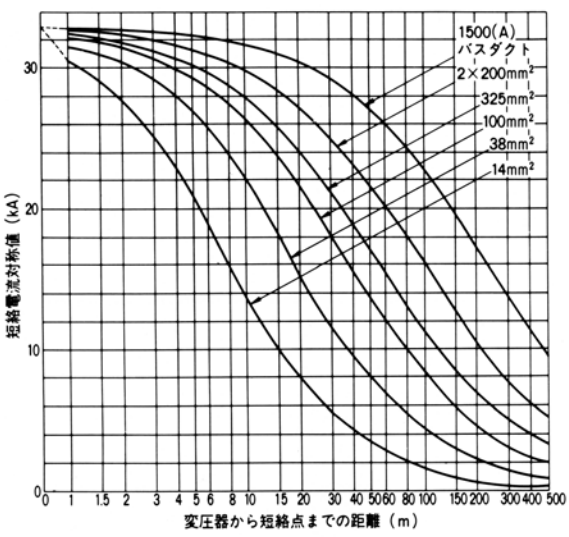


付図19　三相変圧器容量1000kVA，二次電圧415V

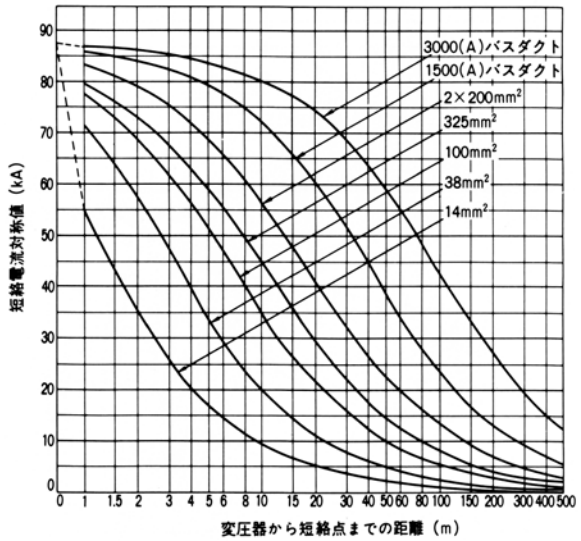


付図20　三相変圧器容量1500kVA，二次電圧200V

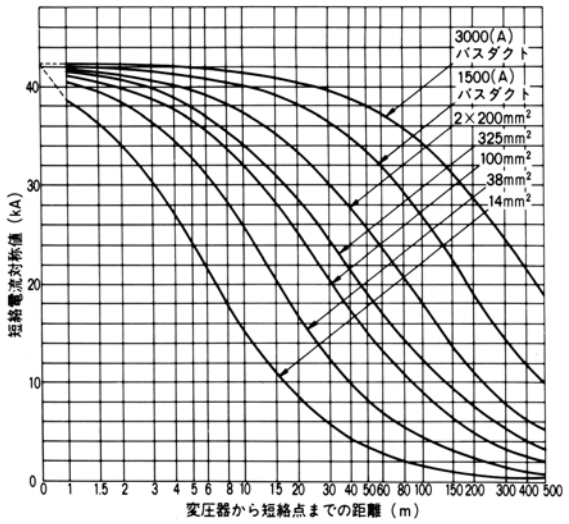


付図21　三相変圧器容量1500kVA，二次電圧415V

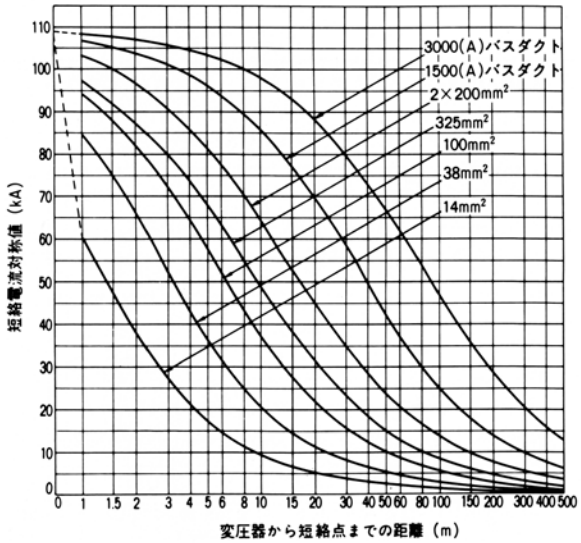


付図22　三相変圧器容量2000kVA，二次電圧200V

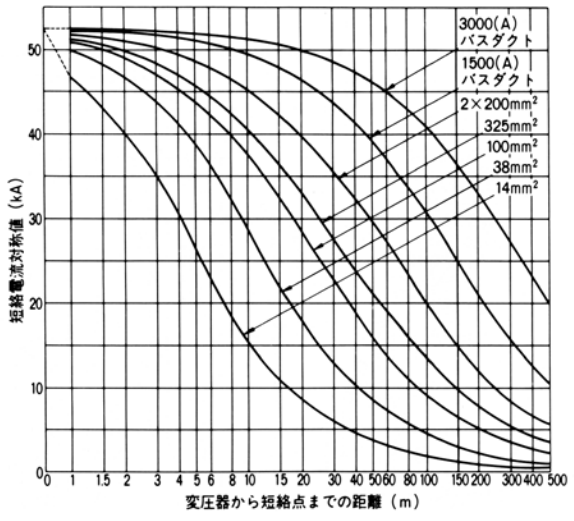


付図23　三相変圧器容量2000kVA，二次電圧415V

## トランス容量から見たヒューズフリー遮断器の適用（三相回路）

Fシリーズ, Sシリーズでほとんどの回路は間に合います。
次に示す図は, 三相変圧器に, 規定の電線をL(m)配線した場合の各フレーム毎のヒューズフリー遮断器の守備範囲を示したものです。

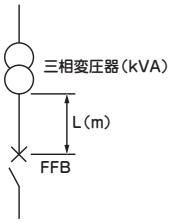


## AC220V

50A, 60Aフレーム　電線太さ14mm²

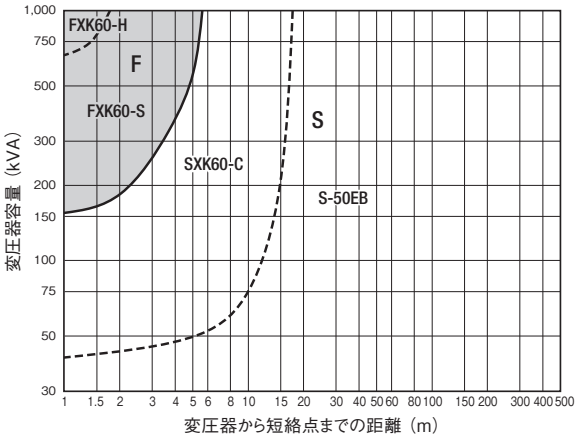


100A, 125Aフレーム　電線太さ38mm²

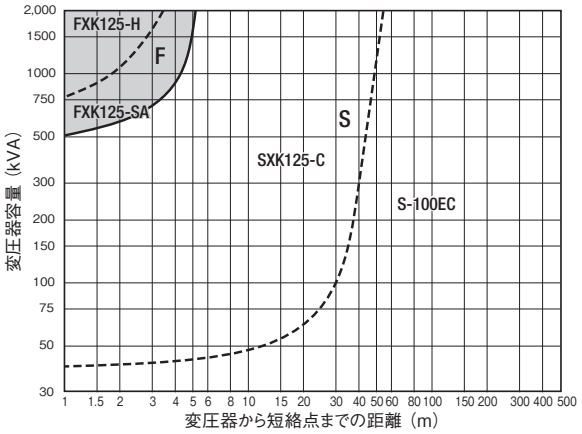


225A, 250Aフレーム　電線太さ100mm²

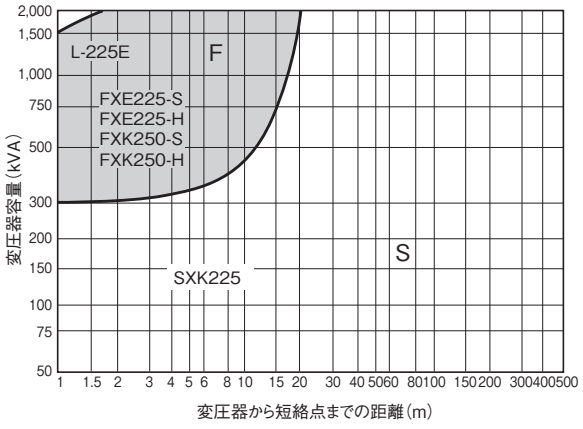


400Aフレーム　電線太さ325mm²

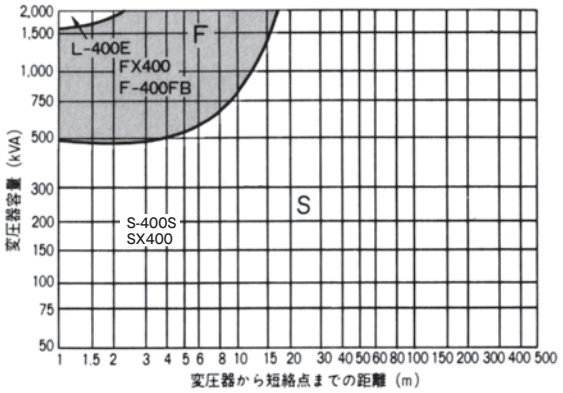


600Aフレーム　1500Aバスダクト

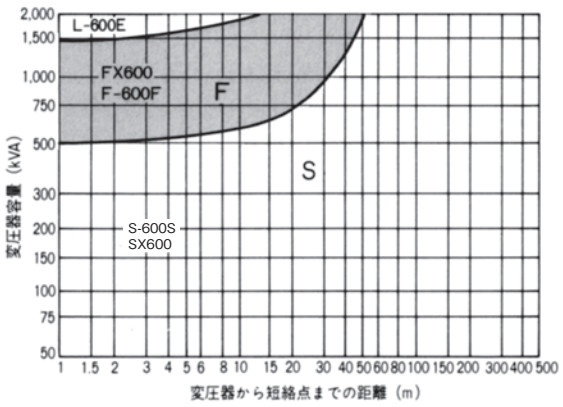


800A, 1000A, 1200Aフレーム　1500Aバスダクト

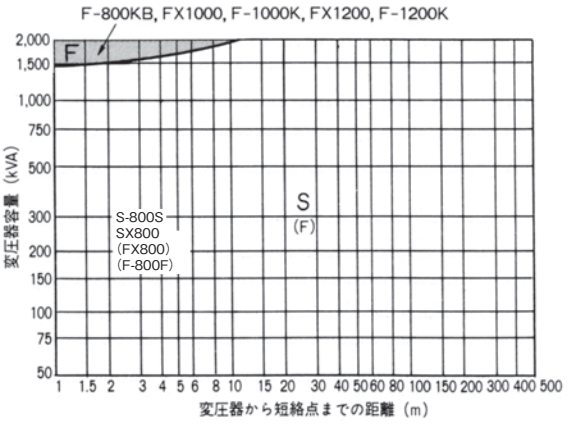

●図の見方

（例）200V回路に125Aフレームヒューズフリー遮断器を使用した場合の形式は?
三相変圧器……200kVA
電線……38mm$^2$, 長さ……5mであれば
図より適用ヒューズフリー遮断器の形式はFXK60-Sとなる。

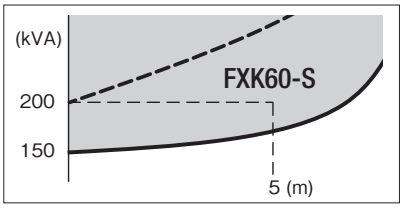


## AC460V

60Aフレーム　電線太さ14mm$^2$

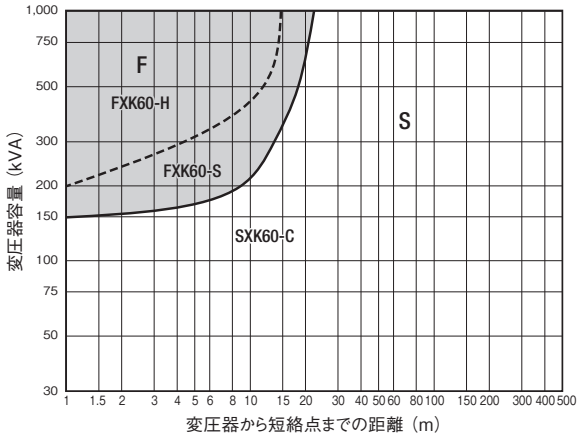


125Aフレーム　電線太さ38mm$^2$

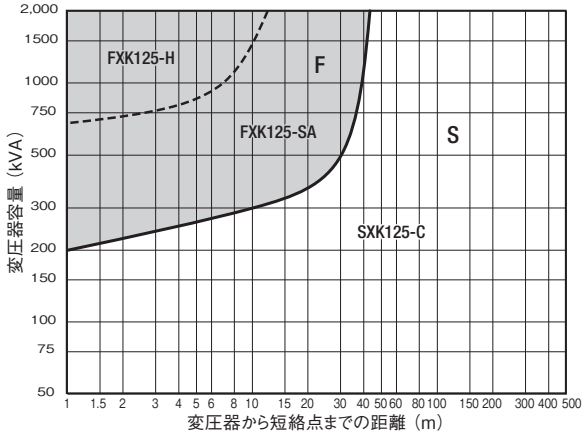


225A, 250Aフレーム　電線太さ100mm$^2$

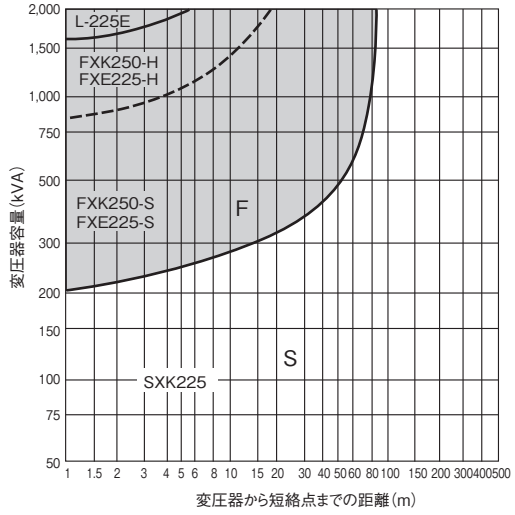


400Aフレーム　電線太さ325mm$^2$

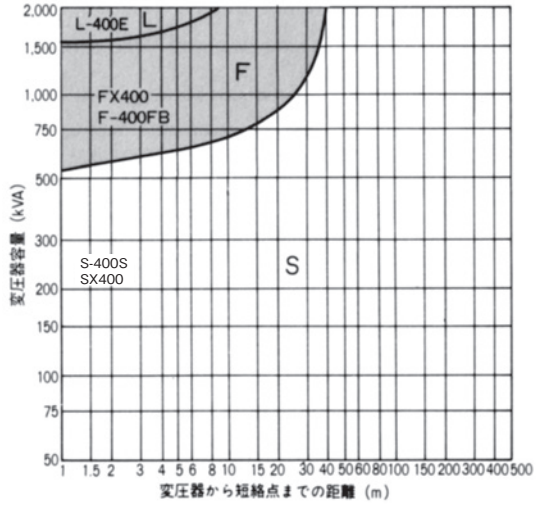


600Aフレーム　1500Aバスダクト

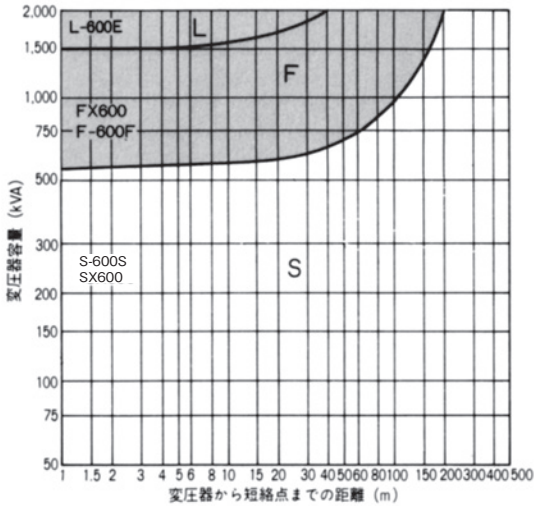


800A, 1000A, 1200Aフレーム　1500Aバスダクト

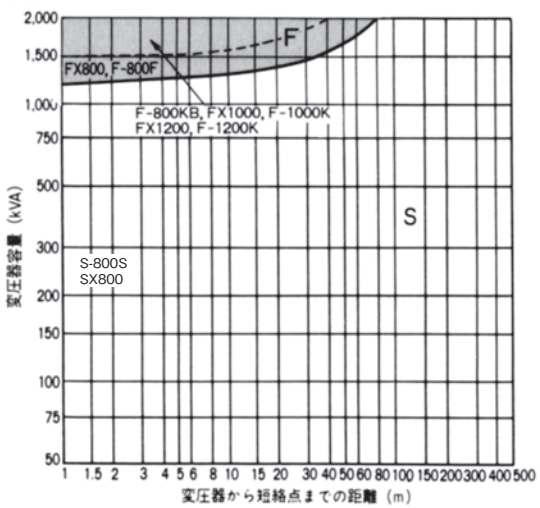

## 単相3線式回路に対する計算

●基本回路

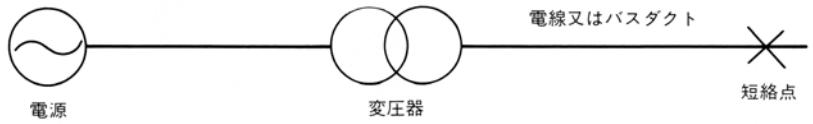


電源の短絡容量は500MVA,
R/X＝25とする（NEMA AB-1による）

単相回路では電動機負荷の占める割合が少ないので，短絡発生時の電動機発電作用を無視して計算する。

●計算式

抵　抗　分 R ＝ 電源総合インピーダンスの抵抗分 $R_E$（付表12） ＋2× バスダクトのインピーダンスの抵抗分 $R_B$（付表7, 9） ＋2× 電源のインピーダンスの抵抗分 $R_L$（付表8, 10）

リアクタンス分 X ＝ 電源総合インピーダンスのリアクタンス分 $X_E$（付表12） ＋2× バスダクトのインピーダンスのリアクタンス分 $X_B$（付表7, 9） ＋2× 電源のインピーダンスのリアクタンス分 $kX_L$（付表8, 10）

インピーダンス $Z = \sqrt{R^2+X^2}$

対称短絡電流 $I_{sym} = \dfrac{\text{電　圧　V}}{Z}$

付表11　単相3線式変圧器のインピーダンス

| 変圧器容量（kVA） | 外線間（200V） | | | |
|---|---|---|---|---|
| | インピーダンス（mΩ） | | | %インピーダンス（%） |
| | $R_T$ | $X_T$ | $Z_T$ | |
| 10 | 84.0 | 36.0 | 91.4 | 2.3 |
| 20 | 34.0 | 30.0 | 45.3 | 2.3 |
| 30 | 20.0 | 22.7 | 30.2 | 2.3 |
| 50 | 11.2 | 16.8 | 20.2 | 2.5 |
| 75 | 7.47 | 12.8 | 14.8 | 2.8 |
| 100 | 5.60 | 9.60 | 11.1 | 2.8 |
| 150 | 3.20 | 6.67 | 7.39 | 2.8 |
| 200 | 2.40 | 5.40 | 5.91 | 3 |
| 300 | 1.47 | 4.67 | 4.90 | 3.5 |
| 500 | 0.88 | 2.88 | 3.01 | 3.8 |

付表12　電源総合インピーダンス

| 変圧器容量（kVA） | 外線間（200V） | | |
|---|---|---|---|
| | インピーダンス（mΩ） | | |
| | $R_E$ | $X_E$ | $Z_E$ |
| 10 | 84.0 | 36.1 | 91.4 |
| 20 | 34.0 | 34.1 | 45.4 |
| 30 | 20.0 | 22.8 | 30.3 |
| 50 | 11.2 | 16.9 | 20.3 |
| 75 | 7.47 | 12.9 | 14.9 |
| 100 | 5.60 | 9.68 | 11.2 |
| 150 | 3.20 | 6.75 | 7.47 |
| 200 | 2.40 | 5.48 | 5.98 |
| 300 | 1.47 | 4.75 | 4.97 |
| 500 | 0.88 | 2.96 | 3.09 |

## 単相３線式回路に対する早見表

該当する変圧器容量と二次電圧の早見表を用い，電線の太さと短絡点までの距離（ℓ）により推定短絡電流対称値が簡単に求められます。

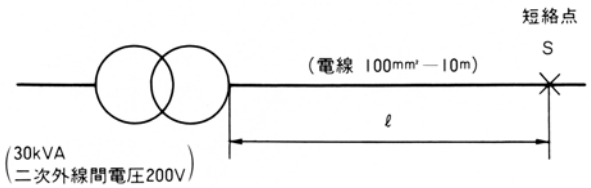


付図26を使い，短絡電流は5.8kAとなります。

**早見表作成上の条件**

1. 変圧器は付表 11 の標準変圧器とし，電源総合インピーダンス付表 12 を採用。
2. バスダクトのインピーダンスは付表 7（50Hz の場合）を採用。
3. 電線のインピーダンスは付表 8（50Hz の場合）のうち 1C ケーブル金属パイプ配線を採用。

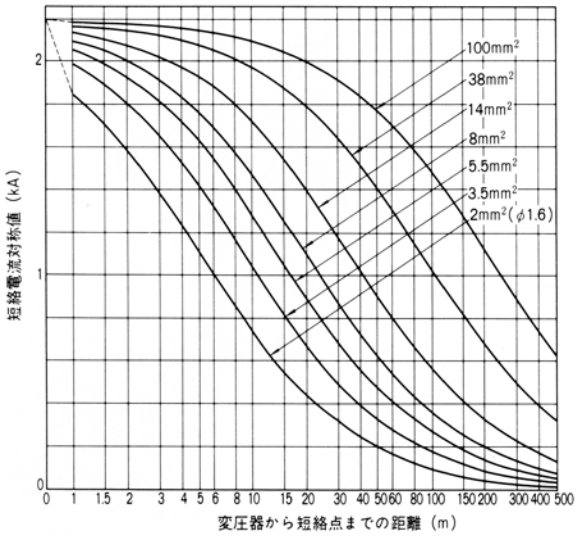


付図24　単相3線式変圧器容量10kVA　外線間200V

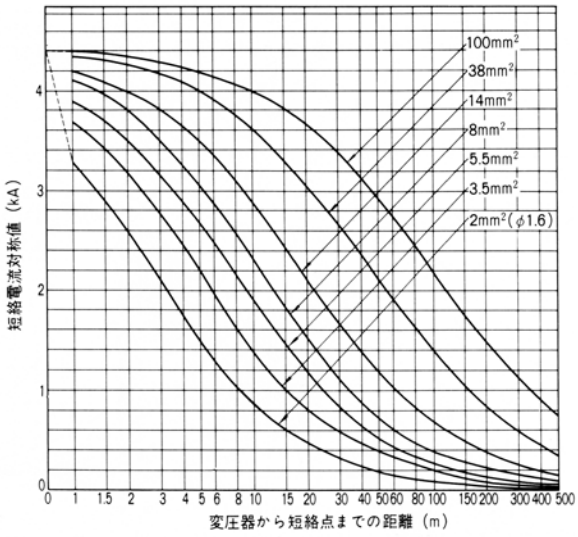


付図25　単相3線式変圧器容量20kVA　外線間200V

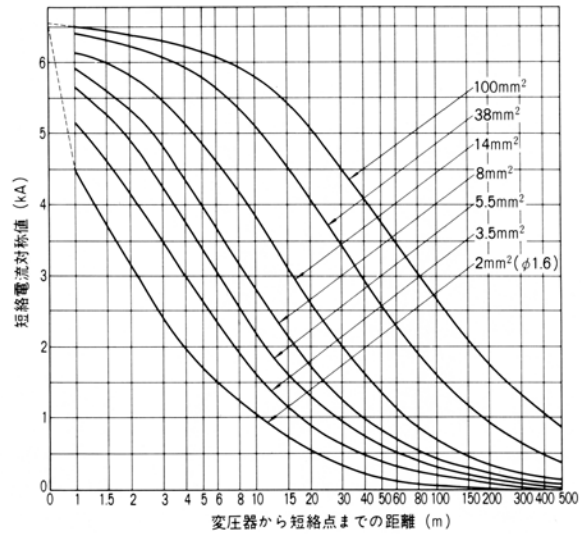


付図26　単相3線式変圧器容量30kVA　外線間200V

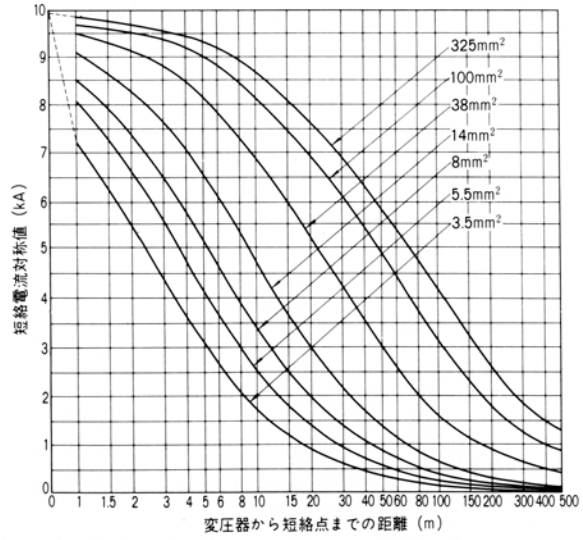


付図27　単相3線式変圧器容量50kVA　外線間200V

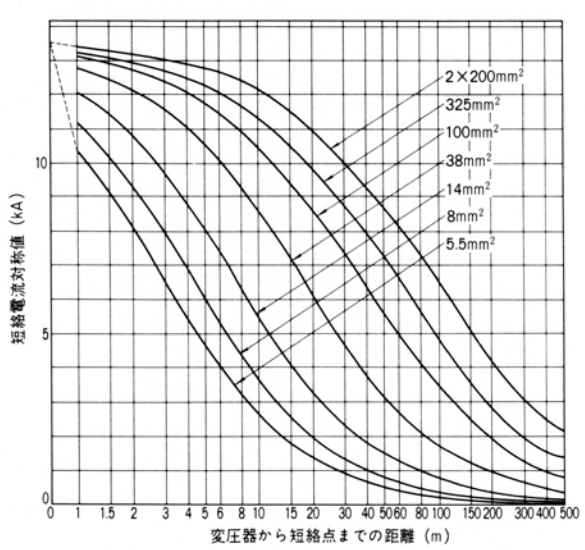


付図28　単相3線式変圧器容量75kVA　外線間200V

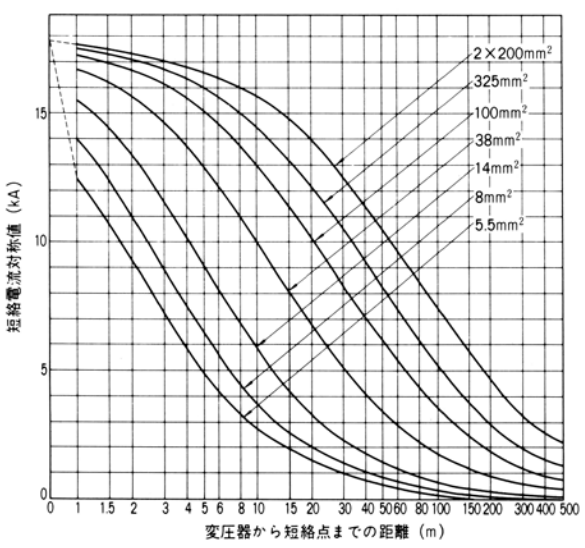


付図29　単相3線式変圧器容量100kVA　外線間200V

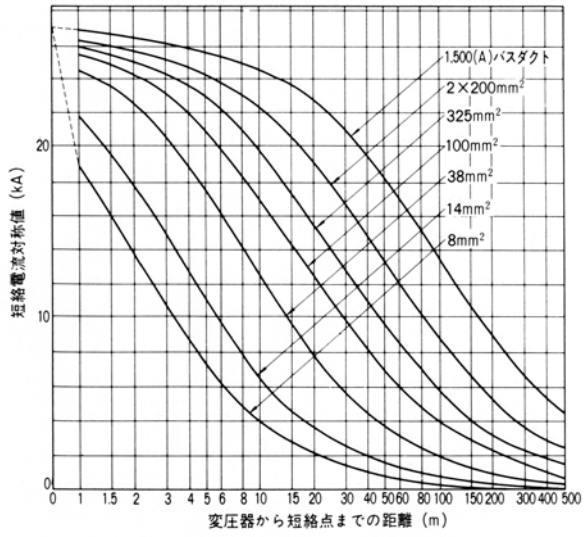


付図30　単相3線式変圧器容量150kVA　外線間200V

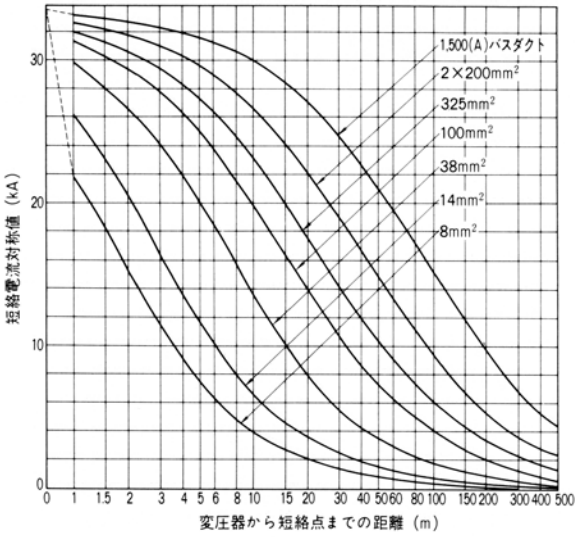


付図31　単相3線式変圧器容量200kVA　外線間200V

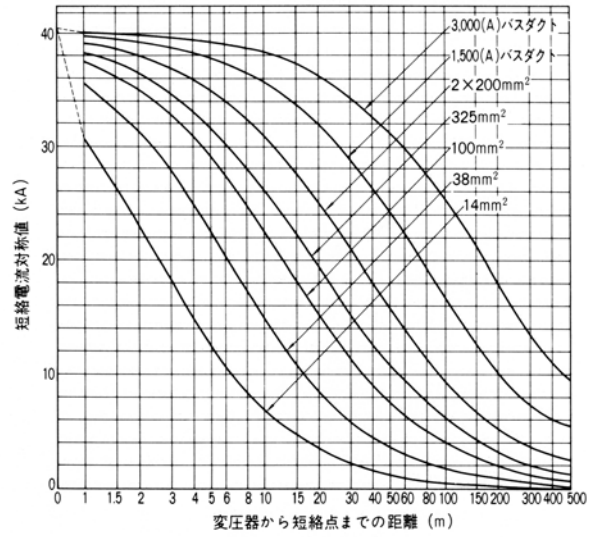


付図32　単相3線式変圧器容量300kVA　外線間200V

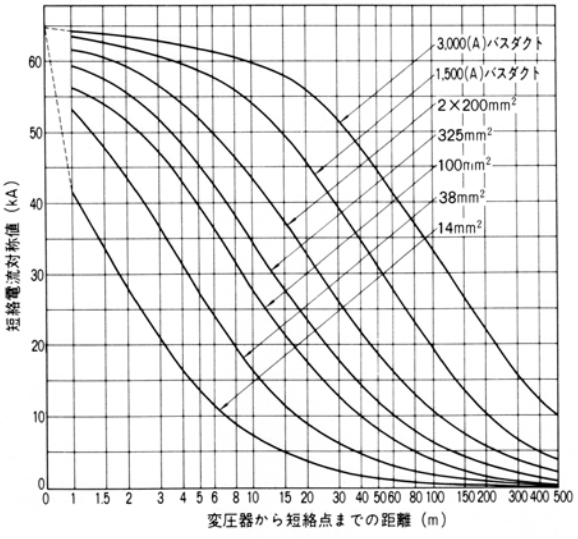


付図33　単相3線式変圧器容量500kVA　外線間200V

## トランス容量から見たヒューズフリー遮断器の適用（単相3線式回路）

Sシリーズ, Fシリーズでほとんどの回路は間に合います。次に示す図は, 単相3線変圧器（二次側200V）に, 規定の電線をL（m）配線した場合の各フレーム毎のヒューズフリー遮断器の守備範囲を示したものです。

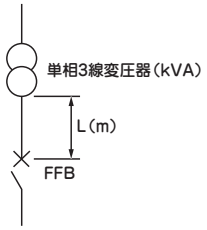


30Aフレーム　　電線太さ5.5mm²

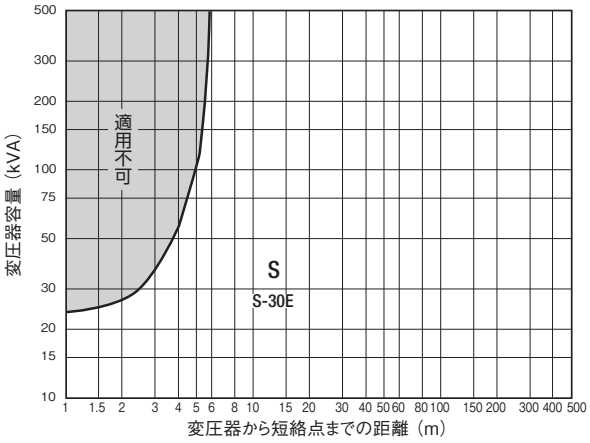


50A, 60Aフレーム　　電線太さ14mm²

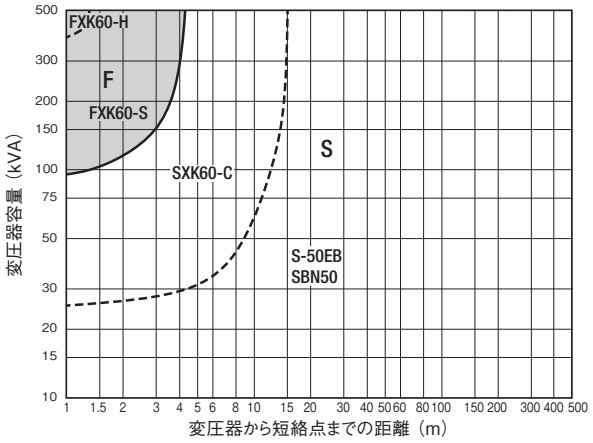


100A, 125Aフレーム　　電線太さ38mm²

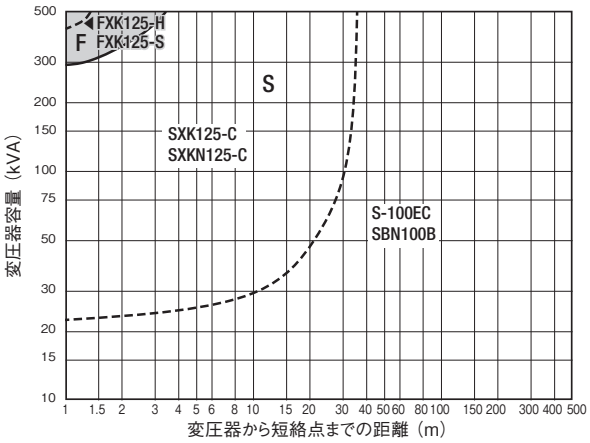


225A, 250Aフレーム　　電線太さ100mm²

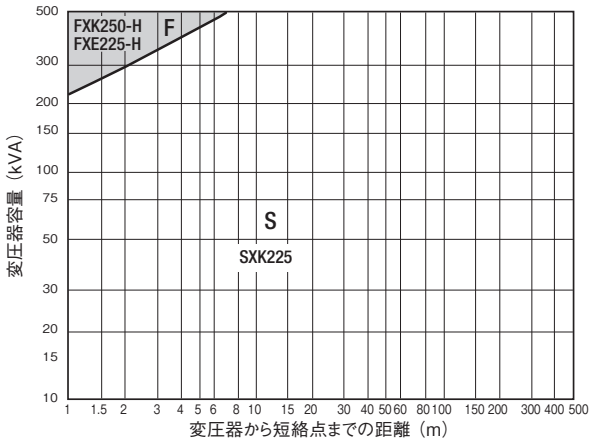


400Aフレーム　　電線太さ325mm²

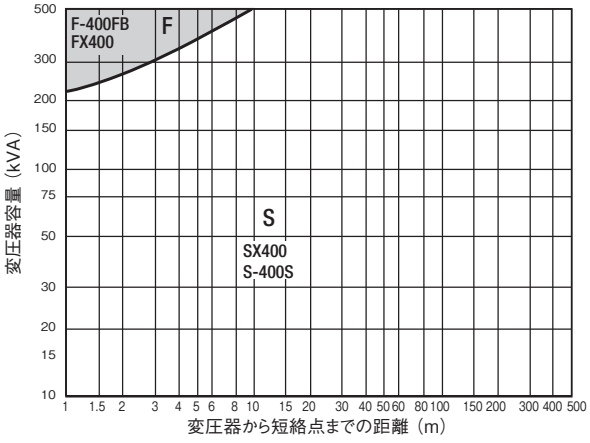


600Aフレーム　　電線太さ2×200mm²

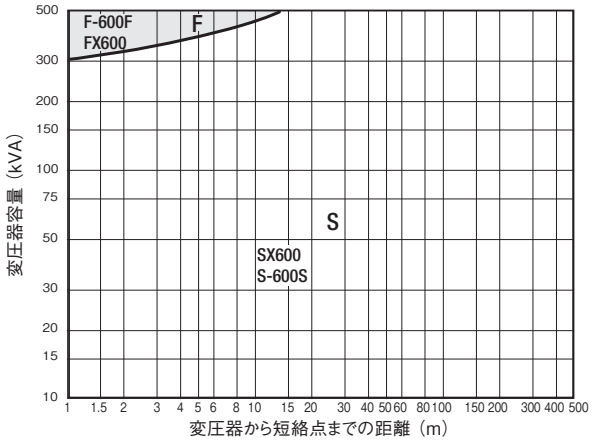

# 14. 取り扱いと保守点検

- ご使用前には, この「安全上のご注意」をよくお読みのうえ正しくお使いください。
- ここに示した注意事項は, 安全に関する重大な内容を記載していますので, 必ず守ってください。
- この「安全上のご注意」の内容は, 最終使用者まで必ずお伝えください。

## ⚠ 安全上のご注意

施工，使用（操作），保守・点検の前に必ずこの取り扱いと保守点検の内容をすべて熟読し，正しくご使用ください。
機器の知識，安全の情報そして注意事項のすべてについて習熟してからご使用ください。
安全注意事項のランクを「注意」として区分してあります。

| ⚠ 注意 | 取扱いを誤った場合に, 危険な状況が起こりえて, 中程度の障害や軽傷を受ける可能性が想定される場合及び物的損害だけの発生が想定される場合。 |
|---|---|

なお, ⚠ 注意 に記載した事項でも, 状況によっては重大な結果に結びつく可能性があります。いずれも重要な内容を記載していますので必ず守ってください。

### 施工上の注意

**⚠ 注　意**

- 電気工事は，有資格者（電気工事士）が行ってください。
- 配線作業は，上位遮断器を切（OFF）にし，電気がきていないことを確認して行ってください。
  感電のおそれがあります。
- 取付けは取扱説明書に規定された電源側絶縁距離を確保して行ってください。
  火災のおそれがあります。
- 高温，多湿，じんあい，腐食性ガス，振動，衝撃など異常環境に設置しないでください。
  火災，動作しないおそれがあります。
- ごみ，コンクリート粉，鉄粉などの異物及び雨水が機器内部に入らないように施工してください。
  動作しないおそれがあります。
- 機器の電源側は相間絶縁を行ってください。火災のおそれがあります。
- 電線接続の際，端子ねじは，取扱説明書等に記載されたトルクで締付けてください。
  火災のおそれがあります。
- 電線接続の際，端子ねじは，取扱説明書等に記載されたトルク以上で締付けないでください。
  機器が破壊する場合があります。
- 添付の端子ねじを使用してください。それ以外のねじでは火災のおそれがあります。

### 使用上の注意

**⚠ 注　意**

- 電気工事は，有資格者（電気工事士）が行ってください。
- 自動的に遮断した場合は，原因を取り除いてからハンドルを投入してください。
  火災のおそれがあります。
- 端子部に触れないでください。感電のおそれがあります。

### 保守・点検上のご注意

**⚠ 注　意**

- 保守・点検は，専門知識を有する人が行ってください。
- 保守・点検は，上位遮断器を切にし，電気がきていないことを確認して行ってください。
  感電のおそれがあります。
- 端子は，点検要領により，定期的に増し締めしてください。火災のおそれがあります。

## 1. 荷ほどき

ご使用前に，銘板記載の形式，定格がご要求のものと一致しているかどうか，又，輸送中の不具合などにより，部品の脱落や破損がないかどうかご確認ください。

## 2. 施工

機器の性能確保および安全の為，次のことに注意し施工を行ってください。

**⚠ 注　意**

- 電気工事は，有資格者（電気工事士）が行ってください。
- ごみ，コンクリート粉，鉄粉などの異物及び雨水が機器内部に入らないように施工してください。
  動作しないおそれがあります。

### (1) 取付け

取付けは，電源側の絶縁距離を確保して行ってください。(77ページ、表10－5参照)

**⚠ 注　意**

- 規定された電源側絶縁距離以下の取付けはしないでください。
  温度上昇が大きくなったり，遮断時に地絡または短絡し，火災のおそれがあります。
- 高温，多湿，じんあい，腐食性ガス，振動，衝撃など異常環境に設置しないでください。

### (2) 配線

配線は規定の締付トルクで締付けてください。(76ページ、表10－4参照)

**⚠ 注　意**

- 配線作業は，上位遮断器を切にし，電気がきていないことを確認して行ってください。
  感電のおそれがあります。

### (3) 絶縁強化

電源側の絶縁を行ってください。

相間バリアが添付されていない機種でも表面形の場合，端子カバー，テーピングなどで絶縁することをお勧めします。

**⚠ 注　意**

- 相間バリア添付の機種については相間の絶縁を強化する為，必ず相間バリアを装着してください。
  遮断時に地絡または短絡し，火災のおそれがあります。

## 3. 使用時

〈常規使用条件〉

(1) 周囲温度：－10℃～40℃（24時間の平均温度が35℃を超えない場合、最高温度50℃まで使用可）

(2) 相対湿度：85％以下

(3) 標　　高：2000m以下

(4) 雰 囲 気：腐食性ガス，可燃性ガス，じんあい，蒸気，塩分などが含まれていないこと。

**⚠ 注　意**

- 通電中は端子部に触れないでください。感電のおそれがあります。
- 自動的に遮断した場合は，原因を取り除いてからハンドルを投入してください。火災のおそれがあります。
- 使用時，ごみ，異物，雨水が機器内部にはいらないような環境としてください。動作しないおそれがあります。
- 電子式遮断器の付近でトランシーバーを使用される場合，1m 以上離れてご使用ください。
  誤動作のおそれがあります。

## ● 設定電流, 短限時引はずし電流(FXE225-S, FXE225-Hのみ)の設定方法

**⚠ 注　意**

- 設定電流値 / 短限時引はずし電流値の変更（設定）は, ハンドルを OFF 又は TRIP 位置（通電しない状態）にして行ってください。故障の原因となります。
- 過大な力で切替スイッチを押しつけたり，回さないでください。故障の原因となります。
- 切替スイッチの設定は，指定された位置以外に合わせて使用しないでください。故障の原因となります。
- アクセサリーカバー及び透明カバー取付ねじは適正締付けトルクで締付けてください。
  適正締付けトルク以上での締付けは，破損のおそれがあります。
- 電流値の設定にあたっては，保護可能な電線サイズを越えた電流値に設定することのないよう充分配慮のうえ，行ってください。火災の原因になります。

〈FXE225-S, FXE225-Hの場合〉

(1) SEALED銘板をはがし，アクセサリーカバー留めねじを緩めてアクセサリーカバーを開けてください。

(2) 銘板に表示してある設定電流値と短限時引はずし電流値(※1)を確認の上，切替スイッチの矢印をマイナスドライバー等の先端で所定の設定位置に合わせてください。

(3) 予備銘板セットから設定した電流値の電流銘板をはがし、ハンドル額縁の電流銘板に必ず貼り替えてください。

(4) アクセサリーカバーをねじで固定し，添付のSEALED銘板を貼り付けてください。
(SEALED銘板は予備銘板セットの中にあります。)
タッピンねじを採用しておりますので，ねじ山破損に注意し締め付け過ぎないようにしてください。
(ねじ適正締付けトルク：0.6 ～ 1.1N・m)

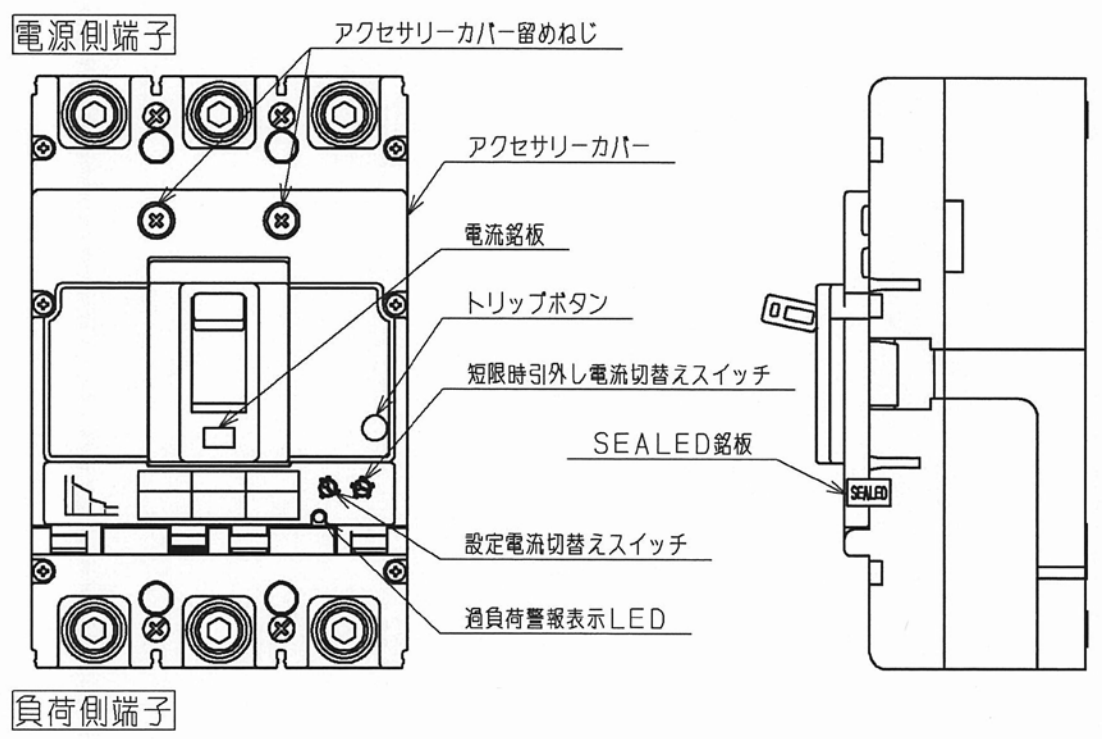


(注意)　(※1) 短限時引はずし電流は下記表に基づき設定してください。出荷状態は1000%(10Ir) 設定です。

| スイッチ設定 | 2Ir | 5Ir | 7.5Ir | 10Ir |
|---|---|---|---|---|
| 短限時引はずし電流<br>(設定電流倍率) | 200% | 500% | 750% | 1000% |

(備考)　過負荷警報LEDの点滅，点灯は，下記のように動作します。通電電流の目安としてご使用いただけます。

| LED状態 | 通電電流 | 備考 |
|---|---|---|
| 緑LED点滅 | 設定電流通電時<br>(電流通電開始から40秒間) | (許容差:±5%) |
| 緑LED点灯 | 設定電流通電時<br>(電流通電開始から40秒経過後) | |
| 赤LED点滅 | 過負荷電流通電時<br>(電流に応じた時間にて過負荷動作します) | |

〈400A フレーム以上の場合〉

(1) SEALED銘板をはがし、透明カバー取付ねじを緩めて透明カバーを取り外してください。
(2) 銘板に表示してある設定電流値を確認の上、切替スイッチの矢印をマイナスドライバー等の先端で所定の設定位置に合わせてください。
(3) 予備銘板セットから設定した定格電流値の電流銘板をはがしハンドル額縁の電流銘板に必ず貼り替えてください。
(4) 透明カバーをねじで取り付け、添付のSEALED銘板を貼り付けてください。
(SEALED銘板は予備銘板セットの中にあります。)
(ねじ適正締付けトルク：0.29 ～ 0.49N･m)

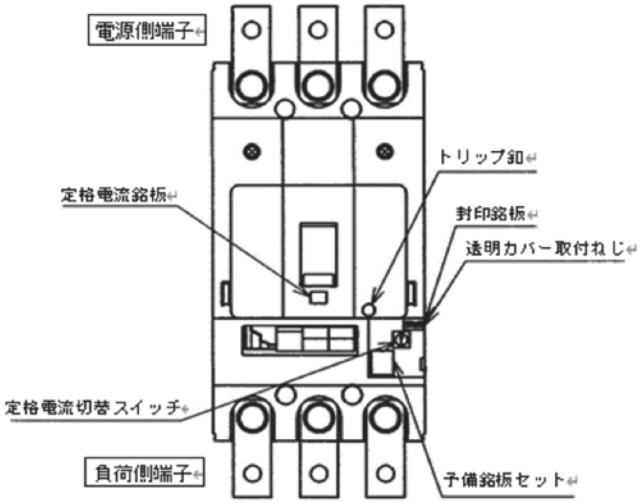

SX400の場合

## ● 内部付属装置の取付け方法(カセット式のみ)

**⚠ 注 意**

- 内部付属装置の取付は、遮断器が無通電状態になっていることを確認して行ってください。
- 活線状態での取付けは、万一充電部に触れた場合に感電しますので行わないでください。
- 内部付属装置を無理に押し込まないで下さい。故障の原因となります。
- 内部付属装置取付け時、収納部底より浮いた状態で取付ないでください。誤動作の原因となります。
- アクセサリーカバーおよび透明カバー取付ねじは適正締付けトルクで締付けて下さい。
  適正締付けトルク以上での締付けは、破損のおそれがあります。

〈SXK225, EXK225, 400～1200Aフレームの場合〉

(1) トリップ釦を押して、遮断器をトリップ状態にしてください。SXK225, EXK225については、ＯＮ状態にしてください。
(2) スライドカバーねじを取り外し、スライドカバーを電源側にスライドしてください。
(3) 内部付属装置を本体に組込んでください。
AL, AUXは右側、SHTは左側取付けとなります。
組込み時は、収納部へ十分に押し込み、取付けてください。
SXK225, EXK225以外の機種は、付属のねじで固定してください。
(内部付属装置に添付された取扱説明書も必ずお読みください。)
(4) カバーを閉じ、スライドカバーねじを締付けてください。
ねじ適正締付けトルク

| |
|---|
| 225A ～ 800Aフレーム：0.88 ～ 1.17N･m |
| 1000A、1200Aフレーム：1.27 ～ 1.76N･m |

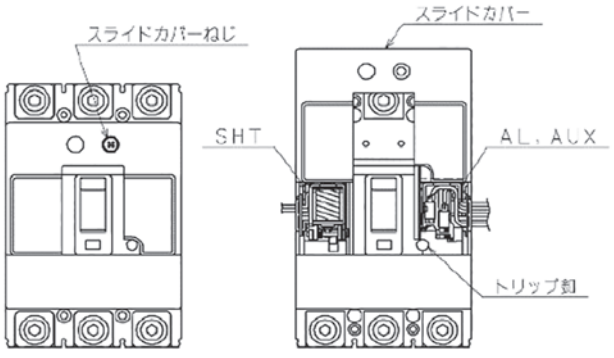

SXK225の場合

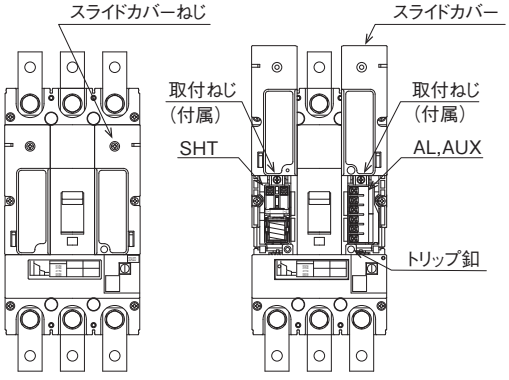

SX400の場合

〈250Aフレームの場合（SXK225, EXK225を除く）〉

(1) トリップ釦を押して、遮断器をトリップしてください。
(2) アクセサリーカバー留めねじを取り外しアクセサリーカバーを開けてください。
(3) 内部付属装置を本体に組込んでください。
このとき負荷側の爪を先に掛け、電源側のつまみ部を「カチッ」と音がするまで押し込んでください。
AL, AUXは右側（※1）、SHTは左側（※2）取付けとなります。
(4) リード線を溝に沿わせながらアクセサリーカバーを閉めてください。
このときリード線を挟まないように注意してください。
(5) アクセサリーカバー留めねじを締付けてください。
（ねじ適正締付けトルク：0.6 ～ 1.1N·m）
(6) 添付の指示銘鈑を本体側面に貼付けてください。

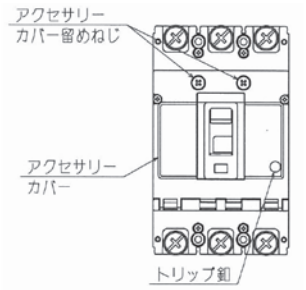


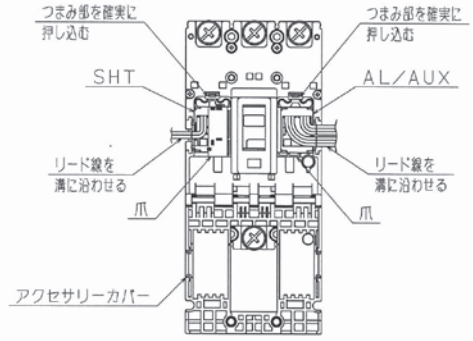


（注意）（※1）下記形式は図1の位置に取付けてください。
（※2）2極品は右側取付けになります。
下記形式の場合は焼損防止接点ユニットの位置を図2のように変更してください。

| 対象形式 |
|---|
| SXK60-C, SXK125-C. FXK60-S, FXK125-SA |
| EXK60-C, EXK125-C, RXK60-S, RXK125-SA |
| GSXK125-C, SXKN125-C, EXKN125-C |
| （2極品はヒューズフリー遮断器のみです） |

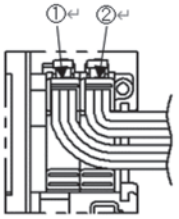


| 仕様 | 取付位置 | |
|---|---|---|
| | ① | ② |
| AL-1C | AL | — |
| AUX-1C | — | AUX |
| AL-AUX-1C | AL | AUX |
| AL-2C | AL | AL |
| AUX-2C | AUX | AUX |

図1　AL, AUX 取付位置

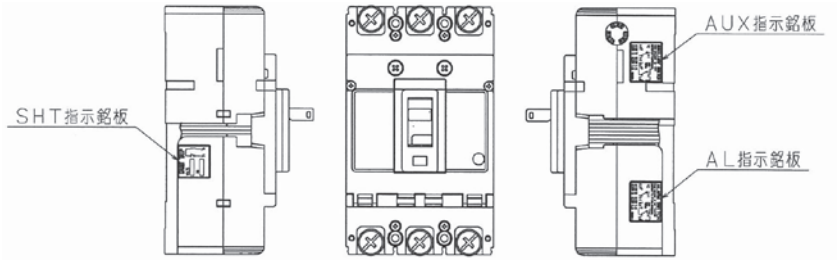


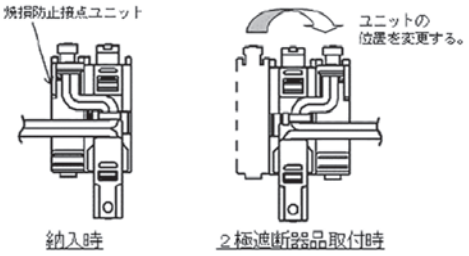


図2　2極品へのSHT取付方法

## ● 内部付属装置取付け後の確認事項

(1) 警報開閉器, 補助開閉器（AL/AUX）の確認事項
遮断器の各動作状態における付属装置の出力接点状態を確認してください。

警報開閉器（AL）の動作

| 遮断器の状態 | AL　SWの接触状態 |
|---|---|
| ON又はOFF | S-1 (95) [S-4 (05)] — S-2 (98) [S-5 (08)]<br>S-3 (96) [S-6 (06)] |
| トリップ | S-1 (95) [S-4 (05)] — S-3 (96) [S-6 (06)]<br>S-2 (98) [S-5 (08)] |

[　]内記号は2Cの場合

補助開閉器（AUX）の動作

| 遮断器の状態 | AUX　SWの接触状態 |
|---|---|
| ON | A-1 (11) [A-4 (21)] — A-2 (12) [A-5 (22)]<br>A-3 (14) [A-6 (24)] |
| OFF又はトリップ | A-1 (11) [A-4 (21)] — A-3 (14) [A-6 (24)]<br>A-2 (12) [A-5 (22)] |

[　]内記号は2Cの場合

(2) 電圧引はずし装置（SHT）の確認事項
SHT動作を確認するためSHT端子に定格電圧の80%を印加し, 遮断器がトリップすることを確認してください。

| 定格電圧（V） | 印加電圧（V） |
|---|---|
| AC100/110 | AC 80 |
| AC200/240 | AC160 |
| AC380/480 | AC304 |

## 初期点検

通電を開始する際及び稼動後約1ヶ月前後には，つぎの事項について点検を行ってください。

| 点　検　の　時　期 | 点　検　項　目 |
|---|---|
| 通　電　開　始　前 | 1.端子まわりに，じんあい，切り粉，配線屑などの導電性の異物が残っていないか。<br>2.モールド製のケース，カバーに亀裂，破損はないか。<br>3.導電接続部は確実に締付けされているか。(適正締付トルクは76ページを参照ください。)<br>4.500V絶縁抵抗計で絶縁抵抗を測定し5MΩ以上あること。 |
| 稼動後，約1ヶ月前後 | 1.導体接続部分のゆるみはないか。<br>2.端子まわりに，じんあい，切り粉配線屑やねじ，座金など導電性の異物が落下していないか。<br>3.異常温度上昇による導電部の変色，あるいはモールド部分に過熱による変色やクラックはないか。 |

## 定期点検

事故を未然に防止し，遮断器の性能を長時間にわたって維持させるため，つぎのような目安で定期点検されるようおすすめします。尚，遮断器の寿命は使用環境，開閉回数によって異なりますが，次の目安で取換えをおすすめします。

●点検時期および取換の目安

| | 使　用　環　境 | 具　体　例 | 点検時期の目安 | 取換え時期の目安 |
|---|---|---|---|---|
| 1 | 空気がいつも清潔で乾燥している場所 | 防じん，空調された電気室など | 2～3年に1回 | 10～20年 |
| 2 | じんあい，腐食性ガス，水気，塩分などがあまり含まれていないところ | 防じん，空調のない個別電気室の配電盤及び箱入りのもの | 1年に1回 | 7～15年 |
| 3 | 1，2以外の場所 | —— | 6か月に1回 | 1～7年 |

●点検時期および取換の目安

| | 点　検　項　目 | 処　置 |
|---|---|---|
| 1 | 端子ねじ，電線締付けねじ等のゆるみがないか確認する。 | ゆるみがある場合は増締めしてください。<br>(適正締付けトルク 76 ページを参照ください。) |
| 2 | 異常温度上昇により端子や導体接続部が変色したり，あるいはモールトケース，カバーに亀裂がないか点検する。 | 目視点検により端子導体接続部，モールド部分に過熱焼損による変色がある場合，あるいは亀裂がある場合は，新品とお取換えください。 |
| 3 | 遮断器表面，特に上部電源側端子まわりのじんあい，油の付着，あるいは切り粉や配線屑等の導電性異物がないかなどを点検する。 | クリーナでじんあい等を吸い取ったのち，乾燥したきれいな布て拭きとってください。 |
| 4 | ハンドルにより開閉操作がスムーズに行えるか確認する。<br>また，ほとんどの遮断器には右図に示すようなトリップボタンが付属しているので，これを押すことにより，引はずし動作も合わせて確認する。<br> 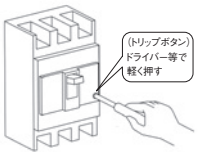 <br><br>※トリップボタンによる動作確認は遮断器が ON 状態で行ってください。 | 長期間投入されたままの状態にある遮断器については開閉操作により，機構部に塗布されている潤滑剤の硬化等による摩擦の増加を防止したり，接点の摺動作用により接触抵抗を安定させ異常発熱を防ぐ効果があります。 |

## 短絡遮断後の点検

ブレーカが事故電流を遮断した場合、事故電流の大きさにより再使用が可能か、新品との交換が必要かを判断します。

1. アークガス排出口に汚れもなくその他の異常も見られない場合は、再使用が可能です。
2. アークガス排出口に黒いすすの汚れが見られる場合は、絶縁抵抗が５ＭΩ以上あれば再使用が可能と判断してもよいが、通電中、端子部等に異常温度上昇がないか、その他の異常がないか注意してください。
   絶縁抵抗が５ＭΩ以下の場合は耐電圧試験を行ってください。規定の絶縁耐力があればできるだけ負荷を減らした後、端子部等に異常温度上昇がないことを注意しながら、暫時の間使用する程度にとどめ、速やかに新品と交換してください。
   ●絶縁抵抗測定や耐電圧試験を行い絶縁状態を確認してください。
   ●漏電遮断器の場合テストボタンによる引外し動作も確認してください。
3. ハンドル部やアークガス排出口が著しくすすで汚れ、金属溶融粒が見られる場合は、新品と交換してください。

## 取り扱い

### ●保管と運搬

**保管上のご注意**

**(1)腐食性ガスは避ける。**

硫化ガス･アンモニアガスなどの雰囲気内に放置しないでください。

**(2)湿気は避ける。**

湿気の多い場所に長期にわたって放置しないでください。

**(3)直射日光は避ける。**

直射日光の下に長時間さらさないでください。

**運搬上のご注意**

**(1)荷造り･運搬は丁寧に。**

運搬の際, 落としたりしないでください。また, 輸送する場合は丁寧に荷造りをしてください。

**(2)フラッシュプレート自体を持って運ばない。**

埋込形配線用遮断器(漏電遮断器)の場合, フラッシュプレート自体を持って運搬しないでください。(持ち運び中に遮断器が落ることがあり危険です。)

**(3)リード線を持って運ばない。**

付属装置のリード線を持って運搬しないでください。(付属装置に無理な力を加えることになります。)また, バー端子やスタッドを持って運搬しないでください。

### ●取り付けと接続

**取り付け上のご注意**

**完全電磁式遮断器は取付け角度に注意**

完全電磁式遮断器は, 図のように15度以内の傾きでは問題ありませんが, その他の方向に取り付けた場合は, 鉄心の重力方向が変わるため, 特性が変化しますのでご注意ください。

また, 熱動電磁式でもSHT, UVT, MMK, MMK-C, MK-C, MMK-Sの場合ハンドルのON側を上にした壁掛形で取り付けてください。

その他の取り付けはご照会ください。

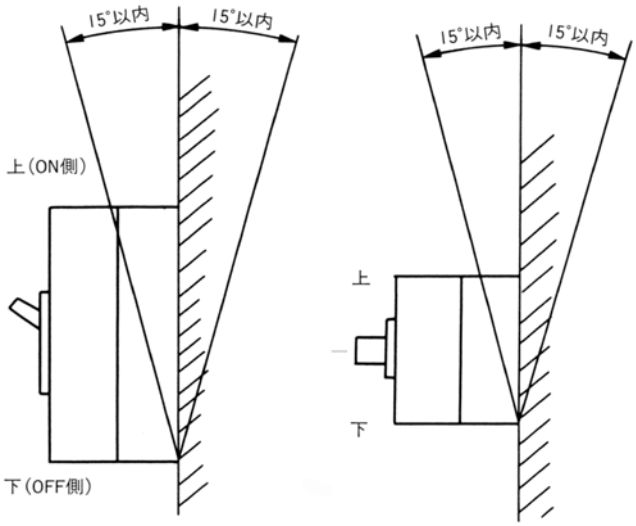


**粉じん･切り粉に注意**

雨水･油･その他じんあい･粉じんなどが直接かからないようにしてください。

特に鉄板の切り粉などの導電性のものは注意が必要です。

盤追加工時には, 配線用遮断器, 漏電遮断器のアーク排出口より, 切り粉等が入らないように注意してください。

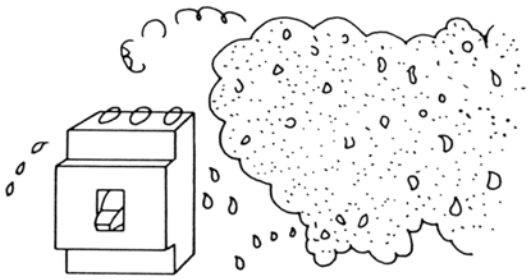

**遮断器のアークガス排出口はふさがない。**

遮断性能を低下させることがあるのでアークガス排出口はふさがないようにしてください。

また, 排出口に隣接する導電部および接地金属体との間の絶縁距離(アークスペース)を十分確保してください。

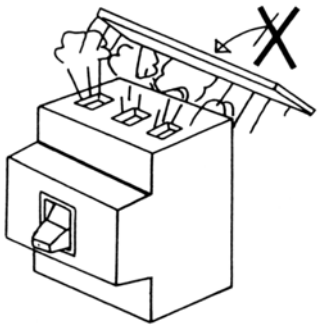

**直射日光は避ける。**

使用中直射日光が当たらぬようにしてください。

(温度上昇による誤動作の恐れがあります。)

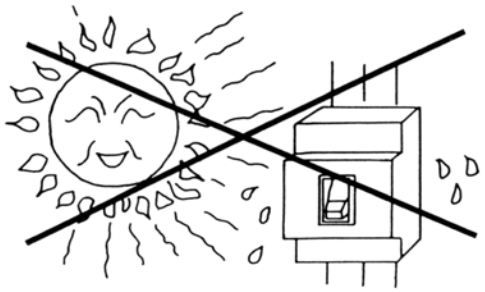

**トランシーバー等の無線機を使用する場合は, 本器から1m以上離れて使用ください。**

近くでご使用されると誤動作する可能性があります。

スタッドを変形させない

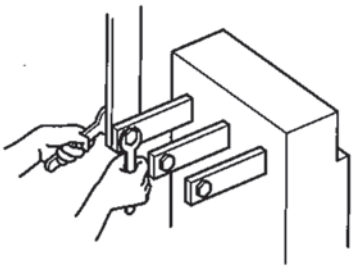

裏面形および埋込形の導体接続部は、スタッドに無理な力が加わらないように配置し、スタッドを変形させないように締付けてください。

導体は各極平行にしっかり固定する。

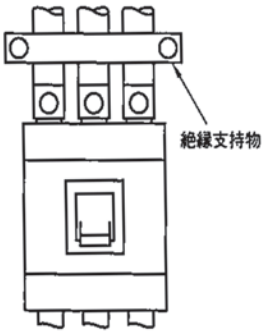


接続導体は各極が平行になるように取り付けてください。また、接続導体には事故電流に応じて大きな電磁力が発生しますので、下表の条件をめやすにして絶縁支持物で強固に導体を固定(又は結束)してください。

導体1mあたり働く電磁力

| 規約短絡電流 kA ( )内力率 | 電磁力(三相短絡の場合) N | |
|---|---|---|
| | 導体間隔 10cm | 導体間隔 20cm |
| 10(0.4) | 490 | 245 |
| 18(0.3) | 1,880 | 940 |
| 25(0.2) | 4,430 | 2,215 |
| 35(0.2) | 8,690 | 4,345 |
| 42(0.2) | 12,520 | 6,260 |
| 50(0.2) | 17,740 | 8,870 |
| 65(0.2) | 29,980 | 14,990 |
| 85(0.2) | 51,270 | 25,635 |
| 100(0.2) | 70,960 | 35,480 |
| 125(0.2) | 110,870 | 55,435 |

漏電遮断器・漏電警報付漏電遮断器の接続について

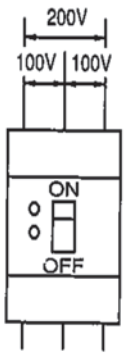


(1)単相3線式回路への接続

3P用を単相3線回路に適用する場合、両端極に電圧を加え、ニュートラル線は中央極に接続してください。

(2)単相2線式回路への接続

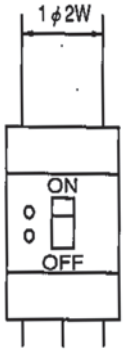


3P用を単相2線回路に適用する場合、両端極を使用し中央極は使用しないでください。

(3)並列接続

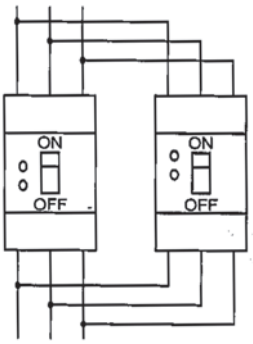


漏電遮断器を並列接続すると不平衡電流が流れ誤作動し、引はずしコイルを焼損することがありますので絶対に並列接続はしないでください。

ねじ部に油は禁物

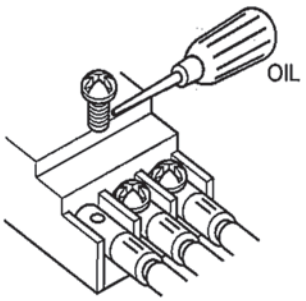


ねじ部に潤滑油をつけないでください。潤滑油をぬりつけるとねじ部の摩擦が少なくなり、緩みやすく過熱の原因となります。

締付けトルクは適正に

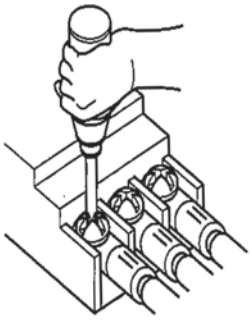

接続導体の締付けが緩いと過熱・誤作動の原因となり、締過ぎはねじの損傷、モールドの破損の原因となりますので規定の締付けトルクで締付けてください。
また、ねじ形状に適合したドライバーを用いてください。

# 15. 生産廃止機種 シリーズ構成・機種一覧表

■ ヒューズフリー遮断器（FFB）・漏電遮断器（ELB）

| 区分 | 生産廃止機種 | 代替機種 |
|---|---|---|
| ヒューズフリー遮断器 | F-50H | FXK60-HQ |
| | F-100S | FXK125-HQ |
| | F-100KB | |
| | L-100E | LXK125 |
| | F-225KC | FXK250-HQ |
| 漏電遮断器 | RX100 | RXK125-HQ |
| | RG-225BH, RG-225BN | RXK250-HQ |
| | RG-400BH, RG-400BN | RXE400-HQ |
| ZCT内蔵ヒューズフリー遮断器 | ZF-100B | － |
| | ZF-225A | － |
| | ZF-400A | － |
| 抵抗溶接機用漏電遮断器 | RXW225 | － |
| | RGW-400B | － |

# 15. 生産廃止機種 仕様一覧表

| 記号 | 区分 |
|---|---|
| ◎ | 標準品に同梱 |
| 形式のあるもの | 別売品（ユーザで取付け可） |
| ○ | ご要求により取付けて出荷 |
| － | 取付け不可 |

## ヒューズフリー遮断器

| 区分 | | | 標準形 | | | | | 高遮断形 | |
|---|---|---|---|---|---|---|---|---|---|
| アンペアフレーム | | | 50AF | 100AF | | | 225AF | 50AF | 100AF |
| 形式 | | | F-50H | F-100S | F-100KB | | F-225KC | L-100E | |
| 外観 | | |  |  |  | |  |  | |
| 極数 | | | 4 | 4 | 4 | | 4 | 3 / 4 | 3 / 4 |
| 定格電流（A）（基準周囲温度 40℃） | | | (5) 10 15 20 30 (40) 50 | (15) (20) (30) (50) 60 75 100 | (3) (5) 10 15 20 30 (40) 50 | 60 75 100 | 125 150 175 200 225 | (5) (10) 15 20 30 (40) 50 | 60 75 100 |
| 定格絶縁電圧 Ui（V） | | | 600 | 600 | 600 | 600 | 600 | 600 | 600 |
| 定格インパルス耐電圧 Uimp（kV） | | | 6 | 8 | 8 | 8 | 8 | 8 | 8 |
| 短限時検出電流（定格電流に対する %） | | | － | － | － | － | － | － | － |
| 定格遮断容量（kA） | JIS C 8201-2-1 Ann2（Icu/Ics） | AC 690V | － | － | － | － | － | － | － |
| | | AC 500V | 2.5 / 1 | 2.5 / 2 | 14 / 7 | 14 / 7 | 25 / 7 | 42 / 11 | 42 / 11 |
| | | AC 440V | 10 / 3 | 10 / 5 | 50 / 25 | 50 / 25 | 50 / 13 | 125 / 32 | 125 / 32 |
| | | AC 415V | 10 / 3 | 10 / 5 | 50 / 25 | 50 / 25 | 50 / 13 | 125 / 32 | 125 / 32 |
| | | AC 400V | 10 / 3 | 10 / 5 | 50 / 25 | 50 / 25 | 50 / 13 | 125 / 32 | 125 / 32 |
| | | AC 380V | 10 / 3 | 10 / 5 | 50 / 25 | 50 / 25 | 50 / 13 | 125 / 32 | 125 / 32 |
| | | AC 240V | 35 / 9 | 35 / 18 | 85 / 43 | 85 / 43 | 85 / 43 | 175 / 88 | 175 / 88 |
| | | AC 200V | 35 / 9 | 35 / 18 | 85 / 43 | 85 / 43 | 85 / 43 | 175 / 88 | 175 / 88 |
| | | DC 250V | － | － | － | － | － | － | － |
| | | DC 125V | － | － | － | － | － | － | － |
| 外形寸法（mm） | 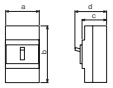 | a | 100 | 120 | 120 | 120 | 140 | 90 / 120 | 90 / 120 |
| | | b | 130 | 150 | 150 | 150 | 165 | 150 | 150 |
| | | c | 60 | 60 | 86 | 86 | 103 | 103 | 103 |
| | | d | 84 | 85 | 106 | 106 | 127 | 123 | 123 |
| 製品質量（kg） | | | 0.95 | 1.3 | 2.3 | 2.3 | 3.1 | 2.0 / 2.5 | 2.0 / 2.5 |
| 標準品端子構造 | | | 線押え | 圧着端子用（50A以下線押え） | 線押え | 圧着端子用 | 圧着端子用 | 線押え | 圧着端子用 |
| 電源側相間バリア（※1） | | | ○ | ○ | ◎ | ◎ | ◎ | ◎ | ◎ |
| 内部付属装置 | 警報開閉器 | AL | ○ | ○ | ○ | ○ | ○ | ○ | ○ |
| | 補助開閉器 | AUX | ○ | ○ | ○ | ○ | ○ | ○ | ○ |
| | 電圧引外し装置 | SHT | ○ | ○ | ○ | ○ | ○ | ○ | ○ |
| | 不足電圧引外し装置 | UVT | ○ | ○ | ○ | ○ | ○ | ○ | ○ |
| | 端子台 縦・横引出し | TBA | ○ | ○ | ○ | ○ | ○ | ○ | ○ |
| 外部付属装置 | 裏面接続スタッド 丸スタッド | STB | STB-1B | STB-3H（50A 以下 STB-2D） | STB-2R | STB-3J | － | ○ | ○ |
| | 裏面接続スタッド バースタッド | BSD | － | － | － | － | ○ | － | － |
| | フラッシュプレート 丸スタッド | GKW（STB） | ○ | ○ | ○ | ○ | － | ○ | ○ |
| | フラッシュプレート バースタッド | GK·GKW（BSD） | － | － | － | － | ○ | － | － |
| | プラグイン接続器 | PK | ○ | ○ | ○ | ○ | ○ | ○ | ○ |
| | プラグイン接続器引出し形 | PDK | － | － | － | － | － | － | － |
| | 機械的インターロック | MIW | MIW-1C | MIW-2C | MIW-3D | MIW-3D | MIW-4H | MIW-3E | MIW-3E |
| | 電動操作式 | MMK-S | － | － | ○ | ○ | － | ○ | ○ |
| | 電動操作式 | MMK-C | － | － | － | － | － | － | － |
| | ロックカバー | LC | LC-1B | LC-2C | LC-2C | LC-2C | LC-4H | LC-2C | LC-2C |
| | ハンドルロック | HL | ○ | ○ | ○ | ○ | ○ | ○ | ○ |
| | 外部操作装置 | レバー形 | HA-107 | HA-104 | HA-106 | HA-106 | HA-206 | HA-106 | HA-106 |
| | 外部操作装置 | 丸形 | － | － | HM-S11 | HM-S11 | HM-S21 | HM-S11 | HM-S11 |
| | 端子カバー 表面形 TMC | 標準 | TMC-1 | TMC-2C | TMC-3C | TMC-3C | TMC-4H | TMC-3C | TMC-3C |
| | 端子カバー 表面形 TMC | ショートタイプ | － | － | － | － | － | － | － |
| | 端子カバー 表面形 TMC | ロングタイプ | － | － | － | － | － | － | － |
| | 端子カバー 裏面形 | BTC | BTC-1 | BTC-2C | BTC-3C | BTC-3C | BTC-4H | BTC-3C | BTC-3C |
| | IEC 35mm レール取付用アダプタ | | － | － | － | － | － | － | － |
| 特殊品 | マグオンリー | | ○ | ○ | ○ | ○ | ○ | ○ | ○ |
| | ノーリレー | | ○ | ○ | ○ | ○ | ○ | － | － |
| | 逆接続 | | － | － | ○ | ○ | ○ | － | － |
| 電気用品安全法 | | | 適合 | 適合 | 適合 | 適合 | － | 適合 | 適合 |
| 過電流引はずし方式 | | | 完全電磁 | 完全電磁 | 完全電磁 | 完全電磁 | 熱動－電磁 | 完全電磁 | 完全電磁 |
| トリップボタン | | | 付 | 付 | 付 | 付 | 付 | 付 | 付 |
| 特性，外形掲載ページ | | | 323 | 325 | 327 | | 331 | 329 | |

（注意） 1.（ ）内の定格電流はご要求により製作します。
2.（※1）◎の機種の電源側相間バリアは、400V級において必ずご使用ください。
3. 特殊品の逆接続可能機種については、注文時に「逆接続可能形」と指示願います。

| 記号 | 区分 |
|---|---|
| ◎ | 標準品に同梱 |
| 形式のあるもの | 別売品（ユーザで取付け可） |
| ○ | ご要求により取付けて出荷 |
| － | 取付け不可 |

# 漏電遮断器

| 区分 | | | | 高遮断形 | | | | |
|---|---|---|---|---|---|---|---|---|
| アンペアフレーム | | | | 100AF | 225AF | | 400AF | |
| 形式 | | | | RX100 | RG-225BN | RG-225BH | RG-400BN | RG-400BH |
| 外観 | | | |  |  | |  | |
| 相線式 | | | | 3φ4W | 3φ4W | | 3φ4W | |
| 極数 | | | | 4 | 4 | | 4 | |
| 定格使用電圧 Ue (AC V) | | | | 200-440 | 200-440 | | 200-440 | |
| 定格電流 (A)（基準周囲温度 40℃） | | | | (5) (10) 15 20 30 (40) 50 60 75 100 | 125 150 175 200 225 | | (250) 300 (350) 400 | |
| 定格インパルス耐電圧 Uimp (kV) | | | | 8 | 8 | | 8 | |
| 短限時検出電流（定格電流に対する %） | | | | － | － | － | － | |
| 高速 | 定格感度電流 (mA) | | | 30 100·200·500 | 100·200·500 | 30 | 100·200·500 | 30 |
| 高速 | 動作時間 (s以内) | | | 0.1 | 0.1 | | 0.1 | |
| 時延 | 定格感度電流 (mA) | | | (100·200·500) | (100·200·500) | － | (100·200·500) | － |
| 時延 | 動作時間 (s) | | | (0.3·0.6·1.2) | (0.3·0.6·1.2) | － | (0.3·0.6·1.2) | － |
| 時延 | 慣性不動作時間 (s以上) | | | (0.1·0.2·0.5) | (0.1·0.2·0.5) | － | (0.1·0.2·0.5) | － |
| 漏電表示方式 | | | | 機械式 (ボタン) | 機械式 (ボタン) | | 機械式 (ボタン) | |
| 定格遮断容量 (kA) | JIS C 8201-2-2 Ann2 (Icu/Ics) | AC | 440V | 50 / 25 | 42 / 21 | | 42 / 21 | |
| | | | 415V | 50 / 25 | 42 / 21 | | 42 / 21 | |
| | | | 400V | 50 / 25 | 42 / 21 | | 42 / 21 | |
| | | | 240V | 85 / 43 | 85 / 43 | | 85 / 43 | |
| | | | 200V | 85 / 43 | 85 / 43 | | 85 / 43 | |
| | | | 100V | － | － | | － | |
| 外形寸法 (mm) | 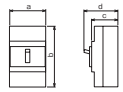 | | a | 120 | 185 | | 185 | |
| | | | b | 150 | 345 | | 345 | |
| | | | c | 103 | 103 | | 103 | |
| | | | d | 123 | 133 | | 133 | |
| 製品質量 (kg) | | | | 2.8 | 9.3 | | 9.3 | |
| 標準品端子構造 | | | | 圧着端子用（50A以下線押え） | 圧着端子用 | | 表面バー端子 | |
| 電源側相間バリア (※1) | | | | ◎ | ◎ | | ◎ | |
| 内部付属装置 | テストリード線 | | TBL | ○ | ○ | | ○ | |
| 内部付属装置 | 警報開閉器 | | AL | ○ | ○ | | ○ | |
| 内部付属装置 | 補助開閉器 | | AUX | ○ | ○ | | ○ | |
| 内部付属装置 | 端子台 | 縦·横引出し | TBA | ○ | － | | － | |
| 内部付属装置 | 端子台 | 横引出し | TB | － | ○ | | ○ | |
| 内部付属装置 | 端子台 | 縦引出し | TB2 | － | ○ | | ○ | |
| 外部付属装置 | 裏面接続スタッド | 丸スタッド | STB | ○ | － | | － | |
| 外部付属装置 | 裏面接続スタッド | バースタッド | BSD | － | ○ | | ○ | |
| 外部付属装置 | フラッシュプレート | 丸スタッド | GKW (STB) | ○ | － | | － | |
| 外部付属装置 | フラッシュプレート | バースタッド | GK·GKW(BSD) | － | ○ (GK) | | ○ (GK) | |
| 外部付属装置 | プラグイン接続器 | | PK | － | － | | － | |
| 外部付属装置 | 機械的インターロック | | MIW | MIW-3F | MIW-5DE | | MIW-5DE | |
| 外部付属装置 | 電動操作式 | | MMK-S | － | － | | － | |
| 外部付属装置 | 電動操作式 | | MMK-C | － | － | | － | |
| 外部付属装置 | ロックカバー | | LC | LC-2C | － | | － | |
| 外部付属装置 | ハンドルロック | | HL | ○ | HL-5 | | HL-5 | |
| 外部付属装置 | 外部操作装置 | | レバー形 | HA-106 | HA-405 | | HA-405 | |
| 外部付属装置 | 外部操作装置 | | 丸形 | HM-S11 | － | | － | |
| 外部付属装置 | 端子カバー | 表面形TMC | 標準 | TMC-3C | TMC-5B | | TMC-5B | |
| 外部付属装置 | 端子カバー | 表面形TMC | ショートタイプ | － | － | | － | |
| 外部付属装置 | 端子カバー | 表面形TMC | ロングタイプ | － | － | | － | |
| 外部付属装置 | 端子カバー | 裏面形 | BTC | BTC-3C | BTC-5B | | BTC-5B | |
| 外部付属装置 | IEC 35mm レール取付け用アダプタ | | | － | － | | － | |
| 電気用品安全法 | | | | 適合 | － | | － | |
| 過電流引はずし方式 | | | | 完全電磁 | 熱動－電磁 | | 熱動－電磁 | |
| トリップボタン | | | | － | － | | － | － |
| 特性，外形掲載ページ | | | | 333 | 335 | | 337 | |

（注意） 1.（ ）内の定格電流はご要求により製作します。
2.（※1）◎の機種の電源側相間バリアは、400V級において必ずご使用ください。

| 記号 | 区分 |
|---|---|
| ◎ | 標準品に同梱 |
| 形式のあるもの | 別売品（ユーザで取付け可） |
| ○ | ご要求により取付けて出荷 |
| － | 取付け不可 |

# ZCT内蔵ヒューズフリー遮断器

| アンペアフレーム | | | | 100AF | 225AF | 400AF |
|---|---|---|---|---|---|---|
| 形式 | | | | ZF-100B | ZF-225A | ZF-400A |
| 外観 | | | |  |  |  |
| 極数 | | | | 4 | 4 | 4 |
| 定格電流（A）（基準周囲温度 40℃） | | | | (5) (10) 15 20 30 (40) 50 60 75 100 | 125 150 175 200 225 | (250) 300 (350) 400 |
| 定格絶縁電圧 Ui（V） | | | | 500 | 500 | 500 |
| 定格インパルス耐電圧 Uimp（kV） | | | | 8 | 8 | 8 |
| 短限時検出電流可調整範囲（定格電流に対する %） | | | | － | － | － |
| 定格遮断容量（kA） | JIS C 8201-2-1 Ann2 (Icu/Ics) | AC | 690V | － | － | － |
| | | | 500V | － | － | － |
| | | | 440V | 50 / 25 | 42 / 21 | 42 / 21 |
| | | | 415V | 50 / 25 | 42 / 21 | 42 / 21 |
| | | | 400V | 50 / 25 | 42 / 21 | 42 / 21 |
| | | | 380V | 50 / 25 | 42 / 21 | 42 / 21 |
| | | | 240V | 85 / 43 | 85 / 43 | 85 / 43 |
| | | | 200V | 85 / 43 | 85 / 43 | 85 / 43 |
| 外形寸法（mm） | 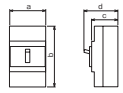 | | a | 120 | 185 | 185 |
| | | | b | 150 | 345 | 345 |
| | | | c | 103 | 103 | 103 |
| | | | d | 123 | 133 | 133 |
| 製品質量（kg） | | | | 2.8 | 9.3 | 9.3 |
| 標準品端子構造 | | | | 圧着端子用（50A以下線押え） | 圧着端子用 | 表面バー端子 |
| ZCTテスト巻線回数 | | | | 1 | 1 | 1 |
| 電源側相間バリア（※1） | | | | ◎ | ◎ | ◎ |
| 内部付属装置 | 警報開閉器 | | AL | ○ | ○ | ○ |
| | 補助開閉器 | | AUX | ○ | ○ | ○ |
| | 電圧引外し装置 | | SHT | ○ | ○ | ○ |
| | 端子台 | 縦・横引出し | TBA | ○ | － | － |
| | | 横引出し | TB | － | ○ | ○ |
| | | 縦引出し | TB2 | － | ○ | ○ |
| 外部付属装置 | 裏面接続スタッド | 丸スタッド | STB | ○ | － | － |
| | | バースタッド | BSD | － | ○ | ○ |
| | フラッシュプレート | 丸スタッド | GKW (STB) | ○ | － | － |
| | | バースタッド | GK・GKW (BSD) | － | ○ (GK) | ○ (GK) |
| | プラグイン接続器 | | PK | － | － | － |
| | プラグイン接続器引出し形 | | PDK | － | － | － |
| | 機械的インターロック | | MIW | MIW-3F | MIW-5DE | MIW-5DE |
| | 電動操作式 | | MMK-S | － | － | － |
| | | | MMK-C | － | － | － |
| | ロックカバー | | LC | LC-2C | － | － |
| | ハンドルロック | | HL | ○ | HL-5 | HL-5 |
| | 外部操作装置 | | レバー形 | HA-106 | HA-405 | HA-405 |
| | | | 丸形 | HM-S11 | － | － |
| | 端子カバー | 表面形 TMC | 標準 | TMC-3C | TMC-5B | TMC-5B |
| | | | ショートタイプ | － | － | － |
| | | | ロングタイプ | － | － | － |
| | | 裏面形 | BTC | BTC-3C | BTC-5B | BTC-5B |
| 電気用品安全法 | | | | 適合 | － | － |
| 過電流引はずし方式 | | | | 完全電磁 | 熱動－電磁 | 熱動－電磁 |
| トリップボタン | | | | 付 | 付 | 付 |
| 特性，外形掲載ページ | | | | 339 | 341 | 343 |

（注意） 1.（ ）内の定格電流はご要求により製作します。
2.（※1）◎の機種の電源側相間バリアは、400V級において必ずご使用ください。

# 抵抗溶接機用漏電遮断器

| アンペアフレーム | | | | 225AF | 400AF |
|---|---|---|---|---|---|
| 形式 | | | | RXW225 | RGW-400B |
| 外観 | | | |  |  |
| 極数 | | | | 2 | 2 |
| 定格通電電流（A） | | | | 225 | 400 |
| 定格使用電圧 Ue（AC V） | | | | 200, 440 | 200, 440 |
| 定格インパルス耐電圧 Uimp（kV） | | | | 6 | 8 |
| 瞬時引外し電流（kA） | | | | 3.0 ～ 4.0 | 3.6 ～ 4.4 |
| 漏電検出部 | 定格感度電流（mA） | | | 100・200・500 | 100・200・500 |
| | 動作時間（s）（※1） | | | 0.3・0.6・1.2 | 0.3・0.6・1.2 |
| 異常通電保護機能 | 設定電流（A） | | | 3 ± 1 | 3 ± 1 |
| | 設定時間（s）（※1） | | | 0.3・0.6・1.2 | 0.3・0.6・1.2 |
| | 復帰時間（s以内） | | | 0.1 | 0.1 |
| 定格遮断容量（kA） | JIS C 8201-2-2 Ann2 (Icu/Ics) | AC | 440V | 50 / 13 | 42 / 21 |
| | | | 415V | 50 / 13 | 42 / 21 |
| | | | 400V | 50 / 13 | 42 / 21 |
| | | | 240V | － | － |
| | | | 200V | 85 / 43 | 85 / 43 |
| | | | 100V | － | － |
| 外形寸法（mm） | 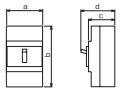 | | a | 105 | 185 |
| | | | b | 240 | 345 |
| | | | c | 103 | 103 |
| | | | d | 128 | 133 |
| 製品質量（kg） | | | | 3.3 | 7.9 |
| 標準品端子構造 | | | | 圧着端子用 | 表面バー端子 |
| 電源側相間バリア（※2） | | | | ◎ | ◎ |
| 内部付属装置 | テストリード線 | | TBL | ○ | ○ |
| | 警報開閉器 | | AL | ○ | ○ |
| | 補助開閉器 | | AUX | ○ | ○ |
| | 端子台 | 縦・横引出し | TBA | ○ | － |
| | | 横引出し | TB | － | ○ |
| | | 縦引出し | TB2 | － | ○ |
| 外部付属装置 | 裏面接続スタッド | 丸スタッド | STB | － | － |
| | | バースタッド | BSD | ○ | ○ |
| | フラッシュプレート | 丸スタッド | GKW (STB) | － | － |
| | | バースタッド | GK・GKW (BSD) | － | － |
| | プラグイン接続器 | | PK | － | － |
| | 機械的インターロック | | MIW | MIW-4J | MIW-5DE |
| | 電動操作式 | | MMK-S | － | － |
| | | | MMK-C | － | － |
| | ロックカバー | | LC | LC-4E | － |
| | ハンドルロック | | HL | HL-4E | HL-5 |
| | 外部操作装置 | | レバー形 | HA-207 | HA-405 |
| | | | 丸形 | － | － |
| | 端子カバー | 表面形 | TMC | TMC-4E | TMC-5C |
| | | 裏面形 | BTC | BTC-4E | BTC-5B |
| 過電流引はずし方式 | | | | 熱動－電磁 | 熱動－電磁 |
| 標準価格（表面形本体）（税別） | | | | ¥216,000 | ¥438,000 |
| 特性，外形掲載ページ | | | | 345 | 347 |

（注意） 1.（※1）漏電引き外し動作時間と異常通電引き外し設定時間は連動します。
2. 定格電圧200Vと440Vは共用出来ませんのでご注意ください。
3. 定格電圧に対する適用可能電圧範囲

| 定格電圧 | 適用回路電圧 | 回路電圧変動の許容範囲 |
|---|---|---|
| 200V | 200・220 V | 160 ～ 242V |
| 440V | 400・415・440V | 320 ～ 484V |

4.（※2）◎の機種の電源側相間バリアは、400V級において必ずご使用ください。

# 15. 生産廃止機種 特性と外形 ヒューズフリー遮断器

## F-50H



| 形　　式 | | | | F-50H |
|---|---|---|---|---|
| 極　　数 | | | | 4 |
| 定格電流（A）<br>（基準周囲温度40℃） | | | | （5）10 15 20<br>30（40）50 |
| 定格絶縁電圧 Ui（V） | | | | 600 |
| 定格遮断容量（kA） | JIS C 8201-2-1 Ann2（Icu/Ics） | AC | 690V | — |
| | | | 500V | 2.5 / 1 |
| | | | 415/440V | 10 / 3 |
| | | | 380/400V | 10 / 3 |
| | | | 200/240V | 35 / 9 |
| | | DC | 250V | — |
| | | | 125V | — |

（備考）　（　）内定格電流はご要求により製作します。

### ●取付け可能な内部付属装置

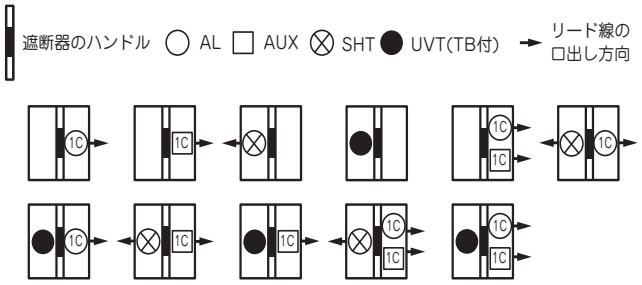


### ●過電流引はずし特性曲線

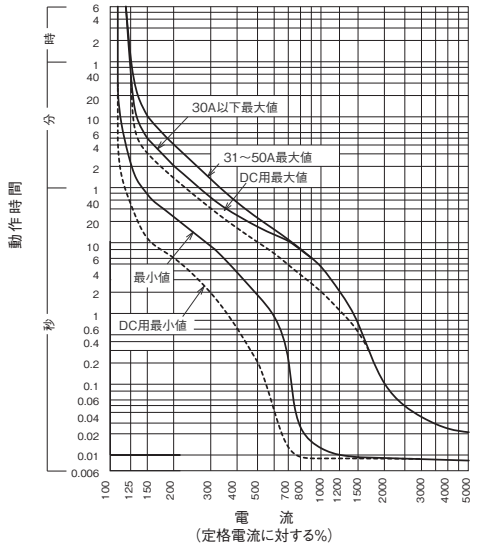


### ●取付け可能な外部付属装置

| 付属品名称 | | 形式 | 標準価格（税別） |
|---|---|---|---|
| 裏面接続スタッド | STB | STB-1B | ¥2,530 |
| フラッシュプレート | GKW（STB） | ○ | ¥5,840 |
| プラグイン接続器 | PK | ○ | 見積り対応 |
| 機械的インターロック | MIW | MIW-1C | ¥4,200 |
| ロックカバー | LC | LC-1B | ¥120 |
| ハンドルロック | HL | ○ | ¥3,580 |
| 外部操作装置 | レバー形 | HA-107 | ¥6,270 |
| 端子カバー 表面形 | TMC | TMC-1 | ¥1,830 |
| 端子カバー 裏面形 | BTC | BTC-1 | ¥1,830 |

### ●温度補正曲線

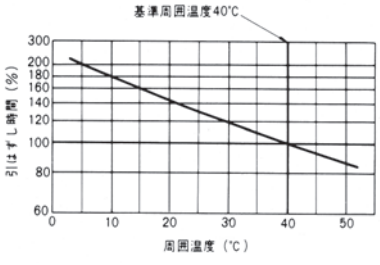

## ●外形寸法図（単位：mm）

＜表面形＞

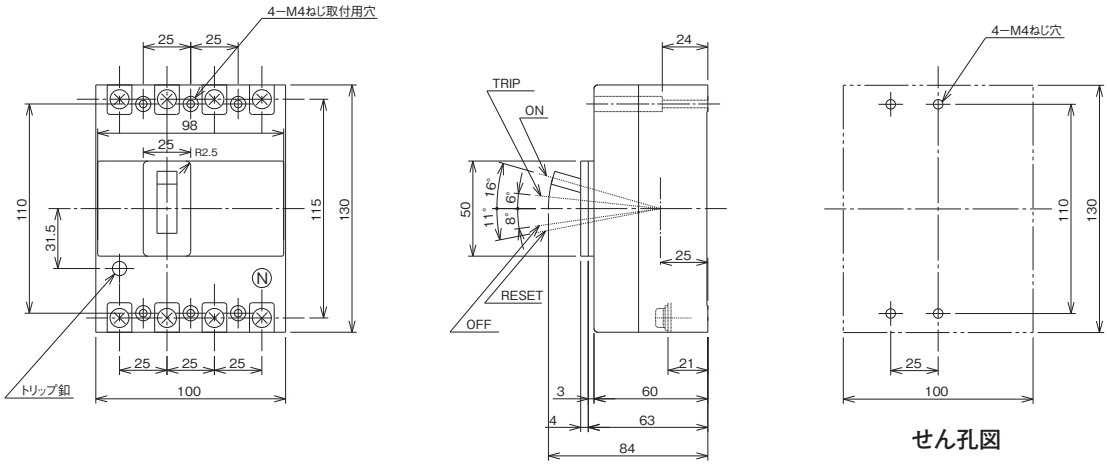


せん孔図

＜裏面形＞

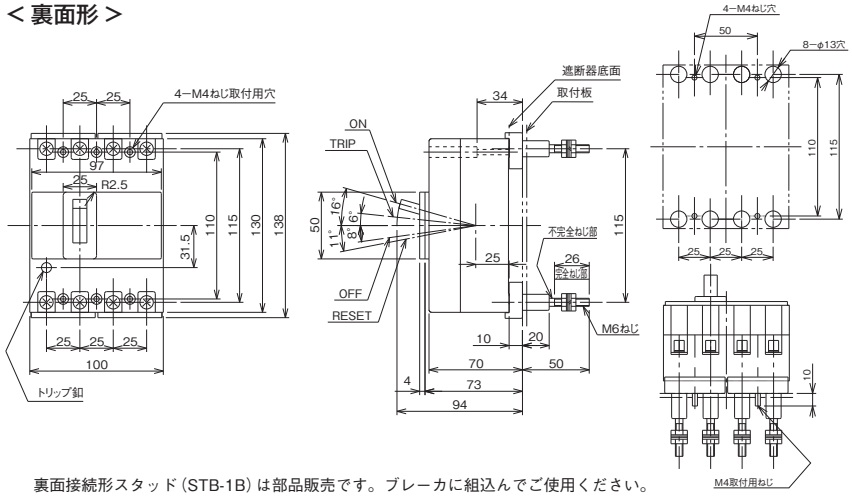


裏面接続形スタッド（STB-1B）は部品販売です。ブレーカに組込んでご使用ください。

＜表板せん孔図＞（表面形の場合）

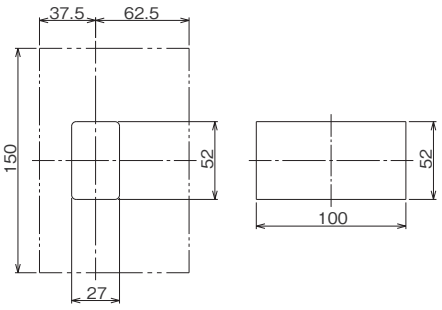


（表板の高さが遮断器の底面から65mmの場合）　（表板の高さが遮断器の底面から60mmの場合）

寸法は遮断器の窓枠に対して片側1mmのすき間をもたせた場合です。

＜フラッシュプレート＞（GKW）

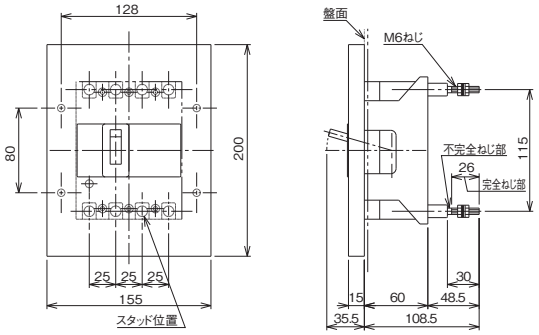


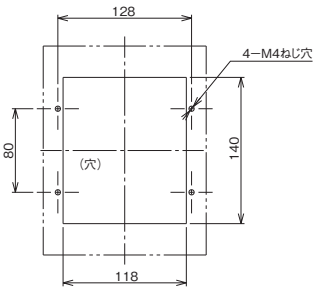


せん孔図

## ●端子構造

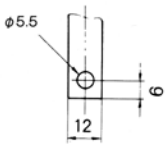


導帯加工図

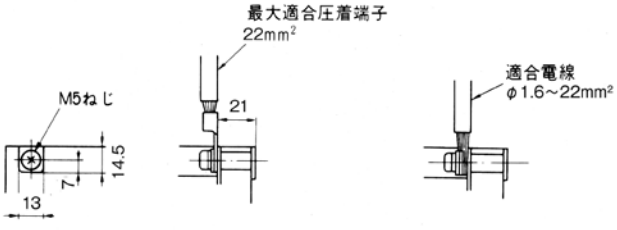


導帯，圧着端子接続　　電線接続

## ●同梱部品

| | | |
|---|---|---|
| 表面形 | 取付けねじ | M4 × 40（4本） |
| | 配線用端子ねじ | M5 × 14（8本） |
| 裏面形 | 取付けねじ | M4 × 45（4本） |

# F-100S



| 形　　式 | | | | F-100S |
|---|---|---|---|---|
| 極　　数 | | | | 4 |
| 定格電流（A）<br>（基準周囲温度40℃） | | | | （15）（20）（30）（50）<br>60　75　100 |
| 定格絶縁電圧 Ui（V） | | | | 600 |
| 定格遮断容量（kA） | JIS C 8201-2-1 Ann2 (Icu/Ics) | AC | 690V | — |
| | | | 500V | 2.5 / 2 |
| | | | 415/440V | 10 / 5 |
| | | | 380/400V | 10 / 5 |
| | | | 200/240V | 35 / 18 |
| | | DC | 250V | — |
| | | | 125V | — |

（備考）　（　）内定格電流はご要求により製作します。

## ●取付け可能な内部付属装置

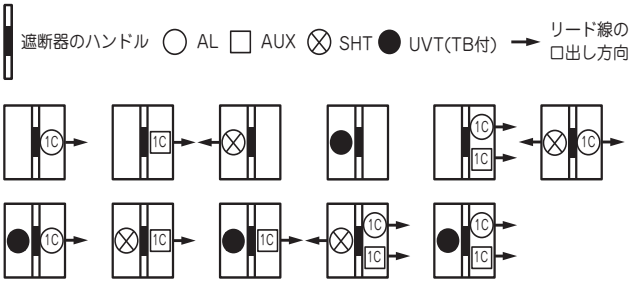


（備考）　UVTはメーカオプションとなります。

## ●取付け可能な外部付属装置

| 付属品名称 | | | 形式 | 標準価格（税別） |
|---|---|---|---|---|
| 裏面接続スタッド | STB | 60A以上 | STB-3H | ¥6,690 |
| | | 50A以下 | STB-2D | ¥2,880 |
| フラッシュプレート | GKW（STB） | | ○ | ¥13,300 |
| 機械的インターロック | MIW | | MIW-2C | ¥6,830 |
| ロックカバー | LC | | LC-2C | ¥120 |
| ハンドルロック | HL | | ○ | ¥3,580 |
| 外部操作装置 | レバー形 | | HA-104 | ¥6,270 |
| | 丸形 | | – | – |
| 端子カバー | 表面形 | TMC | TMC-2C | ¥1,900 |
| | 裏面形 | BTC | BTC-2C | ¥1,900 |

## ●過電流引はずし特性曲線

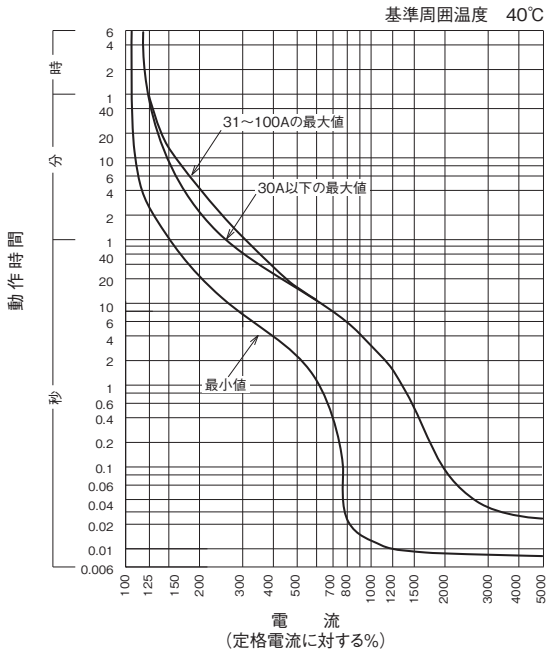


## ●温度補正曲線

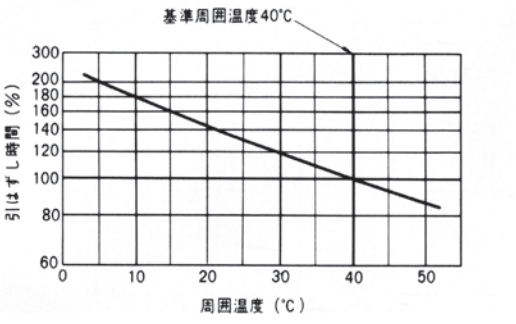

## ●外形寸法図（単位：mm）

＜表面形＞

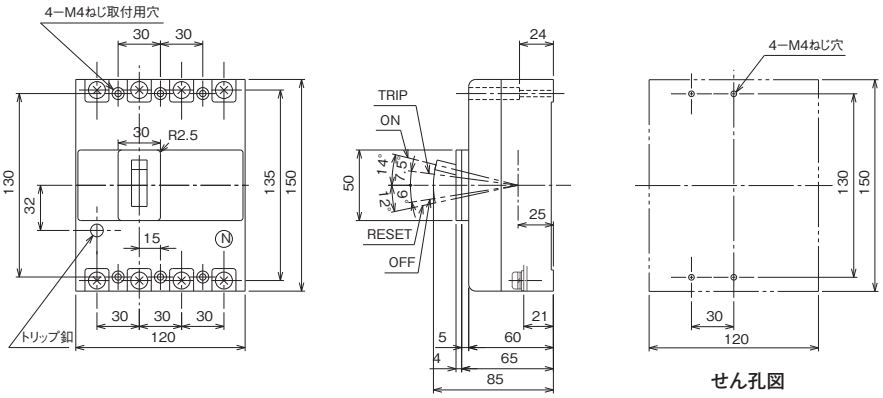


せん孔図

＜裏面形＞ 〔 〕は50A以下

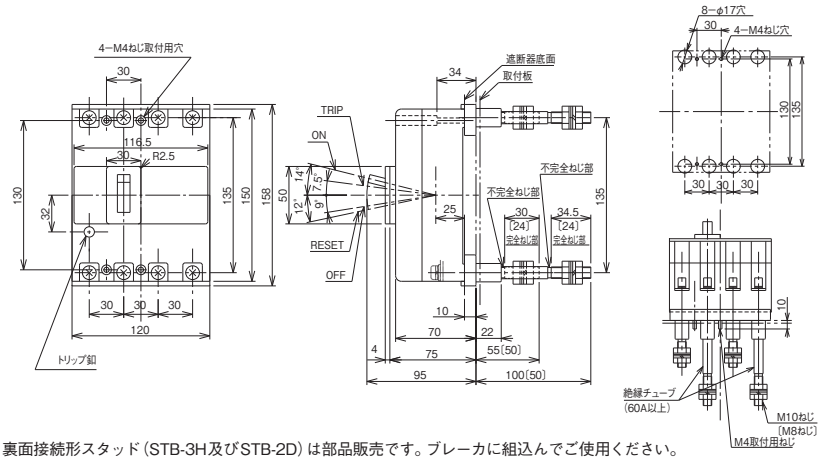


裏面接続形スタッド（STB-3H及びSTB-2D）は部品販売です。ブレーカに組込んでご使用ください。

＜表板せん孔図＞（表面形の場合）

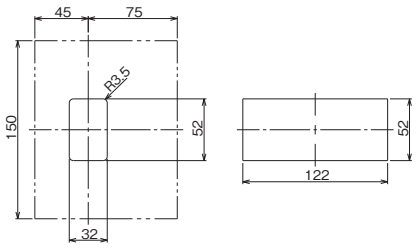


（表板の高さが遮断器の底面から65mmの場合）　（表板の高さが遮断器の底面から60mmの場合）

寸法は遮断器の窓枠に対して片側1mmのすき間をもたせた場合です。

＜フラッシュプレート＞（GKW） 〔 〕は50A以下

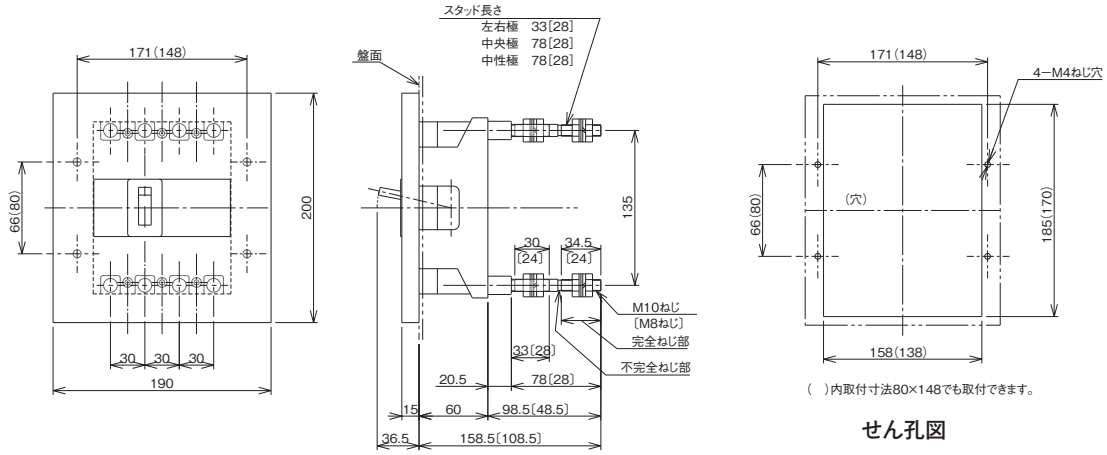


（ ）内取付寸法80×148でも取付できます。

せん孔図

## ●端子構造 〔 〕は50A以下

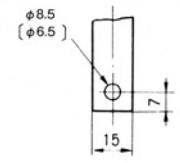


導帯加工図

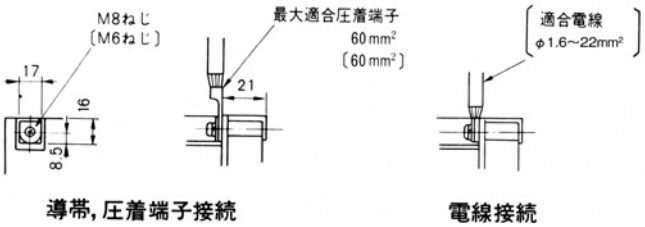


導帯，圧着端子接続　　電線接続

## ●同梱部品

| | | | |
|---|---|---|---|
| 表面形 | 取付けねじ | | M4 × 40（4本） |
| | 配線用端子ねじ | 60A以上 | M8 × 14（8本） |
| | | 50A以下 | M6 × 14（8本） |
| 裏面形 | 取付けねじ | | M4 × 45（4本） |

# F-100KB



| 形　　式 | | | | F-100KB |
|---|---|---|---|---|
| 極　　数 | | | | 4 |
| 定格電流（A）<br>（基準周囲温度40℃） | | | | （3）（5）10 15 20 30<br>（40）50 60 75 100 |
| 定格絶縁電圧 Ui（V） | | | | 600 |
| 定格遮断容量（kA） | JIS C 8201-2-1 Ann2 （Icu/Ics） | AC | 690V | — |
| | | | 500V | 14/7 |
| | | | 415/440V | 50/25 |
| | | | 380/400V | 50/25 |
| | | | 200/240V | 85/43 |
| | | DC | 250V | — |
| | | | 125V | — |

（備考）　（　）内定格電流はご要求により製作します。

## ●取付け可能な内部付属装置

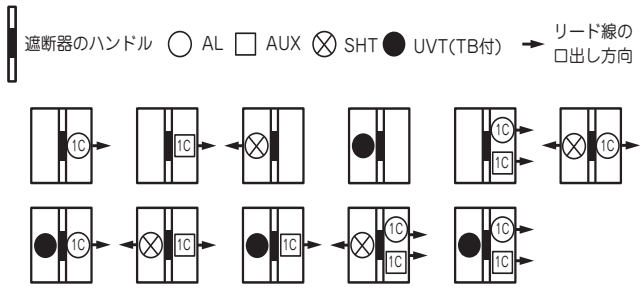


（備考）　UVTはメーカオプションとなります。

## ●取付け可能な外部付属装置

| 付属品名称 | | | 形式 | 標準価格（税別） |
|---|---|---|---|---|
| 裏面接続スタッド | STB | 60A以上 | STB-3J | ¥6,790 |
| | | 50A以下 | STB-2 | ¥2,880 |
| フラッシュプレート | GKW（STB） | | ○ | ¥13,300 |
| プラグイン接続器 | PK | | ○ | 見積り対応 |
| 機械的インターロック | MIW | | MIW-3D | ¥8,990 |
| 電動操作式 | MMK-S | | ○ | 見積り対応 |
| ロックカバー | LC | | LC-2C | ¥120 |
| ハンドルロック | HL | | ○ | ¥3,580 |
| 外部操作装置 | レバー形 | | HA-106 | ¥6,270 |
| | 丸形 | | HM-S11 | ¥9,070 |
| 端子カバー | 表面形 | TMC | TMC-3C | ¥1,900 |
| | 裏面形 | BTC | BTC-3C | ¥1,900 |

## ●過電流引はずし特性曲線

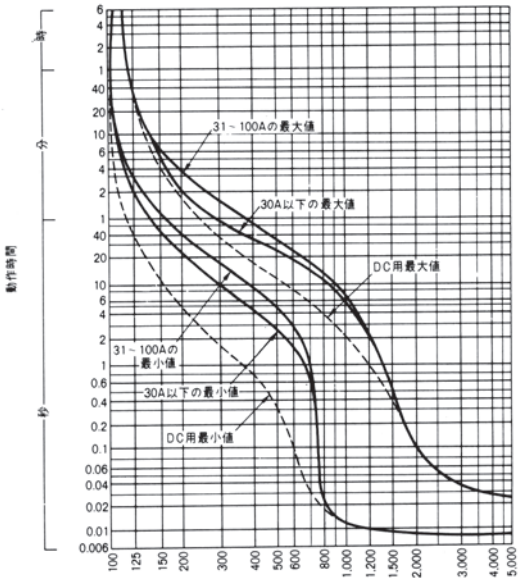


## ●温度補正曲線

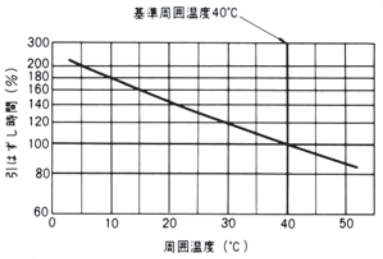

## ●外形寸法図（単位：mm）

＜表面形＞

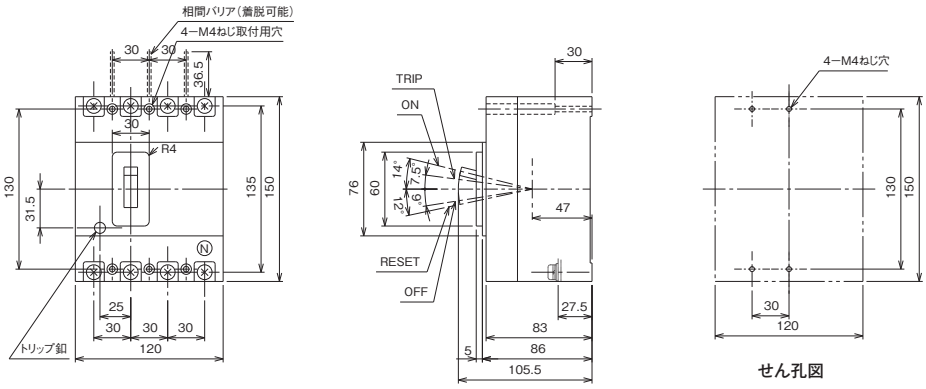


＜裏面形＞〔　〕は 50A 以下

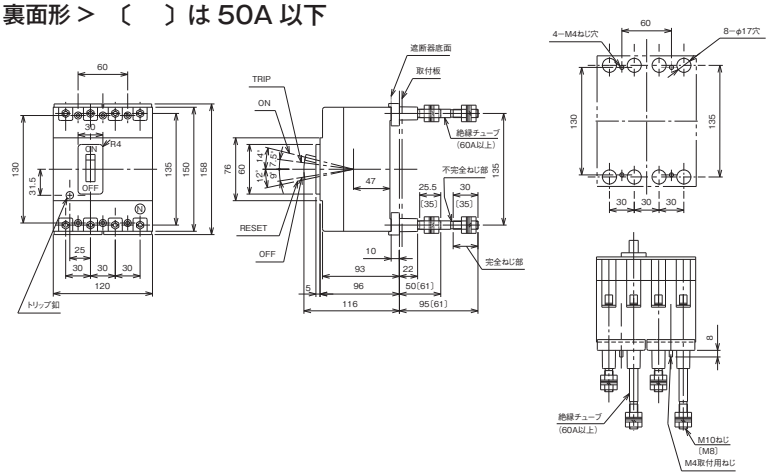


＜表板せん孔図＞（表面形の場合）

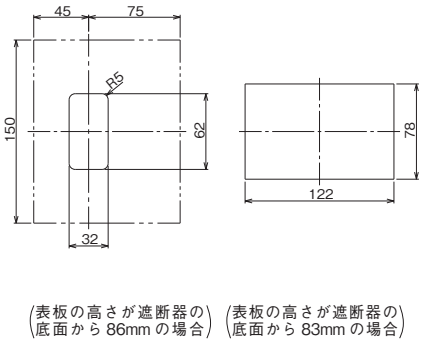

（表板の高さが遮断器の底面から 86mm の場合）　（表板の高さが遮断器の底面から 83mm の場合）

寸法は遮断器の窓枠に対して片側 1mm のすき間をもたせた場合です。

＜フラッシュプレート＞（GKW）〔　〕は 50A 以下

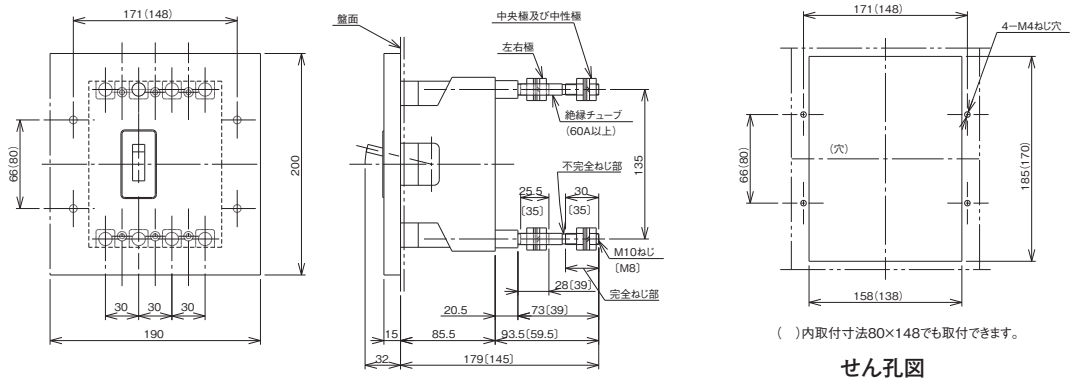


（　）内取付寸法80×148でも取付できます。

## ●端子構造　〔　〕は 50A 以下

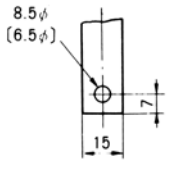


導帯加工図

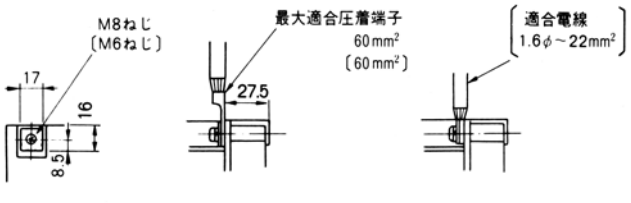


## ●同梱部品

| | | |
|---|---|---|
| 表面形 | 取付けねじ | M4 × 40（4 本） |
| | 配線用端子ねじ　60A以上 | M8 × 14（8 本） |
| | 50A以下 | M6 × 14（8 本） |
| | 電源側相間バリア | （3 枚） |
| 裏面形 | 取付けねじ | M4 × 50（4 本） |

# L-100E



| 形　　式 | | | | L-100E | |
|---|---|---|---|---|---|
| 極　　数 | | | | 3 | 4 |
| 定格電流（A）<br>（基準周囲温度40℃） | | | | （5）（10）15 20 30<br>（40）50 60 75 100 | |
| 定格絶縁電圧 Ui（V） | | | | 600 | |
| 定格遮断容量（kA） | JIS C 8201-2-1 Ann2 (Icu/Ics) | AC | 690V | — | |
| | | | 500V | 42/11 | |
| | | | 415/440V | 125/32 | |
| | | | 380/400V | 125/32 | |
| | | | 200/240V | 175/88 | |
| | | DC | 250V | — | |
| | | | 125V | — | |

（備考）　（　）内定格電流はご要求により製作します。

## ●取付け可能な内部付属装置

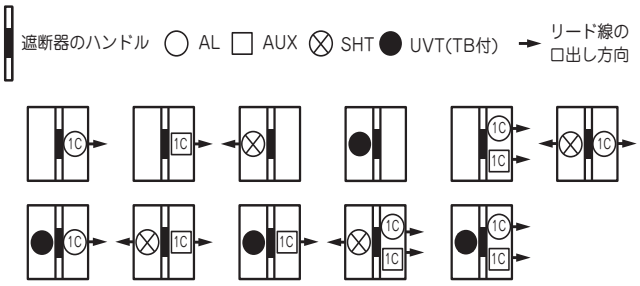


（備考）　UVTはメーカオプションとなります。

## ●過電流引はずし特性曲線

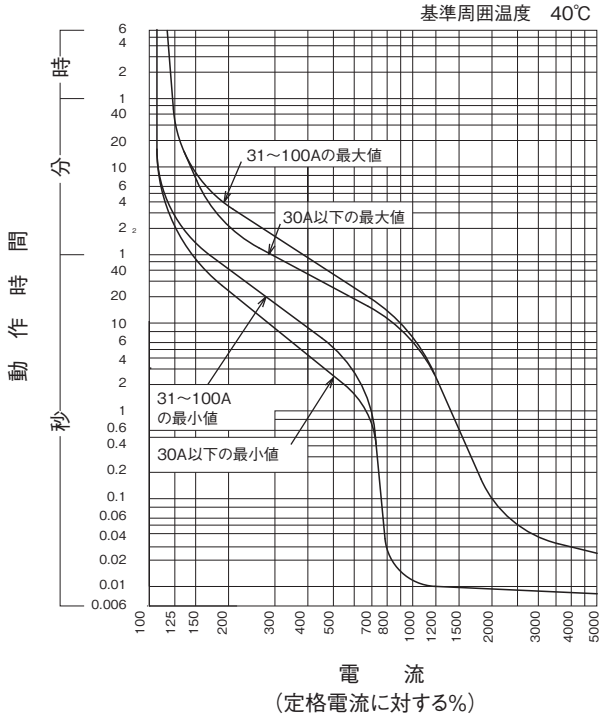


## ●取付け可能な外部付属装置

| 付属品名称 | | | | 形式 | 標準価格（税別） |
|---|---|---|---|---|---|
| 裏面接続スタッド | | STB | 3P | ○ | ¥5,060 |
| | | | 4P | ○ | ¥6,690 |
| フラッシュプレート | | GKW（STB） | 3P | ○ | ¥8,860 |
| | | | 4P | ○ | ¥13,300 |
| プラグイン接続器 | | PK | | ○ | 見積り対応 |
| 機械的インターロック | | MIW | 3P | MIW-3E | ¥6,000 |
| | | | 4P | | ¥8,990 |
| 電動操作式 | | MMK-S | | ○ | 見積り対応 |
| ロックカバー | | LC | | LC-2C | ¥120 |
| ハンドルロック | | HL | | ○ | ¥3,580 |
| 外部操作装置 | | レバー形 | | HA-106 | ¥6,270 |
| | | 丸形 | | HM-S11 | ¥9,070 |
| 端子カバー | 表面形 | TMC | 3P | TMC-3C | ¥1,280 |
| | | | 4P | | ¥1,900 |
| | 裏面形 | BTC | 3P | BTC-3C | ¥1,280 |
| | | | 4P | | ¥1,900 |

## ●温度補正曲線

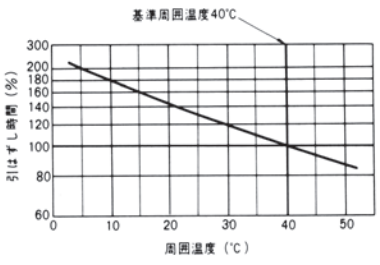

## ●外形寸法図（単位：mm）

＜表面形＞

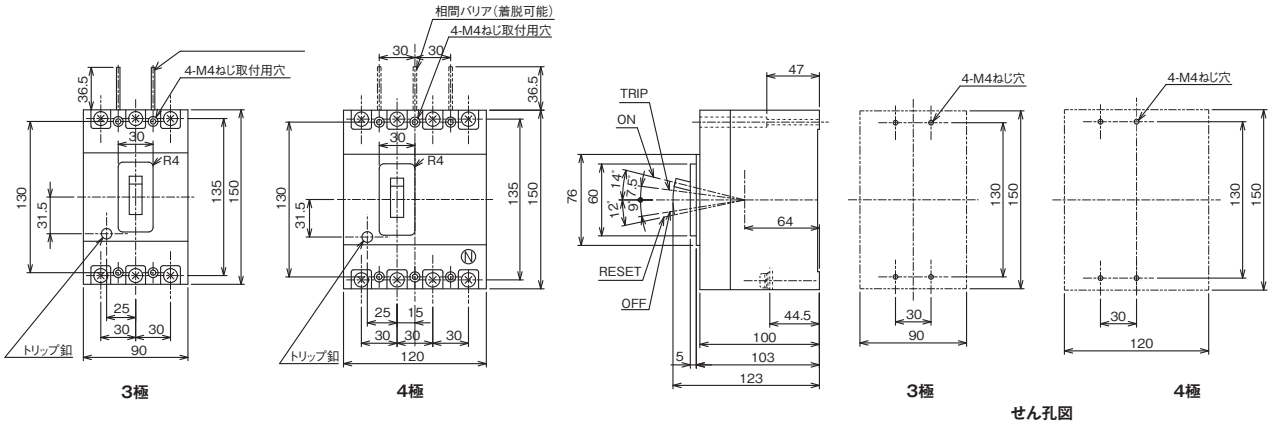


＜裏面形＞ 〔 〕は 50A 以下

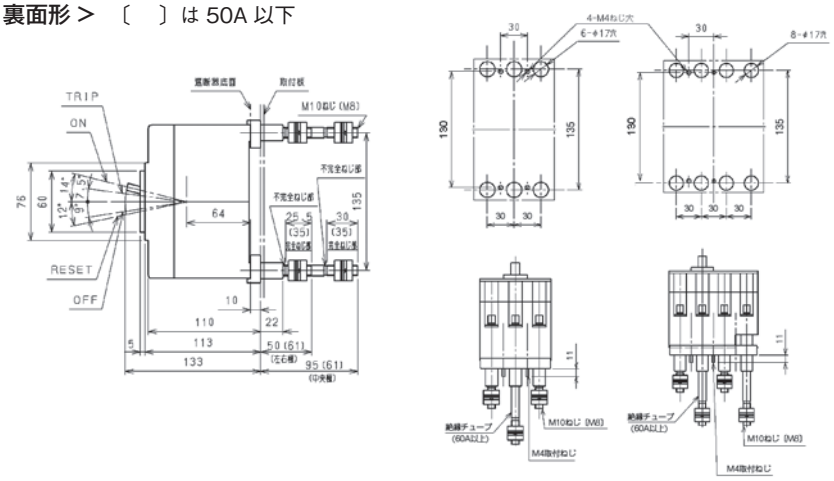


＜表板せん孔図＞（表面形の場合）

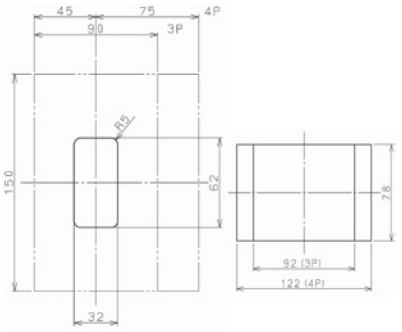


寸法は遮断器の窓枠に対して片側
1mmのすき間をもたせた場合です。

＜フラッシュプレート＞(GKW) 〔 〕は 50A 以下

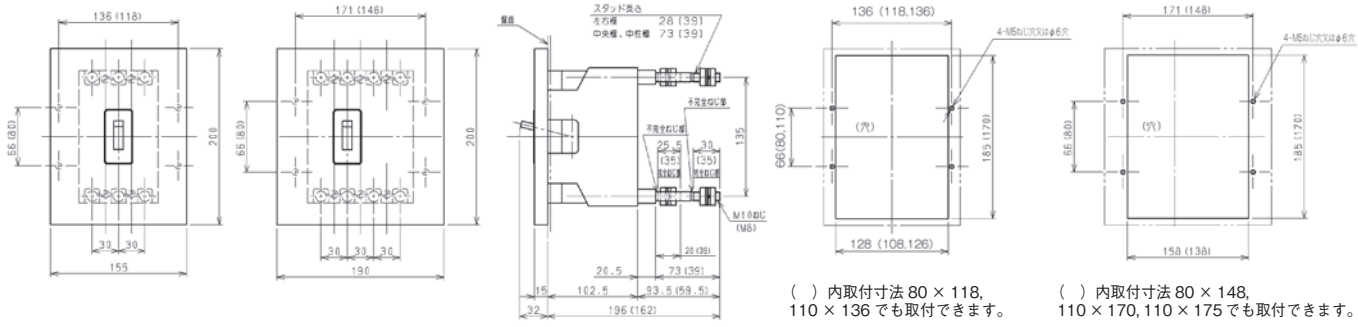


## ●端子構造 〔 〕は 50A 以下

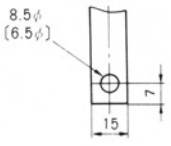

導帯加工図

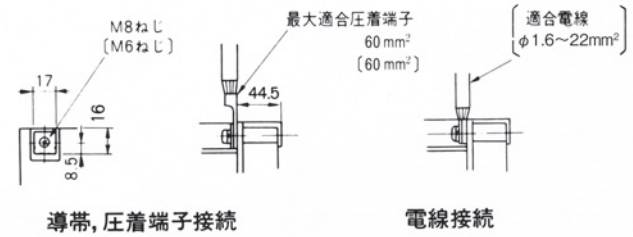


## ●同梱部品

| | | |
|---|---|---|
| 表面形 | 取付けねじ | M4 × 65（2 本） |
| | 配線用端子ねじ 60A以上 | M8 × 14（3P：6 本 , 4P：8 本） |
| | 50A以下 | M6 × 14（3P：6 本 , 4P：8 本） |
| | 電源側相間バリア | （3P：2 枚 , 4P：3 枚） |
| 裏面形 | 取付けねじ | M4 × 70（4 本） |

# F-225KC



| 形　　式 | | | | F-225KC |
|---|---|---|---|---|
| 極　　数 | | | | 4 |
| 定格電流（A）<br>（基準周囲温度40℃） | | | | 125 150 175 200 225 |
| 定格絶縁電圧 Ui（V） | | | | 600 |
| 定格遮断容量（kA） | JIS C 8201-2-1 Ann2 (Icu/Ics) | AC | 690V | — |
| | | | 500V | 25/7 |
| | | | 415/440V | 50/13 |
| | | | 380/400V | 50/13 |
| | | | 200/240V | 85/43 |
| | | DC | 250V | — |
| | | | 125V | — |

## ●取付け可能な内部付属装置

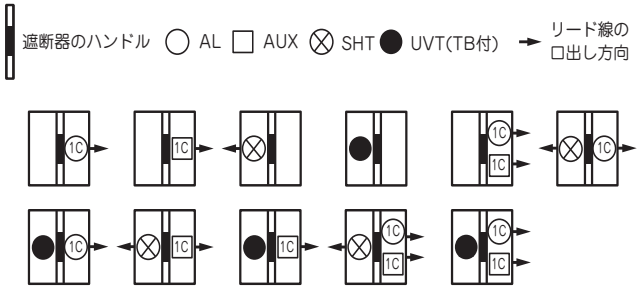


（備考） UVTはメーカオプションとなります。

## ●過電流引はずし特性曲線

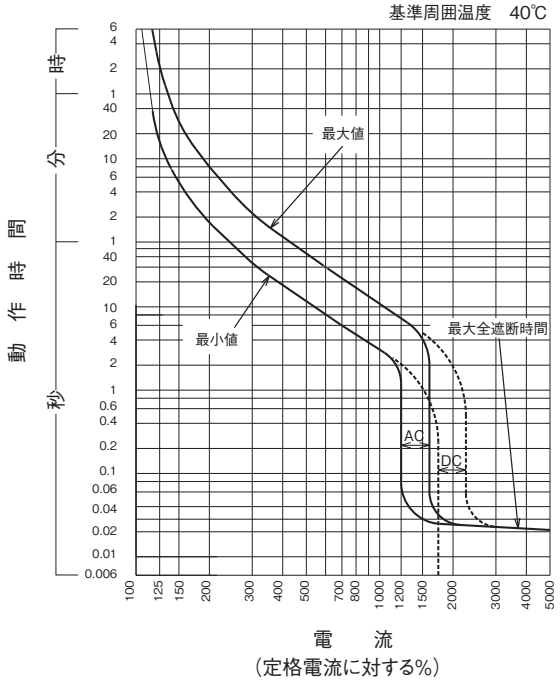


## ●取付け可能な外部付属装置

| 付属品名称 | | 形式 | 標準価格（税別） |
|---|---|---|---|
| 裏面接続スタッド | BSD | ○ | ¥11,400 |
| フラッシュプレート | GKW(BSD) | ○ | ¥20,700 |
| プラグイン接続器 | PK | ○ | 見積り対応 |
| 機械的インターロック | MIW | MIW-4H | ¥12,200 |
| ロックカバー | LC | LC-4H | ¥1,150 |
| ハンドルロック | HL | ○ | ¥3,580 |
| 外部操作装置 | レバー形 | HA-206 | ¥6,270 |
| | 丸形 | HM-S21 | ¥9,070 |
| 端子カバー 表面形 | TMC | TMC-4H | ¥3,350 |
| 端子カバー 裏面形 | BTC | BTC-4H | ¥2,230 |

## ●温度補正曲線

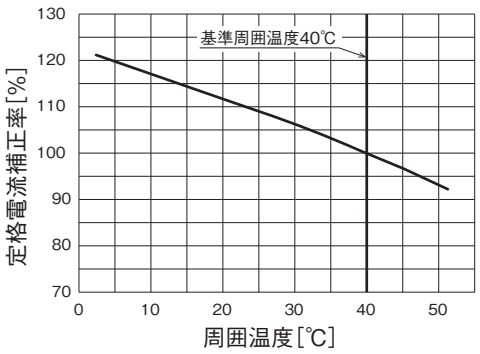

## ●外形寸法図（単位：mm）

＜表面形＞

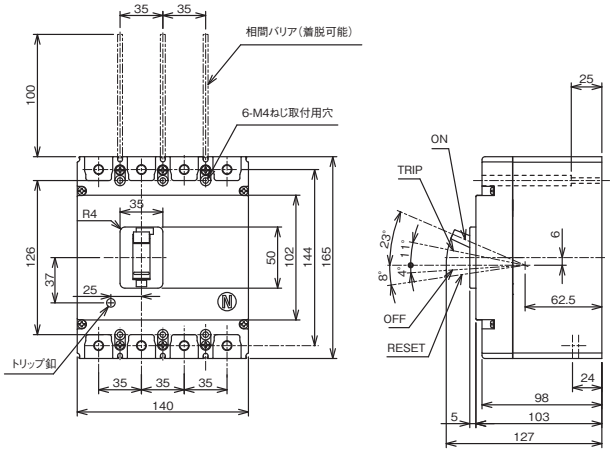


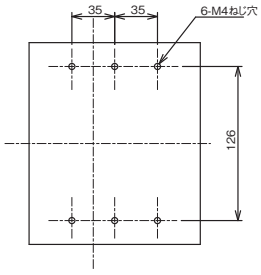


せん孔図

＜裏面形＞

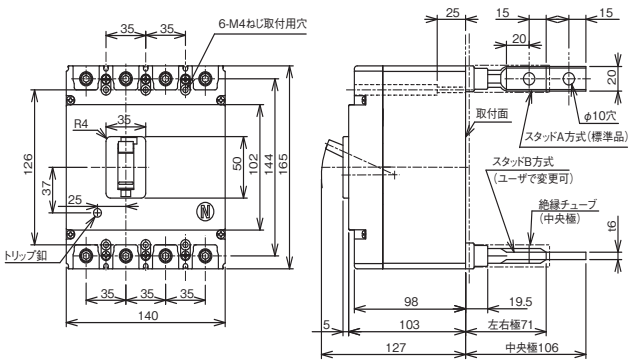


バースタッド方式　標準（A-A）で出荷します。

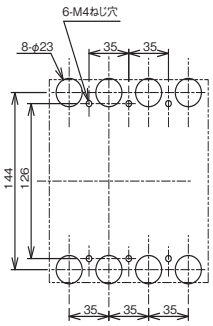


せん孔図

＜表板せん孔図＞（表面形の場合）

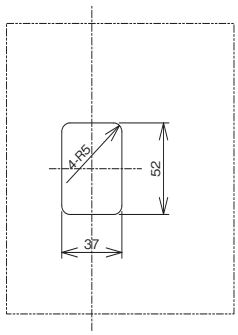


（表板の高さは遮断器の底面より103mmの場合）
寸法は遮断器の窓枠に対して片側1mmのすき間をもたせた場合です。

＜フラッシュプレート＞

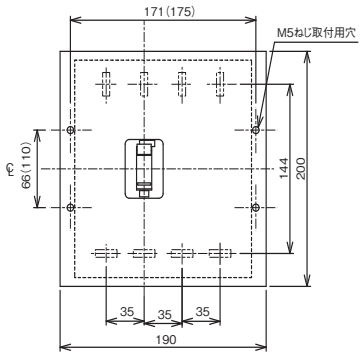


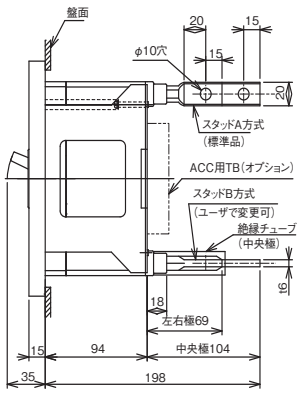


バースタッド方式　標準（A-A）で出荷します。

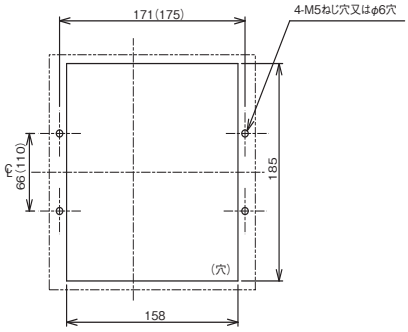


（　）内取付寸法110×175でも取付けできます。

せん孔図

## ●端子構造

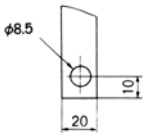


導帯加工図

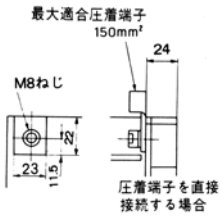


表面接続方法

## ●同梱部品

| | | |
|---|---|---|
| 表面形 | 取付けねじ | M4 × 40（2本） |
| | 配線用ボルト | M8 × 20（8本） |
| | 電源側相間バリア | （3枚） |
| 裏面形 | 取付けねじ | M4 × 40（4本） |
| | 配線用ボルト | M8 × 25（8本） |

# 15. 生産廃止機種 特性と外形 漏電遮断器

## RX100



| 形　　式 | | | | RX100 |
|---|---|---|---|---|
| 相 線 式 | | | | 3φ4W |
| 極　　数 | | | | 4 |
| 定格使用電圧 Ue（AC, V） | | | | 200-440 |
| 定格電流（A）<br>（基準周囲温度40℃） | | | | （5）（10）15 20 30<br>（40）50 60 75 100 |
| 高速形 | 定格感度電流（mA） | | | 30 100･200･500 切換 |
| | 動作時間（s） | | | 0.1 以内 |
| 時延形 | 定格感度電流（mA） | | | （100・200・500切換） |
| | 動作時間（s以内） | | | （0.3･0.6･1.2切換） |
| | 慣性不動作時間（s以上） | | | （0.1･0.2･0.5） |
| 定格遮断容量（kA） | JIS C 8201-2-2 Ann2（Icu/Ics） | AC | 415/440V | 50/25 |
| | | | 400V | 50/25 |
| | | | 200/240V | 85/43 |
| | | | 100V | — |

（備考）　（　）内定格電流はご要求により製作します。

### ●取付け可能な内部付属装置

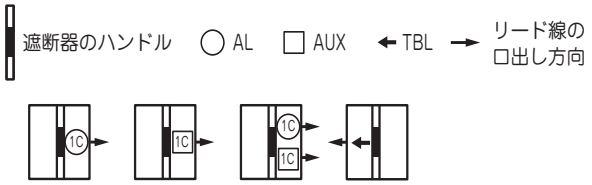


（備考）　TBLは他の付属装置に関係なく取付けできます。（メーカオプション）

### ●取付け可能な外部付属装置

| 付属品名称 | | 形式 | 標準価格（税別） |
|---|---|---|---|
| 裏面接続スタッド | STB | ○ | ¥6,690 |
| フラッシュプレート | GKW（STB） | ○ | ¥20,700 |
| 機械的インターロック | MIW | MIW-3F | ¥13,500 |
| ロックカバー | LC | LC-2C | ¥120 |
| ハンドルロック | HL | ○ | ¥3,580 |
| 外部操作装置 | レバー形 | HA-106 | ¥6,270 |
| | 丸形 | HM-S11 | ¥9,070 |
| 端子カバー 表面形 | TMC | TMC-3C | ¥2,140 |
| 端子カバー 裏面形 | BTC | BTC-3C | ¥2,140 |

### ●過電流引はずし特性曲線

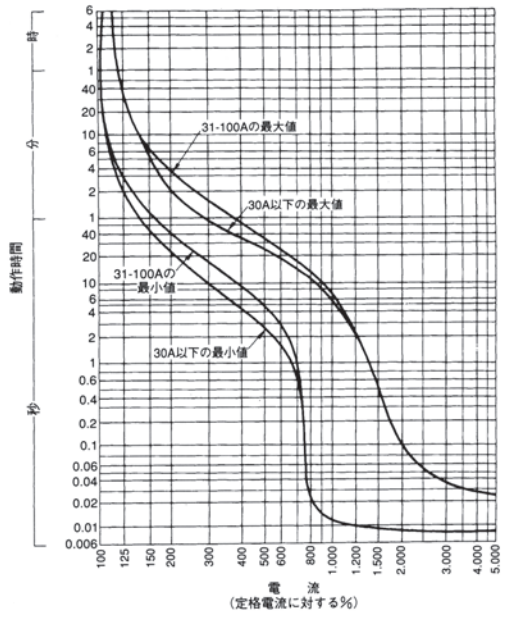


### ●温度補正曲線

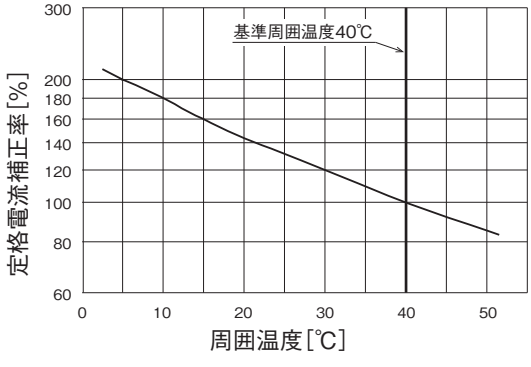


### ●漏電引はずし特性

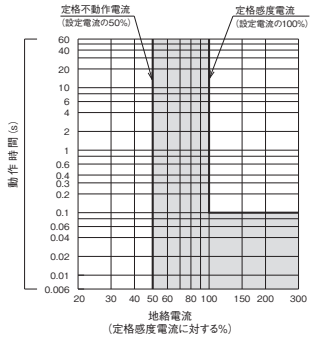


高速形

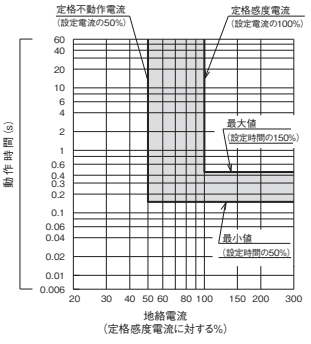


時延形
（0.3s 設定の場合）

## ●外形寸法図（単位：mm）

＜表面形＞

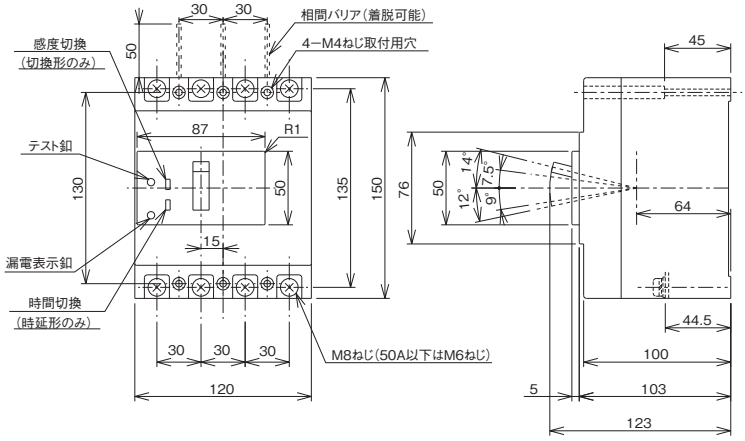


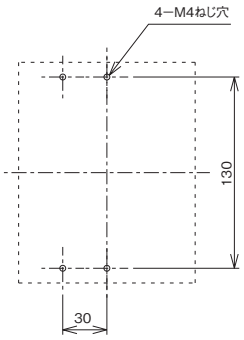


せん孔図

＜裏面形＞〔 〕は 50A 以下

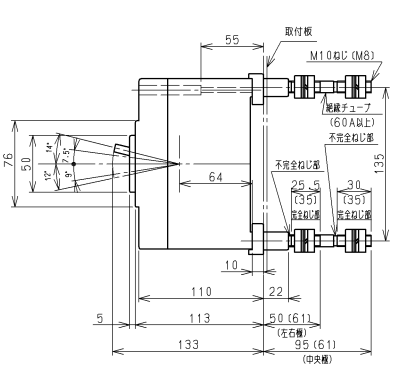


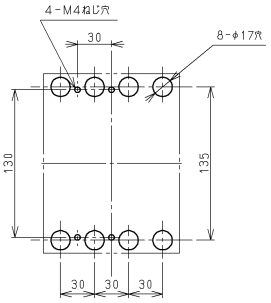


せん孔図

＜表板せん孔図＞（表面形の場合）

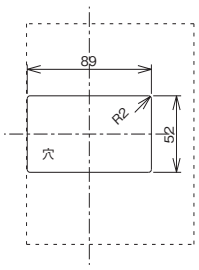


（表板の高さは盤面より103mmの場合）

寸法は遮断器の窓枠に対して片側1mmのすき間をもたせた場合です。

＜フラッシュプレート＞（GKW）〔 〕は 50A 以下

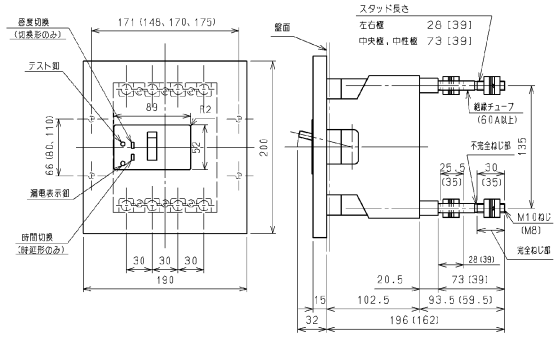


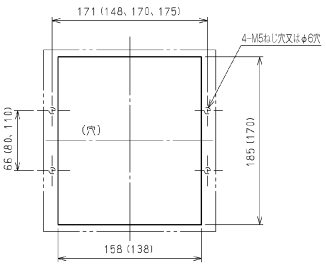


（ ）内取付寸法 80×148, 110×170, 110×175 でも取付けできます。

せん孔図

## ●端子構造〔 〕は 50A 以下

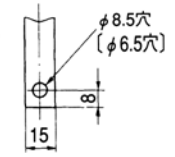


導帯加工図

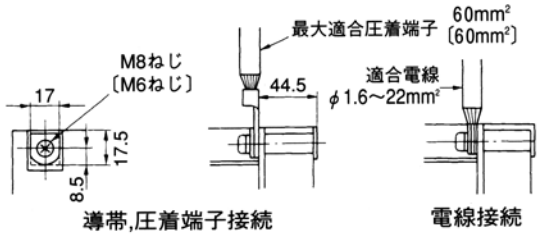


## ●同梱部品

| | | | |
|---|---|---|---|
| 表面形 | 取付けねじ | | M4 × 55（4 本） |
| | 配線用端子ねじ | 60A以上 | M8 × 14（8 本） |
| | | 50A以下 | M6 × 14（8 本） |
| | 電源側相間バリア | | （3 枚） |
| 裏面形 | 取付けねじ | | M4 × 65（4 本） |

# RG-225BN
# RG-225BH



| 形　　式 | | | | RG-225BN | RG-225BH |
|---|---|---|---|---|---|
| 相線式 | | | | 3φ4W | 3φ4W |
| 極　　数 | | | | 4 | 4 |
| 定格使用電圧 Ue（AC, V） | | | | 200-440 | 200-440 |
| 定格電流（A）<br>（基準周囲温度40℃） | | | | 125 150 175<br>200 225 | 125 150 175<br>200 225 |
| 高速形 | 定格感度電流（mA） | | | 100･200･500 切換 | 30 |
| | 動作時間（s） | | | 0.1以内 | 0.1以内 |
| 時延形 | 定格感度電流（mA） | | | （100・200・500切換） | — |
| | 動作時間（s以内） | | | （0.3･0.6･1.2切換） | — |
| | 慣性不動作時間（s以上） | | | （0.1･0.2･0.5） | — |
| 定格遮断容量（kA） | JIS C 8201-2-2 Ann2（Icu/Ics） | AC | 415/440V | 42/21 | 42/21 |
| | | | 400V | 42/21 | 42/21 |
| | | | 200/240V | 85/43 | 85/43 |
| | | | 100V | — | — |

（備考）　（　）内の仕様はご要求により製作します。

## ●取付け可能な内部付属装置

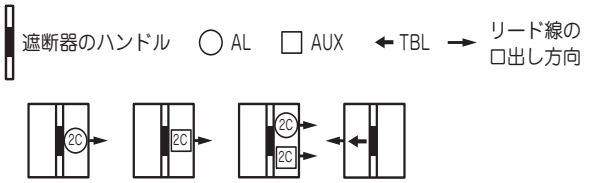


（備考）　1. TBLは他の付属装置に関係なく取付けできます。
　　2. 端子台（TB）に対応します。

## ●取付け可能な外部付属装置

| 付属品名称 | | | | 形式 | 標準価格（税別） |
|---|---|---|---|---|---|
| 裏面接続スタッド | | BSD | | ○ | ¥15,000 |
| フラッシュプレート | | GK（BSD） | | ○ | ¥34,000 |
| 機械的インターロック | | MIW | | MIW-5DE | ¥18,300 |
| ロックカバー | | LC | | — | — |
| ハンドルロック | | HL | | HL-5 | ¥8,920 |
| 外部操作装置 | | レバー形 | | HA-405 | ¥9,790 |
| | | 丸形 | | — | — |
| 端子カバー | 表面形 | TMC | 標準 | TMC-5B | ¥7,040 |
| | | | ショート | — | — |
| | 裏面形 | BTC | | BTC-5B | ¥7,040 |

## ●過電流引はずし特性曲線

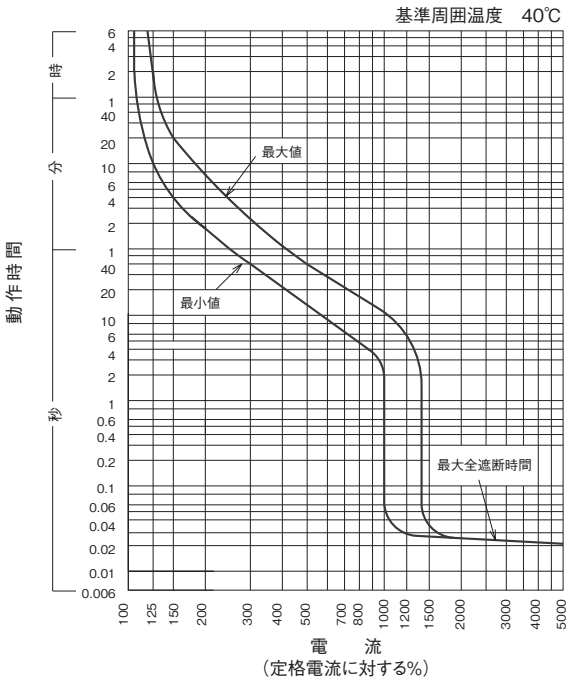


## ●漏電引はずし特性

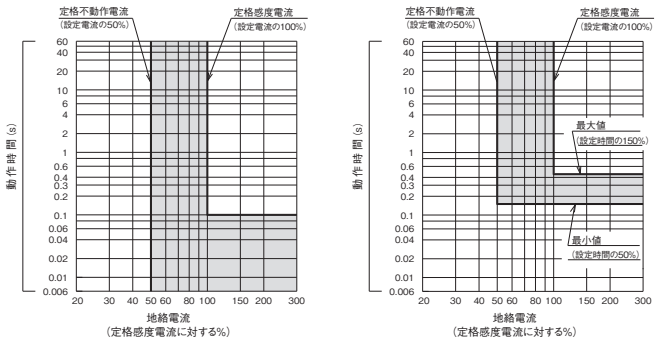


高速形　　時延形
（0.3s 設定の場合）

## ●温度補正曲線

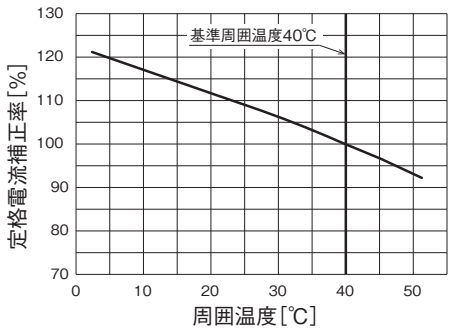

## ●外形寸法図（単位：mm）

＜表面形＞

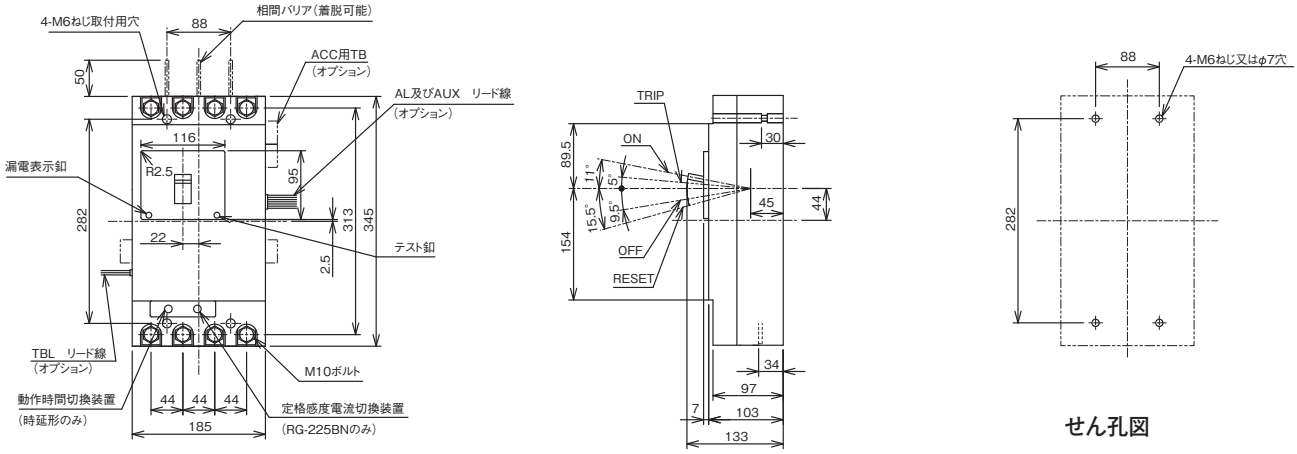


せん孔図

＜裏面形＞

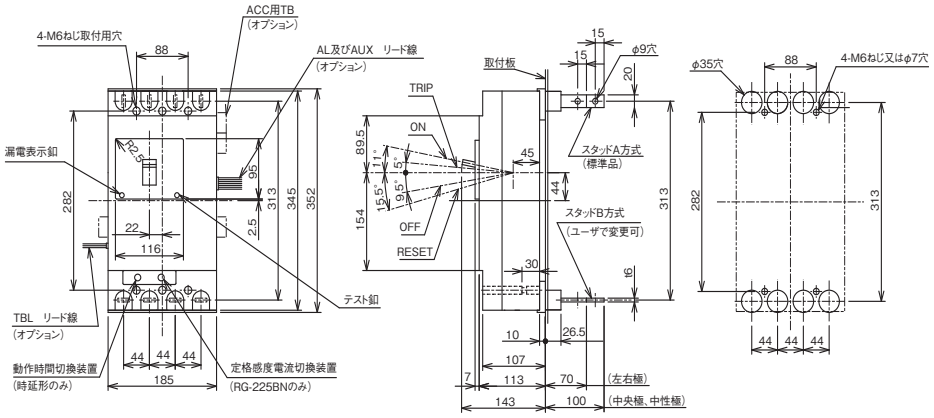


せん孔図

＜表板せん孔図＞（表面形の場合）

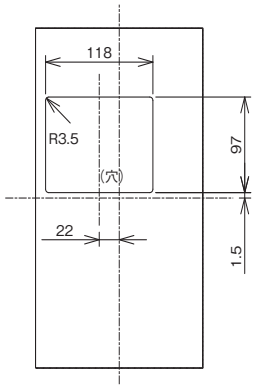


寸法は遮断器の窓枠に対して片側1mmの隙間をもたせた場合です。

＜フラッシュプレート＞(GK)

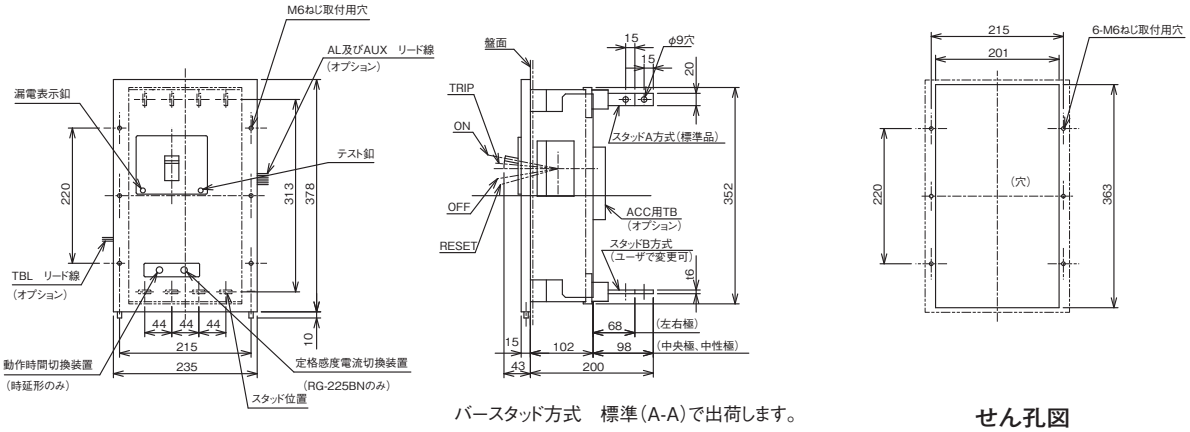


バースタッド方式　標準(A-A)で出荷します。

せん孔図

## ●端子構造

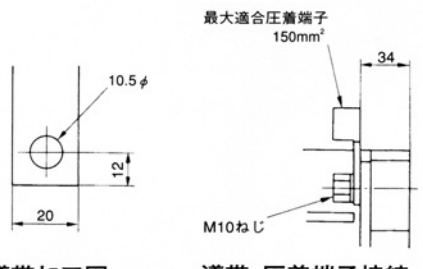


導帯加工図　　導帯，圧着端子接続

## ●同梱部品

| | | |
|---|---|---|
| 表面形 | 取付けねじ | M6 × 45（4 本） |
| | 配線用ボルト | M10 × 25（8 本） |
| | 電源側相間バリア | （3 枚） |
| 裏面形 | 取付けねじ | M6 × 60（6 本） |
| | 配線用ボルト | M8 × 25（8 本） |

# RG-400BN
# RG-400BH



| 形　　式 | | | | RG-400BN | RG-400BH |
|---|---|---|---|---|---|
| 相線式 | | | | 3φ4W | 3φ4W |
| 極　　数 | | | | 4 | 4 |
| 定格使用電圧 Ue（AC, V） | | | | 200-440 | 200-440 |
| 定格電流（A）（基準周囲温度40℃） | | | | （250） 300 （350） 400 | （250） 300 （350） 400 |
| 高速形 | 定格感度電流（mA） | | | 100･200･500 切換 | 30 |
| | 動作時間（s） | | | 0.1以内 | 0.1以内 |
| 時延形 | 定格感度電流（mA） | | | （100・200・500切換） | — |
| | 動作時間（s以内） | | | （0.3･0.6･1.2切換） | — |
| | 慣性不動作時間（s以上） | | | （0.1･0.2･0.5） | — |
| 定格遮断容量（kA） | JIS C 8201-2-2 Ann2（Icu/Ics） | AC | 415/440V | 42/21 | 42/21 |
| | | | 400V | 42/21 | 42/21 |
| | | | 200/240V | 85/43 | 85/43 |
| | | | 100V | — | — |

（備考）　（　）内定格電流・仕様はご要求により製作します。

## ●取付け可能な内部付属装置

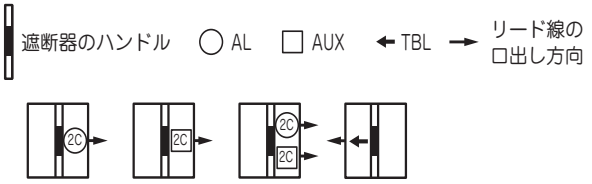


（備考）　1. TBLは他の付属装置に関係なく取付けできます。
　　2. 端子台（TB）に対応します。

## ●取付け可能な外部付属装置

| 付属品名称 | | 形式 | 標準価格（税別） |
|---|---|---|---|
| 裏面接続スタッド | BSD | ○ | ¥20,700 |
| フラッシュプレート | GK（BSD） | ○ | ¥102,000 |
| 機械的インターロック | MIW | MIW-5DE | ¥18,300 |
| ロックカバー | LC | — | — |
| ハンドルロック | HL | HL-5 | ¥8,920 |
| 外部操作装置 | レバー形 | HA-405 | ¥9,790 |
| | 丸形 | — | — |
| 端子カバー 表面形 | TMC | TMC-5B | ¥7,040 |
| 端子カバー 裏面形 | BTC | BTC-5B | ¥7,040 |

## ●過電流引はずし特性曲線

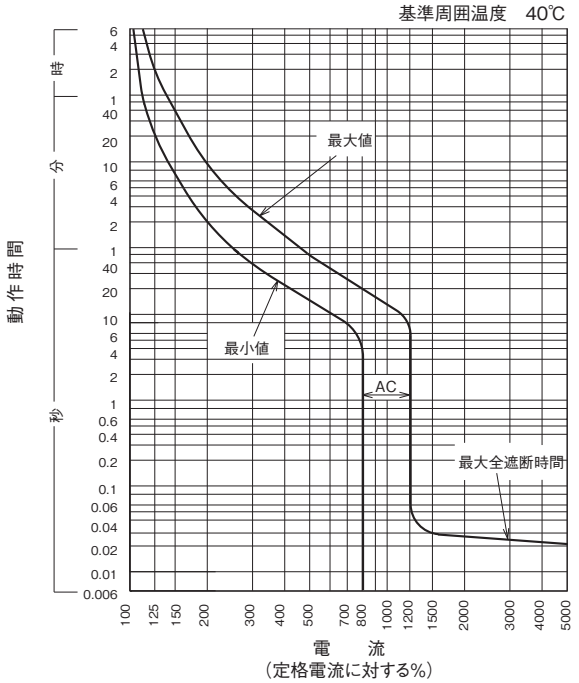


## ●漏電引はずし特性

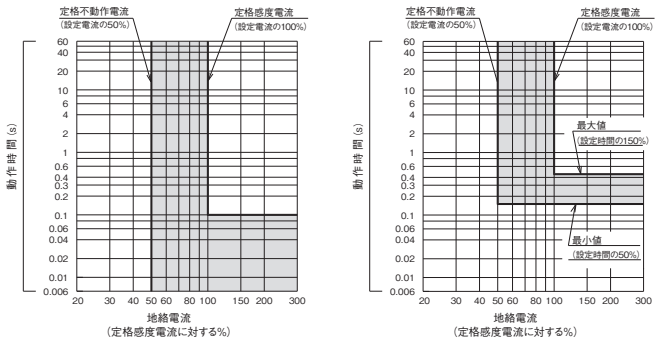


高速形　　時延形（0.3s 設定の場合）

## ●温度補正曲線

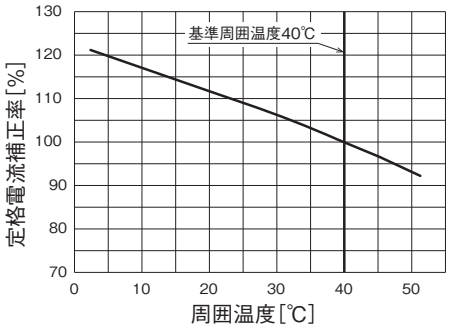

## ●外形寸法図（単位：mm）

＜表面形＞

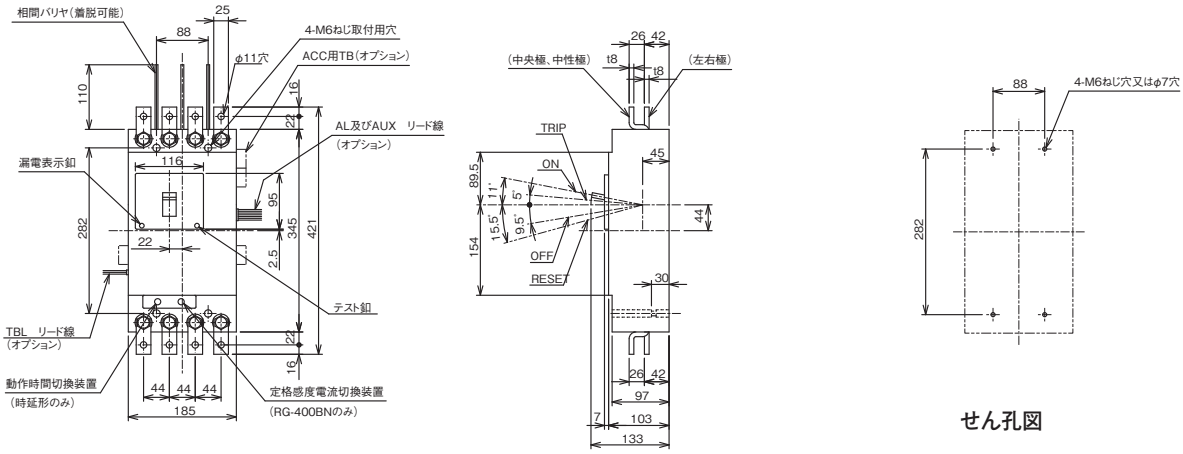


＜裏面形＞

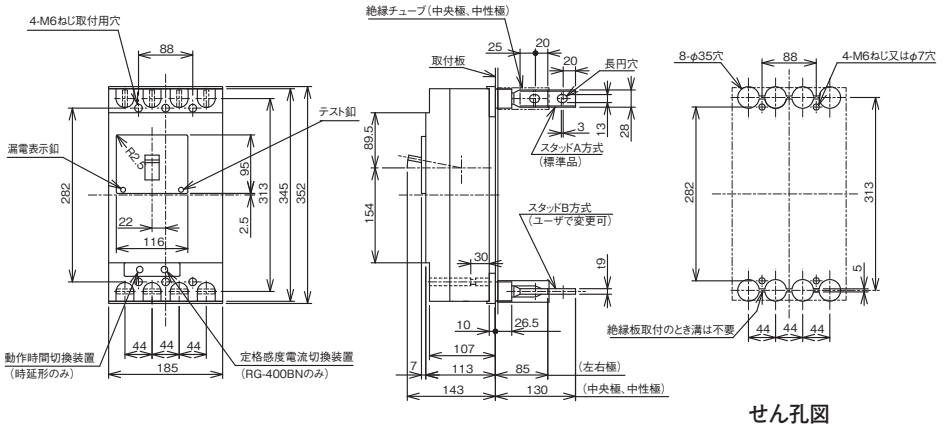


＜表板せん孔図＞（表面形の場合）

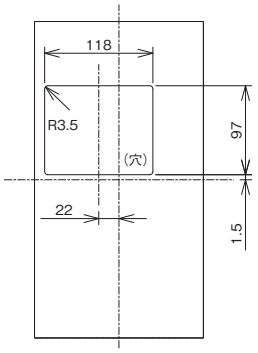


（表板の高さは遮断器の底面より103mmの場合）
寸法は遮断器の窓枠に対して片側1mmのすき間をもたせた場合です。

＜フラッシュプレート＞（GK）

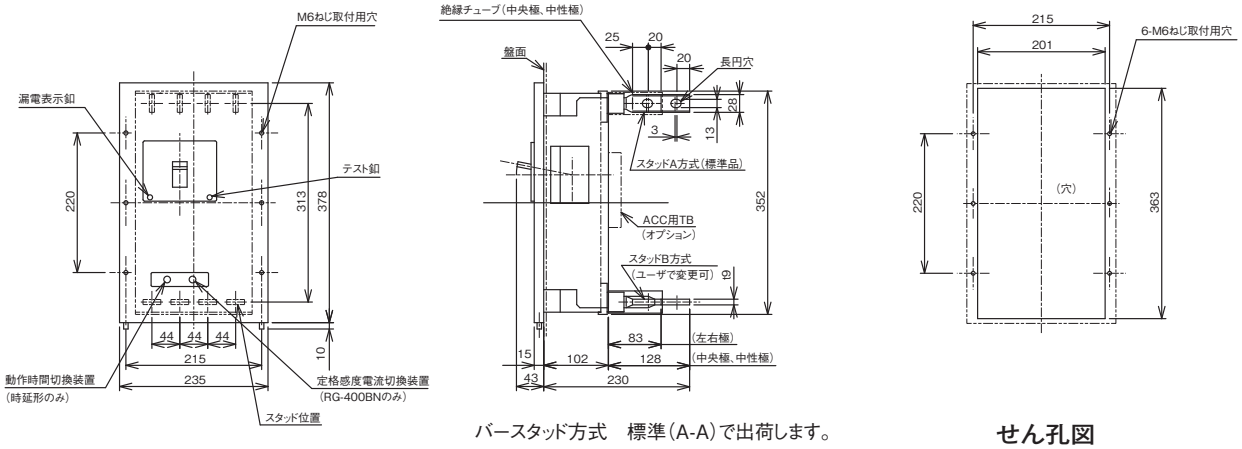


バースタッド方式　標準（A-A）で出荷します。

せん孔図

## ●端子構造

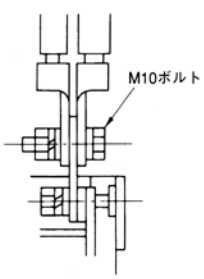


最大適合圧着端子
325㎟×１

表面接続方法
（圧着端子100㎟×２本の例）

## ●同梱部品

| | | |
|---|---|---|
| 表面形 | 取付けねじ | M6 × 45（4本） |
| | 配線用ボルト | M10 × 30（8本） |
| | 電源側相間バリア | （3枚） |
| 裏面形 | 取付けねじ | M6 × 60（6本） |
| | 配線用ボルト | M12 × 35（8本） |

# 15. 生産廃止機種 特性と外形 ZCT内蔵ヒューズフリー遮断器

## ZF-100B



| 形　　式 | | | | ZF-100B |
|---|---|---|---|---|
| 極　　数 | | | | 4 |
| 定格電流（A）<br>（基準周囲温度40℃） | | | | （5）（10）15 20 30<br>（40）50 60 75 100 |
| 短限時検出電流可調整範囲<br>（定格電流に対する %） | | | | — |
| 定格絶縁電圧 Ui（V） | | | | 500 |
| 定格遮断容量（kA） | JIS C 8201-2-1 Ann2（Icu/Ics） | AC | 500V | — |
| | | | 415/440V | 50 / 25 |
| | | | 380/400V | 50 / 25 |
| | | | 200/240V | 85 / 43 |

### ●取付け可能な内部付属装置

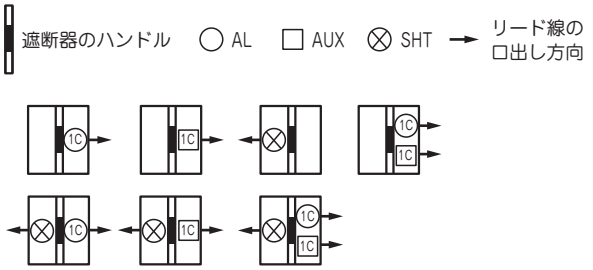


### ●取付け可能な外部付属装置

| 付属品名称 | | 形式 | 標準価格（税別） |
|---|---|---|---|
| 裏面接続スタッド | STB | ○ | ¥6,790 |
| フラッシュプレート | GKW（STB） | ○ | ¥13,300 |
| 機械的インターロック | MIW | MIW-3F | ¥8,990 |
| ロックカバー | LC | LC-2C | ¥120 |
| ハンドルロック | HL | ○ | ¥3,580 |
| 外部操作装置 | レバー形 | HA-106 | ¥6,270 |
| | 丸形 | HM-S11 | ¥9,070 |
| 端子カバー 表面形 | TMC | TMC-3C | ¥1,900 |
| 端子カバー 裏面形 | BTC | BTC-3C | ¥1,900 |

### ●過電流引外し特性曲線

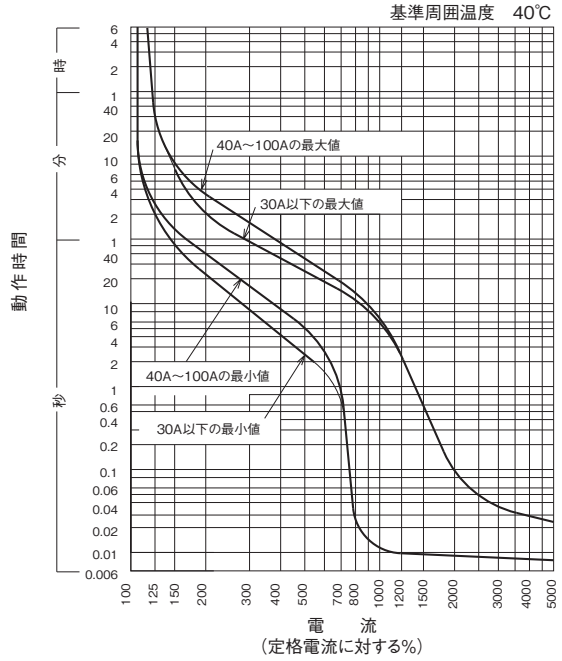


### ●温度補正曲線

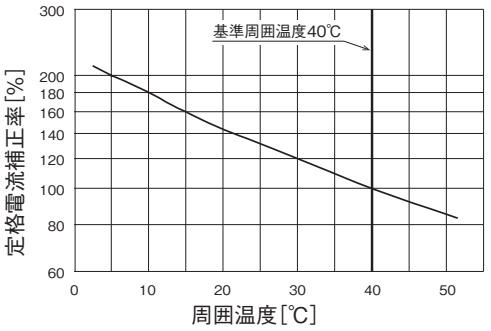

## ●外形寸法図（単位：mm）

＜表面形＞

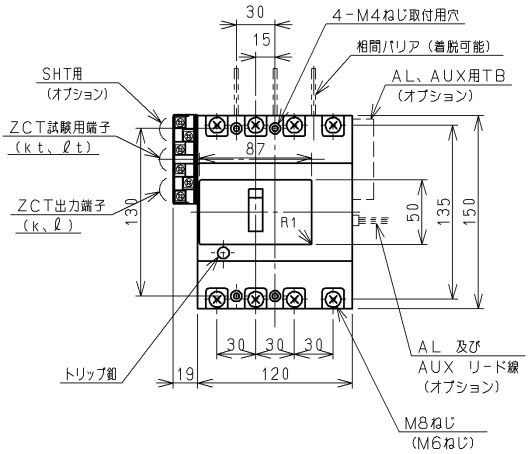


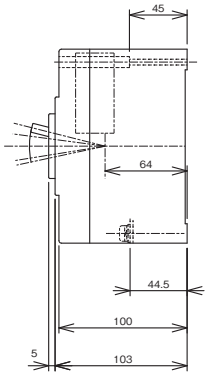


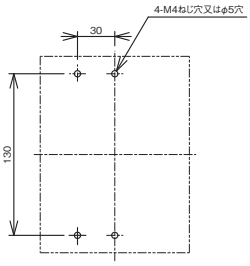


せん孔図

＜裏面形＞

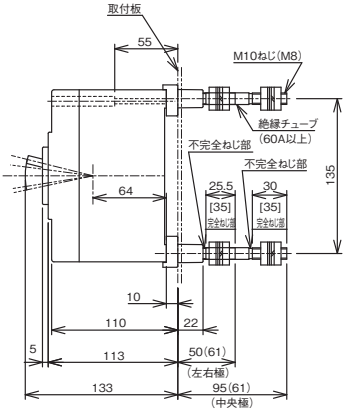


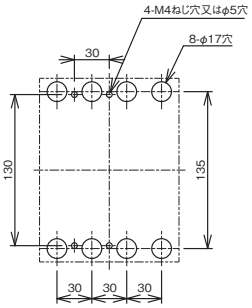


せん孔図

＜表板せん孔図＞（表面形の場合）

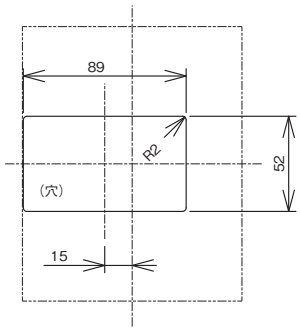


表板の高さは遮断器の底面より103mmの場合です。
寸法は遮断器の窓枠に対して片側1mmのすき間をもたせた場合です。

＜フラッシュプレート＞（GKW）

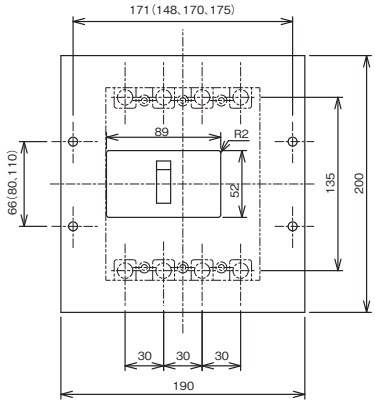


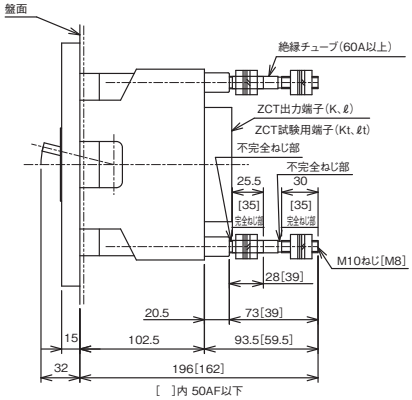


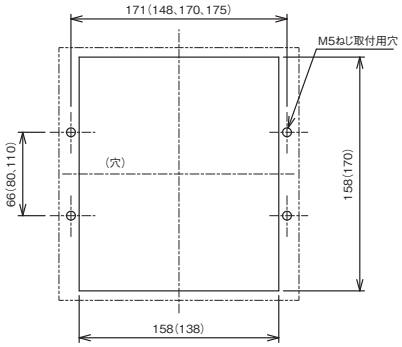


( )内取付寸法
80×148、110×170、110×175でも取付できます。

せん孔図

## ●端子構造

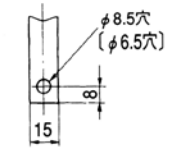


導帯加工図

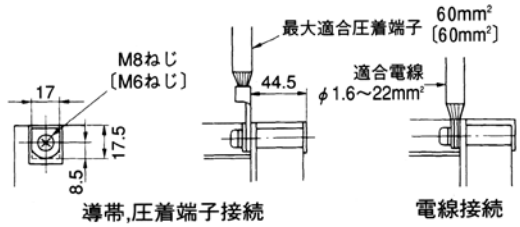


導帯,圧着端子接続　　電線接続

## ●同梱部品

| | | |
|---|---|---|
| 表面形 | 取付けねじ | M4 × 55（4 本） |
| | 配線用端子ねじ　60A以上（50A 以下除く） | M8 × 14（8 本） |
| | 電源側相間バリア | （3 枚） |
| 裏面形 | 取付けねじ | M4 × 65（4 本） |

# ZF-225A



| 形　　式 | | | | ZF-225A |
|---|---|---|---|---|
| 極　　数 | | | | 4 |
| 定格電流（A）<br>（基準周囲温度40℃） | | | | 125 150 175<br>200 225 |
| 短限時検出電流可調整範囲<br>（定格電流に対する%） | | | | — |
| 定格絶縁電圧 Ui（V） | | | | 500 |
| 定格遮断容量（kA） | JIS C 8201-2-1 Ann2（Icu/Ics） | AC | 500V | — |
| | | | 415/440V | 42 / 21 |
| | | | 380/400V | 42 / 21 |
| | | | 200/240V | 85 / 43 |

## ●取付け可能な内部付属装置

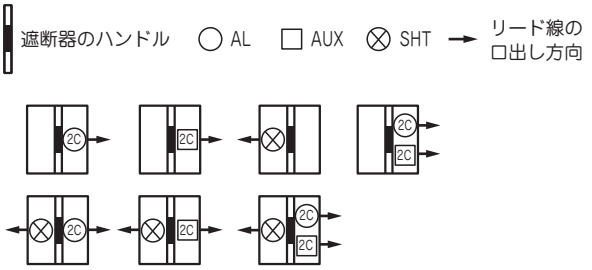


（備考） 1. 2Cと表示あるものは1Cも取付け可能です。
2. AL+AUXで3C以上の場合はリード線引出し式のみ製作可能です。

## ●取付け可能な外部付属装置

| 付属品名称 | | | | 形式 | 標準価格（税別） |
|---|---|---|---|---|---|
| 裏面接続スタッド | | BSD | | ○ | ¥15,000 |
| フラッシュプレート | | GK（BSD） | | ○ | ¥34,000 |
| 機械的インターロック | | MIW | | MIW-5DE | ¥18,300 |
| ロックカバー | | LC | | — | — |
| ハンドルロック | | HL | | HL-5 | ¥8,920 |
| 外部操作装置 | | レバー形 | | HA-405 | ¥9,790 |
| | | 丸形 | | — | — |
| 端子カバー | 表面形 | TMC | 標準 | TMC-5B | ¥7,040 |
| | | | ショート | — | — |
| | 裏面形 | BTC | | BTC-5B | ¥7,040 |

## ●過電流引外し特性曲線

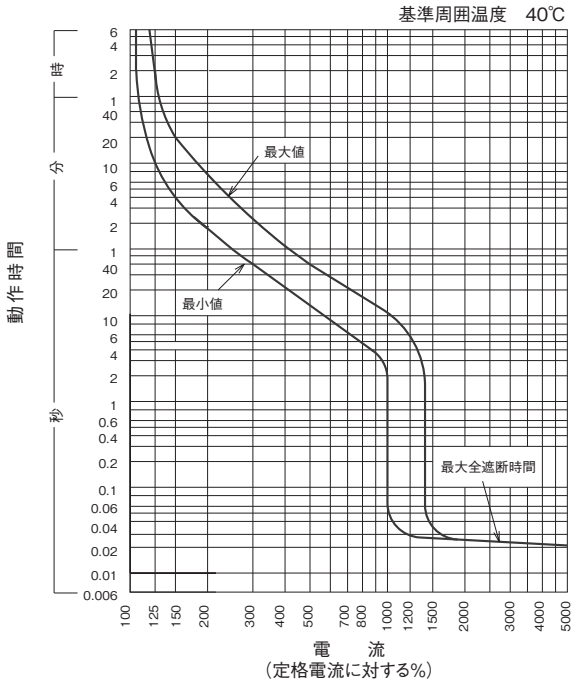


## ●温度補正曲線

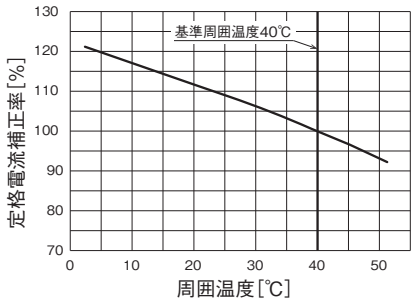

## ●外形寸法図（単位：mm）

＜表面形＞

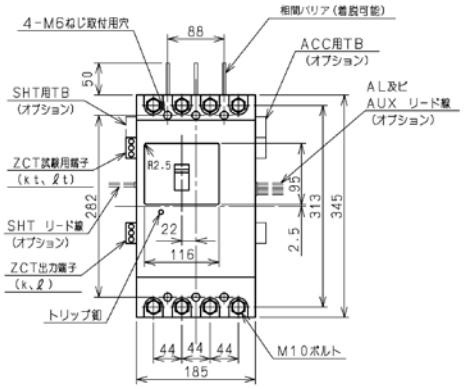


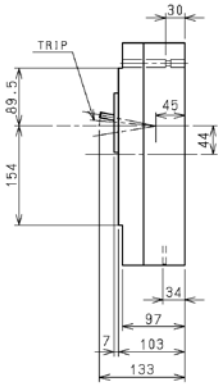


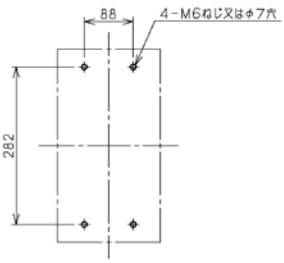


せん孔図

＜裏面形＞

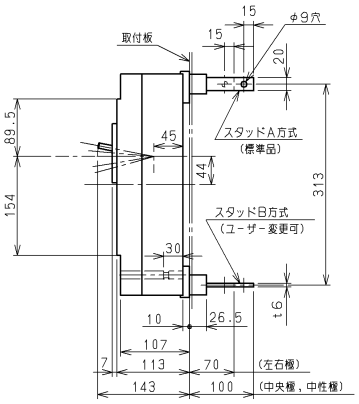


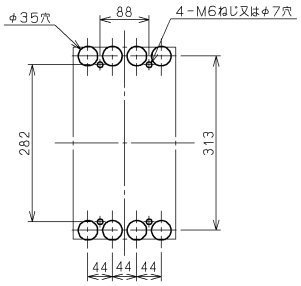


せん孔図

＜表板せん孔図＞（表面形の場合）

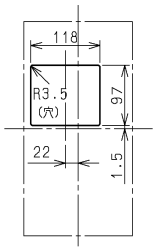


寸法は遮断器の窓枠に対して片側
1mmのすき間をもたせた場合です。

＜フラッシュプレート＞（GK）

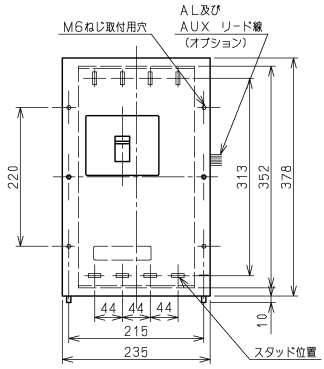


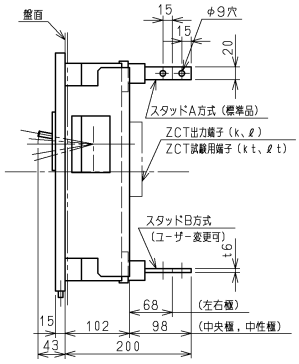


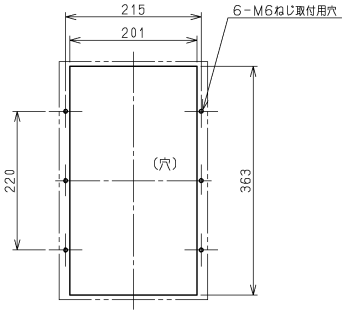


せん孔図

## ●端子構造

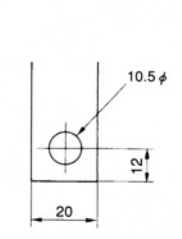


導帯加工図

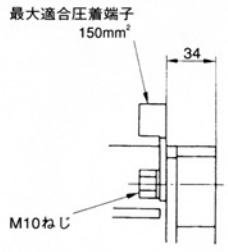


導帯，圧着端子接続

## ●同梱部品

| | | |
|---|---|---|
| 表面形 | 取付けねじ | M6 × 45（4本） |
| | 配線用ボルト | M10 × 25（8本） |
| | 電源側相間バリア | （3枚） |
| 裏面形 | 取付けねじ | M6 × 60（6本） |
| | 配線用ボルト | M8 × 25（8本） |

# ZF-400A



| 形　　式 | | | | ZF-400A |
|---|---|---|---|---|
| 極　　数 | | | | 4 |
| 定格電流（A）<br>（基準周囲温度40℃） | | | | （250）300<br>（350）400 |
| 短限時検出電流可調整範囲<br>（定格電流に対する%） | | | | — |
| 定格絶縁電圧 Ui（V） | | | | 500 |
| 定格遮断容量（kA） | JIS C 8201-2-1 Ann2（Icu/Ics） | AC | 500V | — |
| | | | 415/440V | 42 / 21 |
| | | | 380/400V | 42 / 21 |
| | | | 200/240V | 85 / 43 |

（備考）　（ ）内定格電流はご要求により製作します。

## ●取付け可能な内部付属装置

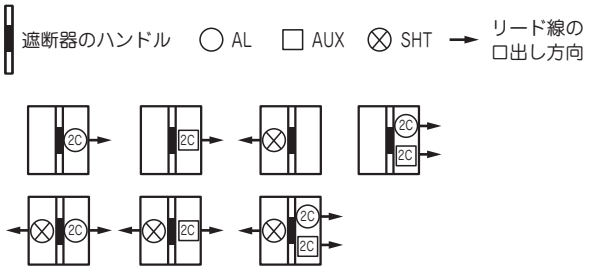


（備考）1. 2Cと表示あるものは1Cも取付け可能です。
2. AL+AUXで3C以上の場合はリード線引出し式のみ製作可能です。

## ●取付け可能な外部付属装置

| 付属品名称 | | | 形式 | 標準価格（税別） |
|---|---|---|---|---|
| 裏面接続スタッド | | BSD | ○ | ¥20,700 |
| フラッシュプレート | | GK（BSD） | ○ | ¥102,000 |
| 機械的インターロック | | MIW | MIW-5DE | ¥18,300 |
| ロックカバー | | LC | — | — |
| ハンドルロック | | HL | HL-5 | ¥8,920 |
| 外部操作装置 | | レバー形 | HA-405 | ¥9,790 |
| | | 丸形 | — | — |
| 端子カバー | 表面形 | TMC | TMC-5B | ¥7,040 |
| | 裏面形 | BTC | BTC-5B | ¥7,040 |

## ●過電流引外し特性曲線

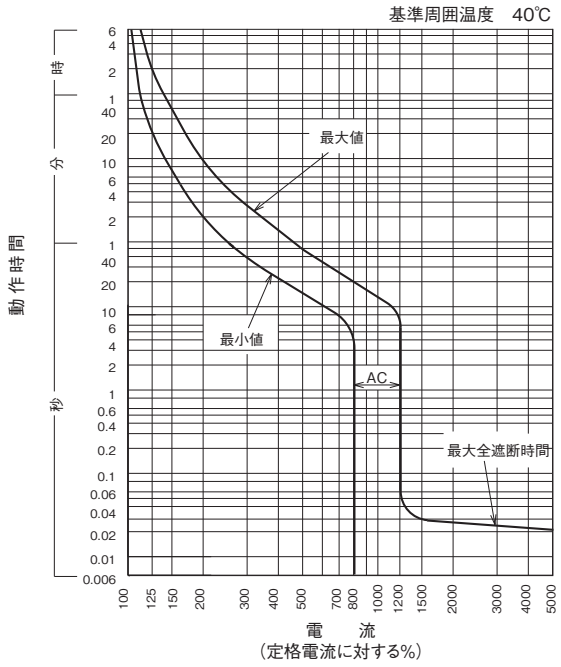


## ●温度補正曲線

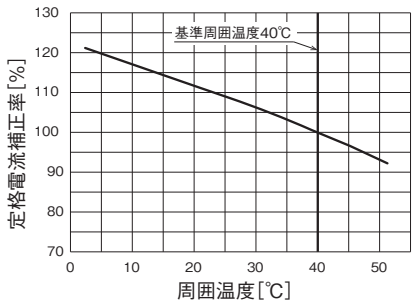

## ●外形寸法図（単位：mm）

＜表面形＞

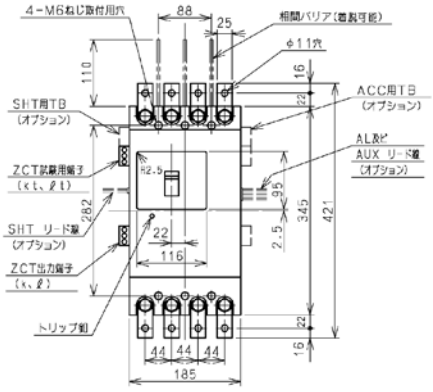


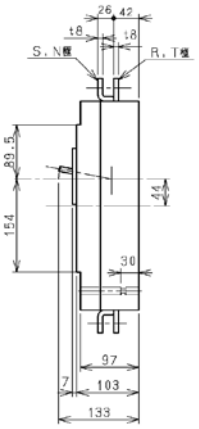


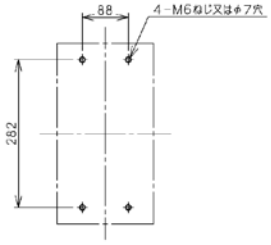


せん孔図

＜裏面形＞

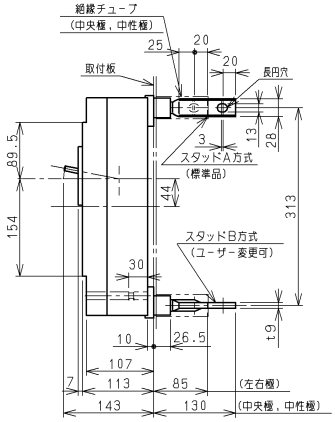


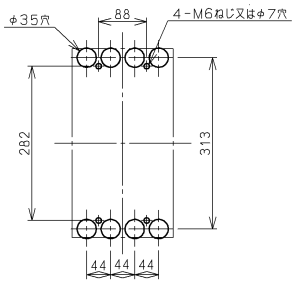


せん孔図

＜表板せん孔図＞（表面形の場合）

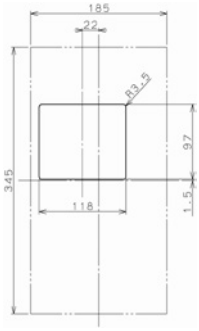


（表板の高さが遮断器の底面から103mmの場合）

寸法は遮断器の窓枠に対して片側1mmのすき間をもたせた場合です。

＜フラッシュプレート＞（GK）

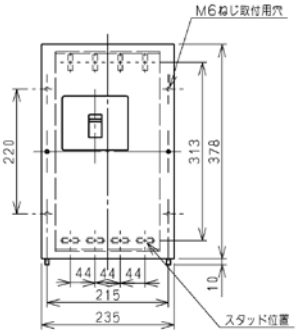


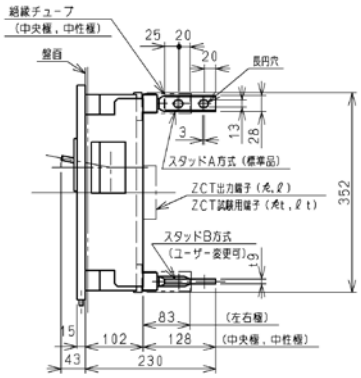


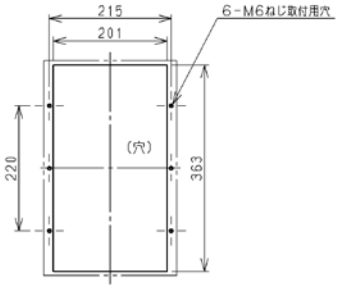


せん孔図

## ●端子構造

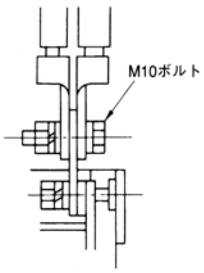


最大適合圧着端子
325㎟×1

表面接続方法
（圧着端子100㎟×２本の例）

## ●同梱部品

| | | |
|---|---|---|
| 表面形 | 取付けねじ | M6 × 45（4 本） |
| | 配線用ボルト | M10 × 30（8 本） |
| | 電源側相間バリア | （3 枚） |
| 裏面形 | 取付けねじ | M6 × 60（6 本） |
| | 配線用ボルト | M12 × 35（8 本） |

# 15. 生産廃止機種 特性と外形 抵抗溶接機用漏電遮断器

## RXW225



| 形　　式 | | | | RXW225 |
|---|---|---|---|---|
| 相線式 | | | | 1φ2W |
| 極　　数 | | | | 2 |
| 定格通電電流（A）（等価連続電流） | | | | 225 |
| 定格使用電圧 Ue（AC, V） | | | | 200　440 |
| 瞬時引はずし電流（kA） | | | | 3～4 |
| 検出部 漏電 | 定格感度電流（mA） | | | 100･200･500 切換 |
| 検出部 漏電 | 動作時間（s 以内） | | | 0.3･0.6･1.2切換（※1） |
| 保護機能 異常通電 | 設定電流（A） | | | 3±1 |
| 保護機能 異常通電 | 設定時間（s） | | | 0.3･0.6･1.2切換（※1） |
| 保護機能 異常通電 | 復帰時間（s） | | | 0.1 以内 |
| 定格遮断容量（kA） | JIS C 8201-2-2 Ann2（Icu/Ics） | AC | 440V | 50/13 |
| 定格遮断容量（kA） | JIS C 8201-2-2 Ann2（Icu/Ics） | AC | 200V | 85/43 |

（備考）1.（※1）漏電引はずし動作時間と異常通電引はずし設定時間は連動します。
2. 定格電圧200Vと440Vは共用できませんのでご注意ください。

### ●取付け可能な内部付属装置

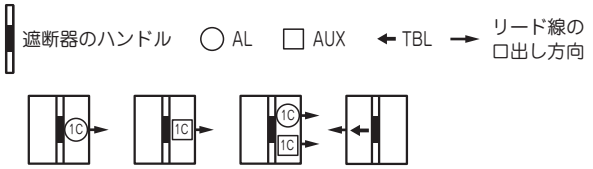


（備考） TBLは他の付属装置に関係なく取付けできます。

### ●取付け可能な外部付属装置

| 付属品名称 | | | | 形式 | 標準価格（税別） |
|---|---|---|---|---|---|
| 裏面接続スタッド | | BSD | | ○ | ¥8,630 |
| フラッシュプレート | | GKW（BSD） | | — | — |
| 機械的インターロック | | MIW | | MIW-4J | ¥12,200 |
| ロックカバー | | LC | | LC-4E | ¥120 |
| ハンドルロック | | HL | | HL-4E | ¥3,580 |
| 外部操作装置 | | レバー形 | | HA-207 | ¥6,270 |
| 外部操作装置 | | 丸形 | | — | — |
| 端子カバー | 表面形 | TMC | 標準 | TMC-4E | ¥2,300 |
| 端子カバー | 表面形 | TMC | ショート | — | — |
| 端子カバー | 裏面形 | BTC | | BTC-4E | ¥2,300 |

### ●異常通電引はずし特性

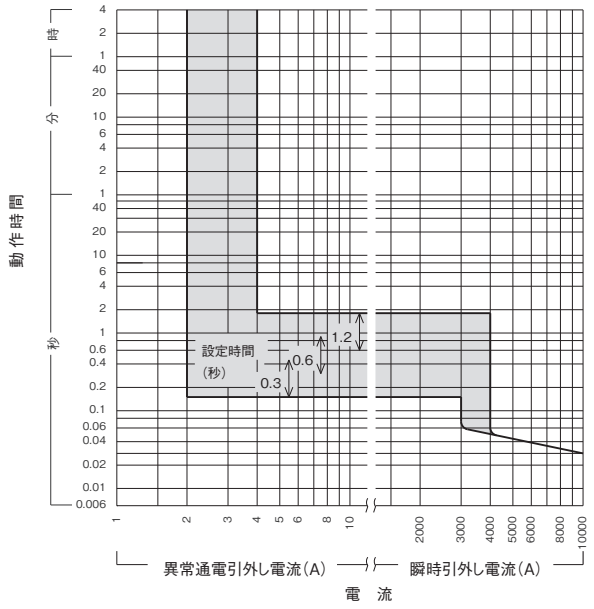


### ●漏電引はずし特性

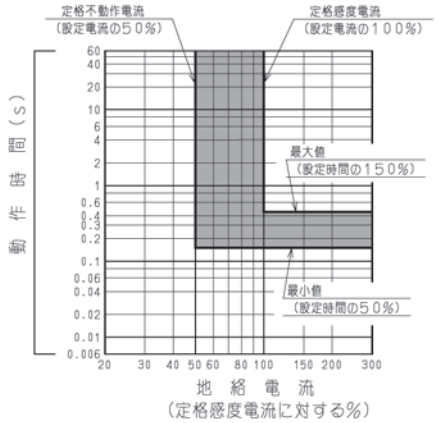


時延形
（0.3s 設定の場合）

## ●外形寸法図（単位：mm）

＜表面形＞

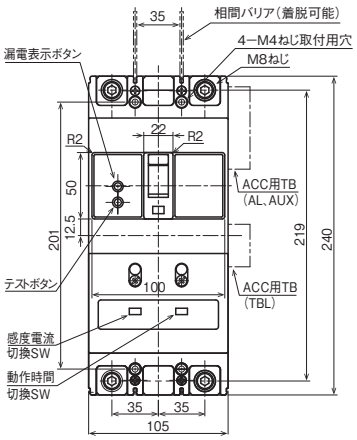


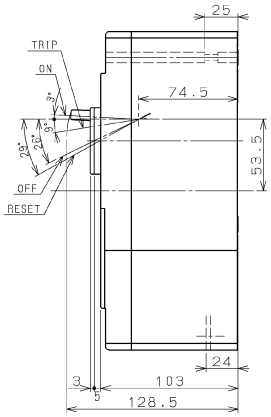


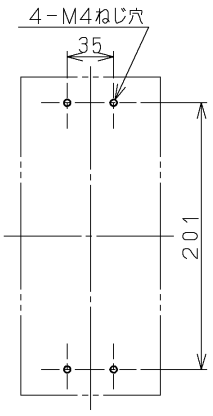


せん孔図

＜裏面形＞

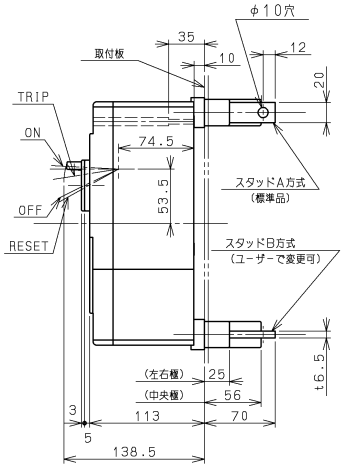


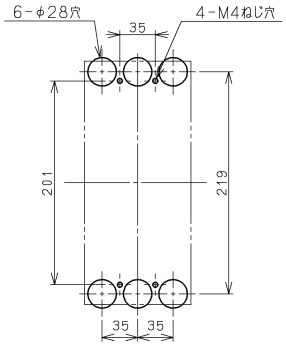


せん孔図

特に指定のない限り、バースタッド方式は標準(A-A)で出荷します。

＜表板せん孔図＞（表面形の場合）

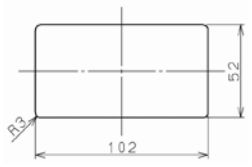


（表板の高さは盤面より
103mm の場合）

寸法は遮断器の窓枠に対して片側
1mm のすき間をもたせた場合です。

## ●端子構造

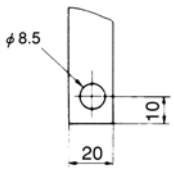


導帯加工図

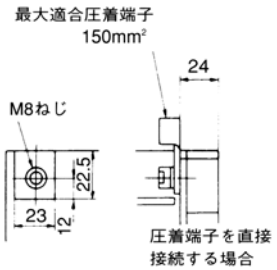


導帯,圧着端子接続

## ●同梱部品

| | | |
|---|---|---|
| 表面形 | 取付けねじ | M6 × 40（4 本） |
| | 配線用端子ねじ | M8 × 18（6 本） |
| | 電源側相間バリア | （2 枚） |
| 裏面形 | 取付けねじ | M4 × 45（4 本） |
| | 配線用ボルト | M8 × 25（6 本） |

# RGW-400B



| 形　　式 | | | | RGW-400B |
|---|---|---|---|---|
| 相線式 | | | | 1 φ 2W |
| 極　　数 | | | | 2 |
| 定格通電電流（A）（等価連続電流） | | | | 400 |
| 定格使用電圧 Ue（AC, V） | | | | 200　440 |
| 瞬時引はずし電流（kA） | | | | 3.6 ～ 4.4 |
| 検出部 漏電 | 定格感度電流（mA） | | | 100･200･500 切換 |
| | 動作時間（s 以内） | | | 0.3･0.6･1.2切換（※1） |
| 保護機能 異常通電 | 設定電流（A） | | | 3 ± 1 |
| | 設定時間（s） | | | 0.3･0.6･1.2切換（※1） |
| | 復帰時間（s） | | | 0.1 以内 |
| 定格遮断容量（kA） | JIS C 8201-2-2 Ann2（Icu/Ics） | AC | 440V | 42/21 |
| | | | 200V | 85/43 |

（備考）1.（※1）漏電引はずし動作時間と異常通電引はずし設定時間は連動します。
2. 定格電圧200Vと440Vは共用できませんのでご注意ください。

## ●取付け可能な内部付属装置

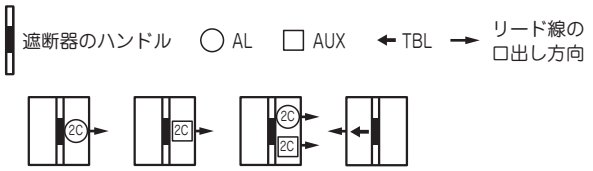


（備考）1. 2Cと表示あるものは、1Cも取付け可能です。
2. TBLは他の付属装置に関係なく取付けできます。（メーカオプション）
3. 付属装置用端子台はTBのみ対応できます。

## ●異常通電引はずし特性

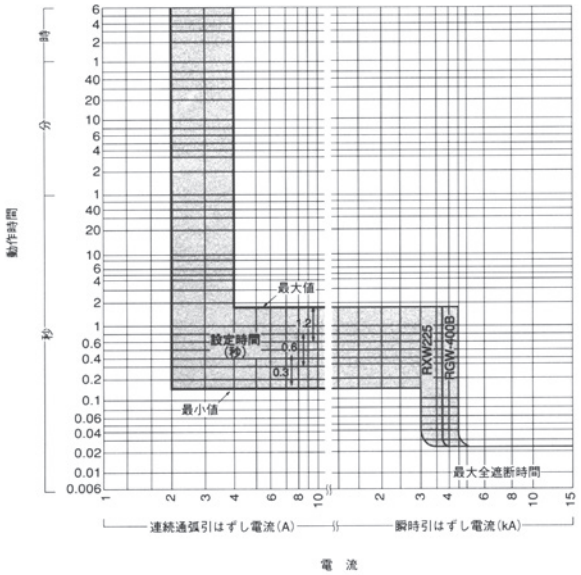


## ●取付け可能な外部付属装置

| 付属品名称 | | 形式 | 標準価格（税別） |
|---|---|---|---|
| 裏面接続スタッド | BSD | ○ | ¥15,500 |
| フラッシュプレート | GK（BSD） | — | — |
| 機械的インターロック | MIW | MIW-5DE | ¥12,200 |
| ロックカバー | LC | — | — |
| ハンドルロック | HL | HL-5 | ¥8,920 |
| 外部操作装置 | レバー形 | HA-405 | ¥9,790 |
| | 丸形 | — | — |
| 端子カバー 表面形 | TMC | TMC-5C | ¥4,690 |
| 端子カバー 裏面形 | BTC | BTC-5B | ¥4,690 |

## ●漏電引はずし特性

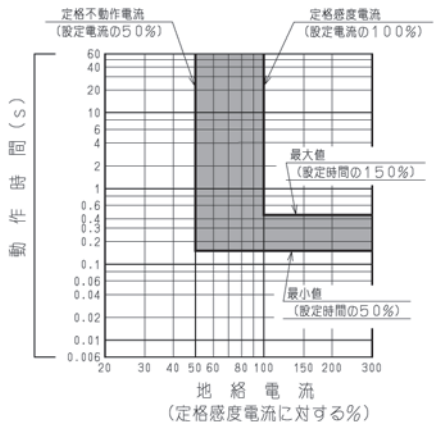


時延形
（0.3s 設定の場合）

## ●外形寸法図（単位：mm）

＜表面形＞

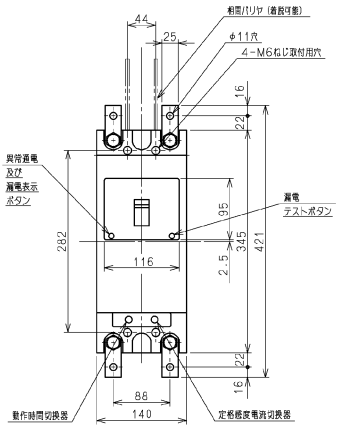


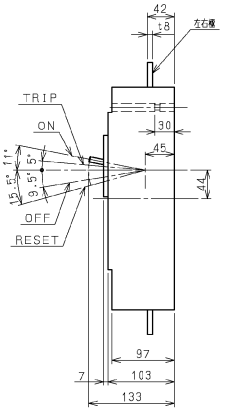


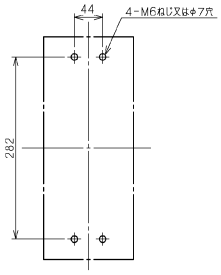


せん孔図

＜裏面形＞

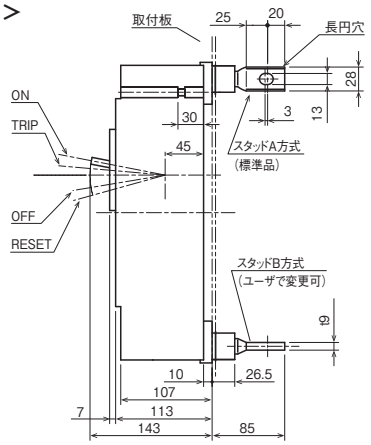


特に指定のない限り、バースタッド方式は標準（A-A）で出荷します。

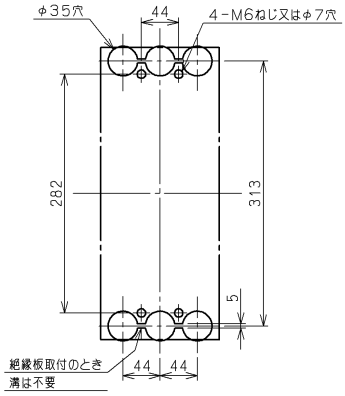


せん孔図

＜表板せん孔図＞（表面形の場合）

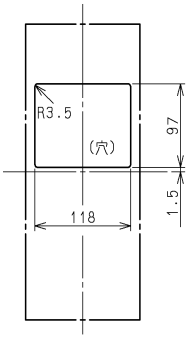


寸法は遮断器の窓枠に対して片側
1mmのすき間をもたせた場合です。

## ●端子構造

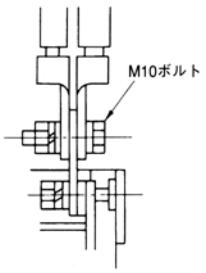


最大適合圧着端子
325㎟×1

表面接続方法
（圧着端子100㎟×２本の例）

## ●同梱部品

| | | |
|---|---|---|
| 表面形 | 取付けねじ | M6 × 45（4 本） |
| | 配線用端子ねじ | M10 × 30（6 本） |
| | 電源側相間バリア | （2 枚） |
| 裏面形 | 取付けねじ | M6 × 60（4 本） |
| | 配線用ボルト | M12 × 35（6 本） |

# 16. ご発注の方法

## ● 配線用遮断器・モータブレーカ・ZCT内蔵ブレーカ

| ＦＸ６００ | ３Ｐ | ６００Ａ | AC415V | ５０Ｈｚ |
|---|---|---|---|---|
| 形式 | 極数 | 定格電流 | 定格使用電圧（AC,DC を明記） | 下記形式は必ず周波数を指定してください。F-1000K, F-1200K, F-1600B |

| AL-1C　SHT（AC200V） | BSD（A-A）　MMK-C（DC100V） | 特殊仕様他 |
|---|---|---|

| 内部付属装置 | |
|---|---|
| AL | 警報スイッチ |
| AUX | 補助スイッチ |
| SHT（　　） | 電圧引き外し装置 |
| UVT（　　） | 不足電圧引き外し装置 |
| TBA | 縦横引出し端子台 |
| TB | 横引出し端子台 |
| TB2 | 縦引出し端子台（S/MSのみ） |

＊SHT,UVTの場合には、電圧・周波数をご指定ください。
＊２個付の場合は、AL-2C・AUX-2C、微小負荷の場合には、微小負荷とご指定ください。

| 外部付属装置 | |
|---|---|
| STB | 裏面接続用丸スタッド（100AF以下） |
| BSD（　　） | 裏面接続用バースタッド（225AF以上） |
| GKW（　　） | フラッシュプレート（400AF以下） |
| GK（　　） | フラッシュプレート（600AF以上） |
| PK | プラグイン接続器 |
| PDK | 引き出し形 |
| MIW | 機械的インターロック |
| MMK-S,MMK-C,MMK（　　） | 電動操作式 |
| HL | ハンドルロック装置 |
| TMC,BTC | 端子カバー |

＊BSD,GKW,GKの225AF以上はバースタッドの取り付け方向をご指定ください。
＊電動操作式の場合には、電圧・周波数をご指定ください。

## ●漏電遮断器・モータ保護用漏電遮断器

| RXK125-S | ３Ｐ | 50A | AC200V | 50Hz | 30mA | 0.3S |
|---|---|---|---|---|---|---|
| 形式 | 極数 | 定格電流 | 定格使用電圧 | 周波数 | 定格感度電流 15mA 30mA 100mA 100・200・500mA切換 | 動作時間（時延形のみ） |

| AL-1C　SHT（AC200V） | BSD（A-A） | 特殊仕様他 |
|---|---|---|

| 内部付属装置 | |
|---|---|
| AL | 警報スイッチ |
| AUX | 補助スイッチ |
| TBL | テストリード線 |
| TBA | 縦横引出し端子台 |
| TB | 横引出し端子台 |
| TB2 | 縦引出し端子台（EB/MEBのみ） |

＊２個付の場合は、AL-2C・AUX-2C、微小負荷の場合には、微小負荷とご指定ください。

| 外部付属装置 | |
|---|---|
| STB | 裏面接続用丸スタッド（100AF以下） |
| BSD（　　） | 裏面接続用バースタッド（225AF以上） |
| GKW（　　） | フラッシュプレート（400AF以下） |
| GK（　　） | フラッシュプレート（600AF以上） |
| PK | プラグイン接続器 |
| MIW | 機械的インターロック |
| HL | ハンドルロック装置 |
| TMC,BTC | 端子カバー |

＊BSD,GKW,GKの225AF以上はバースタッドの取り付け方向をご指定ください。

## ●漏電警報付ヒューズフリー遮断器

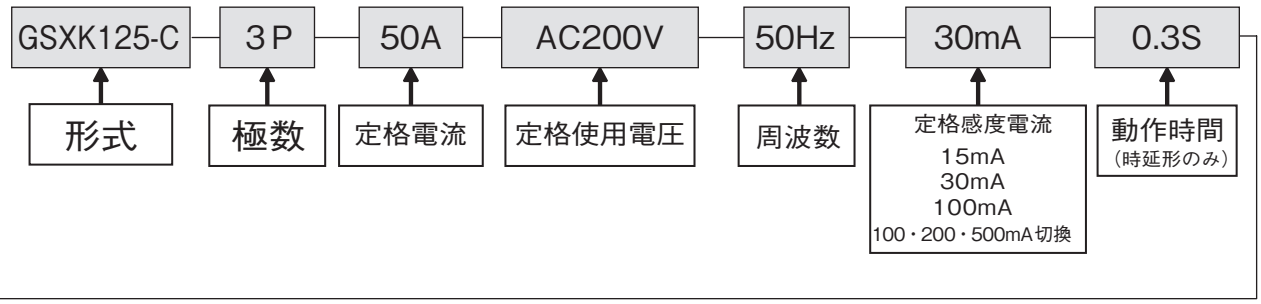





| 内部付属装置 | |
|---|---|
| AL | 警報スイッチ |
| AUX | 補助スイッチ |
| SHT(　　) | 電圧引き外し装置 |
| TBA | 縦横引出し端子台 |
| TB | 横引出し端子台 |
| TB2 | 縦引出し端子台(GSのみ) |

＊SHTの場合には、電圧・周波数をご指定ください。
＊2個付の場合は、AL-2C・AUX-2C、微小負荷の場合には、微小負荷とご指定ください。

| 外部付属装置 | |
|---|---|
| STB | 裏面接続用丸スタッド(100AF 以下) |
| BSD(　　) | 裏面接続用バースタッド(225AF 以上) |
| GKW(　　) | フラッシュプレート(400AF 以下) |
| GK(　　) | フラッシュプレート(600AF 以上) |
| MIW | 機械的インターロック |
| HL | ハンドルロック装置 |
| TMC, BTC | 端子カバー |

＊BSD, GKW, GK の 225AF 以上はバースタッドの取り付け方向をご指定ください。

## ●単相3線中性線欠相保護付ヒューズフリー遮断器・漏電遮断器

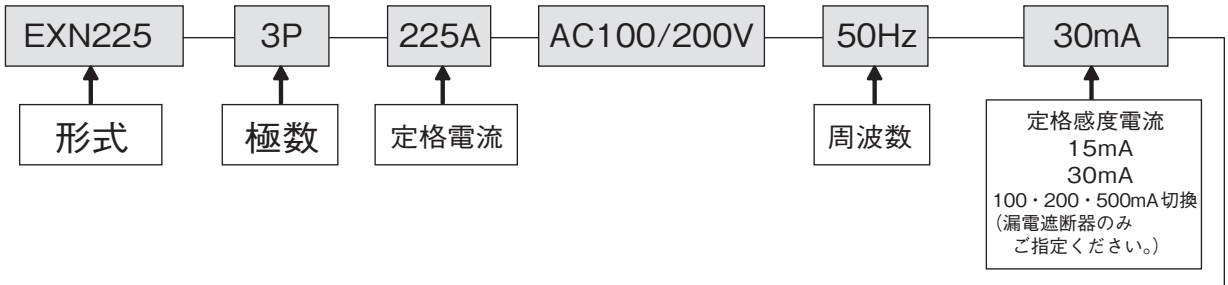





| 内部付属装置 | |
|---|---|
| AL | 警報スイッチ |
| AUX | 補助スイッチ |
| TBA | 縦横引出し端子台 |

＊2個付の場合は、AL-2C・AUX-2C、微小負荷の場合には、微小負荷とご指定ください。

| 外部付属装置 | |
|---|---|
| STB | 裏面接続用丸スタッド(100AF 以下) |
| BSD(　　) | 裏面接続用バースタッド(225AF 以上) |
| GKW(　　) | フラッシュプレート(400AF 以下) |
| GK(　　) | フラッシュプレート(600AF 以上) |
| MIW | 機械的インターロック |
| HL | ハンドルロック装置 |
| TMC, BTC | 端子カバー |

＊BSD,GKW,GK の 225AF 以上はバースタッドの取り付け方向をご指定ください。

株式会社 日立産機システム

詳細はWebへ

https://www.hitachi-ies.co.jp

日立産機　お問い合わせ

●このカタログに掲載した内容は、予告なく変更することがありますのでご了承ください。

SI-514V　2024.3
Printed in Japan(H)